Приложение 2 к перечню
некоторых приказов в сфере
строительной деятельности, в
которые вносятся
изменения и дополнения
Утвержден приказом
Министра по инвестициям и развитию
Республики Казахстан
от 24 апреля 2017 года № 234

Акт приемки объекта в эксплуатацию

"31" 12 2024 года

Заказчик **ГУ "Отдел строительства Целиноградского района", БИН 060140015071, тел.: 87165130369, Акмолинская область, Целиноградский район, с. Акмол, Наурыз 34, 2 этаж, КАТО: 116630100;**

фамилия, имя, отчество (при его наличии) ИИН, телефон – для физических лиц, наименование организации – для юридических лиц, БИН, телефон, почтовый индекс, область, город, район, населенный пункт, наименование улицы, номер дома/здания (стационарного помещения)

на основании:

Декларации о соответствии (прилагается)
от 25.12.2024г., ТОО «Азия Строй KZ», Республика Казахстан, Акмолинская область, г.Косшы, Учетный квартал 016, строение 8691, почтовый индекс 010078, тел.: 87172516969;

дата подписания декларации, наименование подрядной (генподрядной) организации, фамилия, имя, отчество (при его наличии) руководителя, юридический адрес, БИН, телефон

Заключения о качестве строительно-монтажных работ (прилагается) **от 25.12.2024г., ТОО «Строительная компания Капитал», эксперт Кабылов Нурлан Серикбаевич KZ27VJE00049860 от 08.10.2019г., БИН 190540031827, Тел.: +7(708) 127-60-91;**

дата подписания заключения, наименование организации, фамилия, имя, отчество (при его наличии) экспертов технического надзора, № и дата получения аттестатов, БИН, телефон

Заключения о соответствии выполненных работ проекту (прилагается) **от 25.12.2024г., ТОО «Сантех-Строй Проект», (ГСЛ №-16019147), Жолдасов Нуралы Диханович, приказ №15 от 28.10.2024г. БИН 110440005770, Тел +77774098686;**

дата подписания заключения, наименование организации, фамилия, имя, отчество (при его наличии) экспертов авторского надзора, № и дата получения аттестатов, БИН, телефон

произведя осмотр готовности предъявленного подрядчиком (генеральным подрядчиком) к приемке в эксплуатацию объекта: **«Строительство наружных инженерных сетей к медицинскому пункту в с. Ынтымак Целиноградского района», технически не сложный II (нормальный) уровня ответственности;**

наименование объекта, вид строительства (новое, расширение, реконструкция, техническое перевооружение, модернизация, капитальный ремонт), уровень ответственности, техническая и технологическая сложность объекта

по адресу

Акмолинская область, Целиноградский район, с. Ынтымак;

(область, район, населенный пункт, микрорайон, квартал, улица, номер дома (корпуса)

проверив комплектность исполнительной технической документации, в том числе посредством электронного модуля исполнительной технической документации "__" декбаря 2024 года, дата ознакомления подтверждает что:

1. Строительство объекта осуществлено на основании:

1) правоустанавливающего документа на земельный участок от "16" ноября 2023 года №63);

документ, подтверждающий наступление юридических фактов (юридических составов), на основании которых возникают, изменяются или прекращаются права на земельный участок, в том числе договоры, решения судов, правовые акты исполнительных органов, свидетельство о праве на наследство, передаточный акт или разделительный баланс при реорганизации негосударственных юридических лиц, владеющих земельным участком на праве собственности или выкупивших право временного возмездного землепользования (аренды).

либо решения о реконструкции (перепланировке, переоборудовании) помещений (отдельных частей) существующих зданий от "___"_____20___года №_____;

наименование органа вынесшего решение

2) талона о приеме уведомления о начале строительно-монтажных работ

Государственное учреждение "Управление государственного архитектурно-строительного контроля Акмолинской области", KZ02REA00428118 от 30.10.2024;

наименование органа принявшего уведомление, дата и № принятия талона

3) проекта (проектно-сметной документации)

ТОО «Сантех-Строй Проект», (ГСЛ №-16019147), № 35-2023;

наименование проектной организации, номер проекта

утвержденного(й)

ГУ «Отдел строительства Целиноградского района», Приказ № 01-04/29 от 22.08.2024г.

дата и номер проекта, наименование организации утвердившей (переутвердившей) проект и дата утверждения

2. Строительно-монтажные работы осуществлены в сроки:

начало работ **"01" ноября 2024 г.;**

окончание работ **"25" декабря 2024 года;**

при продолжительности строительства, месяц:

по норме или по проекту организации строительства, месяц: **3,5;**

фактически, месяц: **2;**

3. Объект (комплекс) имеет следующие основные технико-экономические показатели (мощность, производительность, производственная площадь, протяженность, вместимость, объем, пропускная способность, провозная способность, число рабочих мест и тому подобное, заполняется по всем объектам (кроме жилых домов) в единицах измерения соответственно целевой продукции или основным видам услуг):

Мощность, производительность и так далее	Единица измерения	По проекту		Фактически	
		общая (с учетом ранее принятых)	в том числе пускового комплекса или очереди	общая (с учетом ранее принятых)	в том числе пускового комплекса или очереди
Наружные сети водоснабжения. Труба полиэтиленовая ПЭ100 SDR17 - Ø32х2.0 питьевая	м	84		84	
Наружные сети водоснабжения. Труба полиэтиленовая ПЭ100 SDR17 - Ø110х6.6 питьевая	м	21		21	
Наружные сети канализации. Труба DN/ID 150 SN10 PE (с раструбом)	м	72		72	
Наружные сети канализации. Труба DN/ID 100 SN10 PE (с раструбом)	м	3.5		3.5	
Кабель силовой с алюминиевыми жилами напряжение 0,4кВ сечением 5х16мм2 *АВБбШв*-0,66	м	95		95	
Провод с защитной изоляцией для воздушных линий электропередачи сеч.1х70мм²	м	3х290		3х290	
Наружные сети связи. Кабель связи телефонный в полиэтиленовой оболочке ТППэп3 10*2*0,4	м	460		460	

Дизель генератор мощностью 40кВт	шт.	1		1	
Комплектная трансформаторная подстанция наружной установкой с трансформатором мощ. 63кВА КТП-63-10/0,4кВ	к-т.	1		1	

Выпуск продукции (оказания услуг), предусмотренной проектом в объеме, соответствующем нормам освоения проектных мощностей в начальный период _____;

факт начала выпуска продукции с указанием объема

Жилой дом имеет следующие показатели:

Показатели	Единица измерения	По проекту	Фактически
Общая площадь	метр в квадрате (далее – м2)		
Число этажей	этаж		
Общий строительный объем	метр в кубе (далее – м3)		
В том числе подземной части	м3		
Площадь встроенных, встроенно- пристроенных и пристроенных помещений	м2		

Показатели	По проекту			Фактически		
	число квартир	площадь квартир, м2		число квартир	площадь квартир, м2	
		общая	жилая		общая	жилая
Всего квартир, в том числе: однокомнатных двухкомнатных трехкомнатных четырехкомнатных и более						

4. Технологические и архитектурно-строительные решения по объекту характеризуются следующими данными:

Источником водоснабжения являются наружные существующий водопровод д.160мм. Точкой подключения водопроводный колодец на водопроводной сети диаметром Ø160мм. Наружные сети водопровода выполнены из полиэтиленовых труб ПЭ 100 SDR 17 Д32х2.0мм и ПЭ 100 SDR 17 Д110х6.6мм.

Наружная канализация предусмотрена самотечная, согласно технических условий, сбрасываются на выгреб. Сети для самотечной канализации выполнены из трубы полиэтиленовые гофрированные с раструбом.

Оптический кабель сети связи прокладывается в полиэтиленовой трубе д.63мм в траншее.

Электроснабжение ФАП с.Ынтымак, осуществляется от трансформаторной подстанции ГКТП - 63/10-0,4кВ, мощностью 100кВА и предусмотрен автономный источник питания дизельная электростанция мощностью 50,0кВА/40,0кВт. Подключение ГКТП - 63/10-0,4кВ Приняты провода марки СИП-3, сечением 1х70мм.

краткие технические характеристики по особенностям его размещения, по основным материалам и конструкциям, инженерному и технологическому оборудованию

5. На объекте установлено предусмотренное проектом оборудование в количестве согласно актам о его приемке после индивидуального испытания и комплексного опробования;

6. Наружные инженерные коммуникации (холодное и горячее водоснабжение, канализация, теплоснабжение, газоснабжение, электроснабжение и связь) обеспечивают нормальную эксплуатацию объекта (здания, сооружения, помещения) и приняты городскими эксплуатационными организациями;

7. Сметная стоимость по утвержденному проекту (проектной-сметной документации):

всего 79 283,072 тысяч тенге, в том числе строительно-монтажных работ 29 254,038 тысяч тенге, оборудования, инструмента и инвентаря 50 029,034 тысяч тенге;

8. Сметная стоимость основных фондов, принимаемых в эксплуатацию 74 814,530 тысяч тенге, в том числе: стоимость строительно-монтажных работ 25 786,075 тысяч тенге;

стоимость оборудования, инструмента и инвентаря 49 028,455 тысяч тенге;

9. Доля местного содержания предусмотрена в проектно-сметной документации и фактически применено (на объектах, финансируемых за счет государственных инвестиций и средств квазигосударственного сектора);

10. Класс энергоэффективности здания _____;

11. Объект построен в соответствии с утвержденным проектом (проектно-сметной документацией) и требованиями государственных нормативных документов в области архитектуры, градостроительства и строительства.

РЕШИЛ:

«Строительство наружных инженерных сетей к медицинскому пункту в с. Ынтымак Целиноградского района»

наименование объекта (комплекса)

принять в эксплуатацию.

Заказчик **ГУ «Отдел строительства Целиноградского района» Садуов О.М.**

фамилия, имя, отчество (при его наличии), подпись руководителя

Место печати (при наличии)

Технический надзор:

1) аттестованный (-ые) эксперт (-ы)

Кабылов Нурлан Серикбаевич KZ27VJE00049860 от 08.10.2019г., в части инженерных сетей; 31.12.2024г.

(фамилия, имя, отчество (при его наличии) эксперта, специализация аттестата, подпись, дата

Место печати (при наличии)

2) аккредитованная организация **ТОО «Строительная компания Капитал», директор Табикабилов Хайрулла Убайдуллаевич;** 31.12.2024г.

(наименование организации) имеющей в своем составе аттестованного (-ых) эксперта (-ов), фамилия, имя, отчество (при его наличии) руководителя, подпись, дата

Место печати (при наличии)

Кабылов Нурлан Серикбаевич KZ27VJE00049860 от 08.10.2019г., в части инженерных сетей; 31.12.2024г.

(фамилия, имя, отчество (при его наличии) эксперта, специализация аттестата, подпись, дата

Место печати (при наличии)

Авторский надзор:

1) разработчик проекта

ТОО «Сантех-Строй Проект», (ГСЛ №-16019147), директор Сарсебаев Ерик Пернеевич, 31.12.2024г.

(наименование организации, фамилия, имя, отчество (при его наличии), должность), подпись, дата

Место печати (при наличии)

2) организация **ТОО «Сантех-Строй Проект», (ГСЛ №-16019147), директор Сарсебаев Ерик Пернеевич;** 31.12.2024г.

(наименование организации) имеющей в своем составе аттестованного (-ых) эксперта (-ов), фамилия, имя, отчество (при его наличии) руководителя, подпись, дата

Место печати (при наличии)

авторский надзор Жолдасов Нуралы Духанович, приказ №10 от 28.10.2024г., 31.12.2024г.

(фамилия, имя, отчество (при его наличии) эксперта, специализация аттестата), подпись, дата

Место печати (при наличии)

3) аттестованный (-ые) эксперт (-ы)_____.

(фамилия, имя, отчество (при его наличии) эксперта, специализация аттестата), подпись, дата

Место печати (при наличии)

Подрядчик (генеральный подрядчик)

ТОО «Азия Строй KZ», директор Мурсалимов Каиргельды Еркенович;

фамилия, имя, отчество (при его наличии), подпись руководителя

Место печати (при наличии)

Приложение 3 к акту приемки
объекта в эксплуатацию
форма

Технические характеристики объекта (линии электропередач)

№ п/п	Наименование	Единица измерения	Количество
1	2	3	4
1	Воздушные ЛЭП низкого напряжения …	киломерт (далее – км)	
2	Воздушные ЛЭП Высокого напряжения 10 кВ	км	0,870
3	Кабельные ЛЭП низкого напряжения …	км	
4	Кабельные ЛЭП высокого напряжения…	км	
5	Площадь опор	м 2	
6	Опоры:		
	1) металлические	штук (далее – шт)	
	2) деревянные с деревянными приставками	шт	
	3) деревянные с железобетонными приставками	шт	
	4) железобетонные	шт	7
	5) тросовые подвесы	шт	
7	Провода:		
	1) медные	км	
	2) алюминиевые	км	0,870
	3) сталеалюминиевые	км	
8	Кронштейны для светильников:		
	1) железобетонные	шт	
	2) металлические	шт	
9	Арматура уличного освещения:		
	1) светильники с лампами накаливания	шт	
	2) светильники с ртутными лампами	шт	

	3) светильники с люминесцетными лампами	шт	
10	Кабели:		
	1) Кабель силовой с алюминиевыми жилами напряжение 0,4кВ сечением 5х16мм2 *АВБбШв*-0,66	км	0,95
11	Муфты соединительные...	шт	
12	Муфты концевые	шт	
13	Контуры заземления	шт	1
14	Устройства грозозащиты	шт	
15	Дорожные покрытия кабельных сетей:		
	1) асфальтобетонные	м 2	
	2) булыжные	м 2	
	3) тротуары	м 2	

Заказчик **Садуов О.М.**

фамилия, имя, отчество (при его наличии), подпись руководителя

Место печати (при наличии)

Авторский надзор **Жолдасов Нуралы Диханович**

фамилия, имя, отчество (при его наличии), подпись эксперта

Место печати (при наличии)

Приложение 13 к акту приемки
объекта в эксплуатацию
форма

Технические характеристики объекта (сети, водоводы, коллекторы и тому подобное)

№ п/п	Наименование	Единицы измерения	Количество, протяженность	Примечание
1	2	3	4	5
Водопровод				
1	Водоводы (общая протяженность)	м		
	1) из стальных труб	м		
	2) из чугунных труб	м		
	3) из асбестоцементных труб	м		
	4) из железобетонных труб	м		
	5)	м		
2	Распределительная сеть (общая протяженность)	м	105	
	1) из стальных труб	м		
	2) из чугунных труб	м		
	3) из асбестоцементных труб	м		
	4) из полиэтиленовых труб	м	105	
	5)	м		
3	Прочие устройства			
	Смотровой колодец	шт		
	Задвижка d- 50	шт		
	" d-	шт		
	" d-	шт		
	Вентили d-	шт		
	" d-	шт		
	" d-	шт		

	Кран d- 40	шт		
	" d- 32	шт	1	
	" d-	шт		
	Гидрант	шт	1	
	Водопроводный ввод	шт		
	Водоразборная колонка	шт		
	Стальной футляр	шт		
	Питьевой фонтанчик	шт		
Канализация				
1	Коллекторы (общая протяженность)	м		
	1) из керамических труб	м		
	2) из чугунных труб	м		
	3) из бетонных труб	м		
	4) из асбестоцементных труб	м		
	5) из железобетонных труб	м		
	6)	м		
	7)	м		
2	Канализационная сеть (общая протяженность)	м	75,5	
	1) из керамических труб	м		
	2) из чугунных труб	м		
	3) из бетонных труб	м		
	4) из асбестоцементных труб	м		
	5) из железобетонных труб	м		

	6) из полиэтиленовых труб	м	75,5	
3	Прочие устройства			
	Смотровой колодец	шт	4	
	Выпуск	шт		

Горизонтальный разрез колодца	Вертикальный разрез колодца
Масштаб _____	Масштаб _____

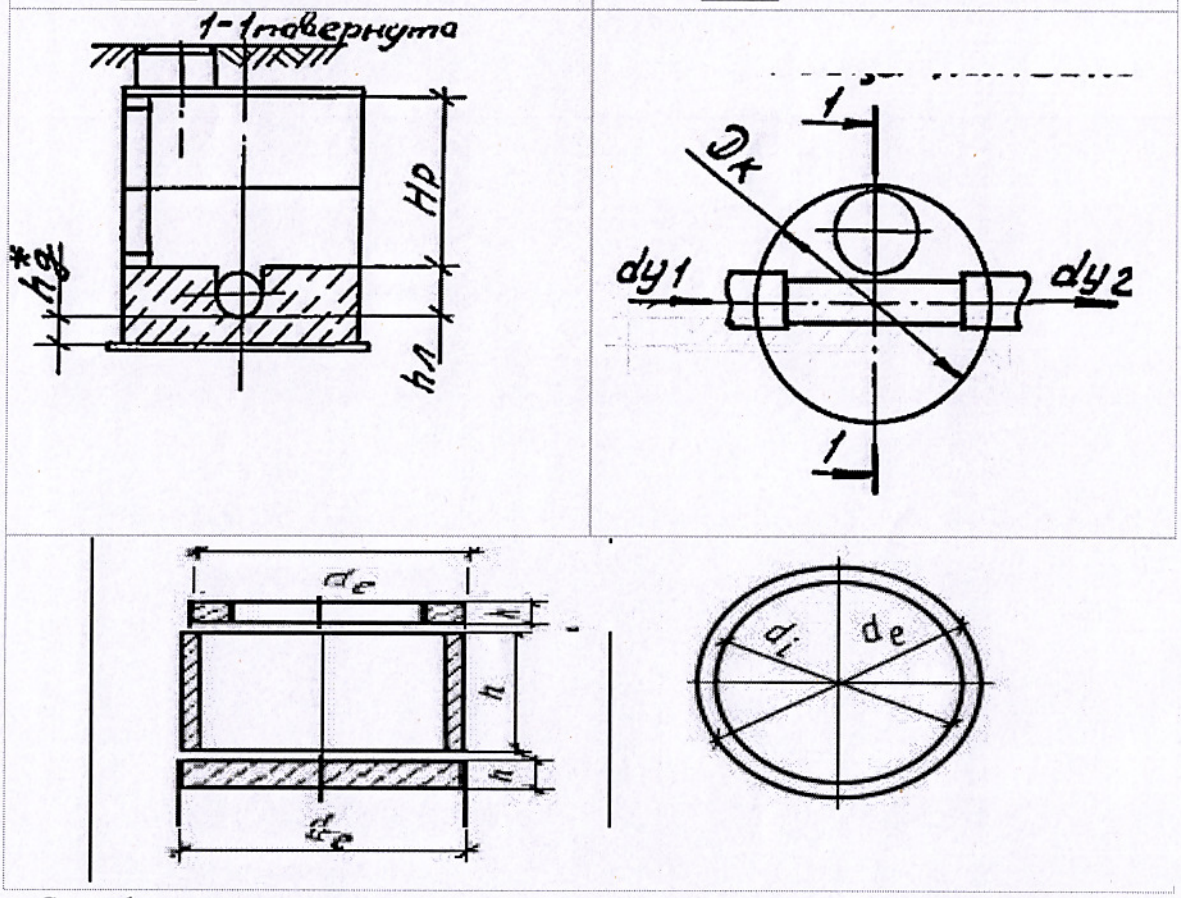

Спецификация

№ п/п	Наименование	Марка	Материал	Диаметр (мм) (размеры)	Количество	Примечание
1	Водопроводный колодец	ТП 901-09-11.84	железобетон	1500мм	1	
2	Канализационный колодец	ТП 902-09-22.84	железобетон	1000мм	2	
3	Канализационный				1	

	колодец	ТП 902-09-22.84	железобетон	1500мм		

Схема привязки колодца к постоянным точкам-ориентирам

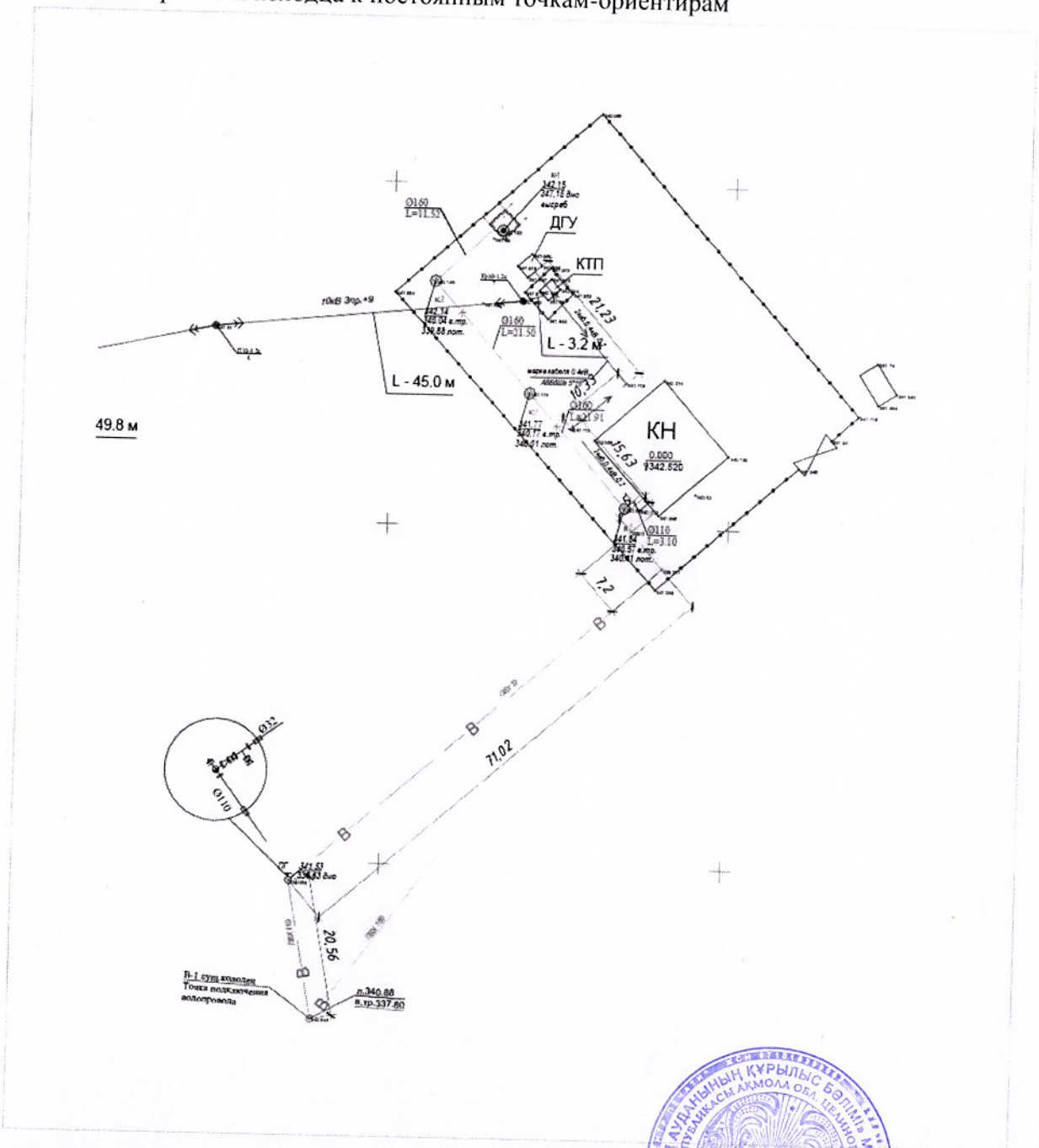

Заказчик **Садуов О.М.**

фамилия, имя, отчество (при его наличии), подпись руководителя

Место печати (при наличии)

Авторский надзор **Жолдасов Нуралы Диханович,**

фамилия, имя, отчество (при его наличии), подпись эксперта

Место печати (при наличии)

Приложение 16 к акту приемки
объекта в эксплуатацию
форма

Технические характеристики объекта (линии связи)

№ п/п	Наименование	Единицы измерения	Количество, протяженность
1	2	3	4
1	Воздушные линии связи, в том числе:	км	0,460
	1) марка ТППэпЗ 10*2*0,4	км	0,460
	2) марка	км	
	3) марка	км	
2	Кабельные линии связи, в том числе:	км	
	1) марка	км	
	2) марка	км	
	3) марка	км	
3	Опоры, в том числе:	шт	10
	1) металлические	шт	
	2) деревянные	шт	
	3) анкерные	шт	
	4) железобетонные	шт	10
	5) тросовые подвесы	шт	
4	Колодцы сетевые, в том числе:	шт	
	1) ККС 1	шт	
	2) ККС 2	шт	
	3) ККС 3	шт	
	4) ККС 4	шт	

	5) ККС 5	шт	
5	Муфты соединительные	шт	
6	Коллекторы коммуникационные в том числе:		
	1) керамические	км	
	2) бетонные	км	
	3) асбесто-цементные	км	
	4) пластмассовые	км	
7	НУП (необслуживаемые усилительные пункты)	шт	
8	Прочие устройства		

Горизонтальный разрез колодца	Вертикальный разрез колодца
Масштаб _____	Масштаб _____
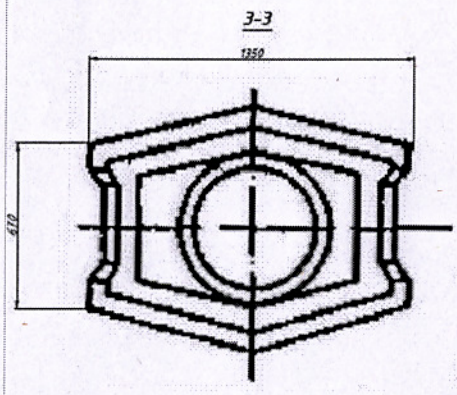	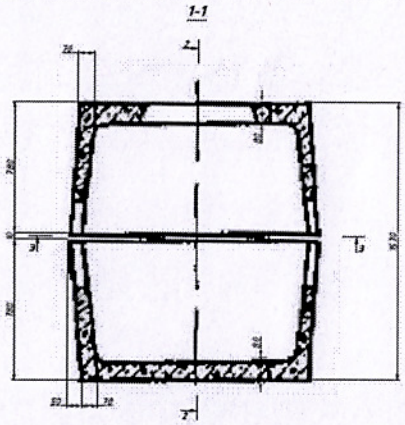

Спецификация

№ п/п	Наименование	Марка	Материал	Диаметр (мм) (размеры)	Количество	Примечание
1	Колодец телефонной канализации с решеткой	ККС-2	Ж/б	1350 х 1030 х 1570мм		

Горизонтальный разрез НУП	Вертикальный разрез НУП
Масштаб _____	Масштаб _____

Спецификация

№ п/п	Наименование	Марка	Единицы измерения	Материал	Количество (размеры)	Примечание

Схема привязки колодцев кабельной линии связи и НУП к постоянным точкам-ориентирам

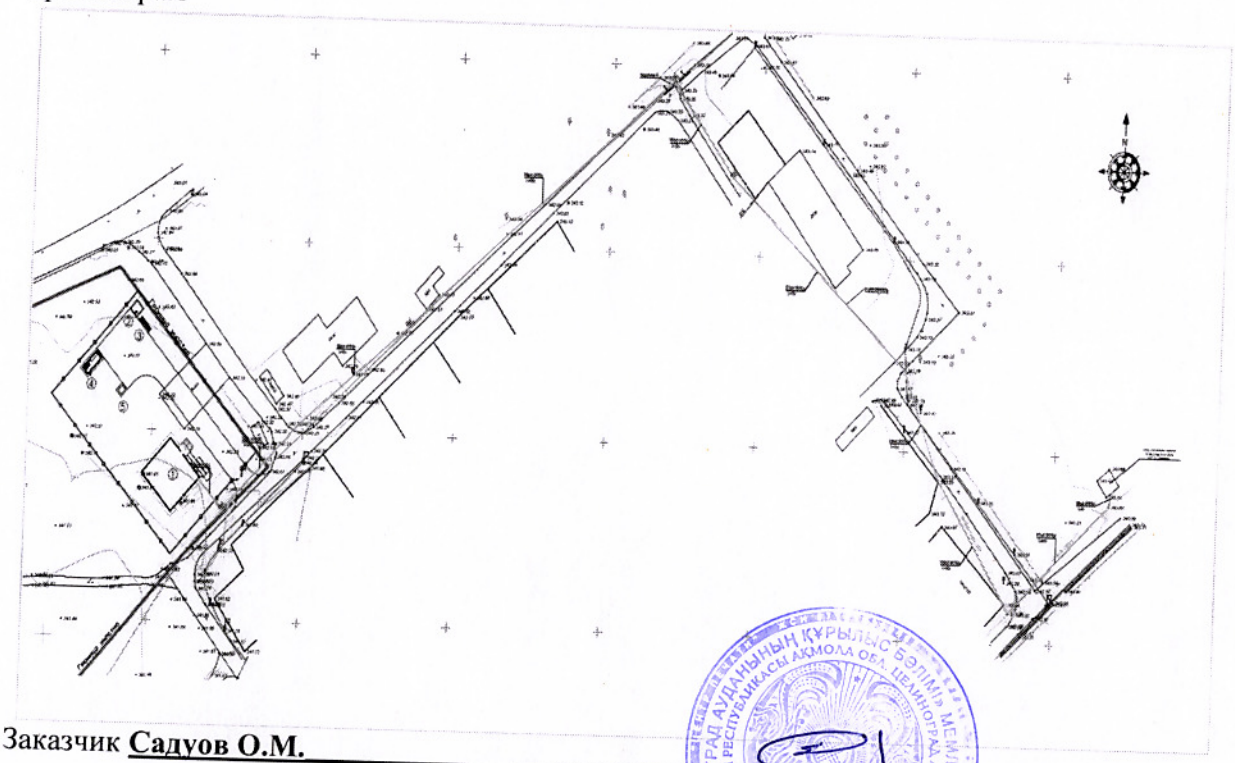

Заказчик **Садуов О.М.**

фамилия, имя, отчество (при его наличии), подпись руководителя

Место печати (при наличии)

Авторский надзор **Жолдасов Нуралы Диханович**

фамилия, имя, отчество (при его наличии), подпись эксперта

Место печати (при наличии)

Графическое исполнение

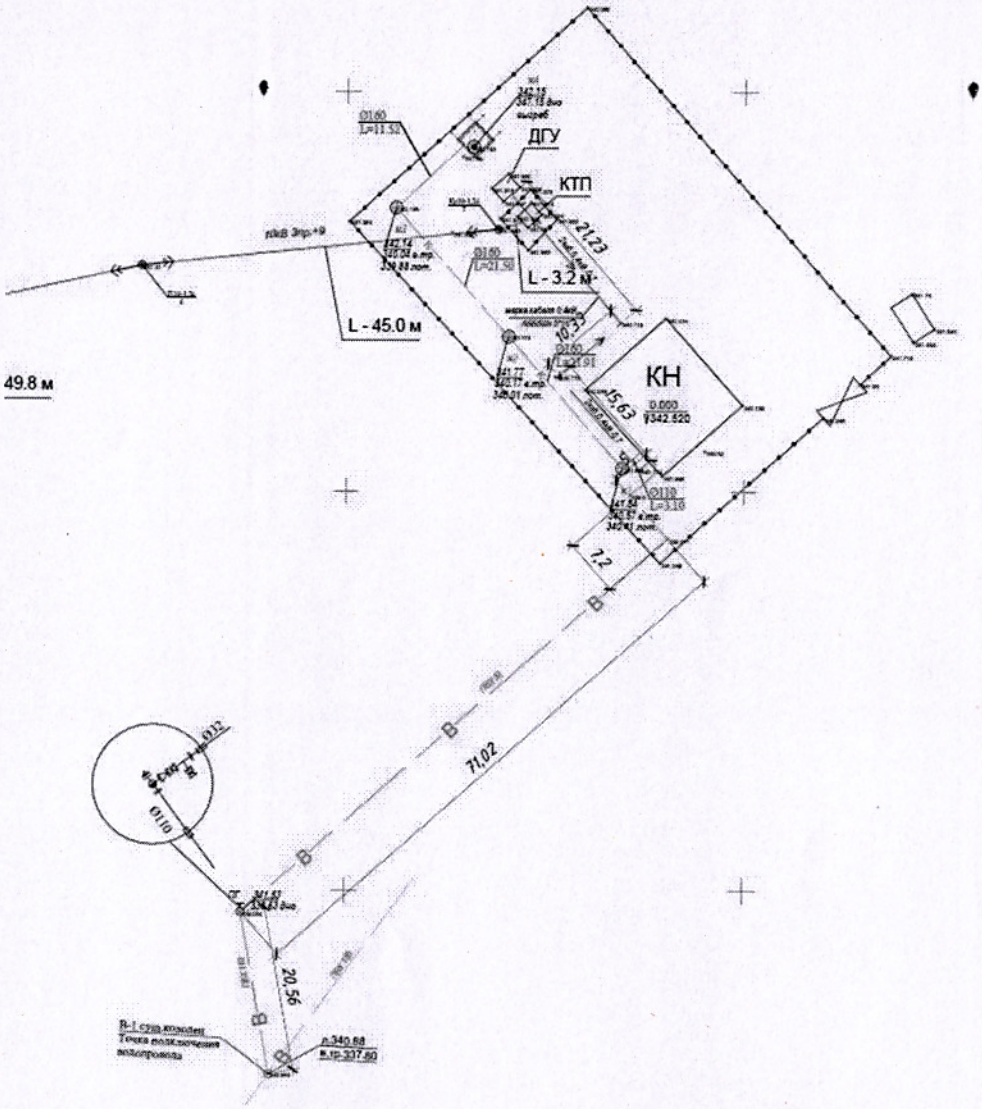

Мощность, производительность и так далее	Единица измерения	Фактически
		общая (с учетом ранее принятых)
Наружные сети водоснабжения. Труба полиэтиленовая ПЭ100 SDR17 - Ø32x2.0 питьевая	м	84
Наружные сети водоснабжения. Труба полиэтиленовая ПЭ100 SDR17 - Ø110x6.6 питьевая	м	21
Наружные сети канализации. Труба DN/ID 150 SN10 PE (с раструбом)	м	72
Наружные сети канализации.	м	3.5

Труба DN/ID 100 SN10 PE (с раструбом)		
Кабель силовой с алюминиевыми жилами напряжение 0,4кВ сечением 5х16мм2 *АВБбШв*-0,66	м	95
Провод с защитной изоляцией для воздушных линий электропередачи сеч.1х70мм²	м	3х290
Наружные сети связи.		
Кабель связи телефонный в полиэтиленовой оболочке ТППэп3 10*2*0,4	м	460
Дизель генератор мощностью 40кВт	шт.	1
Комплектная трансформаторная подстанция наружной установкой с трансформатором мощ. 63кВА КТП-63-10/0,4кВ	к-т.	1

Авторский надзор **Жолдасов Нуралы Диханович**,

фамилия, имя, отчество (при его наличии), подпись эксперта

Место печати (при наличии)

Прошито, пронумеровано и скреплено

печатью 16 (Шестнадцать) листов

Должность _____

_____

Подпись _____ / _____ /