РЕСПУБЛИКА КАЗАХСТАН
ТОО "BUILD PROJECT"

BUILDPROJECT
создаем будущее

Рабочий проект

Капитальный ремонт здании ГККП Алгинский районный дом культуры котельной и прилегающей территорий по адресу Актюбинская область Алгинский район город Алга ул Жигер дом3

Архитектурно-строительная часть

Том 1

АС-2/2022

г. Актобе 2022г

Взам. инв.N	
Подпись и дата	
Инв N подл.	

Формат А3

РЕСПУБЛИКА КАЗАХСТАН
ТОО "BUILD PROJECT"

BUILDPROJECT
создаем будущее

Рабочий проект

Капитальный ремонт здании ГККП Алгинский районный дом культуры котельной и прилегающей территорий по адресу Актюбинская область Алгинский район город Алга ул Жигер дом3

Архитектурно-строительная часть

Том 2

АС-2/2022

Директор Таран В. В.

г. Актобе 2022г

Взам. инв.N
Подпись и дата
Инв N подл.

Формат А3

ВЕДОМОСТЬ ОСНОВНЫХ КОМПЛЕКТОВ.

Обозначение	Наименование	Примечание
–АС	Архитектурно–строительные решения	
–ОВ	Отопление и вентиляция	
–ВК	Водопровод и канализация	
–ЭМО	Электроосвещение и силовое оборудование	

ВЕДОМОСТЬ ССЫЛОЧНЫХ ДОКУМЕНТОВ

Обозначение	Наименование	Примечание
СН РК 3.02–07–2014	Общественные здания и сооружения	
СН РК 2.02–01–2014	Пожарная безопасность зданий и сооружений	
СН РК 3.02–37–2013	Крыши и кровли	
СН РК 1.04–26–2011	Реконструкция, капитальный и текущий ремонт	
	жилых и общественных зданий	

ВЕДОМОСТЬ РАБОЧИХ ЧЕРТЕЖЕЙ ОСНОВНОГО КОМПЛЕКТА

Лист	Наименование	Примечание
1	Общие данные.	
2	Общие данные.	
3	Общие данные.	
4	Перспективный вид	
5	Фасады	
6	Узлы системы винтилируемого фасада	
7	План 1–го этажа до капитального ремонта	
8	План 2–го этажа до капитального ремонта	
9	План техэтажа до капитального ремонта	
10	План демонтажно–монтажных работ 1–го этажа	
11	План демонтажно–монтажных работ 2–го этажа	
12	План демонтажно–монтажных работ техэтажа	
13	План 1–го этажа после капитального ремонта	
14	План 2–го этажа после капитального ремонта	
15	Узлы по устройству окон	
16	План цоколя и отмостки	
17	План демонтажно–монтажных работ кровли	
18	Узел 1. Закладка дверного проема	
19	Ограждение ОГ–1	
20	Ограждение ОГ–2	
21	Капитальный ремонт котельный	
22	Холодный склад	

Согласовано

Согласовано

Отдел ОВ

Отдел ЭМО

Отдел ВК

Взам. инв. N

Подп. и дата

Инв. N подл.

Изм.	Кол. уч.	Лист	№ док.	Подпись	Дата				
						АС-2/2022			
						Капитальный ремонт здании ГККП Алгинский районный дом культуры котельной и прилегающей территорий по адресу Актюбинская область Алгинский район город Алга ул Жигер дом3			
ГИП		Саимова				Архитектурно - строительная часть	Стадия	Лист	Листов
							РП	1	22
Выполнил		Сергазиева				Общие данные	ТОО "Build Project"		

Формат А3

ПЕРЕЧЕНЬ АКТОВ ОСВИДЕТЕЛЬСТВОВАНИЯ СКРЫТЫХ РАБОТ

Наименование актов	Обоснование	Необ-ход.(+) нет.(–)	Примечание
ОСНОВАНИЯ И ФУНДАМЕНТЫ по СН РК 5.01.02–2013			
Акт приемки естественного основания	п.1.11, прилож.2, п.1А	+	
Акт приемки закрепленных грунтов основания	п.14.8, прилож.2, п.1Б	+	
Акт приемки обратных засыпок и оснований под полы	п.4.26, прилож.2, п.1Д	+	
БЕТОННЫЕ И ЖЕЛЕЗОБЕТОННЫЕ КОНСТРУКЦИИ по СНиП РК 5.03–33–2005			
Акты приемки опалубки	п.1.6, 2.109	+	
Акт приемки арматурной стали, закладных деталей и	п.1.6, 2.95	+	
Акт приемки смонтированной арматуры, закладных	п.2.9	+	
деталей и анкеров, закрываемых при бетонировании			
Акт геодезического контроля установки фундаментных	п.2.9	–	
болтов			
Акты приемки готовых конструкций	п.2.112	+	с исполнительной
анкеров			схемой
МЕТАЛЛИЧЕСКИЕ, БЕТОННЫЕ И ЖЕЛЕЗОБЕТОННЫЕ КОНСТРУКЦИИ СБОРНЫЕ по СНиП РК 5.03–37–2005			
Акт приемки конструкций	п.1.6	+	
Промежуточные акты приемки смонтированных	п.1.22	+	с исполнительной
конструкций			схемой
Акт приемки узлов сопряжения конструкций	п.1.22, 3.43	+	
Акт приемки замоноличиваемых стыков и швов	п.1.22, 3.43	+	
Акт приемки сварочных работ	п.1.22, 3.43, 8.77	+	
Акт приемки антикоррозийной защиты соединений	п.3.42	+	
ЗАЩИТА СТРОИТЕЛЬНЫХ КОНСТРУКЦИЙ ОТ КОРРОЗИИ по СН 2.01–01–2013			
Акт приемки изоляционных материалов		+	
Акт приемки защищаемых поверхностей конструкций		+	

1. ОБЩАЯ ЧАСТЬ

Проект "Капитальный ремонт здания Алгинский районный домкультуры расположенное по адресу: Актюбинская область, Алгинский район город Алга разработан на основании задания на проектирование

2. ХАРАКТЕРИСТИКИ ЗДАНИЯ

Уровень ответственности – II
Степень огнестойкости – II
Категория здания по взрывопожарной и пожарной опасности – Д
Класс функциональной пожарной опасности Ф 4.1.
Класс конструктивной пожарной опасности здания С1
Класс пожарной опасности строительных конструкций К2
Срок службы здания – не менее 50 лет
Год постройки –1938г.

3. УЧАСТОК СТРОИТЕЛЬСТВА

Участок строительства относится к IВ климатическому району
с расчетной температурой наружного воздуха –36,0°С наиболее холодной пятидневки.
С обычными геологическими условиями.
нормативная ветровая нагрузка 38кгс/м2,
нормативная снеговая нагрузка 100кгс/м2.

4. АРХИТЕКТУРНО– СТРОИТЕЛЬНАЯ И КОНСТРУКТИВНАЯ ЧАСТИ ПРОЕКТА

За нулевую отметку принята отметка чистого пола первого этажа.
Технические характеристики существующего объекта:
Существующее здание дом культуры – двухэтажное здание сложной формы, с подвалом и техэтажом высотой первого этажа ? 3,7м., высотой второго этажа ? 3,60м., техэтажа 3,2м.
Фундаменты – ленточные из сборных бетонных блоков и железобетонных плит фундаментов
Наружные стены – кирпичные.
Внутренние стены и перегородки – кирпичные.
Перекрытие и покрытие – железобетонные многопустотные плиты
Перемычки – железобетонные.
Крыша – чердачная деревянная, покрытая металлочерепицей Монтерей толщ.0,7мм
Водосток – наружный, неорганизованный.
Окна – металлопластиковые
Двери –железные металлопластиковые деревянные
Полы – керамическая плитка, линолеумное покрытие, ковролан
Отмостка – бетонная.

5. НАРУЖНАЯ ОТДЕЛКА

Наружные стены –выполнить утепление наружных стен утеплителем БСТВ–50, D=55кг/м3, толщиной 120мм с последующим устройством керамогранитной плиткой на вентилируемом каркасе
Цоколь – покрасить фасадной краской

6. ВНУТРЕННЯЯ ОТДЕЛКА

Указания по внутренней отделке представлены в ведомости помещений отделки.
Для отделки помещений предусмотреть стрпоительные материалы, подтверждающие их качество и безопасность.

7. ОБЩИЕ УКАЗАНИЯ ПО ПРОИЗВОДСТВУ РАБОТ

Производство работ выполнять в соответствии СП РК 1.03–106–2012 «Охрана труда и техника безопасности в строительстве».
Скрытые работы подлежат освидетельствованию с составлением акта на завершенную часть работ по форме, согласно приложений Г И Д СН РК 1.03–00–2011 "Строительное производство. Организация строительства предприятий, зданий и сооружений". Подрядная строительная организация должна иметь в наличии сертификаты, технические или другие документы, удостоверяющие качество материалов, конструкций и деталей, примененных при производстве строительно–монтажных работ.
Акты приемки скрытых работ:
– насыпные основания под полы. грунтовые подушки;
– монтаж кровли.
– втрамбовывание в дно котлованов жесткого материала (щебень, гравий);
– все виды арматурных работ при дальнейшем бетонировании конструкций, а также установка закладных частей и деталей;
– акты скрытых работ на установку закладных и их антикоррозионная защита;

8. ОРГАНИЗАЦИЯ СТРОИТЕЛЬСТВА.

Строительно – монтажные работы предусматривается осуществить в одну очередь
Производство СМР производить в соответствии с действующими нормами и правилами по производству работ.

9. ПРОТИВОПОЖАРНЫЕ МЕРОПРИЯТИЯ

Группа возгораемости строительных материалов, применяемых для облицовки поверхностей – II.
Противопожарные мероприятия предусмотрены согласно СП РК 2.02–101–2014 «Пожарная безопасность зданий и сооружений».
Ширина выходов соответствует количеству эвакуируемых.
Двери наружные выполнены самозакрывающиеся с уплотнителями в притворах, открываются по направлению путей эвакуации.

Взам. инв. N | Подп. и дата | Инв. N подл.

Изм.	Кол. уч.	Лист	№ док.	Подпись	Дата				
						АС-2/2022			
						Капитальный ремонт здании ГККП Алгинский районный дом культуры котельной и прилегающей территорий по адресу Актюбинская область Алгинский район город Алга ул Жигер дом3			
ГИП		Саимова				Архитектурно - строительная часть	Стадия	Лист	Листов
							РП	2	
Выполнил		Сергазиева				Общие данные(продолжение)	ТОО "Build Project"		

Формат А2

10. УКАЗАНИЯ ПО ЗАЩИТЕ КОНСТРУКЦИЙ ОТ КОРРОЗИИ

1. Антикоррозионная защита стальных изделий разработана в соответствии с требованиями СН РК 2.01–01–2013 "Защита строительных конструкций от коррозии"; СП РК 2.01–101–2013 "Защита строительных конструкций от коррозии".
2. Все стальные конструкции и выступающие из бетона части закладных деталей, доступные для возобновления защитных покрытий, окрасить эмалью ПФ–115 ГОСТ 6465–76 за 2 раза по грунту ГФ–021 ГОСТ 25129–82 (один слой).

Металлические конструкции перед нанесением огнезащитной краски должны быть очищены от ржавчины, пыли, отслоившихся старых покрытий. Все загрязнения удаляются водой или или растворителем, места с поврежденной грунтовкой очищаются и грунтуются заново.

11. ПРОИЗВОДСТВО РАБОТ В ЗИМНЕЕ ВРЕМЯ

Производство работ в зимнее время вести с соблюдением следующих технических указаний:
- Приготовление растворов для зимней кладки производить согласно СН РК 5.01–014–2013–
Кладка фундаментов на замерзшее основание запрещена
- Засыпка пазух фундаментов производить только талым грунтом
- Марка кирпича керамического М100, раствора М75 – Марка кирпича по морозостойкости F25
- Использование замерзшего, а затем отогретого водой раствора запрещается
- Кладку вести на растворах с противоморозными добавками (10% поташа от массы цемента)
- Под перемычки опирающиеся на кирпичные стены установить временные крепления до достижения кладкой 80% проектной прочности

КАПИТАЛЬНЫЙ РЕМОНТ ЗДАНИЯ ШКОЛЫ ПРЕДПОЛАГАЕТ:

Выполнить ремонт наружных стен.
Выполнить демонтажно–монтажные работы.
Выполнить внутренние отделочные работы согласно ведомости отделки.
Заменить напольное покрытие согласно экспликации полов.
Выполнить замену металлопластиковых оконных блоков на блоки ПВХ с двухкамерными стеклопакетами тами. Наружные откосы оконных проемов отукатурить цементно–песчаным раствором М75
Выполнить замену дверных блоков.
Выполнить замену существующих плинтусов.
Выполнить замену оконных сливов.
Выполнить отмостку по периметру здания
Выполнить покраску цокольной ччасти фасадной краской
Выполнить утепление наружных стен утеплителем БСТВ–50, D=55кг/м3, толщиной 120мм с последующим оштукатуриванием цементно–песчаным растовром М75 и общивкой керамогранитной плиткой
Выполнить установку пандусов на запасных выходах
Выполнить устройство неорганизованного водостока
Выполнить благоустройство территорий в виде ремонта ограждений и устройство брусчатки
Выполнить холодный склад из металлических каркасов с общивкой профнастилом

12. ТЕХНИКО–ЭКОНОМИЧЕСКИЕ ПОКАЗАТЕЛИ

N п/п	Наименование	Ед. измерения	Количество
1	Общая площадь	$м^2$	2188,1
2	Площадь застройки	$м^2$	1638,7
3	Строительный объем	$м^3$	18845
4	Этажность (в т.ч. подвал)		3

13. УКАЗАНИЯ ПО ПРОИЗВОДСТВУ РАБОТ И ТЕХНИКЕ БЕЗОПАСНОСТИ.

При производстве работ руководствоваться требованиями СН РК 1.03–05–2011 "Охрана труда и техника безопасности в строительстве"

14. ОХРАНА ОКРУЖАЮЩЕЙ СРЕДЫ

Вредных выбросов в атмасферу нет.
Вывоз строительного мусора производится отдельным автотранспортом на специально отведенные для этого полигоны.

15. МЕРОПРИЯТИЯ ПО ЗАЩИТЕ ПРАВ МАЛОМОБИЛЬНЫХ ГРУПП НАСЕЛЕНИЯ

В соответствии с законом РК "О социальной защите инвалидов" устраивается пандус и туалет для инвалидов. Проектом предусматривается расширение входных дверей для маломобильных груп населения.

Взам. инв. N | Подп. и дата | Инв. N подл.

Изм.	Кол. уч.	Лист	№ док.	Подпись	Дата				
						АС-2/2022			
						Капитальный ремонт здании ГККП Алгинский районный дом культуры котельной и прилегающей территорий по адресу Актюбинская область Алгинский район город Алга ул Жигер дом3			
ГИП		Саимова				Архитектурно - строительная часть	Стадия	Лист	Листов
							РП	3	
Выполнил		Сергазиева				Общие данные (окончание)	ТОО "Build Project"		

Формат А3

						АС-2/2022
Изм.	Кол. уч.	Лист	№ док.	Подпись	Дата	Капитальный ремонт здании ГККП Алгинский районный дом культуры котельной и прилегающей территорий по адресу Актюбинская область Алгинский район город Алга ул Жигер дом3
ГИП	Саимова					Архитектурно - строительная часть — Стадия: РП; Лист: 4; Листов:
Выполнил	Сергазиева					Перспективный вид — ТОО "Build Project"

Формат А1

Инв. N подл.	Подп. и дата	Взам. инв. N

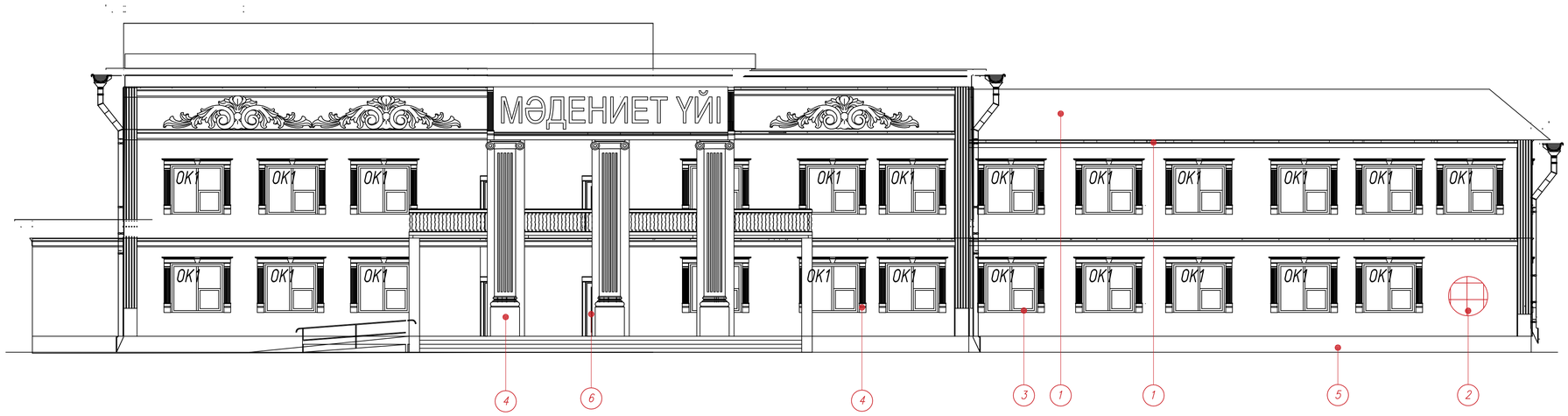

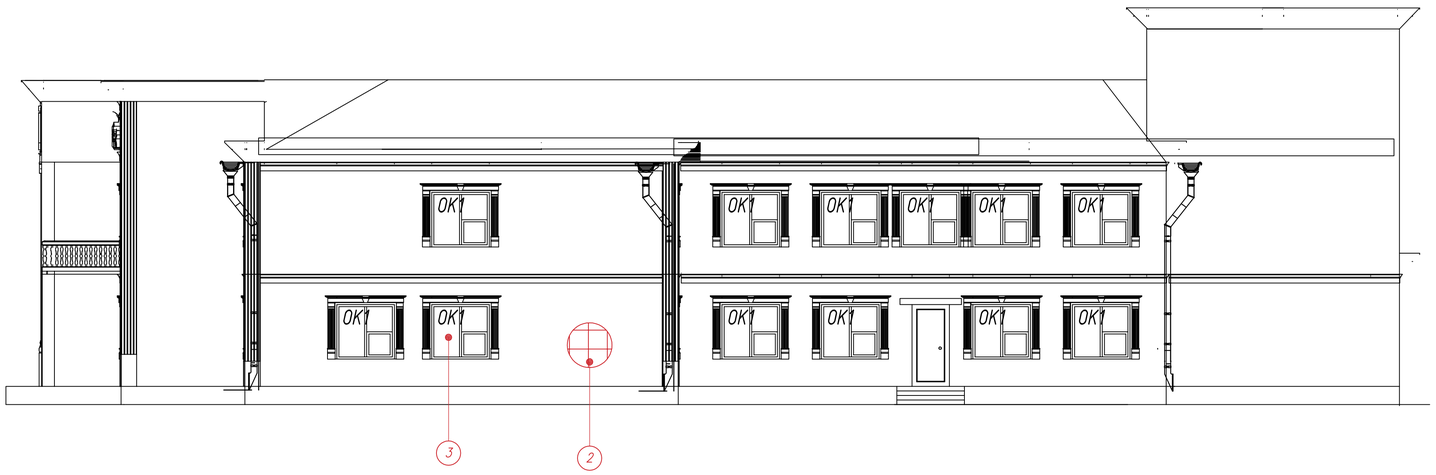

Ведомость наружных отделочных материалов

Тип	Цветовой эталон	Марка	Конструктивный элемент	Материал отделки	Прим.
1			Кровля	Металлочерепица	
2			Стена	Керамогранитная плитка t=10 мм	
3			Окна	Металлопластиковая	
4			Входная группа и балкон	Гипсовая лепнина	
5			Цоколь	Покраска за 2 раза	
6			Двери	Металлопластиковая	
7			Карниз	Металлосайдинг	

Взам. инв. N | Подп. и дата | Инв. N подл.

Изм.	Кол. уч.	Лист	№ док.	Подпись	Дата				
						АС-2/2022			
						Капитальный ремонт здания ГККП Алгинский районный дом культуры котельной и прилегающей территорий по адресу Актюбинская область Алгинский район город Алга ул Жигер дом3			
ГИП		Саимова				Архитектурно - строительная часть	Стадия	Лист	Листов
							РП	5	
Выполнил		Сергазиева				Фасады в осях	ТОО "Build Project"		

Формат А1

Узлы облицовки стен керамогранитной плиткой с утиплителем

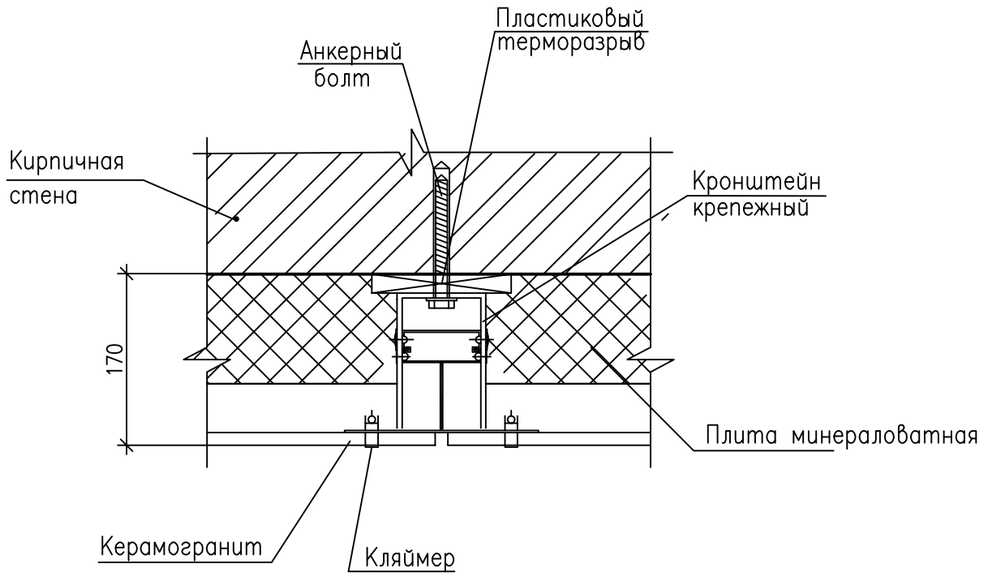

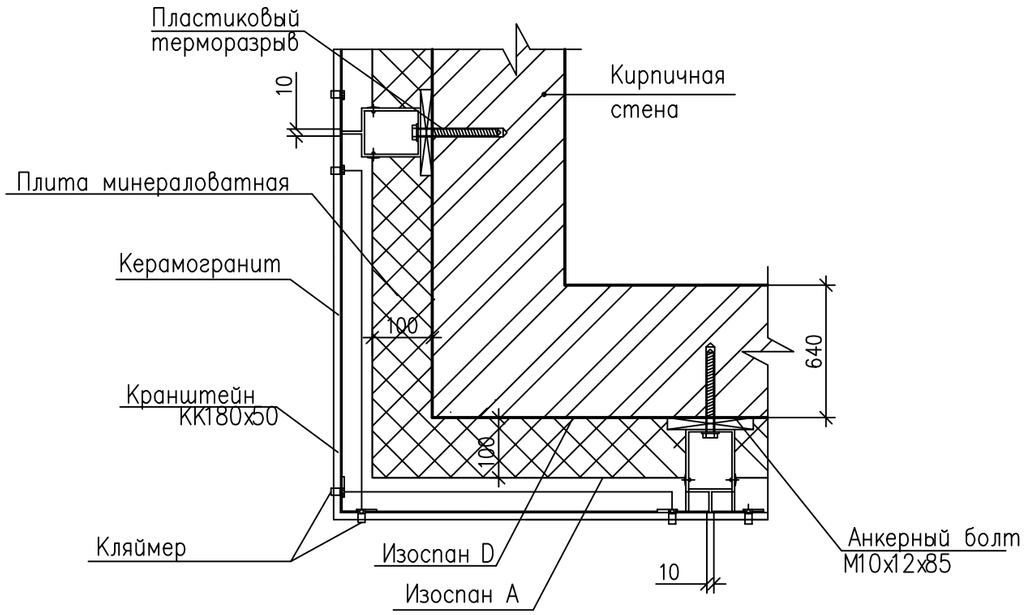

Спецификация конструктивных элементов

Поз.	Обозначение	Наименование	К-во шт	Масса ед. кг.	Примечание.
		Расход крепежных элементов по керамогранитным плиткам на 1 м2	2215		
1		Тарельчатый дюбель ø8мм,L=200)	5		
2		Плиты минераловатные толщ.100, м2	1,05		
3		Плита керамогранитная м2	1,05		
4		Гобразный КПГ 40х40, п.м	5		
5		Кронштейн КК 180х50х1,2 образный,шт	5		
6		Кляймер основной, шт	6		
7		Саморез 4,8х28,ш т	10		
8		Саморез 4,8х28 с ЭПДМ, шт	20		
9	ГОСТ 28778-90	Анкерный болт М10х12х85	10		

1. Количество элементов крепежа на 1м2 дано условно
2. Все доборные элементы уточничть у фирмы постовщика

1. Данный лист читать совместно с листом АС-8

						АС-2/2022
Изм.	Кол. уч.	Лист	№ док.	Подпись	Дата	Капитальный ремонт здании ГККП Алгинский районный дом культуры котельной и прилегающей территорий по адресу Актюбинская область Алгинский район город Алга ул Жигер дом3
ГИП		Саимова				Архитектурно - строительная часть
Выполнил		Сергазиева				Узлы облицовки стен керамогранитом

Стадия	Лист	Листов
РП	6	

ТОО "Build Project"

План 1-го этажа. М1:100

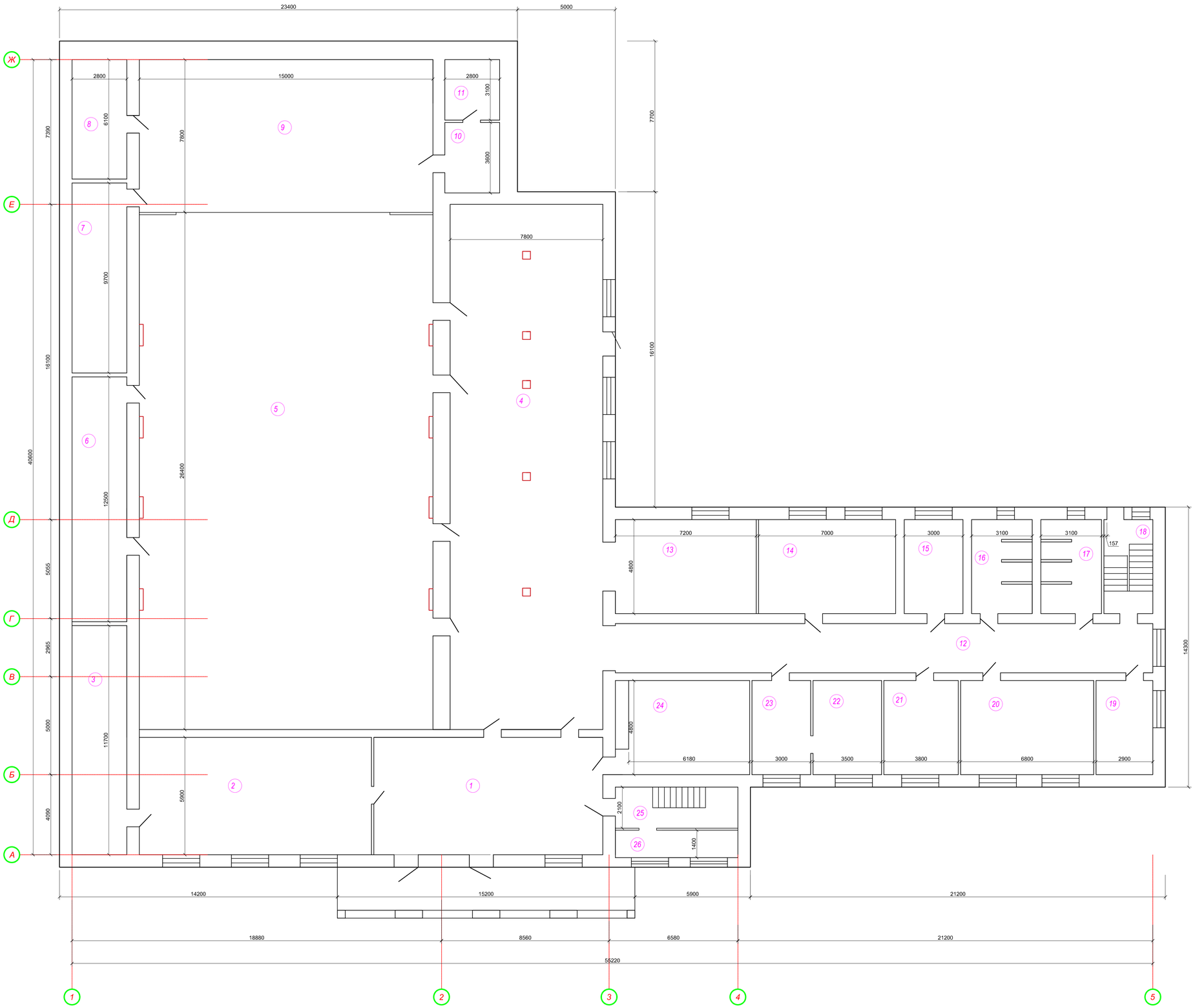

Экспликация помещений

№	Наименование	Площадь
1	Коридор	69,0
2	Бильярдная	66,7
3	Кладовая	32,8
4	Коридор	208,3
5	Зал	394,2
6	Коридор	35,0
7	Помещение	27,2
8	Помещение	17,1
9	Сцена	117,0
10	Коридор	10,1
11	Помещение	8,7
12	Коридор	62,1
13	Помещение	34,6
14	Кабинет	33,6
15	Кабинет	14,4
16	Санузел	14,0
17	Санузел	14,0
18	Лестница	12,0
19	Кабинет	13,9
20	Кабинет	32,3
21	Кабинет	18,1
22	Кабинет	16,6
23	Кабинет	14,4
24	Раздевальная	27,9
25	Лестница	12,8
26	Помещение	8,5
	Итого:	1315,3

1. Перечень чертежей и общие примечание см.л.АС -1
2. Все существующие отметки уточнить по месту
3. Экспликаций помещений существующего здания 1- го этажа приняты на основании техпаспорта зданий домкультуры №13217 от 13.07.2021 г.
4. Все существующие строительные конструкций дом культуры приняты на оснований Технического заключения о техническом состояний строительных конструкций здании ГКПП "Алгинский районный дом культуры " котельной и прилегающей территорий по адресу:Актюбинская область, Алгинский район, город Алга, ул.Жадигер, дом №3

						АС-2/2022
Изм.	Кол. уч.	Лист	№ док.	Подпись	Дата	Капитальный ремонт здании ГККП Алгинский районный дом культуры котельной и прилегающей территорий по адресу Актюбинская область Алгинский район город Алга ул Жигер дом3
ГИП	Саимова					Архитектурно - строительная часть — Стадия: РП; Лист: 7; Листов:
Выполнил	Сергазиева					План 1-го этажа до капитального ремонта — ТОО "Build Project"

Формат А1

План 2-го этажа. М1:100

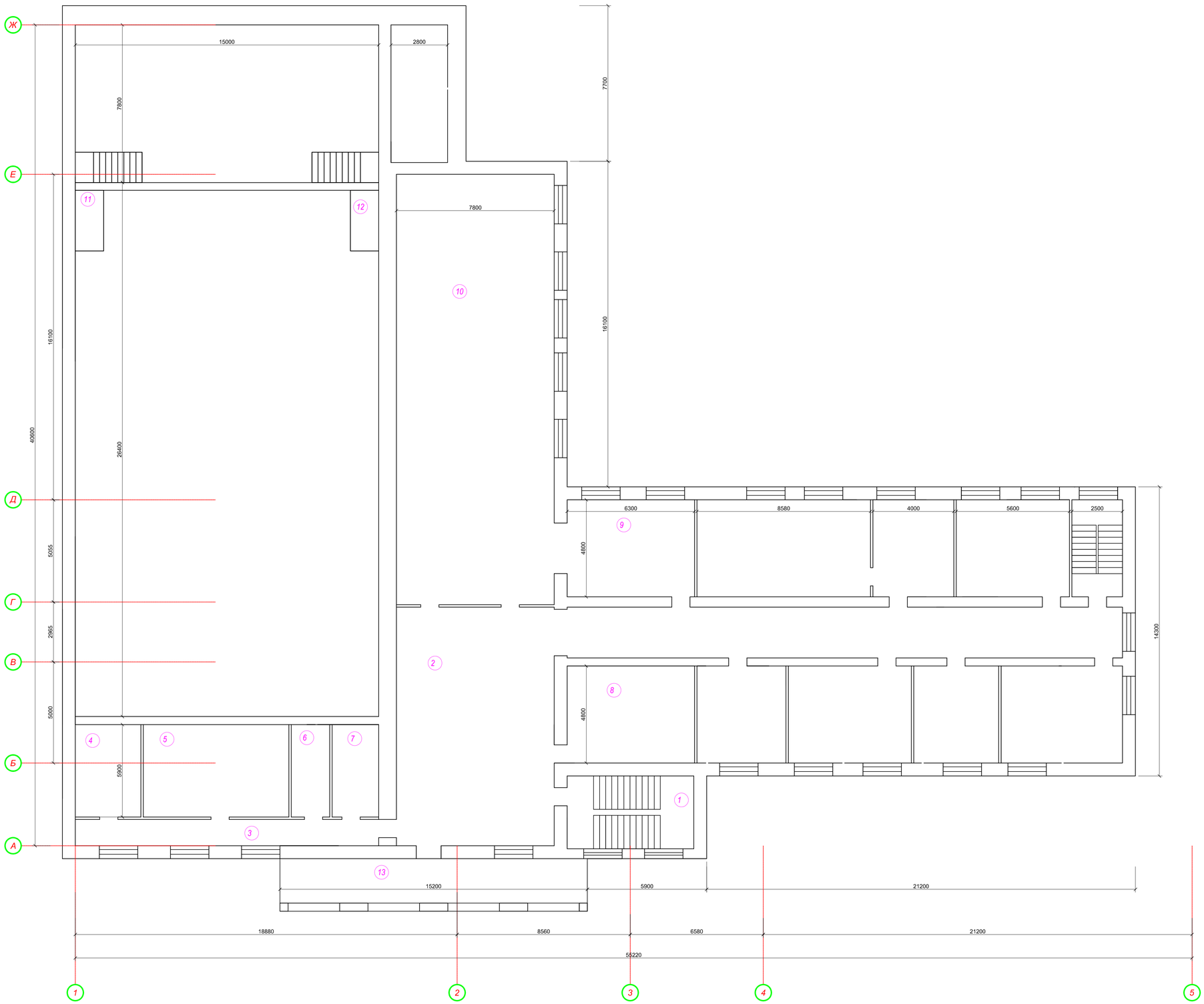

Экспликация помещений

№	Наименование	Площадь
1	Лестница	22,0
2	Коридор	92,5
3	Коридор	19,5
4	Кабинет	13,6
5	Кабинет	32,1
6	Кабинет	28,3
7	Кабинет	28,4
8	Кабинет	47,6
9	Кабинет	28,4
10	Зал	31,3
11	Балкон	1,5
12	Балкон	1,5
13	Балкон	11,4
	Итого:	455,0

1. Перечень чертежей и общие примечание см.л.АС -1
2. Все существующие отметки уточнить по месту
3. Экспликаций помещений существующего здания 2- го этажа приняты на основании техпаспорта зданий домкультуры №13217 от 13.07.2021г.
4. Все существующие строительные конструкций дом культуры приняты на оснований Технического заключения о техническом состояний строительных конструкций здании ГКПП "Алгинский районный дом культуры" котельной и прилегающей территорий по адресу:Актюбинская область, Алгинский район, город Алга, ул.Жадигер, дом №3

						АС-2/2022			
						Капитальный ремонт здании ГККП Алгинский районный дом культуры котельной и прилегающей территорий по адресу Актюбинская область Алгинский район город Алга ул Жигер дом3			
Изм.	Кол. уч.	Лист	№ док.	Подпись	Дата				
ГИП		Саимова				Архитектурно - строительная часть	Стадия	Лист	Листов
							РП	8	
Выполнил		Сергазиева				План 2-го этажа до капитального ремонта	ТОО "Build Project"		

Формат А1

Технический этаж. М1:100

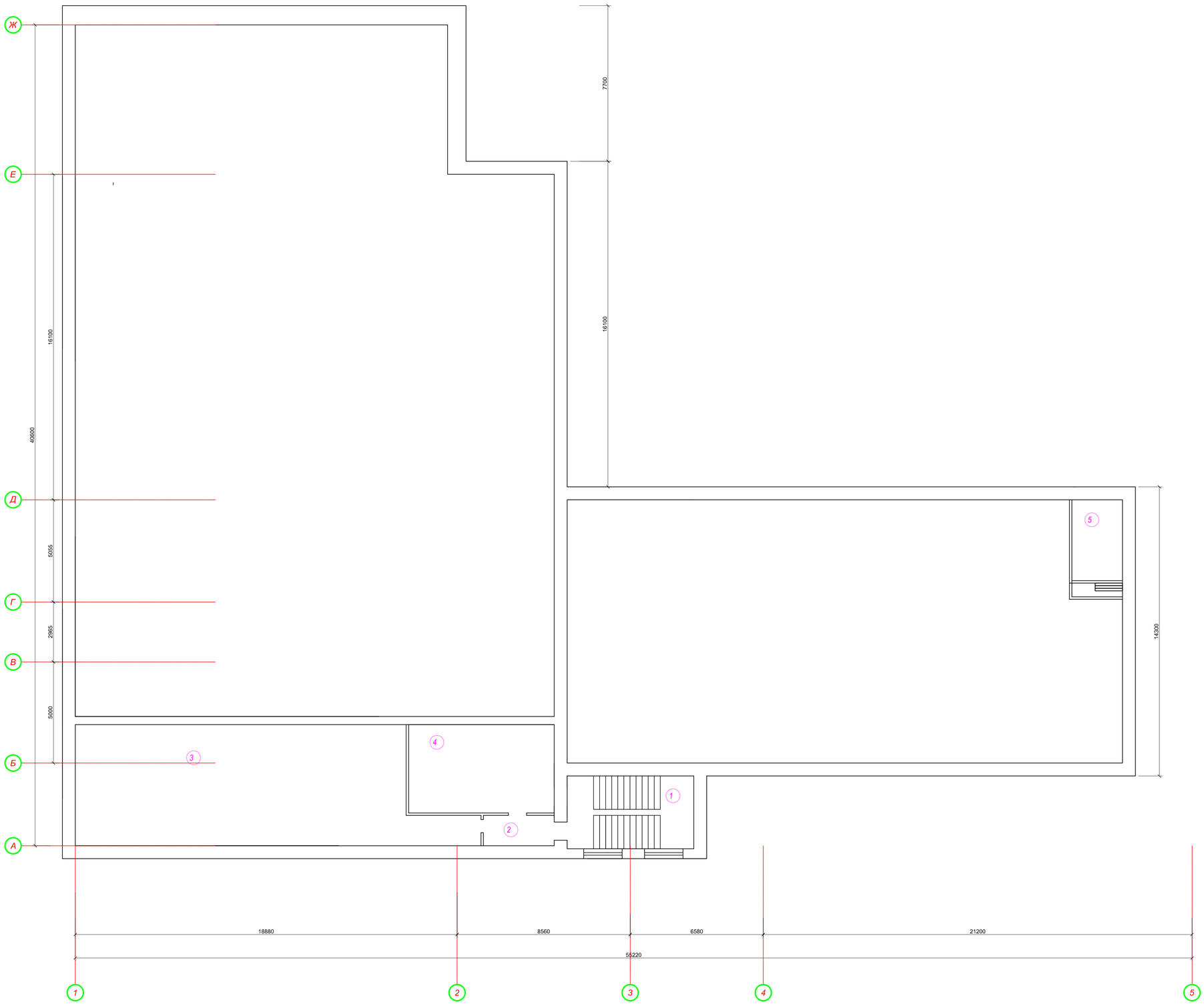

Экспликация помещений

№	Наименование	Площадь
1	Лестница	22,0
2	Коридор	8,2
3	Помещение	97,9
4	Помещение	28,1
5	Помещение	10,0
	Итого:	166,2

1. Перечень чертежей и общие примечание см.л.АС -1
2. Все существующие отметки уточнить по месту
3. Экспликаций помещений существующего здания 3- го этажа приняты на основании техпаспорта зданий домкультуры №13217 от 13.07.2021 г.
4. Все существующие строительные конструкций дом культуры приняты на оснований Технического заключения о техническом состояний строительных конструкций здании ГКПП "Алгинский районный дом культуры" котельной и прилегающей территорий по адресу:Актюбинская область, Алгинский район, город Алга, ул.Жадигер, дом №3

						АС-2/2022			
Изм.	Кол. уч.	Лист	№ док.	Подпись	Дата	Капитальный ремонт здании ГККП Алгинский районный дом культуры котельной и прилегающей территорий по адресу Актюбинская область Алгинский район город Алга ул Жигер дом3			
ГИП	Саимова					Архитектурно - строительная часть	Стадия: РП	Лист: 9	Листов:
Выполнил	Сергазиева					План техэтажа до капитального ремонта	ТОО "Build Project"		

Формат А1

План демонтажно-монтажных работ 1-го этажа

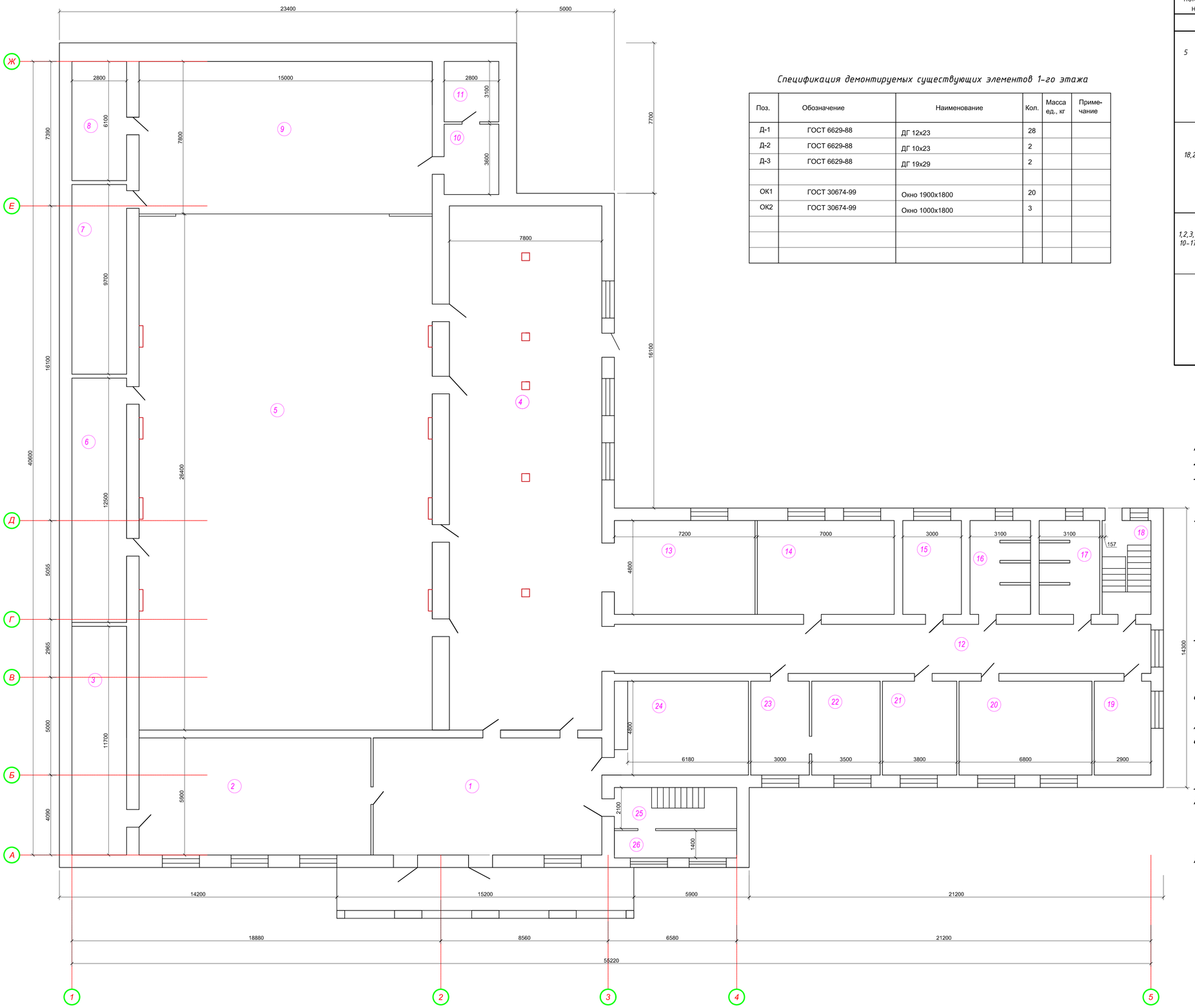

Спецификация демонтируемых существующих элементов 1-го этажа

Поз.	Обозначение	Наименование	Кол.	Масса ед., кг	Приме-чание
Д-1	ГОСТ 6629-88	ДГ 12х23	28		
Д-2	ГОСТ 6629-88	ДГ 10х23	2		
Д-3	ГОСТ 6629-88	ДГ 19х29	2		
ОК1	ГОСТ 30674-99	Окно 1900х1800	20		
ОК2	ГОСТ 30674-99	Окно 1000х1800	3		

Экспликация демонтируемых полов 1-го этажа

Наимено-вание помеще-ния	Тип пола	Схема пола или тип пола по серии	Элементы пола и их толщина	Площ пола м^2	Приме-чание
1 этаж					
5	1		1. Комерческое покрытие (линолеум) на теплоизолирующей основе -5мм 2. Существующее покрытие (стяжка цементно-песчаная) -20мм 3. Существующее основание пола	394,2	
18,25,26	2	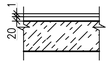	1. Масляная покраска за 2 раза -1мм 2. Цементно-песчаная стяжка -20мм 3. Существующее основание лестницы	33,3	
1,2,3,4,6,7,8, 10-17,19-24	3		1. Покрытие керамическая плитка с прослойкой из цементно-песчаного раствора -20мм 2. Стяжка бетон кл.В7,5 на мелкозернистом наполнителе -40мм 3. Гидроизоляция 2 слоя изола ГОСТ10296-79 на горячей битумной мастике -5мм 4. Существующеее основание пола	877,7	
9	4		1. Ковролан -3,5мм 2. Существующее покрытие (стяжка цементно-песчаная) -40мм 3. Существующее основание пола	117,0	

1. Перечень чертежей и общие примечание см.л.АС-1
2. Все существующие отметки уточнить по месту
3. Экспликаций помещений существующего здания 1-го этажа приняты на основании техпаспорта зданий домкультуры №13217 от 13.07.2021г.
4. Все существующие строительные конструкций дом культуры приняты на оснований Технического заключения о техническом состояний строительных конструкций здании ГКПП "Алгинский районный дом культуры" котельной и прилегающей территорий по адресу:Актюбинская область, Алгинский район, город Алга, ул.Жадигер, дом №3 выполненными ТОО "Актобе ГенСтрой" в 2021 году
5. Существующею облицовку фасадаи колонн главного входа из Алюкабонда и керамической плитки демонтировать с последующим частичным ремонтом штукатурного слоя. Ориентировачный объем 716 м^2.
6. Произвести зачистку отделочного покрытия стен и потолков. Ориентировачный объем-3876 м^2
7. Схему усиления закладки оконного проема см.л.АС-
8. Ограждения и поручни лестничной клетки демонтировать ориентировачный объем - 33 п.м(на все здание)
9. Демонтаж подвесного потолка Армстронг -671,5
10. Согласно техническому заключению о техническом состоянии выданным ТОО "АктобеГенСтрой" существующие окна и двери 1-го этажа демонтировать,и выполнить вновь согласно проекту
11. Выполнить ремонт подвала с последующей побелкой водоэмульсионкой за 2 раза. Вход в подвал расчистить и покрасить масляной краской за 2 раза по грунтовке ГФ-115

Изм.	Кол. уч.	Лист	№ док.	Подпись	Дата				
						АС-2/2022			
						Капитальный ремонт здании ГККП Алгинский районный дом культуры котельной и прилегающей территорий по адресу Актюбинская область Алгинский район город Алга ул Жигер дом3			
ГИП		Саимова				Архитектурно - строительная часть	Стадия: РП	Лист: 10	Листов:
Выполнил		Сергазиева				План демонтажно-монтажных работ 1-го этажа	ТОО "Build Project"		

Формат А1

План демонтажно-монтажных работ 2-го этажа

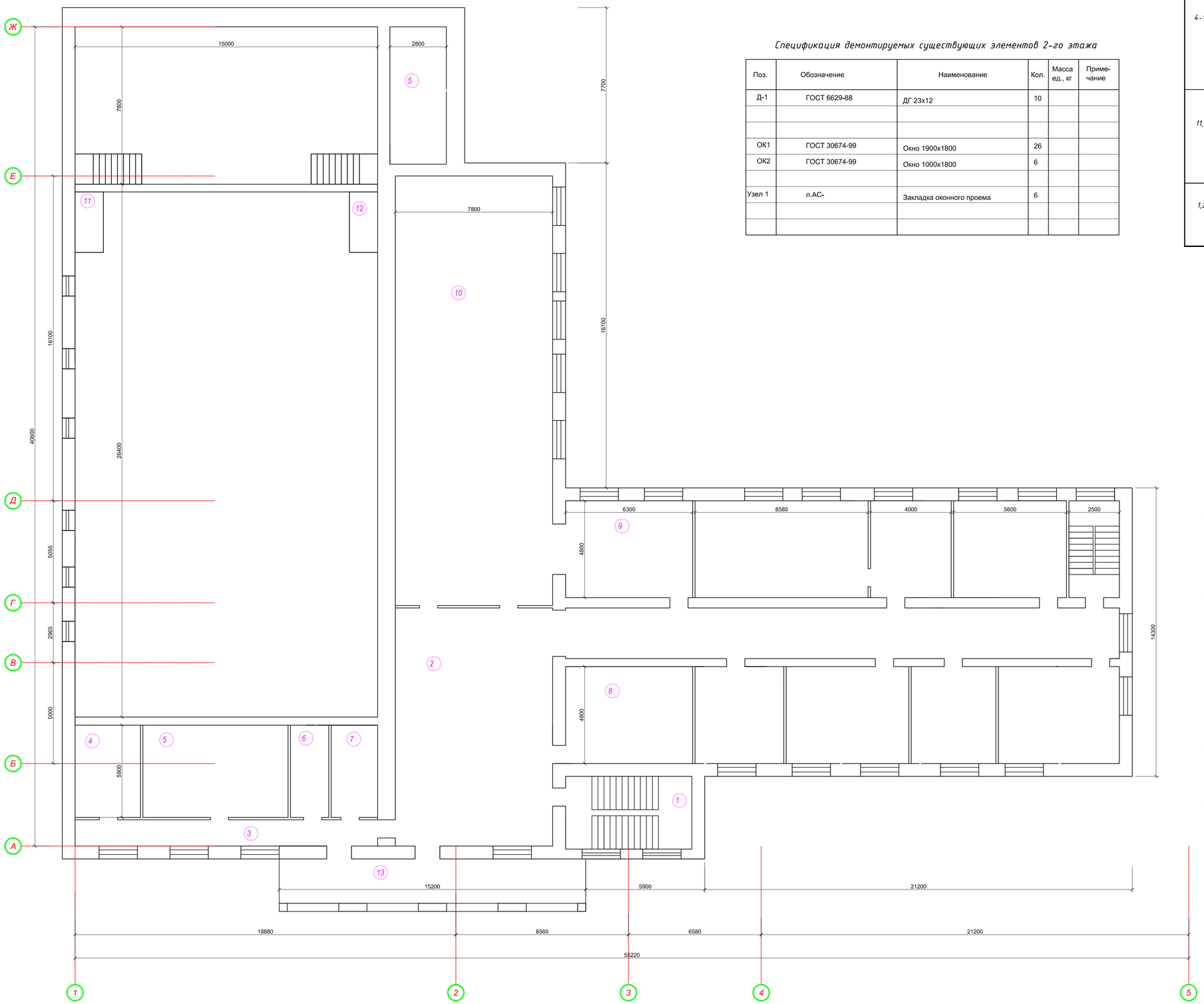

Спецификация демонтируемых существующих элементов 2-го этажа

Поз.	Обозначение	Наименование	Кол.	Масса ед., кг	Приме-чание
Д-1	ГОСТ 6629-88	ДГ 23х12	10		
ОК1	ГОСТ 30674-99	Окно 1900х1800	26		
ОК2	ГОСТ 30674-99	Окно 1000х1800	6		
Узел 1	л.АС-	Закладка оконного проема	6		

Экспликация демонтируемых полов 2-го этажа

Наимено-вание помеще-ния	Тип пола	Схема пола или тип пола по серии	Элементы пола и их толщина	Площ пола м^2	Приме-чание
2 этаж					
4-9	1		1. Комерческое покрытие (линолеум) на теплоизолирующей основе -5мм 2. Существующее покрытие (стяжка цементно-песчаная) -20мм 3. Существующее основание пола	150,0	
11,12,13	2	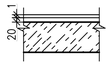	1. Масляная покраска за 2 раза -1мм 2. Цементно-песчаная стяжка -20мм 3. Существующее основание лестницы	14,4	
1,2,3,10	3		1. Покрытие керамическая плитка с прослойкой из цементно-песчаного раствора -20мм 2. Стяжка бетон кл.В7,5 на мелкозернистом наполнителе -40мм 3. Гидроизоляция 2 слоя изола ГОСТ10296-79 на горячей битумной мастике -5мм 4. Существующеее основание пола	290,6	

1. Перечень чертежей и общие примечание см.л.АС-1
2. Все существующие отметки уточнить по месту
3. Экспликаций помещений существующего здания 2-го этажа приняты на основании техпаспорта зданий домкультуры №13217 от 13.07.2021 г.
4. Все существующие строительные конструкций дом культуры приняты на оснований Технического заключения о техническом состояний строительных конструкций здании ГКПП "Алгинский районный дом культуры" котельной и прилегающей территорий по адресу: Актюбинская область, Алгинский район, город Алга, ул.Жадигер, дом №3 выполненными ТОО "Актобе ГенСтрой" в 2021 году
5. Произвести зачистку отделочного покрытия стен и потолков. Ориентировачный объем - 1800 м^2
6. Схему усиления закладки оконного проема см.л.АС -
7. Деревянную конструкцию балкона демонтировать и выполнить вновь согласно эскизному проекту ориентировачный объем ограждения - 20 п.м
8.

						AC-2/2022			
Изм.	Кол. уч.	Лист	№ док.	Подпись	Дата	Капитальный ремонт здании ГККП Алгинский районный дом культуры котельной и прилегающей территорий по адресу Актюбинская область Алгинский район город Алга ул Жигер дом3			
ГИП		Саимова				Архитектурно - строительная часть	Стадия: РП	Лист: 11	Листов:
Выполнил		Сергазиева				План демонтажно-монтажных работ 2-го этажа	ТОО "Build Project"		

Формат А1

План демонтажно-монтажных работ техэтажа

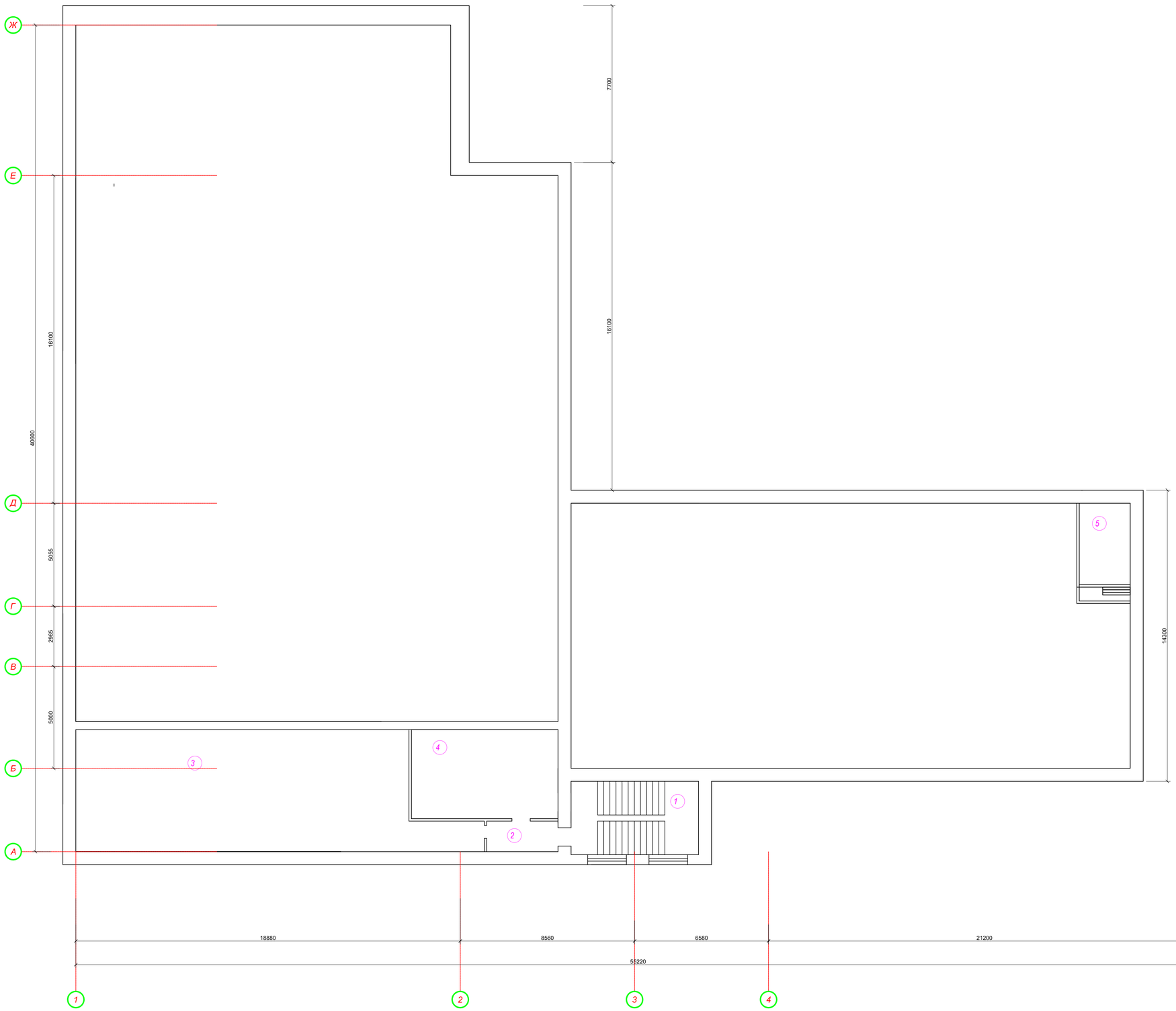

1. Перечень чертежей и общие примечание см.л.АС -1
2. Все существующие отметки уточнить по месту
3. Экспликаций помещений существующего здания 2- го этажа приняты на основании техпаспорта зданий домкультуры №13217 от 13.07.2021 г.
4. Все существующие строительные конструкций дом культуры приняты на оснований Технического заключения о техническом состояний строительных конструкций здании ГКПП "Алгинский районный дом культуры" котельной и прилегающей территорий по адресу:Актюбинская область, Алгинский район, город Алга, ул.Жадигер, дом №3 выполненными ТОО "Актобе ГенСтрой" в 2021 году
5. Произвести зачистку отделочного покрытия стен и потолков с последующей покраской известковым раствором. Ориентировачный объем -600 $м^2$

						AC-2/2022			
						Капитальный ремонт здании ГККП Алгинский районный дом культуры котельной и прилегающей территорий по адресу Актюбинская область Алгинский район город Алга ул Жигер дом3			
Изм.	Кол. уч.	Лист	№ док.	Подпись	Дата				
ГИП	Саимова					Архитектурно - строительная часть	Стадия	Лист	Листов
							РП	12	
Выполнил	Сергазиева					План демонтажно-монтажных работ техэтажа	ТОО "Build Project"		

Формат А1

План 1-го этажа после капитального ремонта

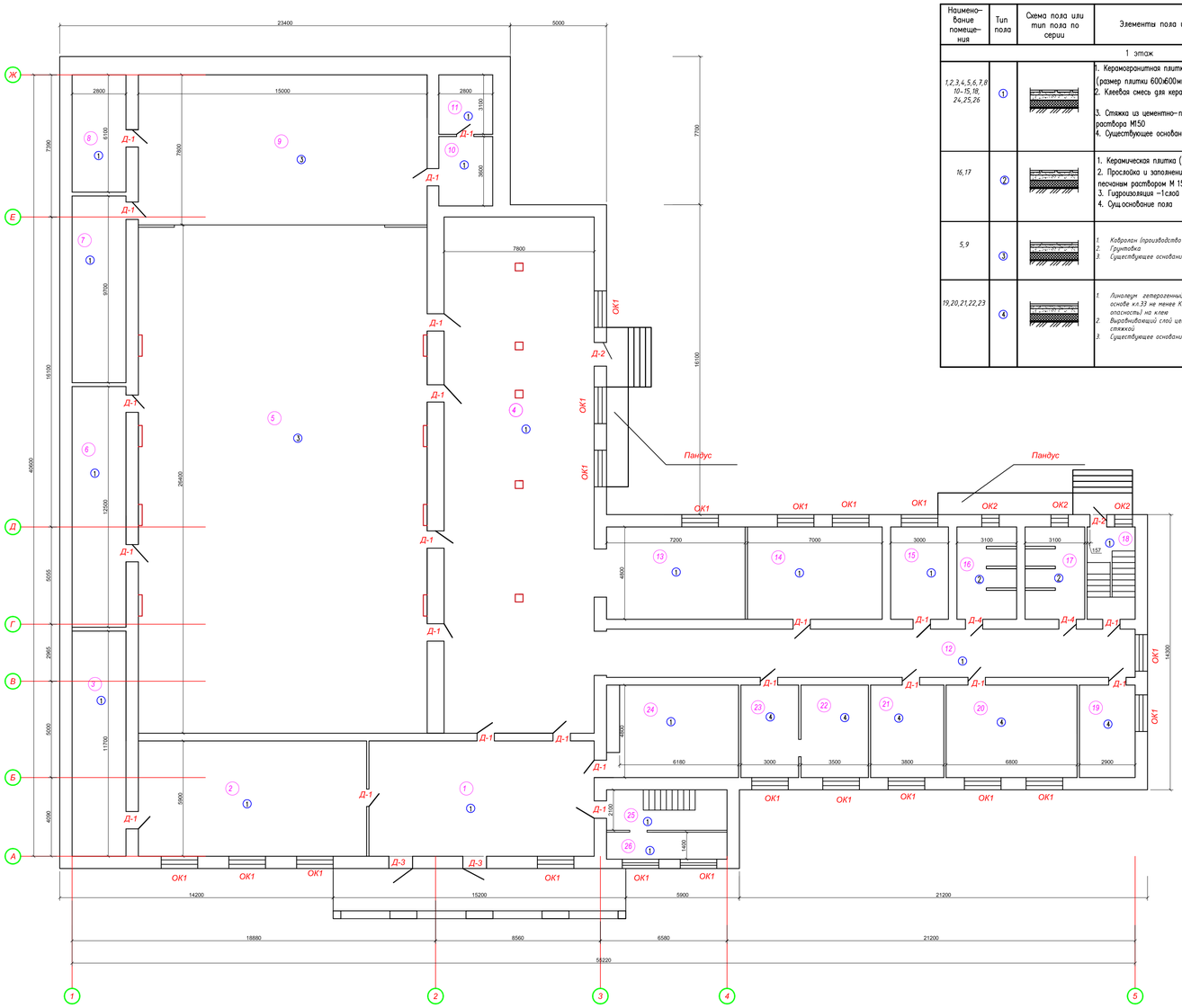

Экспликация полов 1-го этажа

Наименование помещения	Тип пола	Схема пола или тип пола по серии	Элементы пола и их толщина	Площ пола м²	Примечание
1 этаж					
1,2,3,4,5,6,7,8,10-15,18,24,25,26	1		1. Керамогранитная плитка (рельефная) –10мм (размер плитки 600х600мм) 2. Клеевая смесь для керамогранитной плитки –10мм 3. Стяжка из цементно-песчаного раствора М150 –20мм 4. Существующее основание пола	680,8	
16,17	2		1. Керамическая плитка (рельефная) –10 мм 2. Прослойка и заполнение швов цементно-песчаным раствором М 150 –20 мм 3. Гидроизоляция –1слой 4. Сущ.основание пола	28,0	
5,9	3		1. Ковролин (производство России) -6,5мм 2. Грунтовка 3. Существующее основание пола	511,2	
19,20,21,22,23	4		1. Линолеум гетерогенный на вспененной основе кл.33 не менее КМ-2(пожарная опасность) на клею -5мм 2. Выравнивающий слой цементно-песчаной стяжкой -20мм 3. Существующее основание пола	95,3	

Ведомость отделки помещений

Тип отделки	Наименование помещения	Потолок		Стены или перегородки		Низ стен или перегородок (панель)			Примечание
		Площ м2	Вид отделки	Площ м2	Вид отделки	Площ м2	Вид отделки	Высота мм	
1 этаж									
1	2,3,6,7-15, 18-26	615,8	Вырабнивание гипсовыми смесями до 3 мм Водоэмульсионная покраска за 2 раза	1682,5 1682,5	Вырабнивание сухими смесями на основе цемента М50 до 10мм Водоэмульсионная покраска за 2 раза	–	–	–	
2	16,17	28,0	Вырабнивание гипсовыми смесями до 3 мм Водоэмульсионная покраска за 2 раза	177,5 90,5	Вырабнивание сухими смесями на основе цемента М50 до 10мм Водоэмульсионная покраска за 2 раза	87,0 87,0	Клеевая смесь типа Сет-301 Глазурованная плитка (размер плитки 200х300мм)	1800 1800	
3	1,4,5	671,5	2-х уровневай ГКЛ 9,5мм Вырабнивание гипсовыми смесями до 3 мм Водоэмульсионная покраска за 2 раза	692,65 692,65	Вырабнивание сухими смесями на основе цемента М50 до 10мм Декоративная штукатурка	–	–	–	

Спецификация элементов заполнения проемов 1-го этажа

Поз.	Обозначение	Наименование	Кол.	Масса ед., кг	Примечание
		Дверные блоки			
Д-1	ГОСТ 6629-88	ДГ 21-12	21		
Д-2	ГОСТ 31173-2003	ДСН ДКП 2-3-3 М2 2000-1300У	2		
Д-3	ГОСТ 30970-2014	ДГ Дв 19х29	2		
Д-4	ГОСТ 30970-2014	ДГ Пр 21-10	2		
		Оконные блоки			
ОК-1	ГОСТ 30674-99	Окно ОПВ2 1800-1900(4М1-12Ar-4М1+12Ar-4М1)	20		
ОК-2		Окно ОПВ2 1800-1000(4М1-12Ar-4М1+12Ar-4М1)	3		
		Доски подоконные			
ПД-1	ГОСТ 30673-99	ПД 1 (28х2000х450)	20		
ПД-2		ПД 2 (28х1100х450)	3		
		Оконные сайды			
ОС-1	ГОСТ 19904-90	ОЦ Б-ПН-НО-0,7х230х2000ГОСТ 19904-90 ОН-ХР-1 ГОСТ 14918-80	20		
ОС-2		ОЦ Б-ПН-НО-0,7х230х1100ГОСТ 19904-90 ОН-ХР-1 ГОСТ 14918-80	3		
		Изделия монолитные			
1	л.АС-	Пандус	2		

1. Перечень чертежей и общие примечание см.л.АС-1
2. Все существующие отметки уточнить по месту
3. Экспликаций помещений существующего здания 1-го этажа приняты на основании техпаспорта зданий домкультуры №13217 от 13.07.2021 г.
4. Все существующие строительные конструкций дом культуры приняты на оснований Технического заключения о техническом состояний строительных конструкций здании ГКПП "Алгинский районный дом культуры" котельной и прилегающей территорий по адресу:Актюбинская область, Алгинский район, город Алга, ул.Жадигер, дом №3 выполненными ТОО "Актобе ГенСтрой" в 2021 году
5. Выполнить замену перил и металлического ограждения в лестничных клетках. Расход - 33,0п.м.Ограждения выполнить из нержавеющей стали с непрерывными поручнями. Монтаж ограждения предусматривается фирмой изготовителем.
6. Узлы по устройству оконных блоков и примечание к ним см.л.АС-
7. Колонны в помещениях 4,5,9 отделать декоративной гипсовой лепниной общим объемом 75,0м²
8. Монтируемые двери поставляются в комплекте. Двери снабжены замками, что способствует сохранению безопасноти.
9. Зазоры между блоками дверей и стенами тщательно проконапачивают и герметизируют монтажной пеной по всему периметру блока.
10. Выполнить оштукатуривание дверных откосов (наружных) цементно-песчаным раствором состава 1:3, с выравниванием поверхностей. Площадь откосов -13,0м2
11. Выполнить оштукатуривание дверных откосов (внутренних) цементно-песчаным раствором состава 1:3, с выравниванием поверхностей, затем выполнить отделку согласно ведомости отделки помещения. Площадь откосов -69,0м2
12. Дверные блоки выполняются по обмерочным чертежам, выполняемыми представителями фирмы -изготовителя
13. Выполнить оштукатуривание закладываемого оконного проема с последующей отделкой согласно Ведомости отделки помещения. Площадь оштукатурования-21,6м²
14. Для отделки помещений применить строительные материалы, имеющие документы, подтверждающие их качество и безопасность согласно п.58 СП "Санитарно-эпидеомологические требования к общественным объектам "

Изм.	Кол. уч.	Лист	№ док.	Подпись	Дата		
						АС-2/2022	
						Капитальный ремонт здания ГККП Алгинский районный дом культуры котельной и прилегающей территорий по адресу Актюбинская область Алгинский район город Алга ул Жадигер дом3	
ГИП	Саммова					Архитектурно - строительная часть	Стадия: РП; Лист: 1.3; Листов:
Выполнил	Сергазиева					План 1-го этажа после капитального ремонта	ТОО "Build Project"

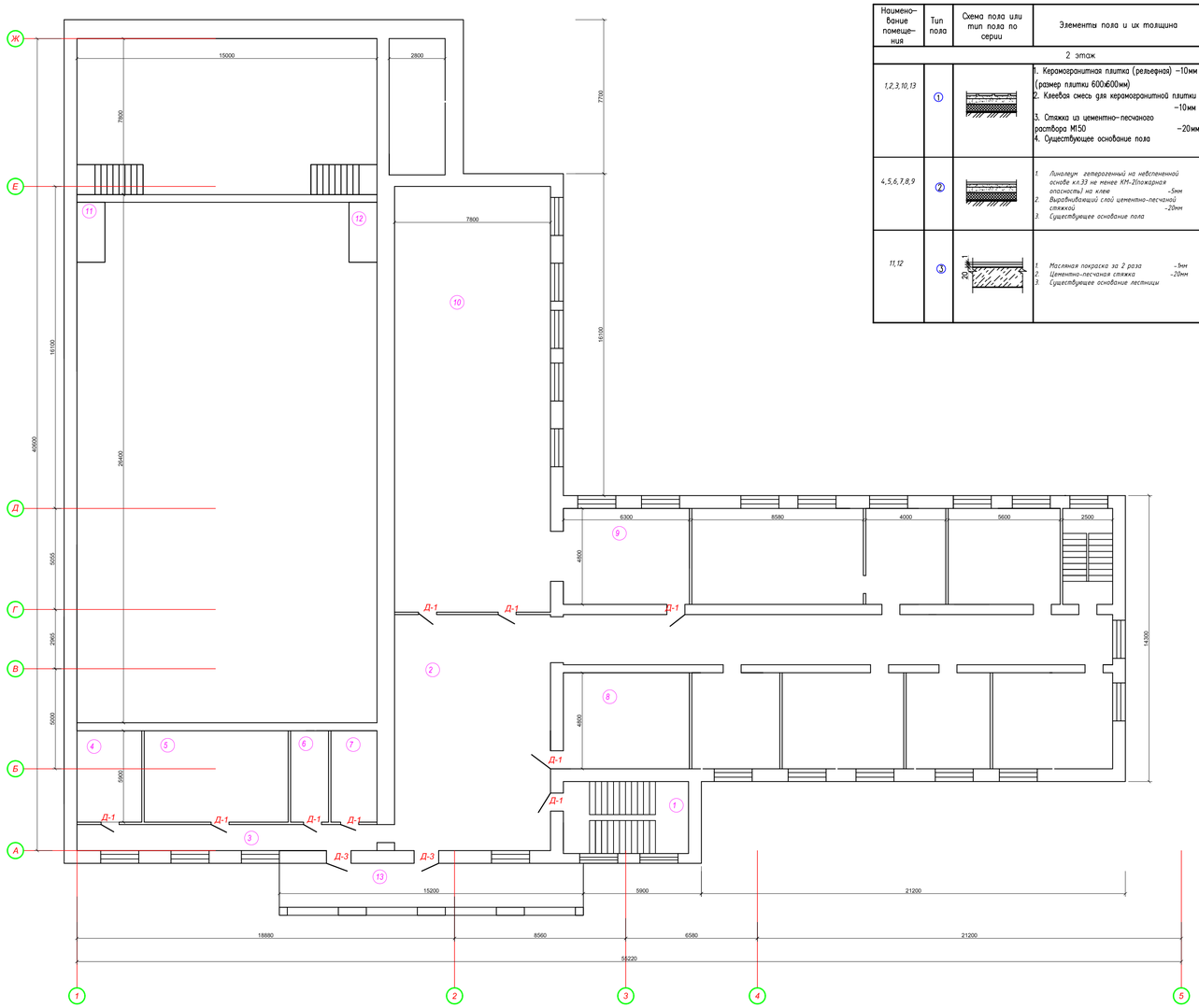

Экспликация полов 2-го этажа

Наименование помещения	Тип пола	Схема пола или тип пола по серии	Элементы пола и их толщина	Площ пола м²	Примечание
2 этаж					
1,2,3,10,13	1		1. Керамогранитная плитка (рельефная) –10мм (размер плитки 600х600мм) 2. Клеевая смесь для керамогранитной плитки –10мм 3. Стяжка из цементно-песчаного раствора М150 –20мм 4. Существующее основание пола	349,6	
4,5,6,7,8,9	2		1. Линолеум гетерогенный на мебелепнной основе кл.33 не менее КМ-2(пожарная опасность) на клею –5мм 2. Выравнивающий слой цементно-песчаной стяжкой –20мм 3. Существующее основание пола	102,4	
11,12	3	20	1. Масляная покраска за 2 раза –1мм 2. Цементно-песчаная стяжка –20мм 3. Существующее основание лестницы	3,0	

Ведомость отделки помещений

Тип отделки	Наименование помещения	Потолок		Стены или перегородки		Низ стен или перегородок (панель)			Примечание
		Площ м2	Вид отделки	Площ м2	Вид отделки	Площ м2	Вид отделки	Высота мм	
2 этаж									
1	1,2,3,4,5,6,7,8	267,7	Вараблибание гипсовыми смесями до 3 мм Водоэмульсионная покраска за 2 раза	647,3 647,3	Вараблибание сухими смесями на основе цемента М50 до 10мм Водоэмульсионная покраска за 2 раза	–	–	–	
2	9,10	59,7	2-х уровневый ГКЛ 9,5мм Вараблибание гипсовыми смесями до 3 мм Водоэмульсионная покраска за 2 раза	292,0 292,0	Вараблибание сухими смесями на основе цемента М50 до 10мм Декоративная штукатурка	–	–	–	

Спецификация элементов заполнения проемов 2-го этажа

Поз.	Обозначение	Наименование	Кол.	Масса ед., кг	Примечание
		Дверные блоки			
Д-1	ГОСТ 6629-88	ДГ 21-12	10		
Д-3	ГОСТ 30970-2014	ДГ Дв 19х29	2		
		Оконные блоки			
ОК-1	ГОСТ 30674-99	Окно ОПВ2 1800-1900(4М1-12Ar-4М1-12Ar-4М1)	27		
		Доски подоконные			
ПД-1	ГОСТ 30673-99	ПД 1 (280х2000х150)	27		
		Оконные сэндв			
ОС-1	ГОСТ 19904-90	ОЦ $\frac{Б-ПН-Ю-0,7\times230\times2000ГОСТ\ 19904-90}{ОН-Ю-1\ ГОСТ\ 14918-80}$	27		

1. Перечень чертежей и общие примечание см.л.АС -1
2. Все существующие отметки уточнить по месту
3. Экспликаций помещений существующего здания 1- го этажа приняты на основании техпаспорта зданий домкультуры №13217 от 13.07.2021г.
4. Все существующие строительные конструкций дом культуры приняты на оснований Технического заключения о техническом состояний строительных конструкций здании ГКПП "Алгинский районный дом культуры " котельной и прилегающей территорий по адресу :Актюбинская область, Алгинский район, город Алга, ул.Жадигер, дом №3 выполненными ТОО "Актобе ГенСтрой " в 2021 году
5. Узлы по устройству оконных блоков и примечание к ним см.л.АС-
6.
8. Монтируемые двери поставляются в комплекте. Двери снабжены замками, что способствует сохранению безопасноти.
9. Зазоры между блоками дверей и стенами тщательно проконапачивают и герметизируют монтажной пеной по всему периметру блока.
10. Выполнить оштукатуривание дверных откосов (внутренних) цементно-песчаным раствором состава 1:3, с выравниванием поверхностей, затем выполнить отделку согласно ведомости отделки помещения. Площадь откосов -69,0м2
11. Дверные блоки выполняются по обмерочным чертежам, выполняемыми представителями фирмы -изготовителя
12. Для отделки помещений применить строительные материалы, имеющие документы, подтверждающие их качество и безопасность согласно п.5В СП "Санитарно-эпидеомологические требования к общественным объектам "

Изм.	Кол. уч.	Лист	№ док.	Подпись	Дата				
						АС-2/2022			
						Капитальный ремонт здания ГККП Алгинский районный дом культуры котельной и прилегающей территорий по адресу Актюбинская область Алгинский район город Алга ул Жигер дом3			
ГИП		Саимова				Архитектурно - строительная часть	Стадия: РП	Лист: 14	Листов:
Выполнил		Сергазиева				План 2-го этажа после капитального ремонта	ТОО "Build Project"		

Устройство нижнего примыкания оконного блока

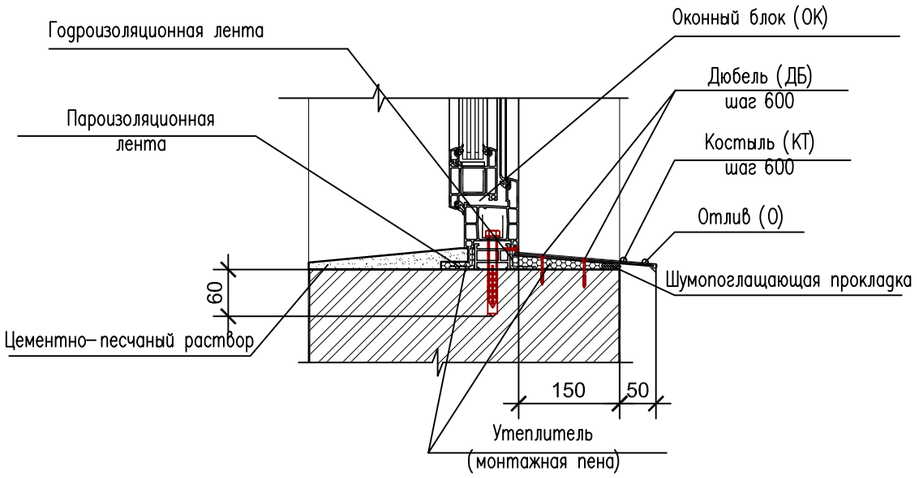

Устройство бокового примыкания оконного блока

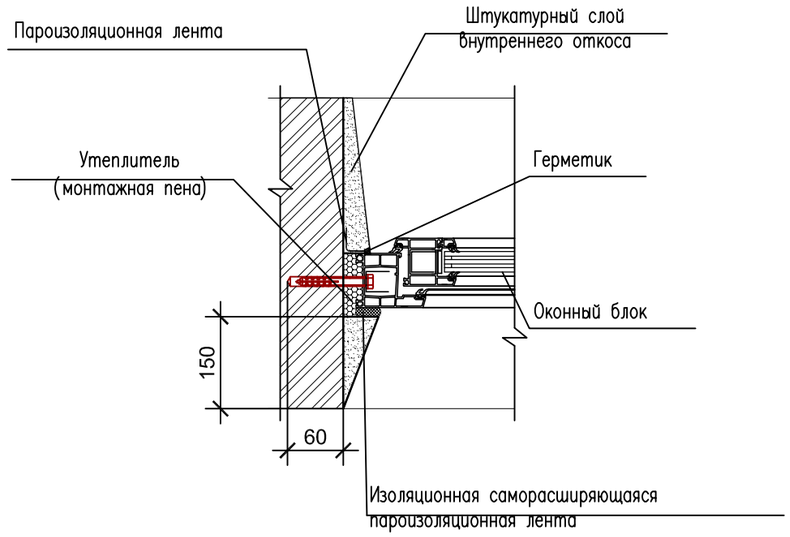

Устройство нижнего примыкания оконного блока

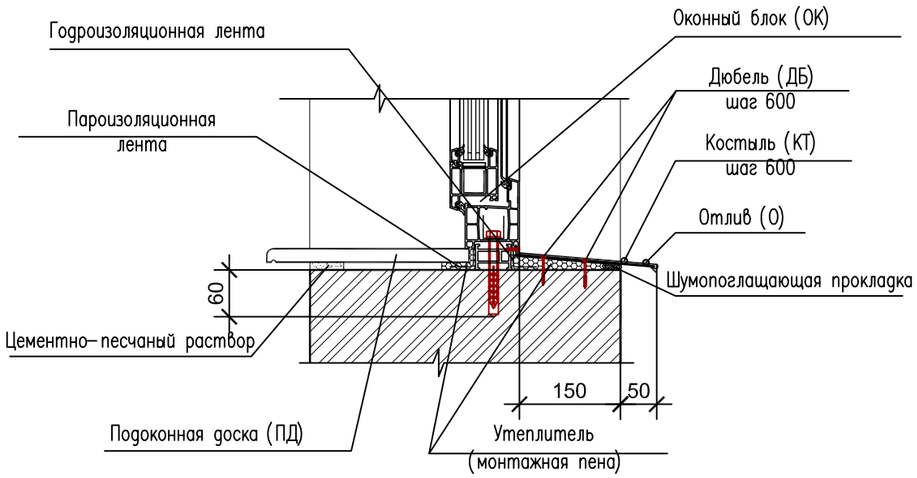

1. Перечень чертежей и общие прмечания см.лист АС-1
2. Данный лист смотреть совместно с листами АС-
3. Размеры элементов приведенных на схемах не является монтажными.
4. При установке окон соблюдать требования ГОСТ 30971-2002 Швы монтажные узлы примыкания оконных блоков и стеновым проемам
5. Окна установить с тройным стеклопакетом и сопротивлением теплопередаче не менее 0,53 м2хС/Вт. ПВХ профили для изготовления применять усиленными стальными вкладышами в соответствии с ГОСТ 3067-99
6. Детали примыкания окон принять по ГОСТ 30971-2002
7. Предусмотреть установку москитных сеток на открывающиеся створки площадью-149,3м^2
8. Облицовку внутренних откосов оконных проемов предусмотреть из пластика -234м^2 и выполнить утипление ПСБ-С-35-11,7м^3
9. Установить ПВХ подоконные доски и утеплить пенополистиролом -5,5м^3
10. Наружные откосы оштукатурить цементно-песчаным раствором 1:3. Площадь -234м^2
11. Произвести замену оконных сливов на отлив из оцинкованной стали толщиной 0,7мм и шириной 170мм.

						АС-2/2022			
Изм.	Кол. уч.	Лист	№ док.	Подпись	Дата	Капитальный ремонт здании ГККП Алгинский районный дом культуры котельной и прилегающей территорий по адресу Актюбинская область Алгинский район город Алга ул Жигер дом3			
ГИП		Саимова				Архитектурно - строительная часть	Стадия	Лист	Листов
							РП	1 5	
Выполнил		Сергазиева				Узлы по устройству окон	ТОО "Build Project"		

Взам. инв. ?
Подп. и дата
Инв. ? подл.

План цоколя и отмостки

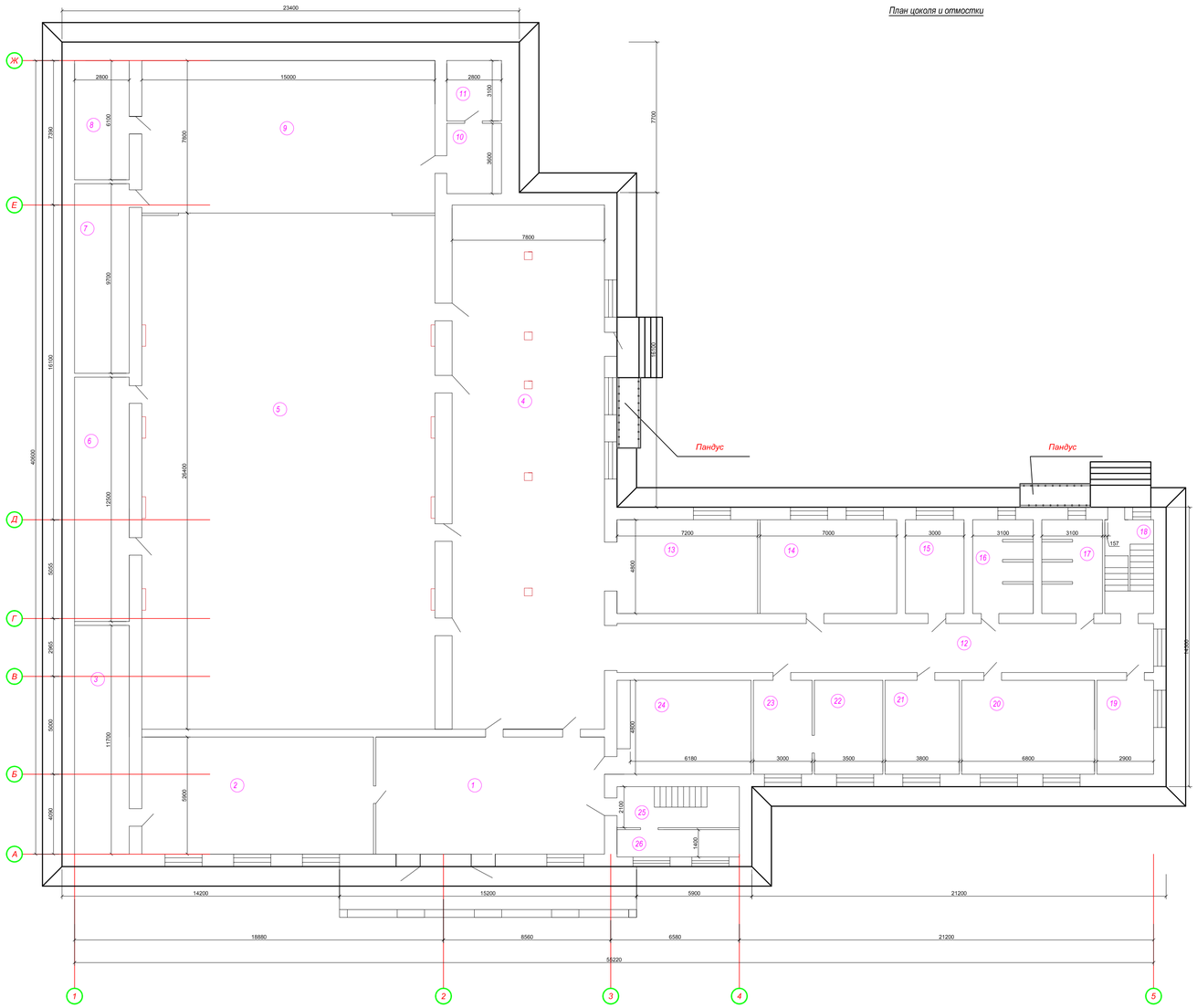

1. Перечень чертежей и общие примечание см.л.АС -1
2. Все существующие отметки уточнить по месту
3. Экспликаций помещений существующего здания 2-го этажа приняты на основании техпаспорта зданий домкультуры №13217 от 13.07.2021 г.
4. Все существующие строительные конструкций дом культуры приняты на оснований Технического заключения о техническом состояний строительных конструкций здании ГКПП "Алгинский районный дом культуры" котельной и прилегающей территорий по адресу:Актюбинская область, Алгинский район, город Алга, ул.Жадигер, дом №3 выполненными ТОО "Актобе ГенСтрой" в 2021 году
5. Вокруг здания выполнить бетонную отмостку шириной 1000мм в составе щебеночная подготовка из щебня фракции 10-20мм по ГОСТ 25607-94 толщиной 100мм,с устройством покрытия из бетона В12,5 с железнением толщиной-100мм по уклону
6. Согласно отчету о Технисческом состоянии произвести полную расчистку цоколя по периметру здания от существующей отделки. Ориентировачный объем демонтажа 243м^2. После выполнить улучшенную штукатурку толщиной 15мм цементно-песчаным раствором по металлической сетке с последующей огрунтовкой и окраской перхлорвиниловыми составами для наружных работ объемом-243м^2
7. По периметру пандуса согласно схеме и разрезам выполнить бортики в составае монолитной конструкций пандуса шириной 100мм и высотой 50мм
8. На схеме высотные отметки даны с учетом отделочного слоя 30мм
9. Ограждение ОГ-1 сборное высотой 900 мм выполнить из нержавеющей стали с непрерывными поручнями. Ограждение предусмотреть на 300 мм длиннее длины пандуса. Монтаж ограждения предусматривается фирмой изготовителем
10. Боковы поверхности пандуса отделать керамогранитной плиткой
11. Перед началом работ по отделке фасадов должны быть выполнены все ремонты согласно отчету в следующем объеме:

- Ремонт защитного штукатурного слоя 146 м^2

8. Так же следует снять вывески, рекламные объявления и другие предметы мещающие производству работ, защищены детали фасадов которые могут быть повреждены вовремя производства работ, отремонтирована электропроводка а также сети слаботочных устройств размещенные на фасаде здания
9. Поверхности фасадов подготовленные к ремонту должны быть сухими , ровными и чистыми.
10. Фасад облицовать керамогранитом по металлическим каркасам с утеплителем. Объем см.л.АС-
11. Предусмотреть организованный водосток см.л.АС-
12. Цветовое решение фасада выполнить согласно эскизному проекту.
13. Существующее крыльцо и пандус ремонтировать и облицовать керамогранитом толщ.10мм -40м^2
14. После демонтажно-монтажных работ фасада выполнить блогоустройство территорий в виде замены асфальтобетонного покрытия на соврименные материалы брусчатку объемом 1758м2

Демонтаж

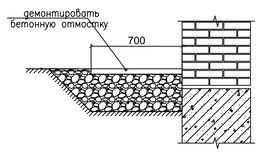

Пандус

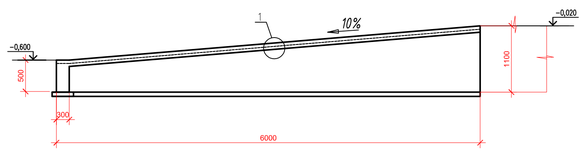

Монтаж

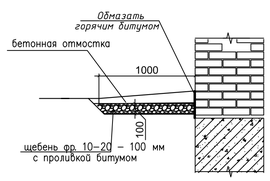

Схема ограждения ОГ-1

(прим.п.8)

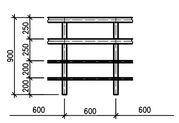

1

(Ограждение условно не показано)

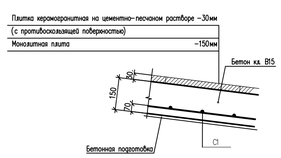

Спецификация элементов пандуса

Поз.	Обозначение	Наименование	Кол.	Масса ед., кг	Приме-чание
		Сборочные единицы			
С1	ГОСТ 23279-2012	4СД60К60С-150/1060К0С-150 1000х900, м2	14,4	8,46	121,8
		Материалы			
		Бетон кл. В15, F50, W4,сульфатостойкий	1,65		м3
		Цементно-песчаный раствор М75	1,44		м3
		Керамогранитная плитка (неполированная)	14,4		м2
		толщиной 10мм,размер плитки 600х600мм)			
		Керамогранитная плитка (бок.поверхность)	15		м2
		толщиной 10мм,размер плитки 600х600мм)			
		Детали			
ОГ-1	ТОО "Asia-Properties"	Ограждение сборное, h=900мм	24		п.м.

						AC-2/2022		
						Капитальный ремонт здания ГКП Алгинский районный дом культуры котельной и прилегающей территорий по адресу Актюбинская область Алгинский район город Алга ул Жидер дом3		
Изм.	Кол. уч.	Лист	№ док.	Подпись	Дата			
ГИП	Саимова					Архитектурно - строительная часть	Стадия: РП	Лист: 16 / Листов:
Выполнил	Сергазиева					План цоколя пандуса и отмостки	ТОО "Build Project"	

План демонтажно -монтажных работ кровли

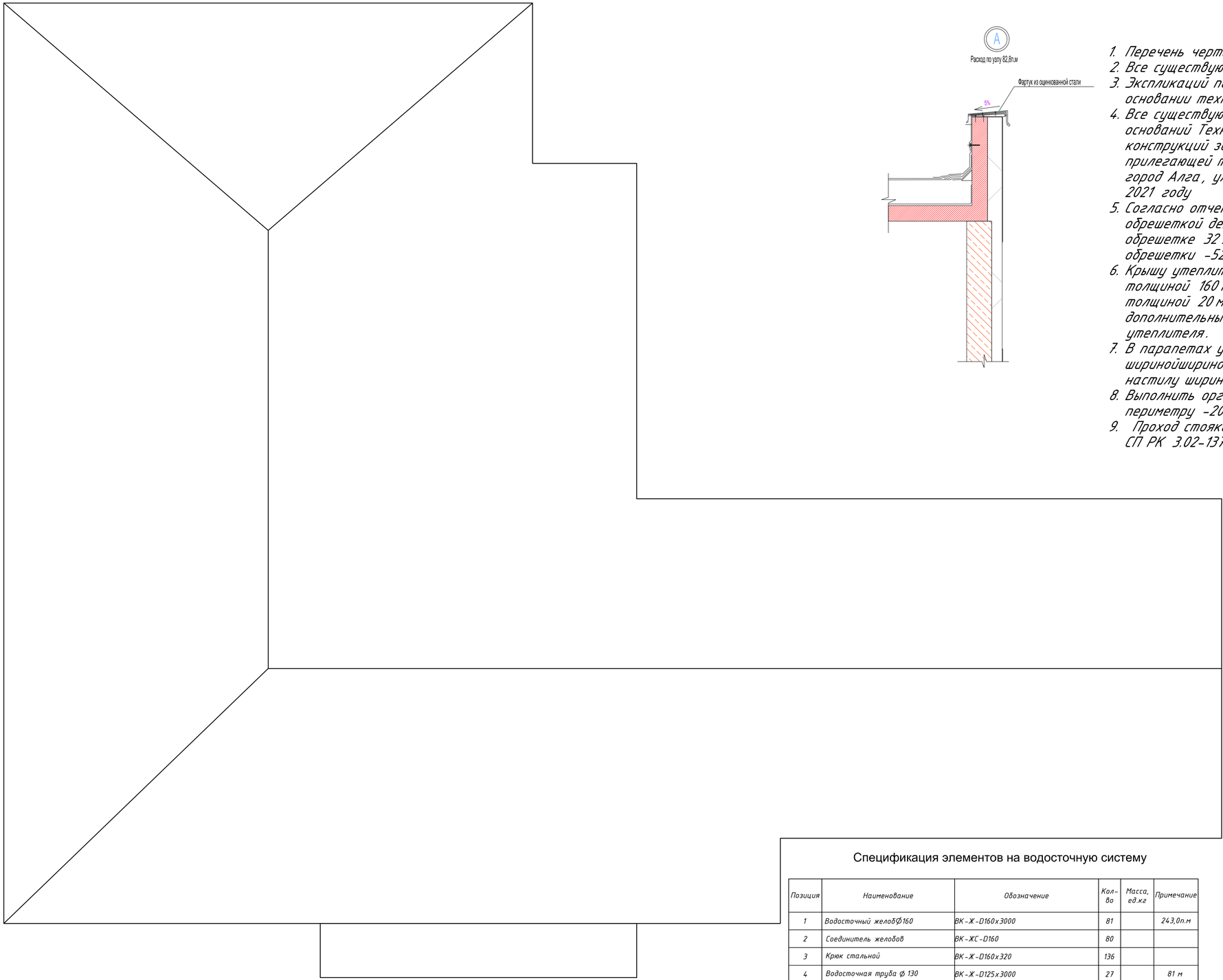

1. Перечень чертежей и общие примечание см.л.АС -1
2. Все существующие отметки уточнить по месту
3. Экспликаций помещений существующего здания 2- го этажа приняты на основании техпаспорта зданий домкультуры №13217 от 13.07.2021 г.
4. Все существующие строительные конструкций дом культуры приняты на оснований Технического заключения о техническом состояний строительных конструкций здании ГКПП "Алгинский районный дом культуры" котельной и прилегающей территорий по адресу:Актюбинская область, Алгинский район, город Алга, ул.Жадигер, дом №3 выполненными ТОО "Актобе ГенСтрой" в 2021 году
5. Согласно отчету о Технисческом состоянии кровлю из профнастила с обрешеткой демонтировать и выполнить вновь из металлочерепицы по обрешетке 32 х 100 с шагом 350 мм. Расход металлочерепицы 1370 $м^2$, обрешетки -5200 п.м, пароизоляция 2000 м 2
6. Крышу утеплить утеплителем из минераловатных плит плотностью р =120 толщиной 160 мм сверху выполнить стяжку из цементно -песчаного слоя толщиной 20 мм. В прикарнизной части по периметру установить дополнительный слой рулонных материалов шириной 1 м для защиты утеплителя.
7. В парапетах устоновить Фартук из оцинкованной кровельной стали ширинойшириной 1 м с креплением их дюбелями шагом 0,5 м по деревянному настилу шириной 500 мм и толшиной 50 мм
8. Выполнить организованный водосток по периметру и снегозадержатели по периметру -205 п.м
9. Проход стояков через кровлю выполнить по месту и согласно СП РК 3.02-137-2013 "Крыши и кровли"

Спецификация элементов на водосточную систему

Позиция	Наименование	Обозначение	Кол-во	Масса, ед.кг	Примечание
1	Водосточный желоб Ø160	ВК-Ж-D160х3000	81		243,0п.м
2	Соединитель желобов	ВК-ЖС-D160	80		
3	Крюк стальной	ВК-Ж-D160х320	136		
4	Водосточная труба Ø 130	ВК-Ж-D125х3000	27		81 м
5	Воронка желоба	ВК-В-D160/125	9		
6	Соединительная трубы	ВК-ТС-D125х1000	18		
7	Слив	ВК-С-D125	9		
8	Колено 60 градусов	ВК-К-D125	27		
9	Скоба трубы	ВК-ТДК-D125	72		
10	Лапка скобы	ВК-Л-D125	72		
11	Угол желоба	ВК-ЖУН-D160	18		

						АС-2/2022		
Изм.	Кол. уч.	Лист	№ док.	Подпись	Дата	Капитальный ремонт здании ГККП Алгинский районный дом культуры котельной и прилегающей территорий по адресу Актюбинская область Алгинский район город Алга ул Жигер дом3		
ГИП	Саимова					Архитектурно - строительная часть	Стадия: РП	Лист: 17 / Листов:
Выполнил	Сергазиева					План демонтажно-монтажных работ кровли	ТОО "Build Project"	

Формат А1

Узел 1
(Закладка оконного проема)

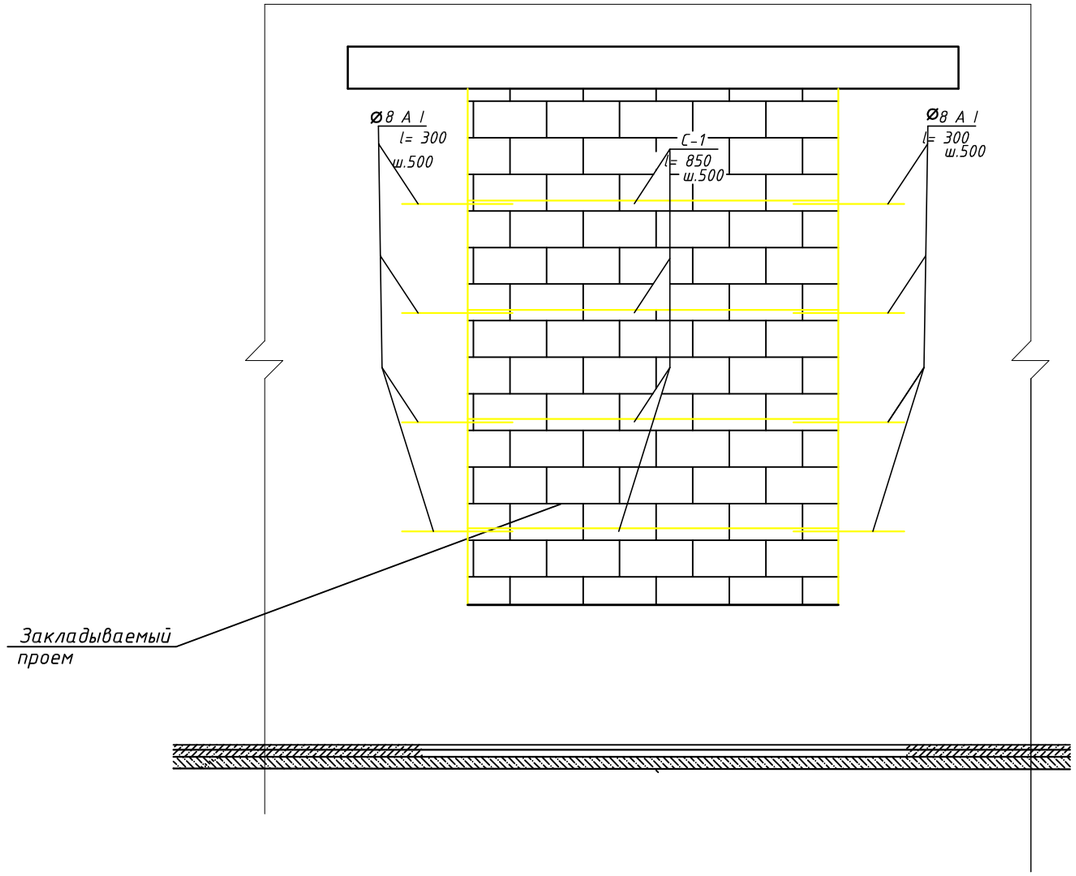

Спецификация на одно изделие

Поз.	Обозначение	Наименование	Кол.	Масса ед., кг	Приме-чание
		Узел 1	6		
1	ГОСТ34028-2016	Ф8АI , L=300мм	16	0,12	1,92
2	ГОСТ 23279-2012	4Ср100*1000, п.м	3,6	0,25	0,9
		Материалы			
3		Кирпич марки М25 на растворе М50,$м^3$	0,90		

						АС-2/2022			
Изм.	Кол. уч.	Лист	№ док.	Подпись	Дата	Капитальный ремонт здании ГККП Алгинский районный дом культуры котельной и прилегающей территорий по адресу Актюбинская область Алгинский район город Алга ул Жигер дом3			
ГИП		Саимова				Архитектурно - строительная часть	Стадия	Лист	Листов
							РП	18	
Выполнил		Сергазиева				Узел 1. Закладка оконного проема	ТОО "Build Project"		

ОГРАЖДЕНИЕ ОГ–1

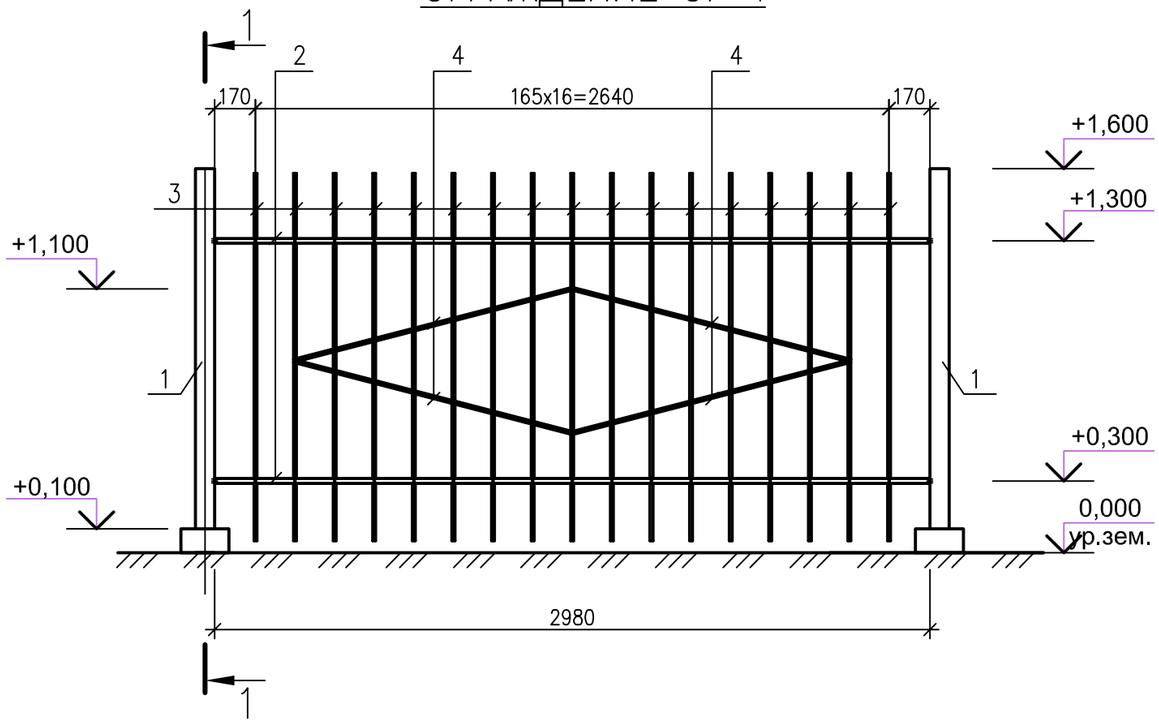

1–1

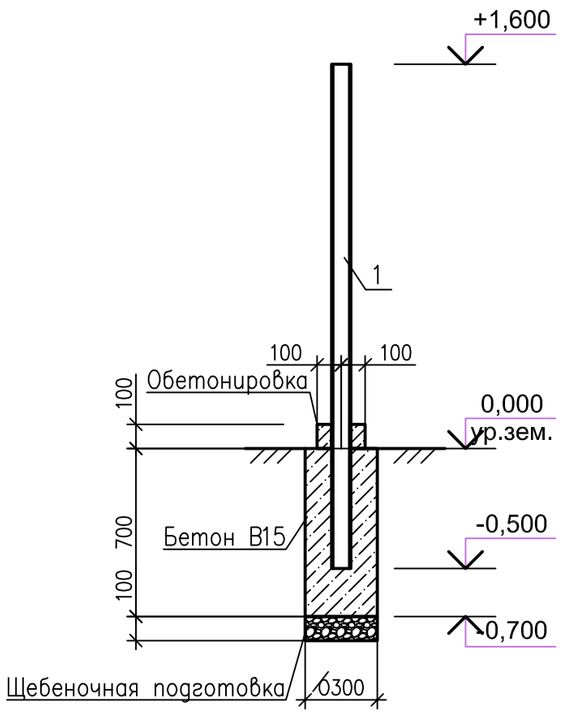

СПЕЦИФИКАЦИЯ ЭЛЕМЕНТОВ НА ОДНО ИЗДЕЛИЕ

Марка, Поз.	Обозначение	Наименование	Кол	Масса ед. кг	Примеч.
		Ограждение ОГ–1, шт	55	61,56	
		Сборочные единицы и детали			
1		Труба 80x80x5x2100 ГОСТ8639–82 / В10 ГОСТ 13663–86	1	24,02	
2		Труба 40x20x2x2980 ГОСТ8645–68 / В10 ГОСТ 13663–86	2	5,07	
3		Ø 12А–III, ГОСТ 5781–82, L=1530	17	1,36	
4		Ø 12А–III, ГОСТ 5781–82, L=1200	4	1,07	

1. Перечень чертежей и общие примечания см. листы 1, 2
2. Данный лист см. совместно с листом 3.
3. Соединения металлконструкций выполнять на сварке
4. Сварку вести электродами типа Э42 по ГОСТ 9467–75. Толщину сварочных швов принимать по наименьшей толщине свариваемых элементов, но не более 10мм.
5. Все металлоконструкции после окончания сварочных работ очистить от пыли и грязи и окрасить краской ПФ–115 по грунтовке ГФ–021(за 1раз)
6. Расход материалов:
6.1 На фундаменты под стойки (1шт.) – бетон класса В15; F75; W6 – 0,099м^3
6.2 На обетонирование стоек (1шт.) – бетон класса В15; F75; W6 – 0,003м^3

Изм.	Кол. уч.	Лист	№ док.	Подпись	Дата				
						АС-2/2022			
						Капитальный ремонт здании ГККП Алгинский районный дом культуры котельной и прилегающей территорий по адресу Актюбинская область Алгинский район город Алга ул Жигер дом3			
ГИП		Саимова				Архитектурно - строительная часть	Стадия	Лист	Листов
							РП	19	
Выполнил		Сергазиева				Ограждение ОГ-1	ТОО "Build Project"		

Взам. инв. N | Подп. и дата | Инв. N подл.

ОГРАЖДЕНИЕ ОГ–2

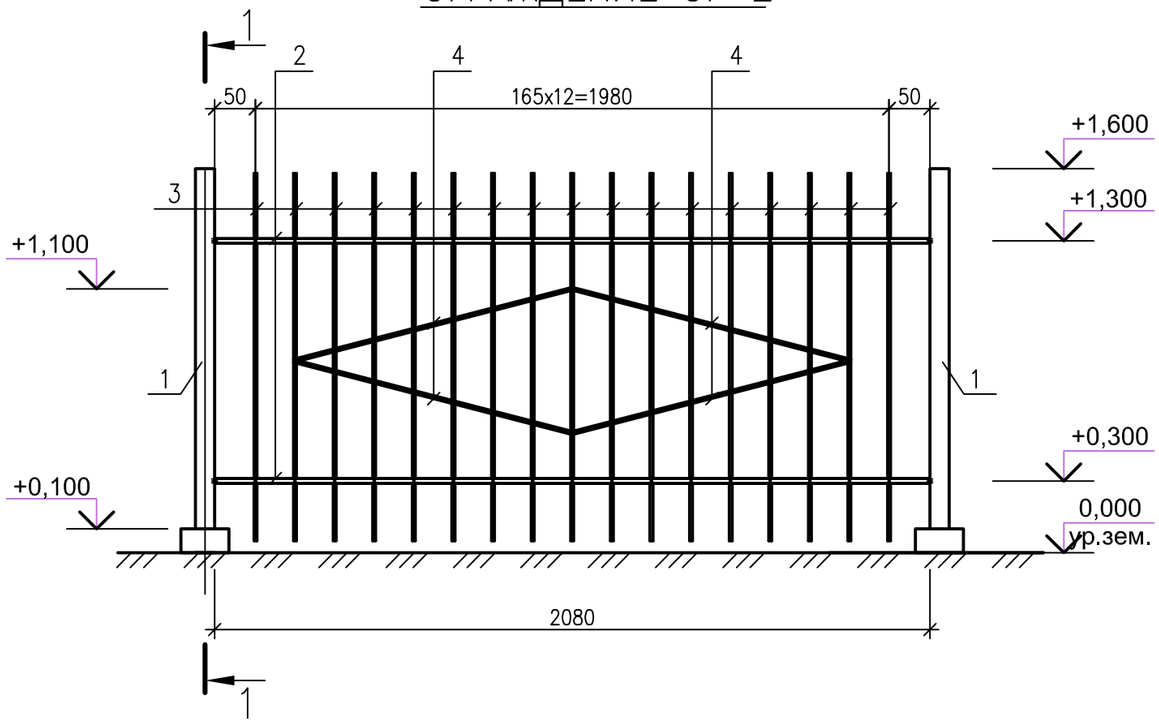

1–1

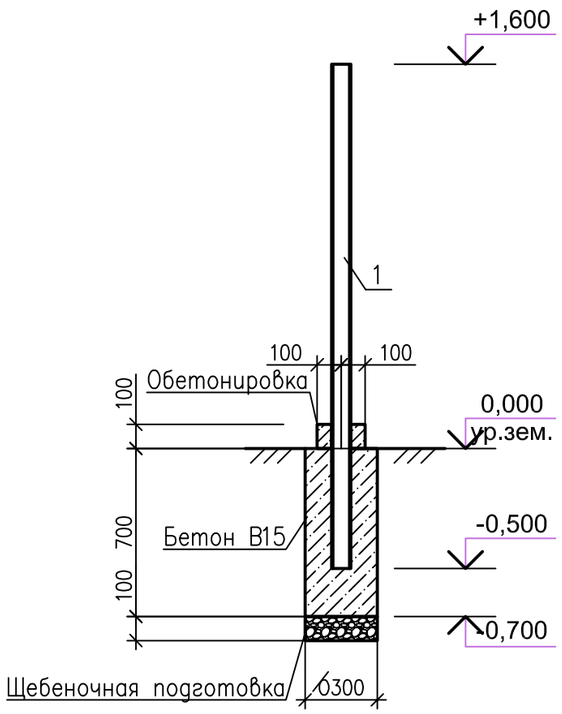

СПЕЦИФИКАЦИЯ ЭЛЕМЕНТОВ НА ОДНО ИЗДЕЛИЕ

Марка, Поз.	Обозначение	Наименование	Кол	Масса ед. кг	Примеч.
		Ограждение ОГ–2, шт	3	53,06	
		Сборочные единицы и детали			
1		Труба 80x80x5x2100 ГОСТ8639–82 / В10 ГОСТ 13663–86	1	24,02	
2		Труба 40x20x2x2080 ГОСТ8645–68 / В10 ГОСТ 13663–86	2	3,54	
3		Ø 12А–III, ГОСТ 5781–82, L=1530	13	1,36	
4		Ø 12А–III, ГОСТ 5781–82, L=1200	4	1,07	

1. Перечень чертежей и общие примечания см. листы 1, 2
2. Данный лист см. совместно с листом 3.
3. Соединения металлконструкций выполнять на сварке
4. Сварку вести электродами типа Э42 по ГОСТ 9467–75. Толщину сварочных швов принимать по наименьшей толщине свариваемых элементов, но не более 10мм.
5. Все металлоконструкции после окончания сварочных работ очистить от пыли и грязи и окрасить краской ПФ–115 по грунтовке ГФ–021(за 1раз)
6. Расход материалов:
6.1 На фундаменты под стойки (2шт.) – бетон класса В15; F75; W6 – 0,099м^3
6.2 На обетонирование стоек (2шт.) – бетон класса В15; F75; W6 – 0,003м^3

						АС-2/2022			
Изм.	Кол. уч.	Лист	№ док.	Подпись	Дата	Капитальный ремонт здании ГККП Алгинский районный дом культуры котельной и прилегающей территорий по адресу Актюбинская область Алгинский район город Алга ул Жигер дом3			
ГИП		Саимова				Архитектурно - строительная часть	Стадия	Лист	Листов
							РП	20	
Выполнил		Сергазиева				Ограждение ОГ-2	ТОО "Build Project"		

Взам. инв. N | Подп. и дата | Инв. N подл.

План котельной

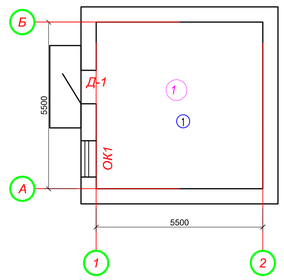

План кровли

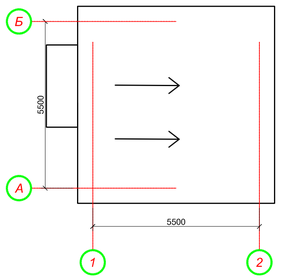

Крыльцо котельной

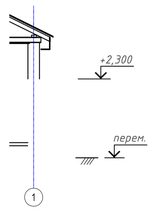

1

Спецификация демонтируемых существующих элементов котельной

Поз.	Обозначение	Наименование	Кол.	Масса ед., кг	Приме-чание
Д-1	ГОСТ 6629-88	ДГ 20х10	1		
ОК1	ГОСТ 30674-99	Окно 1100х1800	1		

Ведомость отделки помещений

Тип отдел-ки	Наименование помещения	Потолок		Стены или перегородки		Низ стен или перегородок (панель)			Приме-чание
		Площ м2	Вид отделки	Площ м2	Вид отделки	Площ м2	Вид отделки	Высо-та мм	
1	1	30,20	Выравнивание гипсовами смесями до 3 мм Водоэмульсионная покраска за 2 раза	55,1 55,1	Выравнивание сухими смесями на основе цемента М50 до 10мм Водоэмульсионная покраска за 2 раза	–	–	–	

Экспликация полов

Наимено-вание помеще-ния	Тип пола	Схема пола или тип пола по серии	Элементы пола и их толщина	Площ пола м2	Приме-чание
1	1		1. Керамическая плитка (рельефная) –10 мм 2. Прослойка и заполнение швов цементно-песчаным раствором М 150 –20 мм 3. Гидроизоляция –1слой 4. Сущ основание пола	30,20	

1. Перечень чертежей и общие примечание см.л.АС-1
2. Все существующие отметки уточнить по месту
3. Экспликаций помещений существующего здания 1-го этажа приняты на основании техпаспорта зданий домкультуры №13217 от 13.07.2021г.
4. Все существующие строительные конструкций дом культуры приняты на оснований Технического заключения о техническом состояний строительных конструкций здании ГКПП "Алгинский районный дом культуры" котельной и прилегающей территорий по адресу:Актюбинская область, Алгинский район, город Алга, ул.Жадигер, дом №3 выполненными ТОО "Актобе ГенСтрой" в 2021 году
5. Согласно отчету о Технисческом состоянии произвести полную расчистку цоколя по периметру здания от существующего штукатурного слоя. После выполнить улучшенную штукатурку толщиной 15 мм цементно-песчаным раствором по металлической сетке с последующей огрунтовкой и окраской перхлорвиниловыми составами для наружных работ объемом -51,5 м^2
6. Фасад облицовать керамогранитной плиткой по металлическим профилям объмом -60 м2.
7. Крышу демонтировать от покрытия из профнастила с обрешеткой и вновь выполнит из металлочерепицы по обрешетке 100х32 с шагом 350 мм объем -42 м2
8. Над входом в котельный выполнить козырек с крыльцом.
9. Расход на монолитное крыльцо котельной:

-бетон кл.В 12,5-1,37 м3
-арм.сетка 5Вр 100х100 -5,54 м2-15,5 кг
-щебень -1,3 м3

10. Расход на козырек входа
- кв.профиль 40х3-13 п.м-45,11 кг
- кв.профиль 40х20х3 -4,04 п.м-9,8 кг
- Профлист Н 25-2,7 м2

Спецификация элементов заполнения проемов

Поз.	Обозначение	Наименование	Кол.	Масса ед., кг	Приме-чание
		Дверные блоки			
Д-1	ГОСТ 57327-2016	ДПС 01 2100х800 правая EI-30	1		
		Оконные блоки			
ОК-1	ГОСТ 30674-99	Окно ОПВ2 1800-1000(4М$_1$-12Ar-4М$_1$-12Ar-4М$_1$)	1		
		Доски подоконные			
ПД-1	ГОСТ 30673-99	ПД 1 (28х100х450)	1		
		Оконные сливы			
ОС-1	ГОСТ 19904-90	ОЦ $\frac{Б-ПН-НО-0,7х230х100ГОСТ\ 19904-90}{ОН-КР-1\ ГОСТ\ 14918-80}$	1		

Изм.	Кол. уч.	Лист	№ док.	Подпись	Дата		
						АС-2/2022	
						Капитальный ремонт здании ГККП Алгинский районный дом культуры котельной и прилегающей территорий по адресу Актюбинская область Алгинский район город Алга ул Жигер дом3	
ГИП		Саимова				Архитектурно - строительная часть	Стадия: РП; Лист: 21; Листов:
Выполнил		Сергазиева				Капитальный ремонт котельной	ТОО "Build Project"

Формат А1

План холодного склада

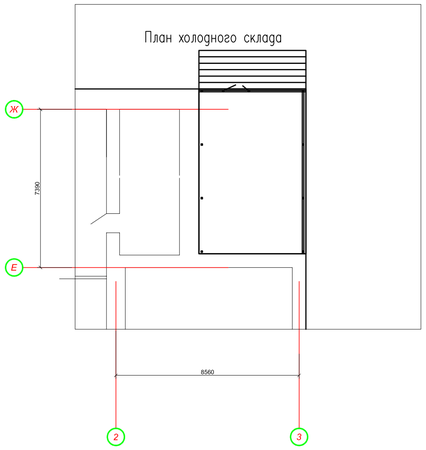

План фундаментов

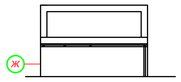

План кровли

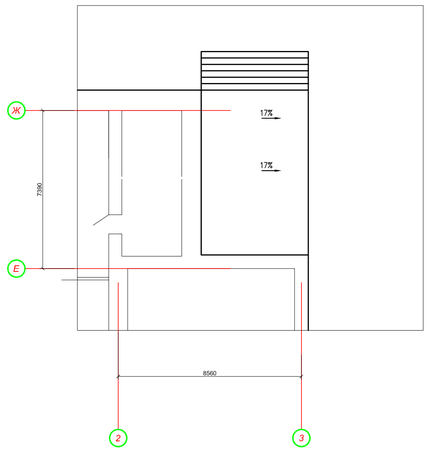

Схема расположения стоек

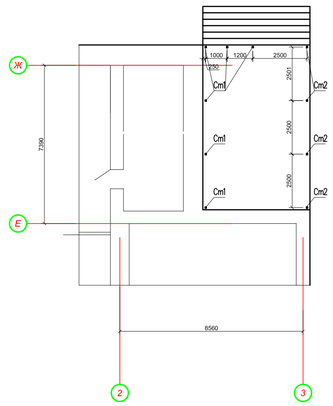

Схема расположения балок и прогонов покрытия

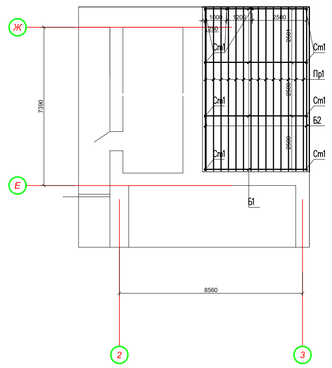

Спецификация элементов к маркировочным схемам, расположенным на данном листе

Марка Поз.	Обозначение	Наименование	Кол.	Масса ед. кг	Примеч.
		Изделия металлические			
		Сборочные единицы и детали			
Ст-1	ГОСТ 30245-2003	Труба 100х100м ГОСТ 30245-2003 С245 ГОСТ 27772-88* l=2750	6	32,2	193,2
Ст-2		Труба 100х100м ГОСТ 30245-2003 С245 ГОСТ 27772-88* l=2660	4	31,1	124,4
Пр-1		Труба 50х50х3 ГОСТ 30245-2003 С245 ГОСТ 27772-88* l=7600	18	23,2	417,4
Б-1		Труба 25х25м ГОСТ 30245-2003 С245 ГОСТ 27772-88* l=4800	4	34,2	136,8
Б-2		Труба 25х25м ГОСТ 30245-2003 С245 ГОСТ 27772-88* l=7600	2	6,8	13,6
1		Уголок L50х3 ГОСТ 8509-93 С245 ГОСТ 27772-88* l=50	60	0,19	11,4
2		Лист 150м5 ГОСТ 19903-74 С235 ГОСТ 27772-88* l=150	10	1,41	14,1
Пр-1		Труба 40х20х3 ГОСТ 30245-2003 С245 ГОСТ 27772-88* l=п.м	90	1,81	162,9
		Металлочерепица "Монтеррей"	38,5		$м^2$
		Пароизоляция ИБО толщ0,7мм	76		$м^2$

Спецификация элементов лестницы и пандуса

Поз.	Обозначение	Наименование	Кол.	Масса ед. кг	Примечание
		Сборочные единицы			
С1	ГОСТ 23279-2012	4ДпМ600С-150/ПМ600С-150 1000х600, м2	38,5	8,46	325,7
		Материалы			
		Бетон кл. В15, F50, W4, сульфатостойкий	2,3		м3
		Цементно- песчаный раствор М75	1,44		м3
		Керамогранитная плитка (неполированная)	62		м2
		толщиной 10мм(размер плитки 600х600мм)			
		Керамогранитная плитка (бок.поверхности)	30		м2
		толщиной 10мм(размер плитки 600х600мм)			
	ГОСТ 31173-2003	ДГ 21х11	1		

1–1

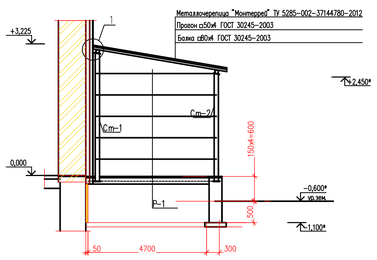

Узел примыкания к стене

2

3

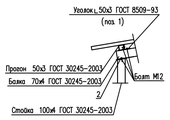

Узел устройства стоек

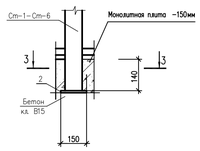

3–3

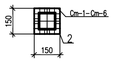

1. Данный лист смотреть совместно с листом АС-4.
2. Под фундаментами по уплотненному основанию до скелета грунта γ=1600 кг/м³ выполнить бетонную подготовку из бетона класса В7,5 толщиной 100мм. Вылет бетонной подготовки за грань конструкции 100мм.
3. Боковые поверхности конструкций, соприкасающиеся с грунтом, обмазать горячим битумом марки БНТ0/30 за два раза по холодной битумной грунтовке. Производство работ по устройству изоляции необходимо вести в соответствии с требованиями СП РК 2.01-101-2013 "Защита строительных конструкций от коррозии".
4. Сварку стыков арматуры производить ручной электродуговой сваркой по ГОСТ 14098-85 электродами Э42 по ГОСТ 9467-75*.
5. Под крыльцом Кр-1 после устройства фундаментов произвести засыпку песчано-гравийной смесь с уплотнением до скелета грунта γ=1600 кг/м³. Объем ПГС -13,252м3
6. На схеме высотные отметки даны с учетом отделочного слоя 30 мм.
7 Боковые поверхности лестницы отделать керамогранитной плиткой (неполированной)на цементно-песчаном растворе М75. Площадь отделки керамогранитной плиткой дана в спецификации
10.Установить стойки Ст-1 -Ст-2 с листом (поз.2), сваренным заводской сваркой на 190мм ниже проектируемого покрытия пола крыльца
9.Конструкция холодного склада выполнить металлической и обшить профнастилом толщ0,7мм по ригелям из труб 40х20 шагом 500мм.

									АС-2/2022
Изм.	Кол. уч.	Лист	№ док.	Подпись	Дата	Капитальный ремонт здания ГККП Алгинский районный дом культуры котельной и прилегающей территорией по адресу Актюбинская область Алгинский район город Алга ул Жигер дом3			
ГИП		Саимова				Архитектурно - строительная часть	Стадия: РП	Лист: 22	Листов:
Выполнил		Сергазиева				Холодный склад	ТОО "Build Project"		

Копировал

Формат А 0

Инв. N подл. | Подп. и дата | Взам. инв. N