Утвержден
приказом Министра
по инвестициям и развитию
Республики Казахстан
от 24 апреля 2017 года № 234

форма

**Акт приемки объекта в эксплуатацию**

«25» 08 20 23 года

Заказчик ТОО «Жомарт» , в лице директора Джамантаевой А.А, г.Алматы, Алмалинский район, Пр. Гагарина, дом 93А, оф 205, индекс 050000 БИН: 981140003825

фамилия, имя, отчество (при его наличии) ИИН, телефон - для физических лиц, наименование организации

- для юридических лиц, БИН, телефон, почтовый индекс, область, город, район, населенный пункт,

наименование улицы, номер дома/здания (стационарного помещения)

на основании:

Декларации о соответствии (прилагается) ТОО «Monumental Building», в лице директора Касымканова М.Б. г. Алматы, Алмалинский район пр. Гагарина, дом 93А, оф ис 202В, индекс 050000 БИН 060840015821,

дата подписания декларации, наименование подрядной (генподрядной) организации, фамилия, имя,

отчество (при его наличии) руководителя, юридический адрес, БИН, телефон

Заключения о качестве строительно-монтажных работ (прилагается)

ТОО «Ситистройтех», Балжанова Канат Еркиновича №KZ45VJE00055453 по объектам первого уровня ответственности – в части несущих и ограждающих конструкции, №KZ45VJE00055460 - по объектам первого уровня ответственности – в части инженерных сетей, №KZ77VJE00055452- по объектам первого уровня ответственности – в части технологического оборудования БИН: 190340012526,

дата подписания заключения, наименование организации, фамилия, имя, отчество (при его наличии) экспертов технического надзора, № и дата получения аттестатов, БИН, телефон

Заключения о соответствии выполненных работ проекту (прилагается) ТОО «Aktilek Construction» в лице Ахмедов Рахымбек Ахмедович №KZ33VJE00024629 от 11.02.2013г, №KZ44VJE00024625 от 11.02.2013г, БИН 130240012630,

дата подписания заключения, наименование организации, фамилия, имя, отчество (при его наличии)

экспертов авторского надзора, № и дата получения аттестатов, БИН, телефон

произведя осмотр готовности предъявленного подрядчиком (генеральным подрядчиком) к приемке в

эксплуатацию объекта: «Многоквартирный жилой дом с паркингом и помещением для сервисного обслуживания, г. Алматы, Наурызбайский район, микр. "Калкаман", участок 8/3",

наименование объекта, вид строительства (новое, расширение, реконструкция, техническое перевооружение,

модернизация, капитальный ремонт), уровень ответственности, техническая и технологическая сложность объекта

по адресу «Многоквартирный жилой дом с паркингом и помещением для сервисного обслуживания, г. Алматы, Наурызбайский район, микр. "Калкаман", участок 8/3",

(область, район, населенный пункт, микрорайон, квартал, улица, номер дома (корпуса)

проверив комплектность исполнительной технической документации, в том числе посредством электронного

модуля исполнительной технической документации «__»_____20__ года,

дата ознакомления

подтверждает что:

1. Строительство объекта осуществлено на основании:

1) правоустанавливающего документа на земельный участок от «23» мая 20 05 года № 998 договор купли продажи на земельный участок ;

документ, подтверждающий наступление юридических фактов (юридических составов), на основании

которых возникают, изменяются или прекращаются права на земельный участок, в том числе договоры,

решения судов, правовые акты исполнительных органов, свидетельство о праве на наследство, передаточный

акт или разделительный баланс при реорганизации негосударственных юридических лиц, владеющих

земельным участком на праве собственности или выкупивших право временного возмездного

землепользования (аренды).

либо решения о реконструкции (перепланировке, переоборудовании) помещений (отдельных частей)

существующих зданий от « 16» май 20 05 года № 2/242-455

постановление Акимата г.Алматы ;

наименование органа, вынесшего решение

2) талона о приеме уведомления о начале строительно-монтажных работ

Коммунальное государственное учреждение "Управление

градостроительного контроля города Алматы", KZ23REA00311922 от 22.12.2022, KZ33REA00311160 от 19.12.2022 г.

наименование органа, принявшего уведомление, дата и № принятия талона

3) проекта (проектно-сметной документации) ТОО «Градостроитель и К» №1/96-2

наименование проектной организации, номер проекта

утвержденного(й) филиалом по Западному региону РГП «Госэкспертиза» №15-0013/22 от 11.02.2022г

дата и номер проекта, наименование организации утвердившей (переутвердившей) проект и дата утверждения

2. Строительно-монтажные работы осуществлены в сроки:

начало работ « 23 » февраль 20 22 года;

окончание работ « 31 » декабрь 20 22 года;

при продолжительности строительства, месяц: 9,5

по норме или по проекту организации строительства, месяц: 9,5;

фактически, месяц: 9,5;

3. Объект (комплекс) имеет следующие основные технико-экономические показатели (мощность,

производительность, производственная площадь, протяженность, вместимость, объем, пропускная способность,

провозная способность, число рабочих мест и тому подобное, заполняется по всем объектам (кроме жилых

домов) в единицах измерения соответственно целевой продукции или основным видам услуг):

| Мощность, производительность и так далее | Единица измерения | По проекту | | Фактически | |
|---|---|---|---|---|---|
| | | общая (с учетом ранее принятых) | в том числе пускового комплекса или очереди | общая (с учетом ранее принятых) | в том числе пускового комплекса или очереди |
| | | | | | |

Выпуск продукции (оказания услуг), предусмотренной проектом в объеме, соответствующем нормам освоения

проектных мощностей в начальный период;

факт начала выпуска продукции с указанием объема

Жилой дом имеет следующие показатели:

| Показатели | Единица измерения | По проекту | Фактически |
|---|---|---|---|
| Общая площадь | метр в квадрате (далее - $м^2$) | 10 885,8 | 10 885,8 |
| Число этажей | этаж | 10 | 10 |
| Общий строительный объем | метр в кубе (далее - $м^3$) | 38097,35 | 38097,35 |
| В том числе подземной части | $м^3$ | 4317,72 | 4317,72 |
| Площадь встроенных, встроенно-пристроенных и пристроенных помещений | $м^2$ | | |

| Показатели | По проекту | | | Фактически | | |
|---|---|---|---|---|---|---|
| | число квартир | площадь квартир, $м^2$ | | число квартир | площадь квартир, $м^2$ | |
| | | общая | жилая | | общая | жилая |
| Всего квартир, в том числе: | | | | | | |
| однокомнатных | 90 | 2614,74 | 1462,2 | 90 | 2614,74 | 1462,2 |
| двухкомнатных | 54 | 2368,95 | 1529,24 | 54 | 2368,95 | 1529,24 |
| трехкомнатных | 36 | 2457,56 | 1553,76 | 36 | 2457,56 | 1553,76 |
| четырехкомнатных и более | | | | | | |

4. Технологические и архитектурно-строительные решения по объекту характеризуются следующими

данными:

краткие технические характеристики по особенностям его размещения, по основным материалам и

конструкциям, инженерному и технологическому оборудованию

5. На объекте установлено предусмотренное проектом оборудование в количестве согласно актам о его приемке

после индивидуального испытания и комплексного опробования;

6. Наружные инженерные коммуникации (холодное и горячее водоснабжение, канализация, теплоснабжение,

газоснабжение, электроснабжение и связь) обеспечивают нормальную эксплуатацию объекта (здания,

сооружения, помещения) и приняты городскими эксплуатационными организациями;

7. Сметная стоимость по утвержденному проекту (проектной-сметной документации):

всего _3 445 896,879_____тысяч тенге, в том числе строительно-монтажных работ_3 007 064,992_____ тысяч тенге, оборудования,

инструмента и инвентаря ____69 628,65_____тысяч тенге;

8. Сметная стоимость основных фондов, принимаемых в эксплуатацию _____тысяч тенге, в том числе:

стоимость строительно-монтажных работ_____ тысяч тенге;

стоимость оборудования, инструмента и инвентаря _____ тысяч тенге;

9. Доля местного содержания предусмотрена в проектно-сметной документации _____% и фактически

применено _____% (на объектах финансируемых за счет государственных инвестиций и средств

квазигосударственного сектора);

10. Класс энергоэффективности здания _____;

11. Объект построен в соответствии с утвержденным проектом (проектно-сметной документацией) и

требованиями государственных нормативных документов в области архитектуры, градостроительства и

строительства.

РЕШИЛ:____ _____«Многоквартирный жилой дом с паркингом и помещением для сервисного обслуживания, г. Алматы, Наурызбайский район, микр. "Калкаман", участок 8/3"

наименование объекта (комплекса)

принять в эксплуатацию.

Заказчик _____ТОО «Жомарт» , в лице директора Джамантаевой А.А

фамилия, имя, отчество (при его наличии), подпись руководителя Место печати (при наличии)

Технический надзор:

1) аттестованный (-ые) эксперт (-ы) ___Балжанова Канат Еркиновича, №KZ45VJE00055453 по объектам первого уровня ответственности – в части несущих и ограждающих конструкции, №KZ45VJE00055460 - по объектам первого уровня ответственности – в части инженерных сетей, №KZ72VJE00055452- по объектам первого уровня ответственности – в части технологического оборудования

(фамилия, имя, отчество (при его наличии) эксперта, специализация аттестата, подпись, дата Место печати (при наличии)

2) аккредитованная организация ____ТОО «Ситистройтех», в лице директора Орынгазин Ә.В.

_____

(наименование организации) имеющей в своем составе аттестованного (-ых) эксперта (-ов), фамилия, имя, отчество (при его наличии) руководителя, подпись, дата Место печати (при наличии)

Авторский надзор:

1) разработчик проекта ТОО «Градостроитель и К» в лице директора Сатыбалдиева А.О., _____ (наименование организации, фамилия, имя, отчество (при его наличии), должность), подпись, дата Место печати (при наличии)

2) организация ТОО «Aktilek Construction», в лице директора Абдуллиной З. _____,

(наименование организации) имеющей в своем составе аттестованного (-ых) эксперта (-ов), фамилия, имя, отчество (при его наличии) руководителя, подпись, дата

_____

Место печати (при наличии)

Ахмедов Рахымбек Ахмедович №KZ33VJE00024629 от 11.02.2013г, №KZ44VJE00024625 от 11.02.2013г

(фамилия, имя, отчество (при его наличии) эксперта, специализация аттестата),

_____

подпись, дата Место печати (при наличии)

3) аттестованный (-ые) эксперт (-ы) Ахмедов Рахымбек Ахмедович №KZ33VJE00024629 по объектам первого уровня ответственности – в части архитектуры, №KZ44VJE00024625 по объектам первого уровня ответственности – в части несущих и ограждающих конструкции

_____

(фамилия, имя, отчество (при его наличии) эксперта, специализация аттестата), подпись, дата Место печати (при наличии)

Подрядчик (генеральный подрядчик): ТОО «Monumental Building», в лице директора Касымканова М.Б. г. Алматы, Алмалинский район пр. Гагарина, дом 93А, офис 202В, индекс 050000 БИН 060840015821

_____

фамилия, имя, отчество (при его наличии), подпись руководителя Место печати (при наличии)

Приложение 2
к акту приемки объекта
в эксплуатацию

форма

**Технические характеристики объекта (многоквартирные жилые дома, промышленные, торговые объекты и тому подобное)**

| Наименование (многоквартирный жилой дом, промышленные, торговые объекты и т.п.) | Общие сведения | | | | | | | | | |
|---|---|---|---|---|---|---|---|---|---|---|
| | количество этажей (этаж) | количество квартир | количество помещений, комнат | площадь застройки ($м^2$) | объем здания ($м^3$) | общая площадь ($м^2$) | жилая площадь ($м^2$) | площадь нежилых помещений ($м^2$) | площадь парковочных мест ($м^2$) | площадь балкона, лоджии ($м^2$) |
| 1 | 2 | 3 | 4 | 5 | 6 | 7 | 8 | 9 | 10 | 11 |
| «Многоквартирный жилой дом с паркингом и помещением для сервисного обслуживания, г. Алматы, Наурызбайский район, микр. "Калкаман", участок 8/3" | 10 | 180 | | 1 484,89 | 38097,35 | 10 885,8 | 4545,2 | 1 101,95 | - | 185,98 |

продолжение таблицы

| Описание конструктивных элементов | | | Вид отопления | Благоустройство | | | | |
|---|---|---|---|---|---|---|---|---|
| фундамент | стены | кровля | | электроснабжение | водоснабжение | горячее водос | канализация | газоснабжение |

Sобщ = 10830,3м2 Sжилая = 4451,9м2
ҚОҒАМНЫҢ АЛМАТЫ ҚАЛАСЫ БОЙЫНША ФИЛИАЛЫ 11
Өтініш № 0022473522 38
Тіркеу ісі № 20-322-003:147
Тіркелген күні 1.09.23
Тіркелген уақыты 16:00
Жылжымайтын мүлік объектісінің мекен жайы: мкр Калкаман, д 8/3
Тіркеуші Дюсенова А.
ҚОҒАМНЫҢ АЛМАТЫ ҚАЛАСЫ БОЙЫНША ФИЛИАЛЫ 22
Өтініш № 0022465564 74
Тіркеу ісі № 23-72413
Кадастрлық № 20-322-003:147
Тіркелген күні 23.08.23
Тіркелген уақыты 13:05
Жылжымайтын мүлік объектісінің мекен жайы: Мкр. Калкаман, д. 8/3
Тіркеуші Манарбеков Д.С.
Бөлімшенің бастығы Саурамбаев Н.К.

| | | | | | | | | |
|---|---|---|---|---|---|---|---|---|
| | | | | | | набжение | | |
| 12 | 13 | 14 | 15 | 16 | 17 | 18 | 19 | 20 |
| монолитная железобетонная плита толщиной 900 мм, повторяющая в плане контур здания, с максимальными габаритными размерами в осях 55,20х23,10м. Материал конструкций фундаментной плиты - бетон класса С20/С25 (В25); арматура класса А500С и А240 по ГОСТ | монолитные железобетонные, толщиной 300, 250, 200мм. Материал конструкций несущих стен - бетон класса С20/С25 (В25); арматура класса А500С и А240 по ГОСТ 34028-2016. | 3 слоя рулонного материала в т.ч. с защитным слоем с крупнозернистой посыпкой (Унифлекс 3 слоя: защитный слой-Унифлекс К нижний 2 слоя-Унифлекс П) | центральная | Электроснабжение ВРУ1-13-20УХЛ4 | Труба полиэтиленовая ПЭ100 SDR13.6-63х3.0 | Центральная | Врезка в нутриплощадочные гофрированные двуслойные SN8 диам.160. Внутри здания полиэтиленовые100мм | - |

| | | | | | | | | |
|---|---|---|---|---|---|---|---|---|
| 34028-2016 | | | | | | | | |

Распределение площади

| № | | В отдельных квартирах | В помещениях коридорного типа | В общежитиях | В гостиницах |
|---|---|---|---|---|---|
| 1 | Количество жилых квартир | 180 | | | |
| 2 | Количество жилых комнат | 306 | | | |
| 3 | Общая площадь (м $^2$) | 7 402,5 | | | |
| 4 | Жилая площадь (м $^2$) | 4 451,9 | | | |

продолжение таблицы

| Из общего числа площади | | | | Распределение квартир по числу комнат | | | | |
|---|---|---|---|---|---|---|---|---|
| в мансардах | в подвалах | в цокольных этажах | в бараках | 1комнатные | 2комнатные | 3комнатные | 4комнатные | 5комнатные |
| - | - | - | - | - | - | - | - | - |
| - | - | - | - | - | - | - | - | - |
| - | - | - | - | - | - | - | - | - |

Нежилые помещения

| Площадь (м$^2$) | Жилая площадь в нежилых помещениях | Торговая | Промышленно-производственных зданий и сооружений | Складская | Бытового обслуживания | Гаражи | Организаций и учреждений управления, научных, банковский, общественных и т.п. |
|---|---|---|---|---|---|---|---|
| 1 | 2 | 3 | 4 | 5 | 6 | 7 | 8 |
| Основная | - | - | - | - | 250 | - | - |
| Вспомогательная | - | - | - | - | - | - | - |

продолжение таблицы

| Общественного питания | Учреждений образования | Транспортных зданий и | Здравоохранения, лечебного | Физкультуры и спорта | Учреждений культуры и | Сооружений инжен | Прочие | Всего |
|---|---|---|---|---|---|---|---|---|

| | | | | | | | | |
|---|---|---|---|---|---|---|---|---|
| | | сооружений | назначения | | искусства | ерных сетей | | |
| 9 | 10 | 11 | 12 | 13 | 14 | 15 | 16 | 17 |
| - | - | - | - | - | - | - | - | - |
| - | - | - | - | - | - | - | - | - |

Перечень документов, прилагаемых к техническим характеристикам объекта:

1. Поэтажные планы 1/96-21-1-АР листы 2,3,4,5,6,7,8
2. Экспликация к поэтажным планам 1/96-21-1-АР листы 2,3,4,5,6,7,8

Экспликация земельного участка (м$^2$)

| Общая площадь земельного участка | Застроенная площадь | | | Незастроенная площадь | | |
|---|---|---|---|---|---|---|
| | всего | под основными строениями | под прочими постройками и сооружениями | асфальтовые покрытия | прочие замощения | грунт |
| 1 | 2 | 3 | 4 | 5 | 6 | 7 |
| 3 884 | 1569,51 | 1484,89 | 91,13 | 851,54 | 510 | 953,32 |
| | | | | | | |

продолжение таблицы

| Незастроенная площадь (м$^2$) | | | | | | | | | |
|---|---|---|---|---|---|---|---|---|---|
| оборудованные площадки | | | | зеленые насаждения | | | | | |
| всего | спортивные | детские | хозяйственные | всего | в том числе | | | | |
| | | | | | газон с деревьями | плодовый сад | газоны, цветочные клумбы | огород | прочие |
| 8 | 9 | 10 | 11 | 12 | 13 | 14 | 15 | 16 | 17 |
| 287,69 | - | 287,69 | - | 953,32 | 953,32 | - | - | - | - |
| | | | | | | | | | |

Экспликация к плану объекта

| Этаж | Номер помещения, квартиры | Номера частей помещения, квартиры | Назначение частей помещения, квартиры | Площадь по внутреннему обмеру (м$^2$), в том числе | | | |
|---|---|---|---|---|---|---|---|
| | | | | Общая | Полезная | Жилая | Нежилая |
| 1 | 2 | 3 | 4 | 5 | 6 | 7 | 8 |
| подвал | | 1 | Электрощитовая | 14,15 | | | 14,15 |

| | | | | | | | |
|---|---|---|---|---|---|---|---|
| | | 2 | Насосная хоз. питьевого водоснабжения | 14,56 | | | 14,56 |
| | | 3 | Тепловой узел | 33,41 | | | 33,41 |
| | | 4 | Технический коридор | 23,56 | | | 23,56 |
| | | 5 | Санитарный узел для МГН | 3,78 | | | 3,78 |
| | | 6 | Санитарный узел | 3,36 | | | 3,36 |
| | | 7 | Санитарный узел | 3,36 | | | 3,36 |
| | | 8 | Помещение для хранения уборочного инвентаря | 5,25 | | | 5,25 |
| | | 9 | Коммерческие помещения | 1081,94 | | | 1081,94 |
| 1этаж | | 1 | Тамбур | 7,78 | | | 7,78 |
| | | 2 | Вестибюль | 22,18 | | | 22,18 |
| | | 3 | Лестнично-лифтовой узел | 16,43 | | | 16,43 |
| | | 4 | Коридор | 3 | | | 3 |
| | | 5 | Комната персонала | 16,5 | | | 16,5 |
| | | 6 | Санитарный узел | 4,02 | | | 4,02 |
| | | 7 | Помещение уборочного инвентаря | 3,74 | | | 3,74 |
| | | 8 | Мусоросборочная камера | 3,85 | | | 3,85 |
| | | 9 | Тамбур | 7,78 | | | 7,78 |
| | | 10 | Вестибюль | 22,18 | | | 22,18 |
| | | 11 | Лестнично-лифтовой узел | 16,43 | | | 16,43 |
| | | 12 | Мусорная камера | 3,85 | | | 3,85 |
| | | 13 | Санитарный узел для МГН | 3,78 | | | 3,78 |
| | | 14 | Санитарный узел | 3,36 | | | 3,36 |
| | | 15 | Санитарный узел | 3,36 | | | 3,36 |
| | | 16 | Помещение для хранения уборочного инвентаря | 8,19 | | | 8,19 |
| | | 17 | Коммерческие помещения | 890,26 | | | 890,26 |
| | | К5 | Коммерческое помещение | 93,73 | | | 93,73 |
| | | К7 | Коммерческое помещение | 56,25 | | | 56,25 |
| **2-этаж** | **кв.1** | 1 | прихожия | 2,7 | | 2,7 | |
| | | 2 | санузел | 3,9 | | 3,9 | |
| | | 3 | кухня | 5,2 | | 5,2 | |
| | | 4 | жилая комната | 16,3 | 16,3 | | |
| | | 5 | балкон (коэфф. 0,3) | 1,1 | | | 1,1 |

| | | | | | | | |
|---|---|---|---|---|---|---|---|
| | | | **Итого без балкона:** | **28,1** | **16,3** | **11,8** | |
| | | | **Итого с балкона:** | **29,2** | **16,3** | **11,8** | **1,1** |
| | | | | | | | |
| | **кв.2** | 1 | прихожия | 3,5 | | 3,5 | |
| | | 2 | гостиная | 16,5 | 16,5 | | |
| | | 3 | лоджия (коэфф. 0,5) | 1,0 | | | 1,0 |
| | | 4 | кухня | 8,8 | | 8,8 | |
| | | 5 | жилая комната | 13,6 | 13,6 | | |
| | | 6 | жилая комната | 10,2 | 10,2 | | |
| | | 7 | коридор | 4,4 | | 4,4 | |
| | | 8 | санузел | 4,0 | | 4,0 | |
| | | 9 | санузел | 2,1 | | 2,1 | |
| | | | | | | | |
| | | | **Итого без лоджий:** | **63,1** | **40,3** | **22,8** | |
| | | | **Итого с лоджией:** | **64,1** | **40,3** | **22,8** | **1,0** |
| | | | | | | | |
| | **кв.3** | 1 | прихожия | 6,7 | | 6,7 | |
| | | 2 | кухня | 5,2 | | 5,2 | |
| | | 3 | жилая комната | 16,3 | 16,3 | | |
| | | 4 | балкон (коэфф. 0,3) | 1,1 | | | 1,1 |
| | | 5 | жилая комната | 12,8 | 12,8 | | |
| | | 6 | санузел | 3,7 | | 3,7 | |
| | | | | | | | |
| | | | **Итого без балкона:** | **44,7** | **29,1** | **15,6** | |
| | | | **Итого с балкона:** | **45,8** | **29,1** | **15,6** | **1,1** |
| | | | | | | | |
| | **кв.4** | 1 | прихожия | 3,6 | | 3,6 | |
| | | 2 | санузел | 2,1 | | 2,1 | |
| | | 3 | санузел | 4,0 | | 4,0 | |
| | | 4 | жилая комната | 1,2 | 1,2 | | |
| | | 5 | жилая комната | 13,8 | 13,8 | | |
| | | 6 | коридор | 4,3 | | 4,3 | |
| | | 7 | кухня | 8,9 | | 8,9 | |
| | | 8 | гостиная | 18,2 | 18,2 | | |
| | | 9 | лоджия (коэфф. 0,5) | 1,1 | | | 1,1 |
| | | | | | | | |
| | | | **Итого без лоджий:** | **56,1** | **33,2** | **22,9** | |
| | | | **Итого с лоджией:** | **57,2** | **33,2** | **22,9** | **1,1** |
| | | | | | | | |
| | **кв.5** | 1 | прихожия | 2,7 | | 2,7 | |
| | | 2 | санузел | 3,6 | | 3,6 | |
| | | 3 | кухня | 5,2 | | 5,2 | |
| | | 4 | жилая комната | 15,4 | 15,4 | | |
| | | 5 | балкон (коэфф. 0,3) | 0,9 | | | 0,9 |
| | | | | | | | |
| | | | **Итого без балкона:** | **26,9** | **15,4** | **11,5** | |

| | | | | | | | |
|---|---|---|---|---|---|---|---|
| | | | **Итого с балкона:** | **27,8** | **15,4** | **11,5** | **0,9** |
| | | | | | | | |
| | **кв.6** | 1 | прихожия | 2,5 | | 2,5 | |
| | | 2 | санузел | 3,6 | | 3,6 | |
| | | 3 | кухня | 5,2 | | 5,2 | |
| | | 4 | жилая комната | 16,1 | 16,1 | | |
| | | 5 | балкон (коэфф. 0,3) | 0,8 | | | 0,8 |
| | | | | | | | |
| | | | **Итого без балкона:** | **27,4** | **16,1** | **11,3** | |
| | | | **Итого с балкона:** | **28,2** | **16,1** | **11,3** | **0,8** |
| | | | | | | | |
| | **кв.7** | 1 | прихожия | 2,7 | | 2,7 | |
| | | 2 | санузел | 3,6 | | 3,6 | |
| | | 3 | кухня | 5,2 | | 5,2 | |
| | | 4 | жилая комната | 15,9 | 15,9 | | |
| | | 5 | балкон (коэфф. 0,3) | 0,9 | | | 0,9 |
| | | | | | | | |
| | | | **Итого без балкона:** | **27,4** | **15,9** | **11,5** | |
| | | | **Итого с балкона:** | **28,3** | **15,9** | **11,5** | **0,9** |
| | | | | | | | |
| | **кв.8** | 1 | прихожия | 4,2 | | 4,2 | |
| | | 2 | санузел | 3,0 | | 3,0 | |
| | | 3 | санузел | 1,4 | | 1,4 | |
| | | 4 | жилая комната | 11,2 | 11,2 | | |
| | | 5 | балкон (коэфф. 0,3) | 0,9 | | | 0,9 |
| | | 6 | гостиная | 16,0 | 16,0 | | |
| | | 7 | кухня | 6,3 | | 6,3 | |
| | | | | | | | |
| | | | **Итого без балкона:** | **42,1** | **27,2** | **14,9** | |
| | | | **Итого с балкона:** | **43,0** | **27,2** | **14,9** | **0,9** |
| | | | | | | | |
| | **кв.9** | 1 | прихожия | 4,3 | | 4,3 | |
| | | 2 | кухня | 6,4 | | 6,4 | |
| | | 3 | гостиная | 15,9 | 15,9 | | |
| | | 4 | балкон (коэфф. 0,3) | 0,9 | | | 0,9 |
| | | 5 | жилая комната | 7,8 | 7,8 | | |
| | | 6 | санузел | 1,1 | | 1,1 | |
| | | 7 | санузел | 2,7 | | 2,7 | |
| | | | | | | | |
| | | | **Итого без балкона:** | **38,2** | **23,7** | **14,5** | |
| | | | **Итого с балкона:** | **39,1** | **23,7** | **14,5** | **0,9** |
| | | | | | | | |
| | **кв.10** | 1 | прихожия | 4,7 | | 4,7 | |
| | | 2 | санузел | 4,0 | | 4,0 | |
| | | 3 | кухня | 5,2 | | 5,2 | |
| | | 4 | жилая комната | 14,4 | 14,4 | | |
| | | 5 | балкон (коэфф. 0,3) | 1,1 | | | 1,1 |

| | | | | | | | |
|---|---|---|---|---|---|---|---|
| | | | **Итого без балкона:** | **28,3** | **14,4** | **13,9** | |
| | | | **Итого с балкона:** | **29,4** | **14,4** | **13,9** | **1,1** |
| | | | | | | | |
| | **кв.91** | 1 | прихожия | 4,6 | | 4,6 | |
| | | 2 | санузел | 4,1 | | 4,1 | |
| | | 3 | кухня | 5,2 | | 5,2 | |
| | | 4 | жилая комната | 13,7 | 13,7 | | |
| | | 5 | балкон (коэфф. 0,3) | 1,1 | | | 1,1 |
| | | | | | | | |
| | | | **Итого без балкона:** | **27,6** | **13,7** | **13,9** | |
| | | | **Итого с балкона:** | **28,7** | **13,7** | **13,9** | **1,1** |
| | | | | | | | |
| | **кв.92** | 1 | прихожия | 4,5 | | 4,5 | |
| | | 2 | санузел | 2,9 | | 2,9 | |
| | | 3 | санузел | 1,2 | | 1,2 | |
| | | 4 | жилая комната | 11,5 | 11,5 | | |
| | | 5 | балкон (коэфф. 0,3) | 0,9 | | | 0,9 |
| | | 6 | гостиная | 16,0 | 16,0 | | |
| | | 7 | кухня | 6,2 | | 6,2 | |
| | | | | | | | |
| | | | **Итого без балкона:** | **42,3** | **27,5** | **14,8** | |
| | | | **Итого с балкона:** | **43,2** | **27,5** | **14,8** | **0,9** |
| | | | | | | | |
| | **кв.93** | 1 | прихожия | 3,0 | | 3,0 | |
| | | 2 | кухня | 6,4 | | 6,4 | |
| | | 3 | гостиная | 16,1 | 16,1 | | |
| | | 4 | балкон (коэфф. 0,3) | 0,9 | | | 0,9 |
| | | 5 | жилая комната | 11,4 | 11,4 | | |
| | | 6 | санузел | 1,2 | | 1,2 | |
| | | 7 | санузел | 2,9 | | 2,9 | |
| | | | | | | | |
| | | | **Итого без балкона:** | **41,0** | **27,5** | **13,5** | |
| | | | **Итого с балкона:** | **41,9** | **27,5** | **13,5** | **0,9** |
| | | | | | | | |
| | **кв.94** | 1 | прихожия | 2,9 | | 2,9 | |
| | | 2 | санузел | 3,7 | | 3,7 | |
| | | 3 | кухня | 5,2 | | 5,2 | |
| | | 4 | жилая комната | 15,7 | 15,7 | | |
| | | 5 | балкон (коэфф. 0,3) | 0,9 | | | 0,9 |
| | | | | | | | |
| | | | **Итого без балкона:** | **27,5** | **15,7** | **11,8** | |
| | | | **Итого с балкона:** | **28,4** | **15,7** | **11,8** | **0,9** |
| | | | | | | | |
| | **кв.95** | 1 | прихожия | 2,9 | | 2,9 | |
| | | 2 | санузел | 3,7 | | 3,7 | |
| | | 3 | кухня | 5,2 | | 5,2 | |

| | | | | | | | |
|---|---|---|---|---|---|---|---|
| | | 4 | жилая комната | 15,5 | 15,5 | | |
| | | 5 | балкон (коэфф. 0,3) | 0,9 | | | 0,9 |
| | | | | | | | |
| | | | **Итого без балкона:** | **27,3** | **15,5** | **11,8** | |
| | | | **Итого с балкона:** | **28,2** | **15,5** | **11,8** | **0,9** |
| | | | | | | | |
| | **кв.96** | 1 | прихожия | 2,9 | | 2,9 | |
| | | 2 | санузел | 3,8 | | 3,8 | |
| | | 3 | кухня | 5,2 | | 5,2 | |
| | | 4 | жилая комната | 15,6 | 15,6 | | |
| | | 5 | балкон (коэфф. 0,3) | 0,8 | | | 0,8 |
| | | | | | | | |
| | | | **Итого без балкона:** | **27,5** | **15,6** | **11,9** | |
| | | | **Итого с балкона:** | **28,3** | **15,6** | **11,9** | **0,8** |
| | | | | | | | |
| | **кв.97** | 1 | прихожия | 3,7 | | 3,7 | |
| | | 2 | гостиная | 17,7 | 17,7 | | |
| | | 3 | лоджия (коэфф. 0,5) | 1,1 | | | 1,1 |
| | | 4 | кухня | 9,1 | | 9,1 | |
| | | 5 | жилая комната | 13,5 | 13,5 | | |
| | | 6 | жилая комната | 10,1 | 10,1 | | |
| | | 7 | коридор | 4,5 | | 4,5 | |
| | | 8 | санузел | 4,0 | | 4,0 | |
| | | 9 | санузел | 2,2 | | 2,2 | |
| | | | | | | | |
| | | | **Итого без лоджий:** | **64,8** | **41,3** | **23,5** | |
| | | | **Итого с лоджией:** | **65,9** | **41,3** | **23,5** | **1,1** |
| | | | | | | | |
| | **кв.98** | 1 | прихожия | 7,2 | | 7,2 | |
| | | 2 | санузел | 4,2 | | 4,2 | |
| | | 3 | жилая комната | 11,8 | 11,8 | | |
| | | 4 | балкон (коэфф. 0,3) | 1,1 | | | 1,1 |
| | | 5 | жилая комната | 15,4 | 15,4 | | |
| | | 6 | кухня | 5,2 | | 5,2 | |
| | | | | | | | |
| | | | **Итого без балкона:** | **43,8** | **27,2** | **16,6** | |
| | | | **Итого с балкона:** | **44,9** | **27,2** | **16,6** | **1,1** |
| | | | | | | | |
| | **кв.99** | 1 | прихожия | 3,4 | | 3,4 | |
| | | 2 | санузел | 2,1 | | 2,1 | |
| | | 3 | санузел | 4,1 | | 4,1 | |
| | | 4 | жилая комната | 10,3 | 10,3 | | |
| | | 5 | жилая комната | 13,6 | 13,6 | | |
| | | 6 | коридор | 4,6 | | 4,6 | |
| | | 7 | кухня | 8,6 | | 8,6 | |
| | | 8 | гостиная | 17,9 | 17,9 | | |
| | | 9 | лоджия (коэфф. 0,5) | 1,0 | | | 1,0 |

| | | | | | | | |
|---|---|---|---|---|---|---|---|
| | | | | | | | |
| | | | **Итого без лоджий:** | **64,6** | **41,8** | **22,8** | |
| | | | **Итого с лоджией:** | **65,6** | **41,8** | **22,8** | **1,0** |
| | | | | | | | |
| | **кв.100** | 1 | прихожия | 2,6 | | 2,6 | |
| | | 2 | санузел | 3,8 | | 3,8 | |
| | | 3 | кухня | 5,2 | | 5,2 | |
| | | 4 | жилая комната | 16,2 | 16,2 | | |
| | | 5 | балкон (коэфф. 0,3) | 1,2 | | | 1,2 |
| | | | | | | | |
| | | | **Итого без балкона:** | **27,8** | **16,2** | **11,6** | |
| | | | **Итого с балкона:** | **29,0** | **16,2** | **11,6** | **1,2** |
| | | | | | | | |
| | | | **Итого по 2-этажу без лоджий/балкона:** | **776,5** | **473,6** | **302,9** | |
| | | | **Итого по 2-этажу:** | **796,2** | **473,6** | **302,9** | **19,7** |
| | | | | | | | |
| **3-этаж** | **кв.11** | 1 | прихожия | 2,7 | | 2,7 | |
| | | 2 | санузел | 3,9 | | 3,9 | |
| | | 3 | кухня | 5,2 | | 5,2 | |
| | | 4 | жилая комната | 16,3 | 16,3 | | |
| | | 5 | балкон (коэфф. 0,3) | 1,1 | | | 1,1 |
| | | | | | | | |
| | | | **Итого без балкона:** | **28,1** | **16,3** | **11,8** | |
| | | | **Итого с балкона:** | **29,2** | **16,3** | **11,8** | **1,1** |
| | | | | | | | |
| | **кв.12** | 1 | прихожия | 3,5 | | 3,5 | |
| | | 2 | гостиная | 18,1 | 18,1 | | |
| | | 3 | лоджия (коэфф. 0,5) | 1,0 | | | 1,0 |
| | | 4 | кухня | 9,0 | | 9,0 | |
| | | 5 | жилая комната | 13,7 | 13,7 | | |
| | | 6 | жилая комната | 10,0 | 10,0 | | |
| | | 7 | коридор | 4,5 | | 4,5 | |
| | | 8 | санузел | 4,0 | | 4,0 | |
| | | 9 | санузел | 2,2 | | 2,2 | |
| | | | | | | | |
| | | | **Итого без лоджий:** | **65,0** | **41,8** | **23,2** | |
| | | | **Итого с лоджией:** | **66,0** | **41,8** | **23,2** | **1,0** |
| | | | | | | | |
| | **кв.13** | 1 | прихожия | 6,3 | | 6,3 | |
| | | 2 | кухня | 5,2 | | 5,2 | |
| | | 3 | жилая комната | 18,8 | 18,8 | | |
| | | 4 | балкон (коэфф. 0,3) | 0,8 | | | 0,8 |
| | | 5 | жилая комната | 12,6 | 12,6 | | |
| | | 6 | санузел | 3,5 | | 3,5 | |
| | | | | | | | |
| | | | **Итого без балкона:** | **46,4** | **31,4** | **15,0** | |

| | | | | | | | |
|---|---|---|---|---|---|---|---|
| | | | **Итого с балкона:** | **47,2** | **31,4** | **15,0** | **0,8** |
| | | | | | | | |
| | **кв.14** | 1 | прихожия | 3,6 | | 3,6 | |
| | | 2 | санузел | 2,1 | | 2,1 | |
| | | 3 | санузел | 4,1 | | 4,1 | |
| | | 4 | жилая комната | 9,9 | 9,9 | | |
| | | 5 | жилая комната | 13,6 | 13,6 | | |
| | | 6 | коридор | 3,9 | | 3,9 | |
| | | 7 | кухня | 8,9 | | 8,9 | |
| | | 8 | гостиная | 18,5 | 18,5 | | |
| | | 9 | лоджия (коэфф. 0,5) | 1,0 | | | 1,0 |
| | | | | | | | |
| | | | **Итого без лоджий:** | **64,6** | **42,0** | **22,6** | |
| | | | **Итого с лоджией:** | **65,6** | **42,0** | **22,6** | **1,0** |
| | | | | | | | |
| | **кв.15** | 1 | прихожия | 2,7 | | 2,7 | |
| | | 2 | санузел | 3,6 | | 3,6 | |
| | | 3 | кухня | 5,2 | | 5,2 | |
| | | 4 | жилая комната | 15,4 | 15,4 | | |
| | | 5 | балкон (коэфф. 0,3) | 0,9 | | | 0,9 |
| | | | | | | | |
| | | | **Итого без балкона:** | **26,9** | **15,4** | **11,5** | |
| | | | **Итого с балкона:** | **27,8** | **15,4** | **11,5** | **0,9** |
| | | | | | | | |
| | **кв.16** | 1 | прихожия | 2,7 | | 2,7 | |
| | | 2 | санузел | 3,8 | | 3,8 | |
| | | 3 | кухня | 5,2 | | 5,2 | |
| | | 4 | жилая комната | 15,7 | 15,7 | | |
| | | 5 | балкон (коэфф. 0,3) | 0,8 | | | 0,8 |
| | | | | | | | |
| | | | **Итого без балкона:** | **27,4** | **15,7** | **11,7** | |
| | | | **Итого с балкона:** | **28,2** | **15,7** | **11,7** | **0,8** |
| | | | | | | | |
| | **кв.17** | 1 | прихожия | 2,7 | | 2,7 | |
| | | 2 | санузел | 3,7 | | 3,7 | |
| | | 3 | кухня | 5,2 | | 5,2 | |
| | | 4 | жилая комната | 15,9 | 15,9 | | |
| | | 5 | балкон (коэфф. 0,3) | 0,9 | | | 0,9 |
| | | | | | | | |
| | | | **Итого без балкона:** | **27,5** | **15,9** | **11,6** | |
| | | | **Итого с балкона:** | **28,4** | **15,9** | **11,6** | **0,9** |
| | | | | | | | |
| | **кв.18** | 1 | прихожия | 4,2 | | 4,2 | |
| | | 2 | санузел | 3,0 | | 3,0 | |
| | | 3 | санузел | 1,4 | | 1,4 | |
| | | 4 | жилая комната | 11,2 | 11,2 | | |
| | | 5 | балкон (коэфф. 0,3) | 0,9 | | | 0,9 |

| | | | | | | | |
|---|---|---|---|---|---|---|---|
| | | 6 | гостиная | 16,0 | 16,0 | | |
| | | 7 | кухня | 6,3 | | 6,3 | |
| | | | | | | | |
| | | | **Итого без балкона:** | **42,1** | **27,2** | **14,9** | |
| | | | **Итого с балкона:** | **43,0** | **27,2** | **14,9** | **0,9** |
| | | | | | | | |
| | **кв.19** | 1 | прихожия | 4,5 | | 4,5 | |
| | | 2 | кухня | 6,1 | | 6,1 | |
| | | 3 | гостиная | 15,6 | 15,6 | | |
| | | 4 | балкон (коэфф. 0,3) | 0,9 | | | 0,9 |
| | | 5 | жилая комната | 11,4 | 11,4 | | |
| | | 6 | санузел | 1,1 | | 1,1 | |
| | | 7 | санузел | 2,5 | | 2,5 | |
| | | | | | | | |
| | | | **Итого без балкона:** | **41,2** | **27,0** | **14,2** | |
| | | | **Итого с балкона:** | **42,1** | **27,0** | **14,2** | **0,9** |
| | | | | | | | |
| | **кв.20** | 1 | прихожия | 4,7 | | 4,7 | |
| | | 2 | санузел | 4,0 | | 4,0 | |
| | | 3 | кухня | 5,2 | | 5,2 | |
| | | 4 | жилая комната | 14,4 | 14,4 | | |
| | | 5 | балкон (коэфф. 0,3) | 1,1 | | | 1,1 |
| | | | | | | | |
| | | | **Итого без балкона:** | **28,3** | **14,4** | **13,9** | |
| | | | **Итого с балкона:** | **29,4** | **14,4** | **13,9** | **1,1** |
| | | | | | | | |
| | **кв.101** | 1 | прихожия | 4,6 | | 4,6 | |
| | | 2 | санузел | 4,3 | | 4,3 | |
| | | 3 | кухня | 5,2 | | 5,2 | |
| | | 4 | жилая комната | 13,7 | 13,7 | | |
| | | 5 | балкон (коэфф. 0,3) | 1,2 | | | 1,2 |
| | | | | | | | |
| | | | **Итого без балкона:** | **27,8** | **13,7** | **14,1** | |
| | | | **Итого с балкона:** | **29,0** | **13,7** | **14,1** | **1,2** |
| | | | | | | | |
| | **кв.102** | 1 | прихожия | 4,5 | | 4,5 | |
| | | 2 | санузел | 2,9 | | 2,9 | |
| | | 3 | санузел | 1,2 | | 1,2 | |
| | | 4 | жилая комната | 11,5 | 11,5 | | |
| | | 5 | балкон (коэфф. 0,3) | 0,9 | | | 0,9 |
| | | 6 | гостиная | 16,0 | 16,0 | | |
| | | 7 | кухня | 6,2 | | 6,2 | |
| | | | | | | | |
| | | | **Итого без балкона:** | **42,3** | **27,5** | **14,8** | |
| | | | **Итого с балкона:** | **43,2** | **27,5** | **14,8** | **0,9** |
| | | | | | | | |
| | **кв.103** | 1 | прихожия | 3,0 | | 3,0 | |

| | | | | | | | |
|---|---|---|---|---|---|---|---|
| | | 2 | кухня | 6,4 | | 6,4 | |
| | | 3 | гостиная | 16,1 | 16,1 | | |
| | | 4 | балкон (коэфф. 0,3) | 0,9 | | | 0,9 |
| | | 5 | жилая комната | 11,4 | 11,4 | | |
| | | 6 | санузел | 1,2 | | 1,2 | |
| | | 7 | санузел | 2,9 | | 2,9 | |
| | | | | | | | |
| | | | **Итого без балкона:** | **41,0** | **27,5** | **13,5** | |
| | | | **Итого с балкона:** | **41,9** | **27,5** | **13,5** | **0,9** |
| | | | | | | | |
| | **кв.104** | 1 | прихожия | 2,8 | | 2,8 | |
| | | 2 | санузел | 3,1 | | 3,1 | |
| | | 3 | кухня | 5,1 | | 5,1 | |
| | | 4 | жилая комната | 15,1 | 15,1 | | |
| | | 5 | балкон (коэфф. 0,3) | 0,9 | | | 0,9 |
| | | | | | | | |
| | | | **Итого без балкона:** | **26,1** | **15,1** | **11,0** | |
| | | | **Итого с балкона:** | **27,0** | **15,1** | **11,0** | **0,9** |
| | | | | | | | |
| | **кв.105** | 1 | прихожия | 2,8 | | 2,8 | |
| | | 2 | санузел | 3,8 | | 3,8 | |
| | | 3 | кухня | 5,2 | | 5,2 | |
| | | 4 | жилая комната | 15,7 | 15,7 | | |
| | | 5 | балкон (коэфф. 0,3) | 0,9 | | | 0,9 |
| | | | | | | | |
| | | | **Итого без балкона:** | **27,5** | **15,7** | **11,8** | |
| | | | **Итого с балкона:** | **28,4** | **15,7** | **11,8** | **0,9** |
| | | | | | | | |
| | **кв.106** | 1 | прихожия | 2,9 | | 2,9 | |
| | | 2 | санузел | 3,8 | | 3,8 | |
| | | 3 | кухня | 5,2 | | 5,2 | |
| | | 4 | жилая комната | 15,6 | 15,6 | | |
| | | 5 | балкон (коэфф. 0,3) | 0,8 | | | 0,8 |
| | | | | | | | |
| | | | **Итого без балкона:** | **27,5** | **15,6** | **11,9** | |
| | | | **Итого с балкона:** | **28,3** | **15,6** | **11,9** | **0,8** |
| | | | | | | | |
| | **кв.107** | 1 | прихожия | 3,4 | | 3,4 | |
| | | 2 | гостиная | 18,2 | 18,2 | | |
| | | 3 | лоджия (коэфф. 0,5) | 1,0 | | | 1,0 |
| | | 4 | кухня | 8,8 | | 8,8 | |
| | | 5 | жилая комната | 13,7 | 13,7 | | |
| | | 6 | жилая комната | 10,1 | 10,1 | | |
| | | 7 | коридор | 4,5 | | 4,5 | |
| | | 8 | санузел | 4,1 | | 4,1 | |
| | | 9 | санузел | 2,2 | | 2,2 | |
| | | | | | | | |

| | | | | | | | |
|---|---|---|---|---|---|---|---|
| | | | **Итого без лоджий:** | **23,0** | **42,0** | **23,0** | |
| | | | **Итого с лоджией:** | **66,0** | **42,0** | **23,0** | **1,0** |
| | | | | | | | |
| | **кв.108** | 1 | прихожия | 7,2 | | 7,2 | |
| | | 2 | санузел | 4,2 | | 4,2 | |
| | | 3 | жилая комната | 11,8 | 11,8 | | |
| | | 4 | балкон (коэфф. 0,3) | 1,1 | | | 1,1 |
| | | 5 | жилая комната | 15,4 | 15,4 | | |
| | | 6 | кухня | 5,2 | | 5,2 | |
| | | | | | | | |
| | | | **Итого без балкона:** | **43,8** | **27,2** | **16,6** | |
| | | | **Итого с балкона:** | **44,9** | **27,2** | **16,6** | **1,1** |
| | | | | | | | |
| | **кв.109** | 1 | прихожия | 3,4 | | 3,4 | |
| | | 2 | санузел | 2,1 | | 2,1 | |
| | | 3 | санузел | 4,2 | | 4,2 | |
| | | 4 | жилая комната | 10,1 | 10,1 | | |
| | | 5 | жилая комната | 13,4 | 13,4 | | |
| | | 6 | коридор | 4,6 | | 4,6 | |
| | | 7 | кухня | 8,8 | | 8,8 | |
| | | 8 | гостиная | 17,9 | 17,9 | | |
| | | 9 | лоджия (коэфф. 0,5) | 1,0 | | | 1,0 |
| | | | | | | | |
| | | | **Итого без лоджий:** | **64,5** | **41,4** | **23,1** | |
| | | | **Итого с лоджией:** | **65,5** | **41,4** | **23,1** | **1,0** |
| | | | | | | | |
| | **кв.110** | 1 | прихожия | 2,9 | | 2,9 | |
| | | 2 | санузел | 4,0 | | 4,0 | |
| | | 3 | кухня | 5,2 | | 5,2 | |
| | | 4 | жилая комната | 15,9 | 15,9 | | |
| | | 5 | балкон (коэфф. 0,3) | 1,1 | | | 1,1 |
| | | | | | | | |
| | | | **Итого без балкона:** | **28,0** | **15,9** | **12,1** | |
| | | | **Итого с балкона:** | **29,1** | **15,9** | **12,1** | **1,1** |
| | | | | | | | |
| | | | **Итого по 3-этажу без лоджий/балкона:** | **749,0** | **488,7** | **302,3** | |
| | | | **Итого по 3-этажу:** | **810,2** | **488,7** | **302,3** | **19,2** |
| | | | | | | | |
| **4-этаж** | **кв.21** | 1 | прихожия | 2,8 | | 2,8 | |
| | | 2 | санузел | 4,0 | | 4,0 | |
| | | 3 | кухня | 5,2 | | 5,2 | |
| | | 4 | жилая комната | 16,0 | 16,0 | | |
| | | 5 | балкон (коэфф. 0,3) | 1,1 | | | 1,1 |
| | | | | | | | |
| | | | **Итого без балкона:** | **28,0** | **16,0** | **12,0** | |
| | | | **Итого с балкона:** | **29,1** | **16,0** | **12,0** | **1,1** |

| | | | | | | | |
|---|---|---|---|---|---|---|---|
| | | | | | | | |
| | **кв.22** | 1 | прихожия | 2,7 | | 2,7 | |
| | | 2 | гостиная | 18,5 | 18,5 | | |
| | | 3 | лоджия (коэфф. 0,5) | 1,0 | | | 1,0 |
| | | 4 | кухня | 9,2 | | 9,2 | |
| | | 5 | жилая комната | 14,2 | 14,2 | | |
| | | 6 | жилая комната | 10,7 | 10,7 | | |
| | | 7 | коридор | 4,8 | | 4,8 | |
| | | 8 | санузел | 3,6 | | 3,6 | |
| | | 9 | санузел | 2,2 | | 2,2 | |
| | | | | | | | |
| | | | **Итого без лоджий:** | **65,9** | **43,4** | **22,5** | |
| | | | **Итого с лоджией:** | **66,9** | **43,4** | **22,5** | **1,0** |
| | | | | | | | |
| | **кв.23** | 1 | прихожия | 6,5 | | 6,5 | |
| | | 2 | кухня | 5,3 | | 5,3 | |
| | | 3 | жилая комната | 17,0 | 17,0 | | |
| | | 4 | балкон (коэфф. 0,3) | 1,1 | | | 1,1 |
| | | 5 | жилая комната | 12,7 | 12,7 | | |
| | | 6 | санузел | 3,6 | | 3,6 | |
| | | | | | | | |
| | | | **Итого без балкона:** | **45,1** | **29,7** | **15,4** | |
| | | | **Итого с балкона:** | **46,2** | **29,7** | **15,4** | **1,1** |
| | | | | | | | |
| | **кв.24** | 1 | гостиная | 19,5 | 19,5 | | |
| | | 2 | санузел | 4,7 | | 4,7 | |
| | | 3 | гостиная | 20,3 | 20,3 | | |
| | | 4 | жилая комната | 14,1 | 14,1 | | |
| | | 5 | кухня | 9,1 | | 9,1 | |
| | | 6 | лоджия (коэфф. 0,5) | 1,1 | | | 1,1 |
| | | | | | | | |
| | | | **Итого без лоджий:** | **67,7** | **53,9** | **13,8** | |
| | | | **Итого с лоджией:** | **68,8** | **53,9** | **13,8** | **1,1** |
| | | | | | | | |
| | **кв.25** | 1 | прихожия | 2,9 | | 2,9 | |
| | | 2 | санузел | 3,9 | | 3,9 | |
| | | 3 | кухня | 5,2 | | 5,2 | |
| | | 4 | жилая комната | 15,6 | 15,6 | | |
| | | 5 | балкон (коэфф. 0,3) | 0,9 | | | 0,9 |
| | | | | | | | |
| | | | **Итого без балкона:** | **27,6** | **15,6** | **12,0** | |
| | | | **Итого с балкона:** | **28,5** | **15,6** | **12,0** | **0,9** |
| | | | | | | | |
| | **кв.26** | 1 | прихожия | 2,7 | | 2,7 | |
| | | 2 | санузел | 3,7 | | 3,7 | |
| | | 3 | кухня | 5,2 | | 5,2 | |
| | | 4 | жилая комната | 15,7 | 15,7 | | |

| | | | | | | | |
|---|---|---|---|---|---|---|---|
| | | 5 | балкон (коэфф. 0,3) | 0,8 | | | 0,8 |
| | | | | | | | |
| | | | **Итого без балкона:** | **27,3** | **15,7** | **11,6** | |
| | | | **Итого с балкона:** | **28,1** | **15,7** | **11,6** | **0,8** |
| | | | | | | | |
| | **кв.27** | 1 | прихожия | 2,8 | | 2,8 | |
| | | 2 | санузел | 3,9 | | 3,9 | |
| | | 3 | кухня | 5,2 | | 5,2 | |
| | | 4 | жилая комната | 16,2 | 16,2 | | |
| | | 5 | балкон (коэфф. 0,3) | 0,9 | | | 0,9 |
| | | | | | | | |
| | | | **Итого без балкона:** | **28,1** | **16,2** | **11,9** | |
| | | | **Итого с балкона:** | **29,0** | **16,2** | **11,9** | **0,9** |
| | | | | | | | |
| | **кв.28** | 1 | прихожия | 4,4 | | 4,4 | |
| | | 2 | санузел | 2,9 | | 2,9 | |
| | | 3 | санузел | 1,9 | | 1,9 | |
| | | 4 | жилая комната | 11,1 | 11,1 | | |
| | | 5 | балкон (коэфф. 0,3) | 0,9 | | | 0,9 |
| | | 6 | гостиная | 16,1 | 16,1 | | |
| | | 7 | кухня | 6,4 | | 6,4 | |
| | | | | | | | |
| | | | **Итого без балкона:** | **42,8** | **27,2** | **15,6** | |
| | | | **Итого с балкона:** | **43,7** | **27,2** | **15,6** | **0,9** |
| | | | | | | | |
| | **кв.29** | 1 | прихожия | 4,2 | | 4,2 | |
| | | 2 | кухня | 6,6 | | 6,6 | |
| | | 3 | гостиная | 16,8 | 16,8 | | |
| | | 4 | балкон (коэфф. 0,3) | 0,9 | | | 0,9 |
| | | 5 | жилая комната | 10,9 | 10,9 | | |
| | | 6 | санузел | 1,5 | | 1,5 | |
| | | 7 | санузел | 2,9 | | 2,9 | |
| | | | | | | | |
| | | | **Итого без балкона:** | **42,9** | **27,7** | **15,2** | |
| | | | **Итого с балкона:** | **43,8** | **27,7** | **15,2** | **0,9** |
| | | | | | | | |
| | **кв.30** | 1 | прихожия | 4,8 | | 4,8 | |
| | | 2 | санузел | 3,7 | | 3,7 | |
| | | 3 | кухня | 5,2 | | 5,2 | |
| | | 4 | жилая комната | 19,2 | 19,2 | | |
| | | | | | | | |
| | | | **Итого без балкона:** | **32,9** | **19,2** | **13,7** | |
| | | | **Итого с балкона:** | **32,9** | **19,2** | **13,7** | |
| | | | | | | | |
| | **кв.111** | 1 | прихожия | 4,7 | | 4,7 | |
| | | 2 | санузел | 4,2 | | 4,2 | |
| | | 3 | кухня | 5,4 | | 5,4 | |

| | | | | | | | |
|---|---|---|---|---|---|---|---|
| | | 4 | жилая комната | 14,8 | 14,8 | | |
| | | 5 | балкон (коэфф. 0,3) | 1,1 | | | 1,1 |
| | | | | | | | |
| | | | **Итого без балкона:** | **29,1** | **14,8** | **14,3** | |
| | | | **Итого с балкона:** | **30,2** | **14,8** | **14,3** | **1,1** |
| | | | | | | | |
| | **кв.112** | 1 | прихожия | 4,3 | | 4,3 | |
| | | 2 | санузел | 2,9 | | 2,9 | |
| | | 3 | санузел | 1,4 | | 1,4 | |
| | | 4 | жилая комната | 11,6 | 11,6 | | |
| | | 5 | балкон (коэфф. 0,3) | 0,9 | | | 0,9 |
| | | 6 | гостиная | 16,0 | 16,0 | | |
| | | 7 | кухня | 6,4 | | 6,4 | |
| | | | | | | | |
| | | | **Итого без балкона:** | **42,6** | **27,6** | **15,0** | |
| | | | **Итого с балкона:** | **43,5** | **27,6** | **15,0** | **0,9** |
| | | | | | | | |
| | **кв.113** | 1 | прихожия | 4,4 | | 4,4 | |
| | | 2 | кухня | 6,4 | | 6,4 | |
| | | 3 | гостиная | 16,0 | 16,0 | | |
| | | 4 | балкон (коэфф. 0,3) | 0,9 | | | 0,9 |
| | | 5 | жилая комната | 11,3 | 11,3 | | |
| | | 6 | санузел | 1,4 | | 1,4 | |
| | | 7 | санузел | 2,9 | | 2,9 | |
| | | | | | | | |
| | | | **Итого без балкона:** | **42,4** | **27,3** | **15,1** | |
| | | | **Итого с балкона:** | **43,3** | **27,3** | **15,1** | **0,9** |
| | | | | | | | |
| | **кв.114** | 1 | прихожия | 3,0 | | 3,0 | |
| | | 2 | санузел | 3,9 | | 3,9 | |
| | | 3 | кухня | 5,2 | | 5,2 | |
| | | 4 | жилая комната | 15,7 | 15,7 | | |
| | | 5 | балкон (коэфф. 0,3) | 0,9 | | | 0,9 |
| | | | | | | | |
| | | | **Итого без балкона:** | **27,8** | **15,7** | **12,1** | |
| | | | **Итого с балкона:** | **28,7** | **15,7** | **12,1** | **0,9** |
| | | | | | | | |
| | **кв.115** | 1 | прихожия | 2,9 | | 2,9 | |
| | | 2 | санузел | 3,9 | | 3,9 | |
| | | 3 | кухня | 5,2 | | 5,2 | |
| | | 4 | жилая комната | 15,8 | 15,8 | | |
| | | 5 | балкон (коэфф. 0,3) | 0,8 | | | 0,8 |
| | | | | | | | |
| | | | **Итого без балкона:** | **27,8** | **15,8** | **12,0** | |
| | | | **Итого с балкона:** | **28,6** | **15,8** | **12,0** | **0,8** |
| | | | | | | | |
| | **кв.116** | 1 | прихожия | 2,8 | | 2,8 | |

| | | | | | | | |
|---|---|---|---|---|---|---|---|
| | | 2 | санузел | 3,7 | | 3,7 | |
| | | 3 | кухня | 5,2 | | 5,2 | |
| | | 4 | жилая комната | 15,8 | 15,8 | | |
| | | 5 | балкон (коэфф. 0,3) | 0,8 | | | 0,8 |
| | | | | | | | |
| | | | **Итого без балкона:** | **27,5** | **15,8** | **11,7** | |
| | | | **Итого с балкона:** | **28,3** | **15,8** | **11,7** | **0,8** |
| | | | | | | | |
| | **кв.117** | 1 | прихожия | 3,7 | | 3,7 | |
| | | 2 | гостиная | 18,2 | 18,2 | | |
| | | 3 | лоджия (коэфф. 0,5) | 1,0 | | | 1,0 |
| | | 4 | кухня | 9,1 | | 9,1 | |
| | | 5 | жилая комната | 13,7 | 13,7 | | |
| | | 6 | жилая комната | 10,6 | 10,6 | | |
| | | 7 | коридор | 4,5 | | 4,5 | |
| | | 8 | санузел | 4,4 | | 4,4 | |
| | | 9 | санузел | 2,2 | | 2,2 | |
| | | | | | | | |
| | | | **Итого без лоджий:** | **66,4** | **42,5** | **23,9** | |
| | | | **Итого с лоджией:** | **67,4** | **42,5** | **23,9** | **1,0** |
| | | | | | | | |
| | **кв.118** | 1 | прихожия | 6,5 | | 6,5 | |
| | | 2 | санузел | 3,6 | | 3,6 | |
| | | 3 | жилая комната | 12,2 | 12,2 | | |
| | | 4 | балкон (коэфф. 0,3) | 1,1 | | | 1,1 |
| | | 5 | жилая комната | 16,4 | 16,4 | | |
| | | 6 | кухня | 5,3 | | 5,3 | |
| | | | | | | | |
| | | | **Итого без балкона:** | **44,0** | **28,6** | **15,4** | |
| | | | **Итого с балкона:** | **45,1** | **28,6** | **15,4** | **1,1** |
| | | | | | | | |
| | **кв.119** | 1 | прихожия | 3,6 | | 3,6 | |
| | | 2 | санузел | 2,2 | | 2,2 | |
| | | 3 | санузел | 4,4 | | 4,4 | |
| | | 4 | жилая комната | 10,4 | 10,4 | | |
| | | 5 | жилая комната | 13,3 | 13,3 | | |
| | | 6 | коридор | 4,4 | | 4,4 | |
| | | 7 | кухня | 9,1 | | 9,1 | |
| | | 8 | гостиная | 18,5 | 18,5 | | |
| | | 9 | лоджия (коэфф. 0,5) | 1,0 | | | 1,0 |
| | | | | | | | |
| | | | **Итого без лоджий:** | **65,9** | **42,2** | **23,7** | |
| | | | **Итого с лоджией:** | **66,9** | **42,2** | **23,7** | **1,0** |
| | | | | | | | |
| | **кв.120** | 1 | прихожия | 2,9 | | 2,9 | |
| | | 2 | санузел | 3,8 | | 3,8 | |
| | | 3 | кухня | 5,2 | | 5,2 | |

| | | | | | | | |
|---|---|---|---|---|---|---|---|
| | | 4 | жилая комната | 16,3 | 16,3 | | |
| | | 5 | балкон (коэфф. 0,3) | 1,2 | | | 1,2 |
| | | | | | | | |
| | | | **Итого без балкона:** | **28,2** | **16,3** | **11,9** | |
| | | | **Итого с балкона:** | **29,4** | **16,3** | **11,9** | **1,2** |
| | | | | | | | |
| | | | **Итого по 4-этажу без лоджий/балкона:** | **810,0** | **511,2** | **298,8** | |
| | | | **Итого по 4-этажу:** | **828,4** | **511,2** | **298,8** | **18,4** |
| | | | | | | | |
| **5-этаж** | **кв.31** | 1 | прихожия | 2,8 | | 2,8 | |
| | | 2 | санузел | 4,0 | | 4,0 | |
| | | 3 | кухня | 5,2 | | 5,2 | |
| | | 4 | жилая комната | 16,0 | 16,0 | | |
| | | 5 | балкон (коэфф. 0,3) | 1,1 | | | 1,1 |
| | | | | | | | |
| | | | **Итого без балкона:** | **28,0** | **16,0** | **12,0** | |
| | | | **Итого с балкона:** | **29,1** | **16,0** | **12,0** | **1,1** |
| | | | | | | | |
| | **кв.32** | 1 | прихожия | 2,7 | | 2,7 | |
| | | 2 | гостиная | 18,5 | 18,5 | | |
| | | 3 | лоджия (коэфф. 0,5) | 1,0 | | | 1,0 |
| | | 4 | кухня | 9,2 | | 9,2 | |
| | | 5 | жилая комната | 14,2 | 14,2 | | |
| | | 6 | жилая комната | 10,7 | 10,7 | | |
| | | 7 | коридор | 4,8 | | 4,8 | |
| | | 8 | санузел | 3,6 | | 3,6 | |
| | | 9 | санузел | 2,2 | | 2,2 | |
| | | | | | | | |
| | | | **Итого без лоджий:** | **65,9** | **43,4** | **22,5** | |
| | | | **Итого с лоджией:** | **66,9** | **43,4** | **22,5** | **1,0** |
| | | | | | | | |
| | **кв.33** | 1 | прихожия | 6,5 | | 6,5 | |
| | | 2 | кухня | 5,3 | | 5,3 | |
| | | 3 | жилая комната | 17,0 | 17,0 | | |
| | | 4 | балкон (коэфф. 0,3) | 1,1 | | | 1,1 |
| | | 5 | жилая комната | 12,7 | 12,7 | | |
| | | 6 | санузел | 3,6 | | 3,6 | |
| | | | | | | | |
| | | | **Итого без балкона:** | **45,1** | **29,7** | **15,4** | |
| | | | **Итого с балкона:** | **46,2** | **29,7** | **15,4** | **1,1** |
| | | | | | | | |
| | **кв.34** | 1 | прихожия | 3,6 | | 3,6 | |
| | | 2 | санузел | 2,2 | | 2,2 | |
| | | 3 | санузел | 3,9 | | 3,9 | |
| | | 4 | жилая комната | 10,7 | 10,7 | | |
| | | 5 | жилая комната | 14,4 | 14,4 | | |

| | | | | | | |
|---|---|---|---|---|---|---|
| | 6 | коридор | 4,4 | | 4,4 | |
| | 7 | кухня | 9,0 | | 9,0 | |
| | 8 | гостиная | 18,5 | 18,5 | | |
| | 9 | лоджия (коэфф. 0,5) | 1,0 | | | 1,0 |
| | | | | | | |
| | | **Итого без лоджий:** | **66,7** | **43,6** | **23,1** | |
| | | **Итого с лоджией:** | **67,7** | **43,6** | **23,1** | **1,0** |
| | | | | | | |
| **кв.35** | 1 | прихожия | 2,9 | | 2,9 | |
| | 2 | санузел | 3,9 | | 3,9 | |
| | 3 | кухня | 5,2 | | 5,2 | |
| | 4 | жилая комната | 15,6 | 15,6 | | |
| | 5 | балкон (коэфф. 0,3) | 0,9 | | | 0,9 |
| | | | | | | |
| | | **Итого без балкона:** | **27,6** | **15,6** | **12,0** | |
| | | **Итого с балкона:** | **28,5** | **15,6** | **12,0** | **0,9** |
| | | | | | | |
| **кв.36** | 1 | прихожия | 2,7 | | 2,7 | |
| | 2 | санузел | 3,7 | | 3,7 | |
| | 3 | кухня | 5,2 | | 5,2 | |
| | 4 | жилая комната | 15,7 | 15,7 | | |
| | 5 | балкон (коэфф. 0,3) | 0,8 | | | 0,8 |
| | | | | | | |
| | | **Итого без балкона:** | **27,3** | **15,7** | **11,6** | |
| | | **Итого с балкона:** | **28,1** | **15,7** | **11,6** | **0,8** |
| | | | | | | |
| **кв.37** | 1 | прихожия | 2,8 | | 2,8 | |
| | 2 | санузел | 3,9 | | 3,9 | |
| | 3 | кухня | 5,2 | | 5,2 | |
| | 4 | жилая комната | 16,2 | 16,2 | | |
| | 5 | балкон (коэфф. 0,3) | 0,9 | | | 0,9 |
| | | | | | | |
| | | **Итого без балкона:** | **28,1** | **16,2** | **11,9** | |
| | | **Итого с балкона:** | **29,0** | **16,2** | **11,9** | **0,9** |
| | | | | | | |
| **кв.38** | 1 | прихожия | 4,4 | | 4,4 | |
| | 2 | санузел | 2,9 | | 2,9 | |
| | 3 | санузел | 1,9 | | 1,9 | |
| | 4 | жилая комната | 11,1 | 11,1 | | |
| | 5 | балкон (коэфф. 0,3) | 0,9 | | | 0,9 |
| | 6 | гостиная | 16,1 | 16,1 | | |
| | 7 | кухня | 6,4 | | 6,4 | |
| | | | | | | |
| | | **Итого без балкона:** | **42,8** | **27,2** | **15,6** | |
| | | **Итого с балкона:** | **43,7** | **27,2** | **15,6** | **0,9** |
| | | | | | | |
| **кв.39** | 1 | прихожия | 4,2 | | 4,2 | |

| | | | | | | |
|---|---|---|---|---|---|---|
| | 2 | кухня | 6,6 | | 6,6 | |
| | 3 | гостиная | 16,8 | 16,8 | | |
| | 4 | балкон (коэфф. 0,3) | 0,9 | | | 0,9 |
| | 5 | жилая комната | 10,9 | 10,9 | | |
| | 6 | санузел | 1,5 | | 1,5 | |
| | 7 | санузел | 2,9 | | 2,9 | |
| | | | | | | |
| | | **Итого без балкона:** | **42,9** | **27,7** | **15,2** | |
| | | **Итого с балкона:** | **43,8** | **27,7** | **15,2** | **0,9** |
| | | | | | | |
| **кв.40** | 1 | прихожия | 4,9 | | 4,9 | |
| | 2 | санузел | 4,1 | | 4,1 | |
| | 3 | кухня | 5,4 | | 5,4 | |
| | 4 | жилая комната | 14,5 | 14,5 | | |
| | 5 | балкон (коэфф. 0,3) | 1,1 | | | 1,1 |
| | | | | | | |
| | | **Итого без балкона:** | **28,9** | **14,5** | **14,4** | |
| | | **Итого с балкона:** | **30,0** | **14,5** | **14,4** | **1,1** |
| | | | | | | |
| **кв.121** | 1 | прихожия | 4,7 | | 4,7 | |
| | 2 | санузел | 4,2 | | 4,2 | |
| | 3 | кухня | 5,4 | | 5,4 | |
| | 4 | жилая комната | 14,8 | 14,8 | | |
| | 5 | балкон (коэфф. 0,3) | 1,1 | | | 1,1 |
| | | | | | | |
| | | **Итого без балкона:** | **29,1** | **14,8** | **14,3** | |
| | | **Итого с балкона:** | **30,2** | **14,8** | **14,3** | **1,1** |
| | | | | | | |
| **кв.122** | 1 | прихожия | 4,3 | | 4,3 | |
| | 2 | санузел | 2,9 | | 2,9 | |
| | 3 | санузел | 1,4 | | 1,4 | |
| | 4 | жилая комната | 11,4 | 11,4 | | |
| | 5 | балкон (коэфф. 0,3) | 0,9 | | | 0,9 |
| | 6 | гостиная | 16,0 | 16,0 | | |
| | 7 | кухня | 6,4 | | 6,4 | |
| | | | | | | |
| | | **Итого без балкона:** | **42,4** | **27,4** | **15,0** | |
| | | **Итого с балкона:** | **43,3** | **27,4** | **15,0** | **0,9** |
| | | | | | | |
| **кв.123** | 1 | прихожия | 4,4 | | 4,4 | |
| | 2 | кухня | 6,4 | | 6,4 | |
| | 3 | гостиная | 16,0 | 16,0 | | |
| | 4 | балкон (коэфф. 0,3) | 0,9 | | | 0,9 |
| | 5 | жилая комната | 11,3 | 11,3 | | |
| | 6 | санузел | 1,4 | | 1,4 | |
| | 7 | санузел | 2,9 | | 2,9 | |
| | | | | | | |

| | | | | | | |
|---|---|---|---|---|---|---|
| | | **Итого без балкона:** | **42,4** | **27,3** | **15,1** | |
| | | **Итого с балкона:** | **43,3** | **27,3** | **15,1** | **0,9** |
| | | | | | | |
| **кв.124** | 1 | прихожия | 3,0 | | 3,0 | |
| | 2 | санузел | 3,9 | | 3,9 | |
| | 3 | кухня | 5,2 | | 5,2 | |
| | 4 | жилая комната | 15,7 | 15,7 | | |
| | 5 | балкон (коэфф. 0,3) | 0,9 | | | 0,9 |
| | | | | | | |
| | | **Итого без балкона:** | **27,8** | **15,7** | **12,1** | |
| | | **Итого с балкона:** | **28,7** | **15,7** | **12,1** | **0,9** |
| | | | | | | |
| **кв.125** | 1 | прихожия | 2,9 | | 2,9 | |
| | 2 | санузел | 3,9 | | 3,9 | |
| | 3 | кухня | 5,2 | | 5,2 | |
| | 4 | жилая комната | 15,8 | 15,8 | | |
| | 5 | балкон (коэфф. 0,3) | 0,8 | | | 0,8 |
| | | | | | | |
| | | **Итого без балкона:** | **27,8** | **15,8** | **12,0** | |
| | | **Итого с балкона:** | **28,6** | **15,8** | **12,0** | **0,8** |
| | | | | | | |
| **кв.126** | 1 | прихожия | 2,8 | | 2,8 | |
| | 2 | санузел | 3,7 | | 3,7 | |
| | 3 | кухня | 5,2 | | 5,2 | |
| | 4 | жилая комната | 15,8 | 15,8 | | |
| | 5 | балкон (коэфф. 0,3) | 0,8 | | | 0,8 |
| | | | | | | |
| | | **Итого без балкона:** | **27,5** | **15,8** | **11,7** | |
| | | **Итого с балкона:** | **28,3** | **15,8** | **11,7** | **0,8** |
| | | | | | | |
| **кв.127** | 1 | прихожия | 3,7 | | 3,7 | |
| | 2 | гостиная | 18,2 | 18,2 | | |
| | 3 | лоджия (коэфф. 0,5) | 1,0 | | | 1,0 |
| | 4 | кухня | 9,1 | | 9,1 | |
| | 5 | жилая комната | 13,7 | 13,7 | | |
| | 6 | жилая комната | 10,6 | 10,6 | | |
| | 7 | коридор | 4,5 | | 4,5 | |
| | 8 | санузел | 4,4 | | 4,4 | |
| | 9 | санузел | 2,2 | | 2,2 | |
| | | | | | | |
| | | **Итого без лоджий:** | **66,4** | **42,5** | **23,9** | |
| | | **Итого с лоджией:** | **67,4** | **42,5** | **23,9** | **1,0** |
| | | | | | | |
| **кв.128** | 1 | прихожия | 6,5 | | 6,5 | |
| | 2 | санузел | 3,6 | | 3,6 | |
| | 3 | жилая комната | 12,2 | 12,2 | | |
| | 4 | балкон (коэфф. 0,3) | 1,1 | | | 1,1 |

| | | | | | | | |
|---|---|---|---|---|---|---|---|
| | | 5 | жилая комната | 16,4 | 16,4 | | |
| | | 6 | кухня | 5,3 | | 5,3 | |
| | | | | | | | |
| | | | **Итого без балкона:** | **44,0** | **28,6** | **15,4** | |
| | | | **Итого с балкона:** | **45,1** | **28,6** | **15,4** | **1,1** |
| | | | | | | | |
| | **кв.129** | 1 | прихожия | 3,6 | | 3,6 | |
| | | 2 | санузел | 2,2 | | 2,2 | |
| | | 3 | санузел | 4,4 | | 4,4 | |
| | | 4 | жилая комната | 10,4 | 10,4 | | |
| | | 5 | жилая комната | 13,3 | 13,3 | | |
| | | 6 | коридор | 4,4 | | 4,4 | |
| | | 7 | кухня | 9,1 | | 9,1 | |
| | | 8 | гостиная | 18,5 | 18,5 | | |
| | | 9 | лоджия (коэфф. 0,5) | 1,0 | | | 1,0 |
| | | | | | | | |
| | | | **Итого без лоджий:** | **65,9** | **42,2** | **23,7** | |
| | | | **Итого с лоджией:** | **66,9** | **42,2** | **23,7** | **1,0** |
| | | | | | | | |
| | **кв.130** | 1 | прихожия | 2,9 | | 2,9 | |
| | | 2 | санузел | 3,8 | | 3,8 | |
| | | 3 | кухня | 5,2 | | 5,2 | |
| | | 4 | жилая комната | 16,3 | 16,3 | | |
| | | 5 | балкон (коэфф. 0,3) | 1,2 | | | 1,2 |
| | | | | | | | |
| | | | **Итого без балкона:** | **28,2** | **16,3** | **11,9** | |
| | | | **Итого с балкона:** | **29,4** | **16,3** | **11,9** | **1,2** |
| | | | | | | | |
| | | | **Итого по 5-этажу без лоджий/балкона:** | **804,8** | **496,0** | **308,8** | |
| | | | **Итого по 5-этажу:** | **824,2** | **496,0** | **308,8** | **19,4** |
| | | | | | | | |
| **6-этаж** | **кв.41** | 1 | прихожия | 2,8 | | 2,8 | |
| | | 2 | санузел | 3,9 | | 3,9 | |
| | | 3 | кухня | 5,2 | | 5,2 | |
| | | 4 | жилая комната | 16,3 | 16,3 | | |
| | | 5 | балкон (коэфф. 0,3) | 1,1 | | | 1,1 |
| | | | | | | | |
| | | | **Итого без балкона:** | **28,2** | **16,3** | **11,9** | |
| | | | **Итого с балкона:** | **29,3** | **16,3** | **11,9** | **1,1** |
| | | | | | | | |
| | **кв.42** | 1 | прихожия | 3,7 | | 3,7 | |
| | | 2 | гостиная | 18,2 | 18,2 | | |
| | | 3 | лоджия (коэфф. 0,5) | 1,1 | | | 1,1 |
| | | 4 | кухня | 9,5 | | 9,5 | |
| | | 5 | жилая комната | 14,6 | 14,6 | | |
| | | 6 | жилая комната | 10,2 | 10,2 | | |

| | | | | | | |
|---|---|---|---|---|---|---|
| | 7 | коридор | 4,4 | | 4,4 | |
| | 8 | санузел | 3,8 | | 3,8 | |
| | 9 | санузел | 2,2 | | 2,2 | |
| | | | | | | |
| | | **Итого без лоджий:** | **66,6** | **43,0** | **23,6** | |
| | | **Итого с лоджией:** | **67,7** | **43,0** | **23,6** | **1,1** |
| | | | | | | |
| **кв.43** | 1 | прихожия | 6,7 | | 6,7 | |
| | 2 | кухня | 5,3 | | 5,3 | |
| | 3 | жилая комната | 16,7 | 16,7 | | |
| | 4 | балкон (коэфф. 0,3) | 1,1 | | | 1,1 |
| | 5 | жилая комната | 12,3 | 12,3 | | |
| | 6 | санузел | 3,7 | | 3,7 | |
| | | | | | | |
| | | **Итого без балкона:** | **44,7** | **29,0** | **15,7** | |
| | | **Итого с балкона:** | **45,8** | **29,0** | **15,7** | **1,1** |
| | | | | | | |
| **кв.44** | 1 | прихожия | 3,6 | | 3,6 | |
| | 2 | санузел | 2,2 | | 2,2 | |
| | 3 | санузел | 3,9 | | 3,9 | |
| | 4 | жилая комната | 10,7 | 10,7 | | |
| | 5 | жилая комната | 14,3 | 14,3 | | |
| | 6 | коридор | 4,5 | | 4,5 | |
| | 7 | кухня | 9,2 | | 9,2 | |
| | 8 | гостиная | 18,5 | 18,5 | | |
| | 9 | лоджия (коэфф. 0,5) | 1,0 | | | 1,0 |
| | | | | | | |
| | | **Итого без лоджий:** | **66,9** | **43,5** | **23,4** | |
| | | **Итого с лоджией:** | **67,9** | **43,5** | **23,4** | **1,0** |
| | | | | | | |
| **кв.45** | 1 | прихожия | 2,8 | | 2,8 | |
| | 2 | санузел | 3,8 | | 3,8 | |
| | 3 | кухня | 5,2 | | 5,2 | |
| | 4 | жилая комната | 15,6 | 15,6 | | |
| | 5 | балкон (коэфф. 0,3) | 0,8 | | | 0,8 |
| | | | | | | |
| | | **Итого без балкона:** | **27,4** | **15,6** | **11,8** | |
| | | **Итого с балкона:** | **28,2** | **15,6** | **11,8** | **0,8** |
| | | | | | | |
| **кв.46** | 1 | прихожия | 2,9 | | 2,9 | |
| | 2 | санузел | 3,8 | | 3,8 | |
| | 3 | кухня | 5,2 | | 5,2 | |
| | 4 | жилая комната | 15,8 | 15,8 | | |
| | 5 | балкон (коэфф. 0,3) | 0,9 | | | 0,9 |
| | | | | | | |
| | | **Итого без балкона:** | **27,7** | **15,8** | **11,9** | |
| | | **Итого с балкона:** | **28,6** | **15,8** | **11,9** | **0,9** |

| | | | | | | |
|---|---|---|---|---|---|---|
| **кв.47** | 1 | прихожия | 2,9 | | 2,9 | |
| | 2 | санузел | 3,8 | | 3,8 | |
| | 3 | кухня | 5,2 | | 5,2 | |
| | 4 | жилая комната | 16,4 | 16,4 | | |
| | 5 | балкон (коэфф. 0,3) | 0,8 | | | 0,8 |
| | | | | | | |
| | | **Итого без балкона:** | **28,3** | **16,4** | **11,9** | |
| | | **Итого с балкона:** | **29,1** | **16,4** | **11,9** | **0,8** |
| | | | | | | |
| **кв.48** | 1 | прихожия | 4,4 | | 4,4 | |
| | 2 | санузел | 3,0 | | 3,0 | |
| | 3 | санузел | 1,5 | | 1,5 | |
| | 4 | жилая комната | 11,7 | 11,7 | | |
| | 5 | балкон (коэфф. 0,3) | 0,9 | | | 0,9 |
| | 6 | гостиная | 16,7 | 16,7 | | |
| | 7 | кухня | 6,7 | | 6,7 | |
| | | | | | | |
| | | **Итого без балкона:** | **44,0** | **28,4** | **15,6** | |
| | | **Итого с балкона:** | **44,9** | **28,4** | **15,6** | **0,9** |
| | | | | | | |
| **кв.49** | 1 | прихожия | 4,3 | | 4,3 | |
| | 2 | кухня | 6,6 | | 6,6 | |
| | 3 | гостиная | 16,6 | 16,6 | | |
| | 4 | балкон (коэфф. 0,3) | 0,9 | | | 0,9 |
| | 5 | жилая комната | 11,7 | 11,7 | | |
| | 6 | санузел | 1,5 | | 1,5 | |
| | 7 | санузел | 2,9 | | 2,9 | |
| | | | | | | |
| | | **Итого без балкона:** | **43,6** | **28,3** | **15,3** | |
| | | **Итого с балкона:** | **44,5** | **28,3** | **15,3** | **0,9** |
| | | | | | | |
| **кв.50** | 1 | прихожия | 4,9 | | 4,9 | |
| | 2 | санузел | 4,3 | | 4,3 | |
| | 3 | кухня | 5,4 | | 5,4 | |
| | 4 | жилая комната | 14,5 | 14,5 | | |
| | 5 | балкон (коэфф. 0,3) | 1,2 | | | 1,2 |
| | | | | | | |
| | | **Итого без балкона:** | **29,1** | **14,5** | **14,6** | |
| | | **Итого с балкона:** | **30,3** | **14,5** | **14,6** | **1,2** |
| | | | | | | |
| **кв.131** | 1 | прихожия | 4,9 | | 4,9 | |
| | 2 | санузел | 4,1 | | 4,1 | |
| | 3 | кухня | 5,4 | | 5,4 | |
| | 4 | жилая комната | 15,2 | 15,2 | | |
| | 5 | балкон (коэфф. 0,3) | 1,1 | | | 1,1 |

| | | | | | | |
|---|---|---|---|---|---|---|
| | | **Итого без балкона:** | **29,6** | **15,2** | **14,4** | |
| | | **Итого с балкона:** | **30,7** | **15,2** | **14,4** | **1,1** |
| | | | | | | |
| **кв.132** | 1 | прихожия | 4,4 | | 4,4 | |
| | 2 | санузел | 3,0 | | 3,0 | |
| | 3 | санузел | 1,5 | | 1,5 | |
| | 4 | жилая комната | 11,5 | 11,5 | | |
| | 5 | балкон (коэфф. 0,3) | 0,9 | | | 0,9 |
| | 6 | гостиная | 15,6 | 15,6 | | |
| | 7 | кухня | 6,2 | | 6,2 | |
| | | | | | | |
| | | **Итого без балкона:** | **42,2** | **27,1** | **15,1** | |
| | | **Итого с балкона:** | **43,1** | **27,1** | **15,1** | **0,9** |
| | | | | | | |
| **кв.133** | 1 | прихожия | 4,4 | | 4,4 | |
| | 2 | кухня | 6,4 | | 6,4 | |
| | 3 | гостиная | 15,9 | 15,9 | | |
| | 4 | балкон (коэфф. 0,3) | 1,0 | | | 1,0 |
| | 5 | жилая комната | 11,3 | 11,3 | | |
| | 6 | санузел | 1,5 | | 1,5 | |
| | 7 | санузел | 2,9 | | 2,9 | |
| | | | | | | |
| | | **Итого без балкона:** | **42,4** | **27,2** | **15,2** | |
| | | **Итого с балкона:** | **43,4** | **27,2** | **15,2** | **1,0** |
| | | | | | | |
| **кв.134** | 1 | прихожия | 2,9 | | 2,9 | |
| | 2 | санузел | 3,9 | | 3,9 | |
| | 3 | кухня | 5,2 | | 5,2 | |
| | 4 | жилая комната | 16,0 | 16,0 | | |
| | 5 | балкон (коэфф. 0,3) | 0,9 | | | 0,9 |
| | | | | | | |
| | | **Итого без балкона:** | **28,0** | **16,0** | **12,0** | |
| | | **Итого с балкона:** | **28,9** | **16,0** | **12,0** | **0,9** |
| | | | | | | |
| **кв.135** | 1 | прихожия | 2,9 | | 2,9 | |
| | 2 | санузел | 3,7 | | 3,7 | |
| | 3 | кухня | 5,2 | | 5,2 | |
| | 4 | жилая комната | 15,7 | 15,7 | | |
| | 5 | балкон (коэфф. 0,3) | 0,8 | | | 0,8 |
| | | | | | | |
| | | **Итого без балкона:** | **27,5** | **15,7** | **11,8** | |
| | | **Итого с балкона:** | **28,3** | **15,7** | **11,8** | **0,8** |
| | | | | | | |
| **кв.136** | 1 | прихожия | 2,9 | | 2,9 | |
| | 2 | санузел | 3,7 | | 3,7 | |
| | 3 | кухня | 5,2 | | 5,2 | |
| | 4 | жилая комната | 15,6 | 15,6 | | |

| | | | | | | | |
|---|---|---|---|---|---|---|---|
| | | 5 | балкон (коэфф. 0,3) | 0,8 | | | 0,8 |
| | | | | | | | |
| | | | **Итого без балкона:** | **27,4** | **15,6** | **11,8** | |
| | | | **Итого с балкона:** | **28,2** | **15,6** | **11,8** | **0,8** |
| | | | | | | | |
| | **кв.137** | 1 | прихожия | 3,7 | | 3,7 | |
| | | 2 | гостиная | 18,5 | 18,5 | | |
| | | 3 | лоджия (коэфф. 0,5) | 1,0 | | | 1,0 |
| | | 4 | кухня | 9,2 | | 9,2 | |
| | | 5 | жилая комната | 14,3 | 14,3 | | |
| | | 6 | жилая комната | 10,7 | 10,7 | | |
| | | 7 | коридор | 4,7 | | 4,7 | |
| | | 8 | санузел | 4,2 | | 4,2 | |
| | | 9 | санузел | 2,2 | | 2,2 | |
| | | | | | | | |
| | | | **Итого без лоджий:** | **67,5** | **43,5** | **24,0** | |
| | | | **Итого с лоджией:** | **68,5** | **43,5** | **24,0** | **1,0** |
| | | | | | | | |
| | **кв.138** | 1 | прихожия | 8,6 | | 8,6 | |
| | | 2 | санузел | 3,7 | | 3,7 | |
| | | 3 | жилая комната | 11,2 | 11,2 | | |
| | | 4 | балкон (коэфф. 0,3) | 1,1 | | | 1,1 |
| | | 5 | жилая комната | 10,9 | 10,9 | | |
| | | 6 | кухня | 6,0 | | 6,0 | |
| | | | | | | | |
| | | | Итого без балкона: | 40,4 | 22,1 | 18,3 | |
| | | | Итого с балкона: | 41,5 | 22,1 | 18,3 | 1,1 |
| | | | | | | | |
| | **кв.139** | 1 | прихожия | 3,6 | | 3,6 | |
| | | 2 | санузел | 2,2 | | 2,2 | |
| | | 3 | санузел | 4,2 | | 4,2 | |
| | | 4 | жилая комната | 10,5 | 10,5 | | |
| | | 5 | жилая комната | 14,3 | 14,3 | | |
| | | 6 | коридор | 4,6 | | 4,6 | |
| | | 7 | кухня | 9,1 | | 9,1 | |
| | | 8 | гостиная | 18,4 | 18,4 | | |
| | | 9 | лоджия (коэфф. 0,5) | 1,1 | | | 1,1 |
| | | | | | | | |
| | | | Итого без лоджий: | 66,9 | 43,2 | 23,7 | |
| | | | Итого с лоджией: | 68,0 | 43,2 | 23,7 | 1,1 |
| | | | | | | | |
| | **кв.140** | 1 | прихожия | 2,8 | | 2,8 | |
| | | 2 | санузел | 4,0 | | 4,0 | |
| | | 3 | кухня | 5,2 | | 5,2 | |
| | | 4 | жилая комната | 16,0 | 16,0 | | |
| | | 5 | балкон (коэфф. 0,3) | 1,1 | | | 1,1 |
| | | | | | | | |

| | | | | | | | |
|---|---|---|---|---|---|---|---|
| | | | Итого без балкона: | 28,0 | 16,0 | 12,0 | |
| | | | Итого с балкона: | 29,1 | 16,0 | 12,0 | 1,1 |
| | | | | | | | |
| | | | Итого по 6-этажу без лоджий/балкона: | 806,4 | 492,4 | 314,0 | |
| | | | Итого по 6-этажу: | 826,0 | 492,4 | 314,0 | 19,6 |
| | | | | | | | |
| 7-этаж | кв.51 | 1 | прихожия | 2,8 | | 2,8 | |
| | | 2 | санузел | 3,9 | | 3,9 | |
| | | 3 | кухня | 5,2 | | 5,2 | |
| | | 4 | жилая комната | 16,3 | 16,3 | | |
| | | 5 | балкон (коэфф. 0,3) | 1,1 | | | 1,1 |
| | | | | | | | |
| | | | Итого без балкона: | 28,2 | 16,3 | 11,9 | |
| | | | Итого с балкона: | 29,3 | 16,3 | 11,9 | 1,1 |
| | | | | | | | |
| | кв.52 | 1 | прихожия | 3,7 | | 3,7 | |
| | | 2 | гостиная | 18,2 | 18,2 | | |
| | | 3 | лоджия (коэфф. 0,5) | 1,1 | | | 1,1 |
| | | 4 | кухня | 9,5 | | 9,5 | |
| | | 5 | жилая комната | 14,6 | 14,6 | | |
| | | 6 | жилая комната | 10,2 | 10,2 | | |
| | | 7 | коридор | 4,4 | | 4,4 | |
| | | 8 | санузел | 3,8 | | 3,8 | |
| | | 9 | санузел | 2,2 | | 2,2 | |
| | | | | | | | |
| | | | Итого без лоджий: | 66,6 | 43,0 | 23,6 | |
| | | | Итого с лоджией: | 67,7 | 43,0 | 23,6 | 1,1 |
| | | | | | | | |
| | кв.53 | 1 | прихожия | 6,7 | | 6,7 | |
| | | 2 | кухня | 5,3 | | 5,3 | |
| | | 3 | жилая комната | 16,7 | 16,7 | | |
| | | 4 | балкон (коэфф. 0,3) | 1,1 | | | 1,1 |
| | | 5 | жилая комната | 12,3 | 12,3 | | |
| | | 6 | санузел | 3,7 | | 3,7 | |
| | | | | | | | |
| | | | Итого без балкона: | 44,7 | 29,0 | 15,7 | |
| | | | Итого с балкона: | 45,8 | 29,0 | 15,7 | 1,1 |
| | | | | | | | |
| | кв.54 | 1 | прихожия | 3,6 | | 3,6 | |
| | | 2 | санузел | 2,2 | | 2,2 | |
| | | 3 | санузел | 3,9 | | 3,9 | |
| | | 4 | жилая комната | 10,7 | 10,7 | | |
| | | 5 | жилая комната | 14,3 | 14,3 | | |
| | | 6 | коридор | 4,5 | | 4,5 | |
| | | 7 | кухня | 9,2 | | 9,2 | |
| | | 8 | гостиная | 18,5 | 18,5 | | |

| | | | | | | | |
|---|---|---|---|---|---|---|---|
| | | 9 | лоджия (коэфф. 0,5) | 1,0 | | | 1,0 |
| | | | | | | | |
| | | | Итого без лоджий: | 66,9 | 43,5 | 23,4 | |
| | | | Итого с лоджией: | 67,9 | 43,5 | 23,4 | 1,0 |
| | | | | | | | |
| | **кв.55** | 1 | прихожия | 2,8 | | 2,8 | |
| | | 2 | санузел | 3,8 | | 3,8 | |
| | | 3 | кухня | 5,2 | | 5,2 | |
| | | 4 | жилая комната | 15,6 | 15,6 | | |
| | | 5 | балкон (коэфф. 0,3) | 0,8 | | | 0,8 |
| | | | | | | | |
| | | | Итого без балкона: | 27,4 | 15,6 | 11,8 | |
| | | | Итого с балкона: | 28,2 | 15,6 | 11,8 | 0,8 |
| | | | | | | | |
| | **кв.56** | 1 | прихожия | 2,9 | | 2,9 | |
| | | 2 | санузел | 3,8 | | 3,8 | |
| | | 3 | кухня | 5,2 | | 5,2 | |
| | | 4 | жилая комната | 15,8 | 15,8 | | |
| | | 5 | балкон (коэфф. 0,3) | 0,9 | | | 0,9 |
| | | | | | | | |
| | | | Итого без балкона: | 27,7 | 15,8 | 11,9 | |
| | | | Итого с балкона: | 28,6 | 15,8 | 11,9 | 0,9 |
| | | | | | | | |
| | **кв.57** | 1 | прихожия | 2,9 | | 2,9 | |
| | | 2 | санузел | 3,8 | | 3,8 | |
| | | 3 | кухня | 5,2 | | 5,2 | |
| | | 4 | жилая комната | 16,4 | 16,4 | | |
| | | 5 | балкон (коэфф. 0,3) | 0,8 | | | 0,8 |
| | | | | | | | |
| | | | Итого без балкона: | 28,3 | 16,4 | 11,9 | |
| | | | Итого с балкона: | 29,1 | 16,4 | 11,9 | 0,8 |
| | | | | | | | |
| | **кв.58** | 1 | прихожия | 4,4 | | 4,4 | |
| | | 2 | санузел | 3,0 | | 3,0 | |
| | | 3 | санузел | 1,5 | | 1,5 | |
| | | 4 | жилая комната | 11,7 | 11,7 | | |
| | | 5 | балкон (коэфф. 0,3) | 0,9 | | | 0,9 |
| | | 6 | гостиная | 16,7 | 16,7 | | |
| | | 7 | кухня | 6,7 | | 6,7 | |
| | | | | | | | |
| | | | Итого без балкона: | 44,0 | 28,4 | 15,6 | |
| | | | Итого с балкона: | 44,9 | 28,4 | 15,6 | 0,9 |
| | | | | | | | |
| | **кв.59** | 1 | прихожия | 4,3 | | 4,3 | |
| | | 2 | кухня | 6,6 | | 6,6 | |
| | | 3 | гостиная | 16,6 | 16,6 | | |
| | | 4 | балкон (коэфф. 0,3) | 0,9 | | | 0,9 |

| | | | | | | |
|---|---|---|---|---|---|---|
| | 5 | жилая комната | 11,7 | 11,7 | | |
| | 6 | санузел | 1,5 | | 1,5 | |
| | 7 | санузел | 2,9 | | 2,9 | |
| | | | | | | |
| | | Итого без балкона: | 43,6 | 28,3 | 15,3 | |
| | | Итого с балкона: | 44,5 | 28,3 | 15,3 | 0,9 |
| | | | | | | |
| **кв.60** | 1 | прихожия | 4,9 | | 4,9 | |
| | 2 | санузел | 4,3 | | 4,3 | |
| | 3 | кухня | 5,4 | | 5,4 | |
| | 4 | жилая комната | 14,5 | 14,5 | | |
| | 5 | балкон (коэфф. 0,3) | 1,2 | | | 1,2 |
| | | | | | | |
| | | Итого без балкона: | 29,1 | 14,5 | 14,6 | |
| | | Итого с балкона: | 30,3 | 14,5 | 14,6 | 1,2 |
| | | | | | | |
| **кв.141** | 1 | прихожия | 4,9 | | 4,9 | |
| | 2 | санузел | 4,1 | | 4,1 | |
| | 3 | кухня | 5,4 | | 5,4 | |
| | 4 | жилая комната | 15,2 | 15,2 | | |
| | 5 | балкон (коэфф. 0,3) | 1,1 | | | 1,1 |
| | | | | | | |
| | | Итого без балкона: | 29,6 | 15,2 | 14,4 | |
| | | Итого с балкона: | 30,7 | 15,2 | 14,4 | 1,1 |
| | | | | | | |
| **кв.142** | 1 | прихожия | 4,4 | | 4,4 | |
| | 2 | санузел | 3,0 | | 3,0 | |
| | 3 | санузел | 1,5 | | 1,5 | |
| | 4 | жилая комната | 11,5 | 11,5 | | |
| | 5 | балкон (коэфф. 0,3) | 0,9 | | | 0,9 |
| | 6 | гостиная | 15,6 | 15,6 | | |
| | 7 | кухня | 6,2 | | 6,2 | |
| | | | | | | |
| | | Итого без балкона: | 42,2 | 27,1 | 15,1 | |
| | | Итого с балкона: | 43,1 | 27,1 | 15,1 | 0,9 |
| | | | | | | |
| **кв.143** | 1 | прихожия | 4,4 | | 4,4 | |
| | 2 | кухня | 6,4 | | 6,4 | |
| | 3 | гостиная | 15,9 | 15,9 | | |
| | 4 | балкон (коэфф. 0,3) | 1,0 | | | 1,0 |
| | 5 | жилая комната | 11,3 | 11,3 | | |
| | 6 | санузел | 1,5 | | 1,5 | |
| | 7 | санузел | 2,9 | | 2,9 | |
| | | | | | | |
| | | Итого без балкона: | 42,4 | 27,2 | 15,2 | |
| | | Итого с балкона: | 43,4 | 27,2 | 15,2 | 1,0 |

| | | | | | | |
|---|---|---|---|---|---|---|
| **кв.144** | 1 | прихожия | 2,9 | | 2,9 | |
| | 2 | санузел | 3,9 | | 3,9 | |
| | 3 | кухня | 5,2 | | 5,2 | |
| | 4 | жилая комната | 16,0 | 16,0 | | |
| | 5 | балкон (коэфф. 0,3) | 0,9 | | | 0,9 |
| | | | | | | |
| | | Итого без балкона: | 28,0 | 16,0 | 12,0 | |
| | | Итого с балкона: | 28,9 | 16,0 | 12,0 | 0,9 |
| | | | | | | |
| **кв.145** | 1 | прихожия | 2,9 | | 2,9 | |
| | 2 | санузел | 3,7 | | 3,7 | |
| | 3 | кухня | 5,2 | | 5,2 | |
| | 4 | жилая комната | 15,7 | 15,7 | | |
| | 5 | балкон (коэфф. 0,3) | 0,8 | | | 0,8 |
| | | | | | | |
| | | Итого без балкона: | 27,5 | 15,7 | 11,8 | |
| | | Итого с балкона: | 28,3 | 15,7 | 11,8 | 0,8 |
| | | | | | | |
| **кв.146** | 1 | прихожия | 2,9 | | 2,9 | |
| | 2 | санузел | 3,7 | | 3,7 | |
| | 3 | кухня | 5,2 | | 5,2 | |
| | 4 | жилая комната | 15,6 | 15,6 | | |
| | 5 | балкон (коэфф. 0,3) | 0,8 | | | 0,8 |
| | | | | | | |
| | | Итого без балкона: | 27,4 | 15,6 | 11,8 | |
| | | Итого с балкона: | 28,2 | 15,6 | 11,8 | 0,8 |
| | | | | | | |
| **кв.147** | 1 | прихожия | 3,7 | | 3,7 | |
| | 2 | гостиная | 18,5 | 18,5 | | |
| | 3 | лоджия (коэфф. 0,5) | 1,0 | | | 1,0 |
| | 4 | кухня | 9,2 | | 9,2 | |
| | 5 | жилая комната | 14,3 | 14,3 | | |
| | 6 | жилая комната | 10,7 | 10,7 | | |
| | 7 | коридор | 4,7 | | 4,7 | |
| | 8 | санузел | 4,2 | | 4,2 | |
| | 9 | санузел | 2,2 | | 2,2 | |
| | | | | | | |
| | | Итого без лоджий: | 67,5 | 43,5 | 24,0 | |
| | | Итого с лоджией: | 68,5 | 43,5 | 24,0 | 1,0 |
| | | | | | | |
| **кв.148** | 1 | прихожия | 6,6 | | 6,6 | |
| | 2 | санузел | 3,7 | | 3,7 | |
| | 3 | жилая комната | 12,3 | 12,3 | | |
| | 4 | балкон (коэфф. 0,3) | 1,1 | | | 1,1 |
| | 5 | жилая комната | 16,9 | 16,9 | | |
| | 6 | кухня | 5,3 | | 5,3 | |
| | | | | | | |

| | | | | | | | |
|---|---|---|---|---|---|---|---|
| | | | Итого без балкона: | 44,8 | 29,2 | 15,6 | |
| | | | Итого с балкона: | 45,9 | 29,2 | 15,6 | 1,1 |
| | | | | | | | |
| | **кв.149** | 1 | прихожия | 3,6 | | 3,6 | |
| | | 2 | санузел | 2,2 | | 2,2 | |
| | | 3 | санузел | 4,2 | | 4,2 | |
| | | 4 | жилая комната | 10,5 | 10,5 | | |
| | | 5 | жилая комната | 14,3 | 14,3 | | |
| | | 6 | коридор | 4,6 | | 4,6 | |
| | | 7 | кухня | 9,1 | | 9,1 | |
| | | 8 | гостиная | 18,4 | 18,4 | | |
| | | 9 | лоджия (коэфф. 0,5) | 1,1 | | | 1,1 |
| | | | | | | | |
| | | | Итого без лоджий: | 66,9 | 43,2 | 23,7 | |
| | | | Итого с лоджией: | 68,0 | 43,2 | 23,7 | 1,1 |
| | | | | | | | |
| | **кв.150** | 1 | прихожия | 2,8 | | 2,8 | |
| | | 2 | санузел | 4,0 | | 4,0 | |
| | | 3 | кухня | 5,2 | | 5,2 | |
| | | 4 | жилая комната | 16,0 | 16,0 | | |
| | | 5 | балкон (коэфф. 0,3) | 1,1 | | | 1,1 |
| | | | | | | | |
| | | | Итого без балкона: | 28,0 | 16,0 | 12,0 | |
| | | | Итого с балкона: | 29,1 | 16,0 | 12,0 | 1,1 |
| | | | | | | | |
| | | | Итого по 7-этажу без лоджий/балкона: | 810,8 | 499,5 | 311,3 | |
| | | | Итого по 7-этажу: | 830,4 | 499,5 | 311,3 | 19,6 |
| | | | | | | | |
| **8-этаж** | **кв.61** | 1 | прихожия | 2,7 | | 2,7 | |
| | | 2 | санузел | 4,0 | | 4,0 | |
| | | 3 | кухня | 5,2 | | 5,2 | |
| | | 4 | жилая комната | 16,0 | 16,0 | | |
| | | 5 | балкон (коэфф. 0,3) | 1,1 | | | 1,1 |
| | | | | | | | |
| | | | Итого без балкона: | 27,9 | 16,0 | 11,9 | |
| | | | Итого с балкона: | 29,0 | 16,0 | 11,9 | 1,1 |
| | | | | | | | |
| | **кв.62** | 1 | прихожия | 4,0 | | 4,0 | |
| | | 2 | гостиная | 17,3 | 17,3 | | |
| | | 3 | лоджия (коэфф. 0,5) | 1,1 | | | 1,1 |
| | | 4 | кухня | 8,9 | | 8,9 | |
| | | 5 | жилая комната | 14,3 | 14,3 | | |
| | | 6 | жилая комната | 10,5 | 10,5 | | |
| | | 7 | коридор | 5,1 | | 5,1 | |
| | | 8 | санузел | 4,0 | | 4,0 | |
| | | 9 | санузел | 2,5 | | 2,5 | |

| | | | | | | |
|---|---|---|---|---|---|---|
| | | Итого без лоджий: | 66,6 | 42,1 | 24,5 | |
| | | Итого с лоджией: | 67,7 | 42,1 | 24,5 | 1,1 |
| | | | | | | |
| **кв.63** | 1 | прихожия | 7,0 | | 7,0 | |
| | 2 | кухня | 3,1 | | 3,1 | |
| | 3 | гостиная | 17,9 | 17,9 | | |
| | 4 | балкон (коэфф. 0,3) | 1,1 | | | 1,1 |
| | 5 | жилая комната | 11,8 | 11,8 | | |
| | 6 | санузел | 4,9 | | 4,9 | |
| | | | | | | |
| | | Итого без балкона: | 44,7 | 29,7 | 15,0 | |
| | | Итого с балкона: | 45,8 | 29,7 | 15,0 | 1,1 |
| | | | | | | |
| **кв.64** | 1 | прихожия | 3,5 | | 3,5 | |
| | 2 | санузел | 2,2 | | 2,2 | |
| | 3 | санузел | 4,0 | | 4,0 | |
| | 4 | жилая комната | 10,5 | 10,5 | | |
| | 5 | жилая комната | 14,4 | 14,4 | | |
| | 6 | коридор | 5,0 | | 5,0 | |
| | 7 | кухня | 8,8 | | 8,8 | |
| | 8 | гостиная | 18,4 | 18,4 | | |
| | 9 | лоджия (коэфф. 0,5) | 1,0 | | | 1,0 |
| | | | | | | |
| | | Итого без лоджий: | 66,8 | 43,3 | 23,5 | |
| | | Итого с лоджией: | 67,8 | 43,3 | 23,5 | 1,0 |
| | | | | | | |
| **кв.65** | 1 | прихожия | 2,7 | | 2,7 | |
| | 2 | санузел | 3,8 | | 3,8 | |
| | 3 | кухня | 5,2 | | 5,2 | |
| | 4 | жилая комната | 15,6 | 15,6 | | |
| | 5 | балкон (коэфф. 0,3) | 1,1 | | | 1,1 |
| | | | | | | |
| | | Итого без балкона: | 27,3 | 15,6 | 11,7 | |
| | | Итого с балкона: | 28,4 | 15,6 | 11,7 | 1,1 |
| | | | | | | |
| **кв.66** | 1 | прихожия | 2,7 | | 2,7 | |
| | 2 | санузел | 4,0 | | 4,0 | |
| | 3 | кухня | 5,2 | | 5,2 | |
| | 4 | жилая комната | 15,6 | 15,6 | | |
| | 5 | балкон (коэфф. 0,3) | 1,1 | | | 1,1 |
| | | | | | | |
| | | Итого без балкона: | 27,5 | 15,6 | 11,9 | |
| | | Итого с балкона: | 28,6 | 15,6 | 11,9 | 1,1 |
| | | | | | | |
| **кв.67** | 1 | прихожия | 2,6 | | 2,6 | |
| | 2 | санузел | 3,8 | | 3,8 | |

| | | | | | | |
|---|---|---|---|---|---|---|
| | 3 | кухня | 5,2 | | 5,2 | |
| | 4 | жилая комната | 16,3 | 16,3 | | |
| | 5 | балкон (коэфф. 0,3) | 1,2 | | | 1,2 |
| | | | | | | |
| | | Итого без балкона: | 27,9 | 16,3 | 11,6 | |
| | | Итого с балкона: | 29,1 | 16,3 | 11,6 | 1,2 |
| | | | | | | |
| **кв.68** | 1 | прихожия | 4,2 | | 4,2 | |
| | 2 | санузел | 2,9 | | 2,9 | |
| | 3 | санузел | 1,5 | | 1,5 | |
| | 4 | жилая комната | 11,2 | 11,2 | | |
| | 5 | балкон (коэфф. 0,3) | 1,1 | | | 1,1 |
| | 6 | гостиная | 15,9 | 15,9 | | |
| | 7 | кухня | 6,4 | | 6,4 | |
| | | | | | | |
| | | Итого без балкона: | 42,1 | 27,1 | 15,0 | |
| | | Итого с балкона: | 43,2 | 27,1 | 15,0 | 1,1 |
| | | | | | | |
| **кв.69** | 1 | прихожия | 4,4 | | 4,4 | |
| | 2 | кухня | 6,4 | | 6,4 | |
| | 3 | гостиная | 16,2 | 16,2 | | |
| | 4 | балкон (коэфф. 0,3) | 1,1 | | | 1,1 |
| | 5 | жилая комната | 11,2 | 11,2 | | |
| | 6 | санузел | 1,6 | | 1,6 | |
| | 7 | санузел | 2,9 | | 2,9 | |
| | | | | | | |
| | | Итого без балкона: | 42,7 | 27,4 | 15,3 | |
| | | Итого с балкона: | 43,8 | 27,4 | 15,3 | 1,1 |
| | | | | | | |
| **кв.70** | 1 | прихожия | 4,8 | | 4,8 | |
| | 2 | санузел | 4,3 | | 4,3 | |
| | 3 | кухня | 5,4 | | 5,4 | |
| | 4 | жилая комната | 14,4 | 14,4 | | |
| | 5 | балкон (коэфф. 0,3) | 1,0 | | | 1,0 |
| | | | | | | |
| | | Итого без балкона: | 28,9 | 14,4 | 14,5 | |
| | | Итого с балкона: | 29,9 | 14,4 | 14,5 | 1,0 |
| | | | | | | |
| **кв.151** | 1 | прихожия | 4,9 | | 4,9 | |
| | 2 | санузел | 4,6 | | 4,6 | |
| | 3 | кухня | 5,4 | | 5,4 | |
| | 4 | жилая комната | 14,5 | 14,5 | | |
| | 5 | балкон (коэфф. 0,3) | 1,1 | | | 1,1 |
| | | | | | | |
| | | Итого без балкона: | 29,4 | 14,5 | 14,9 | |
| | | Итого с балкона: | 30,5 | 14,5 | 14,9 | 1,1 |
| | | | | | | |

| | | | | | | |
|---|---|---|---|---|---|---|
| **кв.152** | 1 | прихожия | 4,4 | | 4,4 | |
| | 2 | санузел | 3,1 | | 3,1 | |
| | 3 | санузел | 1,6 | | 1,6 | |
| | 4 | жилая комната | 11,6 | 11,6 | | |
| | 5 | балкон (коэфф. 0,3) | 1,1 | | | 1,1 |
| | 6 | гостиная | 15,8 | 15,8 | | |
| | 7 | кухня | 6,3 | | 6,3 | |
| | | | | | | |
| | | Итого без балкона: | 42,8 | 27,4 | 15,4 | |
| | | Итого с балкона: | 43,9 | 27,4 | 15,4 | 1,1 |
| | | | | | | |
| **кв.153** | 1 | прихожия | 4,3 | | 4,3 | |
| | 2 | кухня | 6,5 | | 6,5 | |
| | 3 | гостиная | 16,4 | 16,4 | | |
| | 4 | балкон (коэфф. 0,3) | 1,0 | | | 1,0 |
| | 5 | жилая комната | 11,4 | 11,4 | | |
| | 6 | санузел | 1,6 | | 1,6 | |
| | 7 | санузел | 3,0 | | 3,0 | |
| | | | | | | |
| | | Итого без балкона: | 43,2 | 27,8 | 15,4 | |
| | | Итого с балкона: | 44,2 | 27,8 | 15,4 | 1,0 |
| | | | | | | |
| **кв.154** | 1 | прихожия | 2,8 | | 2,8 | |
| | 2 | санузел | 3,9 | | 3,9 | |
| | 3 | кухня | 5,2 | | 5,2 | |
| | 4 | жилая комната | 16,0 | 16,0 | | |
| | 5 | балкон (коэфф. 0,3) | 1,1 | | | 1,1 |
| | | | | | | |
| | | Итого без балкона: | 27,9 | 16,0 | 11,9 | |
| | | Итого с балкона: | 29,0 | 16,0 | 11,9 | 1,1 |
| | | | | | | |
| **кв.155** | 1 | прихожия | 2,8 | | 2,8 | |
| | 2 | санузел | 3,9 | | 3,9 | |
| | 3 | кухня | 5,2 | | 5,2 | |
| | 4 | жилая комната | 15,5 | 15,5 | | |
| | 5 | балкон (коэфф. 0,3) | 1,0 | | | 1,0 |
| | | | | | | |
| | | Итого без балкона: | 27,4 | 15,5 | 11,9 | |
| | | Итого с балкона: | 28,4 | 15,5 | 11,9 | 1,0 |
| | | | | | | |
| **кв.156** | 1 | прихожия | 2,7 | | 2,7 | |
| | 2 | санузел | 4,0 | | 4,0 | |
| | 3 | кухня | 5,2 | | 5,2 | |
| | 4 | жилая комната | 15,7 | 15,7 | | |
| | 5 | балкон (коэфф. 0,3) | 1,1 | | | 1,1 |
| | | | | | | |
| | | Итого без балкона: | 27,6 | 15,7 | 11,9 | |

| | | | | | | |
|---|---|---|---|---|---|---|
| | | Итого с балкона: | 28,7 | 15,7 | 11,9 | 1,1 |
| | | | | | | |
| **кв.157** | 1 | прихожия | 3,6 | | 3,6 | |
| | 2 | гостиная | 18,4 | 18,4 | | |
| | 3 | лоджия (коэфф. 0,5) | 0,9 | | | 0,9 |
| | 4 | кухня | 9,0 | | 9,0 | |
| | 5 | жилая комната | 14,3 | 14,3 | | |
| | 6 | жилая комната | 10,7 | 10,7 | | |
| | 7 | коридор | 3,9 | | 3,9 | |
| | 8 | санузел | 4,3 | | 4,3 | |
| | 9 | санузел | 2,3 | | 2,3 | |
| | | | | | | |
| | | Итого без лоджий: | 66,5 | 43,4 | 23,1 | |
| | | Итого с лоджией: | 67,4 | 43,4 | 23,1 | 0,9 |
| | | | | | | |
| **кв.158** | 1 | прихожия | 6,8 | | 6,8 | |
| | 2 | санузел | 3,8 | | 3,8 | |
| | 3 | жилая комната | 12,3 | 12,3 | | |
| | 4 | балкон (коэфф. 0,3) | 1,1 | | | 1,1 |
| | 5 | жилая комната | 16,8 | 16,8 | | |
| | 6 | кухня | 5,3 | | 5,3 | |
| | | | | | | |
| | | Итого без балкона: | 45,0 | 29,1 | 15,9 | |
| | | Итого с балкона: | 46,1 | 29,1 | 15,9 | 1,1 |
| | | | | | | |
| **кв.159** | 1 | прихожия | 3,6 | | 3,6 | |
| | 2 | санузел | 2,3 | | 2,3 | |
| | 3 | санузел | 4,2 | | 4,2 | |
| | 4 | жилая комната | 10,5 | 10,5 | | |
| | 5 | жилая комната | 14,2 | 14,2 | | |
| | 6 | коридор | 4,8 | | 4,8 | |
| | 7 | кухня | 9,0 | | 9,0 | |
| | 8 | гостиная | 18,5 | 18,5 | | |
| | 9 | лоджия (коэфф. 0,5) | 1,1 | | | 1,1 |
| | | | | | | |
| | | Итого без лоджий: | 67,1 | 43,2 | 23,9 | |
| | | Итого с лоджией: | 68,2 | 43,2 | 23,9 | 1,1 |
| | | | | | | |
| **кв.160** | 1 | прихожия | 2,8 | | 2,8 | |
| | 2 | санузел | 4,1 | | 4,1 | |
| | 3 | кухня | 5,2 | | 5,2 | |
| | 4 | жилая комната | 16,0 | 16,0 | | |
| | 5 | балкон (коэфф. 0,3) | 1,1 | | | 1,1 |
| | | | | | | |
| | | Итого без балкона: | 28,1 | 16,0 | 12,1 | |
| | | Итого с балкона: | 29,2 | 16,0 | 12,1 | 1,1 |
| | | | | | | |

| | | | | | | | |
|---|---|---|---|---|---|---|---|
| | | | Итого по 8-этажу без лоджий/балкона: | 807,4 | 496,1 | 311,3 | |
| | | | Итого по 8-этажу: | 828,9 | 496,1 | 311,3 | 21,5 |
| | | | | | | | |
| 9-этаж | кв.71 | 1 | прихожия | 2,7 | | 2,7 | |
| | | 2 | санузел | 4,0 | | 4,0 | |
| | | 3 | кухня | 5,2 | | 5,2 | |
| | | 4 | жилая комната | 15,8 | 15,8 | | |
| | | 5 | балкон (коэфф. 0,3) | 1,1 | | | 1,1 |
| | | | | | | | |
| | | | Итого без балкона: | 27,7 | 15,8 | 11,9 | |
| | | | Итого с балкона: | 28,8 | 15,8 | 11,9 | 1,1 |
| | | | | | | | |
| | кв.72 | 1 | прихожия | 3,2 | | 3,2 | |
| | | 2 | гостиная | 18,5 | 18,5 | | |
| | | 3 | лоджия (коэфф. 0,5) | 0,9 | | | 0,9 |
| | | 4 | кухня | 8,9 | | 8,9 | |
| | | 5 | жилая комната | 14,3 | 14,3 | | |
| | | 6 | жилая комната | 10,6 | 10,6 | | |
| | | 7 | коридор | 4,9 | | 4,9 | |
| | | 8 | санузел | 3,8 | | 3,8 | |
| | | 9 | санузел | 2,6 | | 2,6 | |
| | | | | | | | |
| | | | Итого без лоджий: | 66,8 | 43,4 | 23,4 | |
| | | | Итого с лоджией: | 67,7 | 43,4 | 23,4 | 0,9 |
| | | | | | | | |
| | кв.73 | 1 | прихожия | 6,8 | | 6,8 | |
| | | 2 | кухня | 5,3 | | 5,3 | |
| | | 3 | жилая комната | 16,7 | 16,7 | | |
| | | 4 | балкон (коэфф. 0,3) | 1,0 | | | 1,0 |
| | | 5 | жилая комната | 12,4 | 12,4 | | |
| | | 6 | санузел | 3,8 | | 3,8 | |
| | | | | | | | |
| | | | Итого без балкона: | 45,0 | 29,1 | 15,9 | |
| | | | Итого с балкона: | 46,0 | 29,1 | 15,9 | 1,0 |
| | | | | | | | |
| | кв.74 | 1 | прихожия | 3,5 | | 3,5 | |
| | | 2 | санузел | 2,2 | | 2,2 | |
| | | 3 | санузел | 4,0 | | 4,0 | |
| | | 4 | жилая комната | 10,5 | 10,5 | | |
| | | 5 | жилая комната | 14,4 | 14,4 | | |
| | | 6 | коридор | 5,0 | | 5,0 | |
| | | 7 | кухня | 8,8 | | 8,8 | |
| | | 8 | гостиная | 18,4 | 18,4 | | |
| | | 9 | лоджия (коэфф. 0,5) | 1,0 | | | 1,0 |
| | | | | | | | |
| | | | Итого без лоджий: | 66,8 | 43,3 | 23,5 | |

| | | | | | | |
|---|---|---|---|---|---|---|
| | | Итого с лоджией: | 67,8 | 43,3 | 23,5 | 1,0 |
| | | | | | | |
| **кв.75** | 1 | прихожия | 2,7 | | 2,7 | |
| | 2 | санузел | 3,8 | | 3,8 | |
| | 3 | кухня | 5,2 | | 5,2 | |
| | 4 | жилая комната | 15,6 | 15,6 | | |
| | 5 | балкон (коэфф. 0,3) | 1,1 | | | 1,1 |
| | | | | | | |
| | | Итого без балкона: | 27,3 | 15,6 | 11,7 | |
| | | Итого с балкона: | 28,4 | 15,6 | 11,7 | 1,1 |
| | | | | | | |
| **кв.76** | 1 | прихожия | 2,7 | | 2,7 | |
| | 2 | санузел | 4,0 | | 4,0 | |
| | 3 | кухня | 5,2 | | 5,2 | |
| | 4 | жилая комната | 15,6 | 15,6 | | |
| | 5 | балкон (коэфф. 0,3) | 1,1 | | | 1,1 |
| | | | | | | |
| | | Итого без балкона: | 27,5 | 15,6 | 11,9 | |
| | | Итого с балкона: | 28,6 | 15,6 | 11,9 | 1,1 |
| | | | | | | |
| **кв.77** | 1 | прихожия | 2,8 | | 2,8 | |
| | 2 | санузел | 3,7 | | 3,7 | |
| | 3 | кухня | 5,2 | | 5,2 | |
| | 4 | жилая комната | 15,9 | 15,9 | | |
| | 5 | балкон (коэфф. 0,3) | 1,2 | | | 1,2 |
| | | | | | | |
| | | Итого без балкона: | 27,6 | 15,9 | 11,7 | |
| | | Итого с балкона: | 28,8 | 15,9 | 11,7 | 1,2 |
| | | | | | | |
| **кв.78** | 1 | прихожия | 4,2 | | 4,2 | |
| | 2 | санузел | 2,9 | | 2,9 | |
| | 3 | санузел | 1,5 | | 1,5 | |
| | 4 | жилая комната | 11,2 | 11,2 | | |
| | 5 | балкон (коэфф. 0,3) | 1,1 | | | 1,1 |
| | 6 | гостиная | 15,9 | 15,9 | | |
| | 7 | кухня | 6,4 | | 6,4 | |
| | | | | | | |
| | | Итого без балкона: | 42,1 | 27,1 | 15,0 | |
| | | Итого с балкона: | 43,2 | 27,1 | 15,0 | 1,1 |
| | | | | | | |
| **кв.79** | 1 | прихожия | 4,4 | | 4,4 | |
| | 2 | кухня | 6,4 | | 6,4 | |
| | 3 | гостиная | 16,2 | 16,2 | | |
| | 4 | балкон (коэфф. 0,3) | 1,1 | | | 1,1 |
| | 5 | жилая комната | 11,2 | 11,2 | | |
| | 6 | санузел | 1,6 | | 1,6 | |
| | 7 | санузел | 2,9 | | 2,9 | |

| | | | | | | |
|---|---|---|---|---|---|---|
| | | Итого без балкона: | 42,7 | 27,4 | 15,3 | |
| | | Итого с балкона: | 43,8 | 27,4 | 15,3 | 1,1 |
| | | | | | | |
| **кв.80** | 1 | прихожия | 4,8 | | 4,8 | |
| | 2 | санузел | 4,3 | | 4,3 | |
| | 3 | кухня | 5,4 | | 5,4 | |
| | 4 | жилая комната | 14,4 | 14,4 | | |
| | 5 | балкон (коэфф. 0,3) | 1,0 | | | 1,0 |
| | | | | | | |
| | | Итого без балкона: | 28,9 | 14,4 | 14,5 | |
| | | Итого с балкона: | 29,9 | 14,4 | 14,5 | 1,0 |
| | | | | | | |
| **кв.161** | 1 | прихожия | 4,9 | | 4,9 | |
| | 2 | санузел | 4,6 | | 4,6 | |
| | 3 | кухня | 5,4 | | 5,4 | |
| | 4 | жилая комната | 14,5 | 14,5 | | |
| | 5 | балкон (коэфф. 0,3) | 1,1 | | | 1,1 |
| | | | | | | |
| | | Итого без балкона: | 29,4 | 14,5 | 14,9 | |
| | | Итого с балкона: | 30,5 | 14,5 | 14,9 | 1,1 |
| | | | | | | |
| **кв.162** | 1 | прихожия | 4,4 | | 4,4 | |
| | 2 | санузел | 3,1 | | 3,1 | |
| | 3 | санузел | 1,6 | | 1,6 | |
| | 4 | жилая комната | 11,6 | 11,6 | | |
| | 5 | балкон (коэфф. 0,3) | 1,1 | | | 1,1 |
| | 6 | гостиная | 15,8 | 15,8 | | |
| | 7 | кухня | 6,3 | | 6,3 | |
| | | | | | | |
| | | Итого без балкона: | 42,8 | 27,4 | 15,4 | |
| | | Итого с балкона: | 43,9 | 27,4 | 15,4 | 1,1 |
| | | | | | | |
| **кв.163** | 1 | прихожия | 4,3 | | 4,3 | |
| | 2 | кухня | 6,5 | | 6,5 | |
| | 3 | гостиная | 16,4 | 16,4 | | |
| | 4 | балкон (коэфф. 0,3) | 1,0 | | | 1,0 |
| | 5 | жилая комната | 11,4 | 11,4 | | |
| | 6 | санузел | 1,6 | | 1,6 | |
| | 7 | санузел | 3,0 | | 3,0 | |
| | | | | | | |
| | | Итого без балкона: | 43,2 | 27,8 | 15,4 | |
| | | Итого с балкона: | 44,2 | 27,8 | 15,4 | 1,0 |
| | | | | | | |
| **кв.164** | 1 | прихожия | 2,8 | | 2,8 | |
| | 2 | санузел | 3,9 | | 3,9 | |
| | 3 | кухня | 5,2 | | 5,2 | |

| | | | | | | |
|---|---|---|---|---|---|---|
| | 4 | жилая комната | 16,0 | 16,0 | | |
| | 5 | балкон (коэфф. 0,3) | 1,1 | | | 1,1 |
| | | | | | | |
| | | Итого без балкона: | 27,9 | 16,0 | 11,9 | |
| | | Итого с балкона: | 29,0 | 16,0 | 11,9 | 1,1 |
| | | | | | | |
| **кв.165** | 1 | прихожия | 2,8 | | 2,8 | |
| | 2 | санузел | 3,9 | | 3,9 | |
| | 3 | кухня | 5,2 | | 5,2 | |
| | 4 | жилая комната | 15,5 | 15,5 | | |
| | 5 | балкон (коэфф. 0,3) | 1,0 | | | 1,0 |
| | | | | | | |
| | | Итого без балкона: | 27,4 | 15,5 | 11,9 | |
| | | Итого с балкона: | 28,4 | 15,5 | 11,9 | 1,0 |
| | | | | | | |
| **кв.166** | 1 | прихожия | 2,7 | | 2,7 | |
| | 2 | санузел | 4,0 | | 4,0 | |
| | 3 | кухня | 5,2 | | 5,2 | |
| | 4 | жилая комната | 15,7 | 15,7 | | |
| | 5 | балкон (коэфф. 0,3) | 1,1 | | | 1,1 |
| | | | | | | |
| | | Итого без балкона: | 27,6 | 15,7 | 11,9 | |
| | | Итого с балкона: | 28,7 | 15,7 | 11,9 | 1,1 |
| | | | | | | |
| **кв.167** | 1 | прихожия | 3,6 | | 3,6 | |
| | 2 | гостиная | 18,4 | 18,4 | | |
| | 3 | лоджия (коэфф. 0,5) | 0,9 | | | 0,9 |
| | 4 | кухня | 9,0 | | 9,0 | |
| | 5 | жилая комната | 14,3 | 14,3 | | |
| | 6 | жилая комната | 10,7 | 10,7 | | |
| | 7 | коридор | 3,9 | | 3,9 | |
| | 8 | санузел | 4,3 | | 4,3 | |
| | 9 | санузел | 2,3 | | 2,3 | |
| | | | | | | |
| | | Итого без лоджий: | 66,5 | 43,4 | 23,1 | |
| | | Итого с лоджией: | 67,4 | 43,4 | 23,1 | 0,9 |
| | | | | | | |
| **кв.168** | 1 | прихожия | 6,8 | | 6,8 | |
| | 2 | санузел | 3,8 | | 3,8 | |
| | 3 | жилая комната | 12,3 | 12,3 | | |
| | 4 | балкон (коэфф. 0,3) | 1,1 | | | 1,1 |
| | 5 | жилая комната | 16,8 | 16,8 | | |
| | 6 | кухня | 5,3 | | 5,3 | |
| | | | | | | |
| | | Итого без балкона: | 45,0 | 29,1 | 15,9 | |
| | | Итого с балкона: | 46,1 | 29,1 | 15,9 | 1,1 |
| | | | | | | |

| | | | | | | | |
|---|---|---|---|---|---|---|---|
| | **кв.169** | 1 | прихожия | 3,6 | | 3,6 | |
| | | 2 | санузел | 2,3 | | 2,3 | |
| | | 3 | санузел | 4,2 | | 4,2 | |
| | | 4 | жилая комната | 10,5 | 10,5 | | |
| | | 5 | жилая комната | 14,2 | 14,2 | | |
| | | 6 | коридор | 4,8 | | 4,8 | |
| | | 7 | кухня | 9,0 | | 9,0 | |
| | | 8 | гостиная | 18,5 | 18,5 | | |
| | | 9 | лоджия (коэфф. 0,5) | 1,1 | | | 1,1 |
| | | | | | | | |
| | | | Итого без лоджий: | 67,1 | 43,2 | 23,9 | |
| | | | Итого с лоджией: | 68,2 | 43,2 | 23,9 | 1,1 |
| | | | | | | | |
| | **кв.170** | 1 | прихожия | 2,8 | | 2,8 | |
| | | 2 | санузел | 4,1 | | 4,1 | |
| | | 3 | кухня | 5,2 | | 5,2 | |
| | | 4 | жилая комната | 16,0 | 16,0 | | |
| | | 5 | балкон (коэфф. 0,3) | 1,1 | | | 1,1 |
| | | | | | | | |
| | | | Итого без балкона: | 28,1 | 16,0 | 12,1 | |
| | | | Итого с балкона: | 29,2 | 16,0 | 12,1 | 1,1 |
| | | | | | | | |
| | | | Итого по 9-этажу без лоджий/балкона: | 807,4 | 496,2 | 311,2 | |
| | | | Итого по 9-этажу: | 828,6 | 496,2 | 311,2 | 21,2 |
| | | | | | | | |
| **10-этаж** | **кв.81** | 1 | прихожия | 2,7 | | 2,7 | |
| | | 2 | санузел | 4,0 | | 4,0 | |
| | | 3 | кухня | 5,2 | | 5,2 | |
| | | 4 | жилая комната | 16,4 | 16,4 | | |
| | | 5 | балкон (коэфф. 0,3) | 1,1 | | | 1,1 |
| | | | | | | | |
| | | | Итого без балкона: | 28,3 | 16,4 | 11,9 | |
| | | | Итого с балкона: | 29,4 | 16,4 | 11,9 | 1,1 |
| | | | | | | | |
| | **кв.82** | 1 | прихожия | 3,2 | | 3,2 | |
| | | 2 | гостиная | 18,4 | 18,4 | | |
| | | 3 | лоджия (коэфф. 0,5) | 1,0 | | | 1,0 |
| | | 4 | кухня | 8,5 | | 8,5 | |
| | | 5 | жилая комната | 13,9 | 13,9 | | |
| | | 6 | жилая комната | 11,3 | 11,3 | | |
| | | 7 | коридор | 4,7 | | 4,7 | |
| | | 8 | санузел | 3,8 | | 3,8 | |
| | | 9 | санузел | 2,5 | | 2,5 | |
| | | | | | | | |
| | | | Итого без лоджий: | 66,3 | 43,6 | 22,7 | |
| | | | Итого с лоджией: | 67,3 | 43,6 | 22,7 | 1,0 |

| | | | | | | |
|---|---|---|---|---|---|---|
| **кв.83** | 1 | прихожия | 6,8 | | 6,8 | |
| | 2 | кухня | 5,3 | | 5,3 | |
| | 3 | жилая комната | 16,7 | 16,7 | | |
| | 4 | балкон (коэфф. 0,3) | 1,0 | | | 1,0 |
| | 5 | жилая комната | 12,4 | 12,4 | | |
| | 6 | санузел | 3,8 | | 3,8 | |
| | | | | | | |
| | | Итого без балкона: | 45,0 | 29,1 | 15,9 | |
| | | Итого с балкона: | 46,0 | 29,1 | 15,9 | 1,0 |
| | | | | | | |
| **кв.84** | 1 | прихожия | 3,6 | | 3,6 | |
| | 2 | санузел | 2,2 | | 2,2 | |
| | 3 | санузел | 4,0 | | 4,0 | |
| | 4 | жилая комната | 10,6 | 10,6 | | |
| | 5 | жилая комната | 14,4 | 14,4 | | |
| | 6 | коридор | 5,0 | | 5,0 | |
| | 7 | кухня | 8,9 | | 8,9 | |
| | 8 | гостиная | 18,1 | 18,1 | | |
| | 9 | лоджия (коэфф. 0,5) | 1,1 | | | 1,1 |
| | | | | | | |
| | | Итого без лоджий: | 66,8 | 43,1 | 23,7 | |
| | | Итого с лоджией: | 67,9 | 43,1 | 23,7 | 1,1 |
| | | | | | | |
| **кв.85** | 1 | прихожия | 2,7 | | 2,7 | |
| | 2 | санузел | 3,8 | | 3,8 | |
| | 3 | кухня | 5,2 | | 5,2 | |
| | 4 | жилая комната | 15,7 | 15,7 | | |
| | 5 | балкон (коэфф. 0,3) | 1,0 | | | 1,0 |
| | | | | | | |
| | | Итого без балкона: | 27,4 | 15,7 | 11,7 | |
| | | Итого с балкона: | 28,4 | 15,7 | 11,7 | 1,0 |
| | | | | | | |
| **кв.86** | 1 | прихожия | 2,7 | | 2,7 | |
| | 2 | санузел | 3,8 | | 3,8 | |
| | 3 | кухня | 5,2 | | 5,2 | |
| | 4 | жилая комната | 15,8 | 15,8 | | |
| | 5 | балкон (коэфф. 0,3) | 1,0 | | | 1,0 |
| | | | | | | |
| | | Итого без балкона: | 27,5 | 15,8 | 11,7 | |
| | | Итого с балкона: | 28,5 | 15,8 | 11,7 | 1,0 |
| | | | | | | |
| **кв.87** | 1 | прихожия | 2,7 | | 2,7 | |
| | 2 | санузел | 3,8 | | 3,8 | |
| | 3 | кухня | 5,2 | | 5,2 | |
| | 4 | жилая комната | 15,9 | 15,9 | | |
| | 5 | балкон (коэфф. 0,3) | 1,1 | | | 1,1 |

| | | | | | | | |
|---|---|---|---|---|---|---|---|
| | | | Итого без балкона: | 27,6 | 15,9 | 11,7 | |
| | | | Итого с балкона: | 28,7 | 15,9 | 11,7 | 1,1 |
| | | | | | | | |
| | **кв.88** | 1 | прихожия | 4,4 | | 4,4 | |
| | | 2 | санузел | 2,8 | | 2,8 | |
| | | 3 | санузел | 1,4 | | 1,4 | |
| | | 4 | жилая комната | 11,5 | 11,5 | | |
| | | 5 | балкон (коэфф. 0,3) | 1,1 | | | 1,1 |
| | | 6 | гостиная | 16,1 | 16,1 | | |
| | | 7 | кухня | 6,4 | | 6,4 | |
| | | | | | | | |
| | | | Итого без балкона: | 42,6 | 27,6 | 15,0 | |
| | | | Итого с балкона: | 43,7 | 27,6 | 15,0 | 1,1 |
| | | | | | | | |
| | **кв.89** | 1 | прихожия | 4,4 | | 4,4 | |
| | | 2 | кухня | 6,4 | | 6,4 | |
| | | 3 | гостиная | 16,2 | 16,2 | | |
| | | 4 | балкон (коэфф. 0,3) | 1,1 | | | 1,1 |
| | | 5 | жилая комната | 11,2 | 11,2 | | |
| | | 6 | санузел | 1,6 | | 1,6 | |
| | | 7 | санузел | 2,9 | | 2,9 | |
| | | | | | | | |
| | | | Итого без балкона: | 42,7 | 27,4 | 15,3 | |
| | | | Итого с балкона: | 43,8 | 27,4 | 15,3 | 1,1 |
| | | | | | | | |
| | **кв.90** | 1 | прихожия | 5,0 | | 5,0 | |
| | | 2 | санузел | 4,3 | | 4,3 | |
| | | 3 | кухня | 5,4 | | 5,4 | |
| | | 4 | жилая комната | 14,4 | 14,4 | | |
| | | 5 | балкон (коэфф. 0,3) | 1,1 | | | 1,1 |
| | | | | | | | |
| | | | Итого без балкона: | 29,1 | 14,4 | 14,7 | |
| | | | Итого с балкона: | 30,2 | 14,4 | 14,7 | 1,1 |
| | | | | | | | |
| | **кв.171** | 1 | прихожия | 4,8 | | 4,8 | |
| | | 2 | санузел | 4,4 | | 4,4 | |
| | | 3 | кухня | 5,4 | | 5,4 | |
| | | 4 | жилая комната | 14,5 | 14,5 | | |
| | | 5 | балкон (коэфф. 0,3) | 1,1 | | | 1,1 |
| | | | | | | | |
| | | | Итого без балкона: | 29,1 | 14,5 | 14,6 | |
| | | | Итого с балкона: | 30,2 | 14,5 | 14,6 | 1,1 |
| | | | | | | | |
| | **кв.172** | 1 | прихожия | 4,2 | | 4,2 | |
| | | 2 | санузел | 3,0 | | 3,0 | |
| | | 3 | санузел | 1,5 | | 1,5 | |

| | | | | | | | |
|---|---|---|---|---|---|---|---|
| | | 4 | жилая комната | 11,3 | 11,3 | | |
| | | 5 | балкон (коэфф. 0,3) | 1,1 | | | 1,1 |
| | | 6 | гостиная | 16,5 | 16,5 | | |
| | | 7 | кухня | 6,5 | | 6,5 | |
| | | | | | | | |
| | | | Итого без балкона: | 43,0 | 27,8 | 15,2 | |
| | | | Итого с балкона: | 44,1 | 27,8 | 15,2 | 1,1 |
| | | | | | | | |
| | **кв.173** | 1 | прихожия | 4,3 | | 4,3 | |
| | | 2 | кухня | 6,4 | | 6,4 | |
| | | 3 | гостиная | 16,1 | 16,1 | | |
| | | 4 | балкон (коэфф. 0,3) | 1,1 | | | 1,1 |
| | | 5 | жилая комната | 11,5 | 11,5 | | |
| | | 6 | санузел | 1,5 | | 1,5 | |
| | | 7 | санузел | 3,0 | | 3,0 | |
| | | | | | | | |
| | | | Итого без балкона: | 42,8 | 27,6 | 15,2 | |
| | | | Итого с балкона: | 43,9 | 27,6 | 15,2 | 1,1 |
| | | | | | | | |
| | **кв.174** | 1 | прихожия | 2,7 | | 2,7 | |
| | | 2 | санузел | 3,8 | | 3,8 | |
| | | 3 | кухня | 5,2 | | 5,2 | |
| | | 4 | жилая комната | 16,0 | 16,0 | | |
| | | 5 | балкон (коэфф. 0,3) | 1,1 | | | 1,1 |
| | | | | | | | |
| | | | Итого без балкона: | 27,7 | 16,0 | 11,7 | |
| | | | Итого с балкона: | 28,8 | 16,0 | 11,7 | 1,1 |
| | | | | | | | |
| | **кв.175** | 1 | прихожия | 2,7 | | 2,7 | |
| | | 2 | санузел | 4,0 | | 4,0 | |
| | | 3 | кухня | 5,2 | | 5,2 | |
| | | 4 | жилая комната | 15,6 | 15,6 | | |
| | | 5 | балкон (коэфф. 0,3) | 1,0 | | | 1,0 |
| | | | | | | | |
| | | | Итого без балкона: | 27,5 | 15,6 | 11,9 | |
| | | | Итого с балкона: | 28,5 | 15,6 | 11,9 | 1,0 |
| | | | | | | | |
| | **кв.176** | 1 | прихожия | 2,7 | | 2,7 | |
| | | 2 | санузел | 4,1 | | 4,1 | |
| | | 3 | кухня | 5,2 | | 5,2 | |
| | | 4 | жилая комната | 15,6 | 15,6 | | |
| | | 5 | балкон (коэфф. 0,3) | 1,1 | | | 1,1 |
| | | | | | | | |
| | | | Итого без балкона: | 27,6 | 15,6 | 12,0 | |
| | | | Итого с балкона: | 28,7 | 15,6 | 12,0 | 1,1 |
| | | | | | | | |
| | **кв.177** | 1 | прихожия | 3,6 | | 3,6 | |

| | | | | | | | |
|---|---|---|---|---|---|---|---|
| | | 2 | гостиная | 18,5 | 18,5 | | |
| | | 3 | лоджия (коэфф. 0,5) | 1,0 | | | 1,0 |
| | | 4 | кухня | 8,8 | | 8,8 | |
| | | 5 | жилая комната | 14,2 | 14,2 | | |
| | | 6 | жилая комната | 10,8 | 10,8 | | |
| | | 7 | коридор | 4,5 | | 4,5 | |
| | | 8 | санузел | 4,2 | | 4,2 | |
| | | 9 | санузел | 2,3 | | 2,3 | |
| | | | | | | | |
| | | | Итого без лоджий: | 66,9 | 43,5 | 23,4 | |
| | | | Итого с лоджией: | 67,9 | 43,5 | 23,4 | 1,0 |
| | | | | | | | |
| | **кв.178** | 1 | прихожия | 6,8 | | 6,8 | |
| | | 2 | санузел | 3,8 | | 3,8 | |
| | | 3 | жилая комната | 12,3 | 12,3 | | |
| | | 4 | балкон (коэфф. 0,3) | 1,1 | | | 1,1 |
| | | 5 | жилая комната | 16,8 | 16,8 | | |
| | | 6 | кухня | 5,3 | | 5,3 | |
| | | | | | | | |
| | | | Итого без балкона: | 45,0 | 29,1 | 15,9 | |
| | | | Итого с балкона: | 46,1 | 29,1 | 15,9 | 1,1 |
| | | | | | | | |
| | **кв.179** | 1 | прихожия | 3,6 | | 3,6 | |
| | | 2 | санузел | 2,3 | | 2,3 | |
| | | 3 | санузел | 4,2 | | 4,2 | |
| | | 4 | жилая комната | 10,5 | 10,5 | | |
| | | 5 | жилая комната | 14,2 | 14,2 | | |
| | | 6 | коридор | 4,8 | | 4,8 | |
| | | 7 | кухня | 9,0 | | 9,0 | |
| | | 8 | гостиная | 18,5 | 18,5 | | |
| | | 9 | лоджия (коэфф. 0,5) | 1,1 | | | 1,1 |
| | | | | | | | |
| | | | Итого без лоджий: | 67,1 | 43,2 | 23,9 | |
| | | | Итого с лоджией: | 68,2 | 43,2 | 23,9 | 1,1 |
| | | | | | | | |
| | **кв.180** | 1 | прихожия | 2,8 | | 2,8 | |
| | | 2 | санузел | 4,0 | | 4,0 | |
| | | 3 | кухня | 5,2 | | 5,2 | |
| | | 4 | жилая комната | 16,3 | 16,3 | | |
| | | 5 | балкон (коэфф. 0,3) | 1,0 | | | 1,0 |
| | | | | | | | |
| | | | Итого без балкона: | 28,3 | 16,3 | 12,0 | |
| | | | Итого с балкона: | 29,3 | 16,3 | 12,0 | 1,0 |
| | | | | | | | |
| | | | Итого по 10-этажу без лоджий/балкона: | 808,3 | 498,2 | 310,1 | |
| | | | Итого по 10-этажу: | 829,6 | 498,2 | 310,1 | 21,3 |

| | | | | | | | |
|---|---|---|---|---|---|---|---|
| | | 2 | санузел | 3,7 | | 3,7 | |
| | | 3 | лоджия (коэфф. 0,5) | 1,0 | | | 1,0 |
| | | 4 | кухня | 9,2 | | 9,2 | |
| | | 5 | жилая комната | 14,3 | 14,3 | | |
| | | 6 | жилая комната | 10,7 | 10,7 | | |
| | | 7 | коридор | 4,7 | | 4,7 | |
| | | 8 | санузел | 4,2 | | 4,2 | |
| | | 9 | санузел | 2,2 | | 2,2 | |
| | | | | | | | |
| | | | **Итого без лоджий:** | **67,5** | **43,5** | **24,0** | |
| | | | **Итого с лоджией:** | **68,5** | **43,5** | **24,0** | **1,0** |
| | | | | | | | |
| | | | **лестничные клетки** | | | | |
| | **подвал** | 1 | насосная | 14,7 | | 14,7 | |
| | | 2 | технический коридор | 23,7 | | 23,7 | |
| | | 3 | тепловой узел | 33,5 | | 33,5 | |
| | | 4 | электрощитовая | 14,2 | | 14,2 | |
| | | | | | | | |
| | | | **Итого:** | **86,1** | | **86,1** | |
| | | | | | | | |
| | **1-этаж** | 1 | служебное | 3,9 | | 3,9 | |
| | | 2 | лестничная клетка | 47,4 | | 47,4 | |
| | | 3 | лифт | 5,3 | | 5,3 | |
| | | 4 | лифт | 5,3 | | 5,3 | |
| | | 5 | лестничная клетка | 46,5 | | 46,5 | |
| | | 6 | служебное | 3,7 | | 3,7 | |
| | | 7 | санузел | 2,2 | | 2,2 | |
| | | 8 | санузел | 1,7 | | 1,7 | |
| | | 9 | коридор | 3,0 | | 3,0 | |
| | | 10 | комната | 16,5 | | 16,5 | |
| | | 11 | служебное | 3,9 | | 3,9 | |
| | | | | | | | |
| | | | **Итого:** | **139,4** | | **139,4** | |
| | | | | | | | |
| | **2-этаж** | 1 | коридор | 58,1 | | 58,1 | |
| | | 2 | коридор | 58,1 | | 58,1 | |
| | | | | | | | |
| | | | **Итого:** | **116,2** | | **116,2** | |
| | | | | | | | |
| | **3-этаж** | 1 | коридор | 58,1 | | 58,1 | |
| | | 2 | коридор | 58,1 | | 58,1 | |
| | | | | | | | |
| | | | **Итого:** | **116,2** | | **116,2** | |
| | | | | | | | |
| | **4-этаж** | 1 | коридор | 58,1 | | 58,1 | |
| | | 2 | коридор | 58,1 | | 58,1 | |

| | | | | | | | |
|---|---|---|---|---|---|---|---|
| | | | | | | | |
| | | | **Итого:** | **116,2** | | **116,2** | |
| | | | | | | | |
| | **5-этаж** | 1 | коридор | 58,1 | | 58,1 | |
| | | 2 | коридор | 58,1 | | 58,1 | |
| | | | | | | | |
| | | | **Итого:** | **116,2** | | **116,2** | |
| | | | | | | | |
| | **6-этаж** | 1 | коридор | 58,1 | | 58,1 | |
| | | 2 | коридор | 58,1 | | 58,1 | |
| | | | | | | | |
| | | | **Итого:** | **116,2** | | **116,2** | |
| | | | | | | | |
| | **7-этаж** | 1 | коридор | 58,1 | | 58,1 | |
| | | 2 | коридор | 58,1 | | 58,1 | |
| | | | | | | | |
| | | | **Итого:** | **116,2** | | **116,2** | |
| | | | | | | | |
| | **8-этаж** | 1 | коридор | 58,1 | | 58,1 | |
| | | 2 | коридор | 58,1 | | 58,1 | |
| | | | | | | | |
| | | | **Итого:** | **116,2** | | **116,2** | |
| | | | | | | | |
| | **9-этаж** | 1 | коридор | 58,1 | | 58,1 | |
| | | 2 | коридор | 58,1 | | 58,1 | |
| | | | | | | | |
| | | | **Итого:** | **116,2** | | **116,2** | |
| | | | | | | | |
| | **10-этаж** | 1 | коридор | 58,1 | | 58,1 | |
| | | 2 | коридор | 58,1 | | 58,1 | |
| | | | | | | | |
| | | | **Итого:** | **116,2** | | **116,2** | |
| | | | | | | | |
| | | | **Всего по лестн. кл.:** | **1271,3** | | **1271,3** | |

продолжение таблицы

| Площадь по внутреннему обмеру ($м^2$), в том числе | | | | | | | | |
|---|---|---|---|---|---|---|---|---|
| В отдельных квартирах | В общежитиях | В гостиницах | Торговая | Промышленно-производственных зданий и сооружений | Складская | Учреждений образования | Предприятий бытового обслуживания | Организаций и учреждений управления, научных, банков |

| | | | | | | | | |
|---|---|---|---|---|---|---|---|---|
| | | | | | | | | ских, общественных и т.п. |
| 9 | 10 | 11 | 12 | 13 | 14 | 15 | 16 | 17 |
| - | - | - | - | - | - | - | - | - |
| | | | | | | | | |

продолжение таблицы

| Площадь по внутреннему обмеру (м$^2$), в том числе | | | | | | | |
|---|---|---|---|---|---|---|---|
| Предприятий общественного питания | Организации здравоохранения | Физкультурно-спортивная | Учреждений культуры и искусства | Транспортных зданий и сооружений | Сооружений инженерных сетей | Гаражей | Прочие |
| 18 | 19 | 20 | 21 | 22 | 23 | 24 | 25 |
| - | - | - | - | - | - | - | - |
| | | | | | | | |

Техническое описание конструктивных элементов основного строения

| № п.п. | Наименование конструктивных элементов | | Описание конструктивных элементов (материал, отделка и т.д.) |
|---|---|---|---|
| 1 | 2 | | 3 |
| 1 | Фундамент | | монолитная железобетонная плита толщиной 900 мм, повторяющая в плане контур здания, с максимальными габаритными размерами в осях 55,20х23,10м. Материал конструкций фундаментной плиты - бетон класса С20/С25 (В25); арматура класса А500С и А240 по ГОСТ 34028-2016 |
| 2 | 1) наружные и внутренние капитальные стены | | монолитные железобетонные, толщиной 300, 250, 200мм.Материал конструкций несущих стен - бетон класса С20/С25 (В25); арматура класса А500С и А240 по ГОСТ 34028-2016. |
| | 2) перегородки | | ГКЛ-90мм |
| 3 | Перекрытия | чердачное | |
| | | междуэтажное | Монолитная железобетонные толщ. 200мм |

| | | | |
|---|---|---|---|
| 4 | Крыша | | 3 слоя рулонного материала в т.ч. с защитным слоем с крупнозернистой посыпкой (Унифлекс 3 слоя: защитный слой-Унифлекс К нижнии 2 слоя-Унифлекс П) |
| 5 | Полы | 1-го этажа | - |
| | | последующих этажей | - |
| 6 | Проемы | окна | Металлопластиковые, однокамерные |
| | | двери | Входные металлические 2100х1300, 2100х1000 |
| 7 | Отделочные работы | внутренние | Левкас |
| | | наружные | Декоративная фасадная штукатурка |
| 8 | Горячее водоснабжение | | Магистральная открытого типа |
| 9 | Водопровод | | Предусмотрен ввод водопровода диаметром 63х3,8мм из полиэтиленовых труб. |
| 10 | Канализация | | Стояки из полипропиленовых канализационных труб по ГОСТ 32414-2013, магистрали и выпуски из чугунных раструбных канализационных труб по ГОСТ 6942-98 |
| 11 | Электроосвещение | | Электроснабжение выполнено от вводно-распределительного устройства ВРУ1-13-20УХЛ4 |
| 12 | Отопление | печное | - |
| 13 | | печное газовое | - |
| 14 | | от ТЭЦ | две системы отопления: система отопления 1 для жилой части здания; система отопления 2 для встроенных помещений. Системы отопления 1 и 2 запроектированы двухтрубные, горизонтальные с попутным движением теплоносителя. Поквартирные системы отопления подключаются |

| | | | | |
|---|---|---|---|---|
| | | | | к стояку через узлы распределительные коллекторные. |
| 15 | | от АГВ | | - |
| 16 | | от индивидуальной отопительной установки | на газе | - |
| 17 | | | на твердом топливе | - |
| 18 | | от районной котельной | на газе | - |
| 19 | | | на твердом топливе | - |
| 20 | Разные работы | | | - |

Техническое описание служебных построек

| Показатели | Наименование служебных построек | | | | | | | | |
|---|---|---|---|---|---|---|---|---|---|
| Площадь (м $^2$) | - | - | - | - | - | - | - | - | - |
| Высота строения (м) | - | - | - | - | - | - | - | - | - |
| Объем строения (м $^3$) | - | - | - | - | - | - | - | - | - |
| Фундамент | - | - | - | - | - | - | - | - | - |
| Стены | - | - | - | - | - | - | - | - | - |
| Перекрытия | - | - | - | - | - | - | - | - | - |
| Крыша | - | - | - | - | - | - | - | - | - |
| Полы | - | - | - | - | - | - | - | - | - |
| Окна | - | - | - | - | - | - | - | - | - |
| Двери | - | - | - | - | - | - | - | - | - |
| Внутренняя отделка | - | - | - | - | - | - | - | - | - |
| Наружная отделка | - | - | - | - | - | - | - | - | - |
| Печи | - | - | - | - | - | - | - | - | - |

Техническое описание внутридворовых сооружений

| Наименование сооружений | Размер в метрах | | | | Объем (м $^3$) | Материал |
|---|---|---|---|---|---|---|
| | длина | ширина | площадь | высота или глубина | | |
| 1 | 2 | 3 | 4 | 5 | 6 | 7 |
| - | - | - | - | - | - | - |

Техническое описание отдельных частей строения
(подвалов, полуподвалов, мезонинов, мансард)

| Наименование и назначение отдельных частей строения | Заглубление спланированной поверхности земли до пола подвала | Описание элементов | | | | | |
|---|---|---|---|---|---|---|---|
| | | стены | перекрытия | полы | внутренняя отделка | крыша | дополни-тельные устройства |
| 1 | 2 | 3 | 4 | 5 | 6 | 7 | 8 |

Техническое описание нежилых пристроек к основному строению

| Наименование конструктивных элементов | | Техническое описание конструктивных элементов |
|---|---|---|
| 1 | | 2 |
| Фундамент | | - |
| Стены и перегородки | | - |
| Крыша | | - |
| Полы | | - |
| Перекрытия | | - |
| Проемы | окна | - |
| | двери | - |
| Отделочные работы | внутренние | - |
| наружные | | - |
| Разные работы | | - |
| Итого: | | - |
| Фундамент | | - |
| Стены и перегородки | | - |
| Крыша | | - |
| Полы | | - |
| Перекрытия | | - |
| Проемы | окна | - |
| | двери | - |
| Отделочные работы | внутренние | - |
| | наружные | - |
| Разные работы | | - |
| Итого: | | - |
| Фундамент | | - |
| Стены и перегородки | | - |
| Крыша | | - |
| Полы | | - |
| Перекрытия | | - |
| Проемы | окна | - |
| | двери | - |
| Отделочные работы | внутренние | - |
| | наружные | - |
| Разные работы | | - |
| Итого: | | - |

Исчисление площадей и объемов основной и отдельных частей строения (подвалов, полуподвалов, мезонинов, мансард, крыш, пристроек и т.п.)

| Наименование частей строения и пристроек | Формула для подсчета площадей по наружному обмеру | Площадь ($м^2$) | Высота (м) | Объем ($м^3$) | Наименование частей строения и пристроек | Формула для подсчета площадей по наружному обмеру | Площадь ($м^2$) | Высота (м) | Объем ($м^3$) |
|---|---|---|---|---|---|---|---|---|---|

| 1 | 2 | 3 | 4 | 5 | 6 | 7 | 8 | 9 | 10 |
|---|---|---|---|---|---|---|---|---|---|
| - | - | - | - | - | - | - | - | - | - |

Заказчик ТОО «Жомарт»

Джамантаева А.А. _____

фамилия, имя, отчество (при его наличии), подпись руководителя Место печати (при наличии)

Авторский надзор ТОО «Aktilek Construction»

Абдуллина З. _____

фамилия, имя, отчество (при его наличии), подпись эксперта Место печати (при наличии)

Приложение 13
к акту приемки объекта
в эксплуатацию

форма

**Технические характеристики объекта (сети, водоводы, коллекторы и тому подобное)**

| № п/п | Наименование | Единицы измерения | Количество, протяженность | Примечание |
|---|---|---|---|---|
| 1 | 2 | 3 | 4 | 5 |
| Водопровод | | | | |
| 1 | Водоводы (общая протяженность) | м | 49 | |
| | 1) из стальных труб | м | - | |
| | 2) из чугунных труб | м | - | |
| | 3) из асбестоцементных труб | м | - | |
| | 4) из железобетонных труб | м | - | |
| | 5) из полиэтиленовых труб марки SDR 13,6 | м | 49 | |
| 2 | Распределительная сеть (общая протяженность) | м | - | |
| | 1) из стальных труб | м | - | |
| | 2) из чугунных труб | м | - | |
| | 3) из асбестоцементных труб | м | - | |
| | 4) из полиэтиленовых труб | м | - | |
| | 5) | м | - | |
| 3 | Прочие устройства | | | |
| | Смотровой колодец | шт | 2 | |
| | Задвижка d- 65 | шт | 1 | |
| | « d- 100 | шт | 1 | |
| | « d- | шт | | |
| | Вентили d- 65 | шт | 1 | |
| | « d- 100 | шт | 1 | |
| | « d- | шт | | |
| | Кран d- | шт | | |
| | « d- | шт | | |
| | « d- | шт | | |
| | Гидрант | шт | 1 | |
| | Водопроводный ввод | шт | 1 | |
| | Водоразборная колонка | шт | - | |
| | Стальной футляр | шт | - | |
| | Питьевой фонтанчик | шт | - | |

Пронумеровано, прошнуровано на 521 лист

| | | | | |
|---|---|---|---|---|
| Канализация | | | | |
| 1 | Коллекторы (общая протяженность) | м | - | |
| | 1) из керамических труб | м | - | |
| | 2) из чугунных труб | м | - | |
| | 3) из бетонных труб | м | - | |
| | 4) из асбестоцементных труб | м | - | |
| | 5) из железобетонных труб | м | - | |
| | 6) | м | - | |
| | 7) | м | - | |
| 2 | Канализационная сеть (общая протяженность) | м | 242,48 | |
| | 1) из керамических труб | м | - | |
| | 2) из чугунных труб | м | - | |
| | 3) из бетонных труб | м | - | |
| | 4) из асбестоцементных труб | м | - | |
| | 5) из железобетонных труб | м | - | |
| | 6) из полиэтиленовых гофрированных труб SN 8 | м | 242,48 | |
| 3 | Прочие устройства | | | |
| | Смотровой колодец | шт | 9 | |
| | Выпуск | шт | 2 | |

Горизонтальный разрез колодца

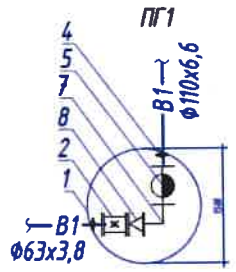


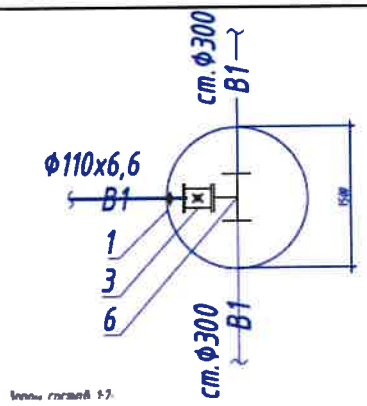


Спецификация

| № п/п | Наименование | Марка | Материал | Диаметр (мм) (размеры) | Количество | Примечание |
|---|---|---|---|---|---|---|
| Водопровод | | | | | | |

| | | | | | | |
|---|---|---|---|---|---|---|
| 1 | Труба | SDR 13 | Полиэтилен | 63x3,0 | 7,7 м | |
| 2 | Труба | SDR 13 | Полиэтилен | 110x6,6 | 41,3 м | |
| 3 | Колодец | ВК 1500 | ЖБИ | 1500 | 1 шт | |
| 4 | Пожарный гидрант | ПГ 2000 | Сталь | 100 | 1 шт | |
| Канализация | | | | | | |
| 1 | Труба | SN 8 | Полиэтилен | 110 | 11,42 м | |
| 2 | Труба | SN 8 | Полиэтилен | 160 | 231,06 м | |
| 3 | Колодец | КК 1500 | ЖБИ | 1500 | 9 шт | |

Заказчик ТОО «Жомарт»

Джамантаева А.А. _____

фамилия, имя, отчество (при его наличии), подпись руководителя Место печати (при наличии)

Авторский надзор ТОО «Aktilek Construction»,

Абдуллина З. _____

фамилия, имя, отчество (при его наличии), подпись эксперта Место печати (при наличии)

Приложение 3
к приказу Министра
по инвестициям и развитию
Республики Казахстан
от 24 апреля 2017 года № 235

форма

**Декларация о соответствии**

«16» января 2023 года

Подрядчик (генеральный подрядчик) ___ТОО «Monumental Building», г. Алматы, Алмалинский район пр. Гагарина, дом 93А, офис 202В_____
наименование организации, юридический адрес
в лице директора Касымканова М.Б._____
фамилия, имя, отчество (при наличии) руководителя организации
по объекту:___«Многоквартирный жилой дом с паркингом и помещением для сервисного обслуживания, г. Алматы, Наурызбайский район, микр. "Калкаман", участок 8/3",_____
наименование, местонахождения объекта
заказчиком которого является ТОО «Жомарт» , в лице директора Джамантаевой А.А___
наименование организации, фамилия, имя, отчество(при наличии) руководителя
удостоверяет, что:
1. Строительно-монтажные работы на объекте выполнены в соответствии с утвержденным проектом (проектно-сметной документацией), государственными нормативами в сфере архитектурной, градостроительной и строительной деятельности;
2. Субподрядные организации:_
ТОО Qazaq Qurylys Engineering, ТОО «Rida Construction», ТОО «Monumental B.Group»
наименование организации
3. Проект (проектно-сметная документация)_____
_____ТОО «Градостроитель и К»__№1/96-21_____
наименование проектной организации, номер проекта
утвержден(а)__филиалом по Западному региону РГП «Госэкспертиза» №15-0013/22 от 11.02.2022г_____;
наименование организации утвердившей (переутвердившей) проект и дата утверждения
4. Объект (комплекс) имеет следующие основные технико-экономические показатели (мощность, производительность, производственная площадь, протяженность, вместимость, объем, пропускная способность, провозная способность, число рабочих мест и тому подобное, заполняется по всем объектам (кроме жилых домов) в единицах измерения соответственно целевой продукции или основным видам услуг):

| Мощность, производительность и так далее | Единица измерения | По проекту | | Фактически | |
|---|---|---|---|---|---|
| | | общая (с учетом ранее принятых) | в том числе пускового комплекса | общая (с учетом ранее принятых) | в том числе пускового комплекса |

| | | | | | |
|---|---|---|---|---|---|
| | | | или очереди | | или очереди |
| | | | | | |

Жилой дом имеет следующие показатели:

| Показатели | Единица измерения | По проекту | Фактически |
|---|---|---|---|
| Общая площадь | метр в квадрате (далее-$м^2$) | 10 885,8 | 10 885,8 |
| Число этажей | этаж | 10 | 10 |
| Общий строительный объем | метр в кубе (далее-$м^3$) | 38097,35 | 38097,35 |
| В том числе подземной части | $м^3$ | 4317,72 | 4317,72 |
| Площадь встроенных, встроенно-пристроенных и пристроенных помещений | $м^2$ | | |

| Показатели | По проекту | | | Фактически | | |
|---|---|---|---|---|---|---|
| | число квартир | площадь квартир, $м^2$ | | число квартир | площадь квартир, $м^2$ | |
| | | общая | жилая | | общая | жилая |
| Всего квартир, в том числе: | | | | | | |
| однокомнатных | 90 | 2614,74 | 1462,2 | 90 | 2614,74 | 1462,2 |
| двухкомнатных | 54 | 2368,95 | 1529,24 | 54 | 2368,95 | 1529,24 |
| трехкомнатных | 36 | 2457,56 | 1553,76 | 36 | 2457,56 | 1553,76 |
| четырехкомнатных и более | | | | | | |

5. Технологические и архитектурно-строительные решения по объекту характеризуется следующими данными:

**Участок общей площадью 0,389 га, находится в мкр. Калкаман, севернее ул. Проектируемая, западнее ул. Ашимова. Девятиэтажный многоквартирный жилой дом с подвалом и помещением для сервисного обслуживания состоит из двух секций прямоугольной формы. Габаритный размер жилого дома по осям 27,6х19,8 м. Здание девятиэтажное, в цокольном и первом этажах расположены коммерческие помещения, 2-10 этажах – квартиры. Архитектурно -планировочные решения приняты в соответствии с действующими нормативами и представляют собой жилье класса – Малогабаритное жилье. Планировка квартир в доме по принципу «Общежития квартирного типа» и предусматривает функциональное зонирование с подразделением на общую и индивидуальную зоны с учетом дневного и ночного пребывания.**

**Технических условий и действующих нормативных документов. Фундамент - монолитная железобетонная плита. Стены подвала – монолитные железобетонные. Диафрагмы - монолитные железобетонные. Подключение систем отопления жилых зданий и встроенных помещений предусматривается по независимой схеме через водянной пластинчатый теплообменник с установкой перед ним циркуляционных насосов на обратном трубопроводе. Система горячего водоснабжения присоединяется к тепловым сетям по открытой схеме с установкой регулятора температуры прямого действия. Вытяжная вентиляция осуществляется через сборные каналы в санузлах и кухнях с выбросом в вытяжную шахту на кровле. На вводе водопровода устанавливается водомерный узел со счетчиком холодной воды. Для встроенных помещений предусмотрена отдельная система хоз.-питьевого водоснабжения. Требуемый напор для системы встроенных помещений обеспечивается напором наружной сети водопровода. Обеспечение требуемых напоров на хозяйственные нужды осуществляется повысительной насосной установкой с частотным преобразователем. Для учета расхода воды жилыми и встроенными помещениями предусмотрены отдельные счетчики холодной воды. Бытовые сточныеж воды системой хоз.-бытовой канализации отводятся в проектируемую внутриквартальную канализационную сеть и далее в городские канализационные сети. Электроснабжение объекта осуществляется от РУ-0,4кВ отдельно стоящей блочной трансформаторной подстанции ТМГ-1250 квт. По слаботочным системам выполнены пожарная сигнализация, домофонная связь, охранное видеонаблюдение.**

краткие технические характеристики по особенностям его размещения, по основным материалам и конструкциям, инженерному и технологическому оборудованию

6. На объекте установлено предусмотренное проектом оборудование в количестве согласно актам о его приемке после индивидуального испытания и комплексного опробования;

7. Мероприятия по охране труда, обеспечению взрывобезопасности, пожаробезопасности, охране окружающей природной среды и антисейсмические мероприятия, предусмотренные проектом выполнены;

8. Строительно-монтажные работы осуществлены в сроки:

начало работ 23.02.2022г;
месяц, год

окончание работ 31.12.2022г;
месяц, год

при продолжительности строительства, месяц:

по норме или по проекту организации строительства, месяц: 9,5;

фактически, месяц: 9,5;

9. Примененные строительные материалы, конструкции, оборудование и изделия

соответствуют требованиям проекта и государственных нормативов;

*Форма дополнена пунктом 9-1 в соответствии с приказом Министра индустрии и инфраструктурного развития РК от 08.02.21 г. № 53*

9-1. Доля местного содержания предусмотрена в проектно-сметной документации _____% и фактически применено _____% (на объектах финансируемых за счет государственных инвестиций и средств квазигосударственного сектора);

10. Исполнительная геодезическая съемка фактического положения подземных инженерных сетей и/или зданий (сооружений) выполнена (обязательное приложение к декларации о соответствии);

*Форма дополнена пунктом 10-1 в соответствии с приказом Министра индустрии и инфраструктурного развития РК от 08.02.21 г. № 53*

10-1. Исполнительная техническая документация имеется в полном объеме, в том числе в электронном модуле;

11. Наружные инженерные коммуникации (холодное и горячее водоснабжение, канализация, теплоснабжение, газоснабжение, электроснабжение и связь) обеспечивают нормальную эксплуатацию объекта, что подтверждается поставщиками услуг по инженерному и коммунальному обеспечению. Поставщики услуг по инженерному и коммунальному обеспечению:

**АО «Алатау Жарык Компаниясы»** _____

наименование организации, фамилия, имя, отчество(при наличии), подпись руководителя, дата Место печати(при наличии)

10 - этажтойдың пайдалану

гл. инженер

**ТОО «Алматинские тепловые сети»**

_____

наименование организации, фамилия, имя, отчество(при наличии), подпись руководителя, дата Место печати(при наличии)

**Государственное коммунальное предприятие на праве хозяйственного ведения «Алматы Су» Управления энергетики и водоснабжения города Алматы**

Зам. Ж.Ж. Ж.Осупов

_____

наименование организации, фамилия, имя, отчество(при наличии), подпись руководителя, дата Место печати(при наличии)

12. Шумоизоляция здания соответствует проекту и подтверждается экспертным заключением выдаваемым государственной организацией осуществляющей санитарно-эпидемиологическую экспертизу по результатам лабораторных замеров проведенных аккредитованными испытательными лабораториями (центрами) (экспертное заключение прилагается);

13. Обеспечен доступ для маломобильных групп населения, что подтверждается органами социальной защиты населения

Зам.рук. УЗиСП А. Мукашанова

фамилия, имя, отчество (при наличии), подпись руководителя, дата
Место печати (при наличии)

Подрядчик (генеральный подрядчик) считает объект «Многоквартирный жилой дом с паркингом и помещением для сервисного обслуживания, г. Алматы, Наурызбайский район, микр. "Калкаман", участок 8/3"___ готовым к приемке в эксплуатацию,

наименование объекта (комплекса)

гарантирует качество выполненных строительно-монтажных и специальных работ, и принимает на себя обязательство устранять дефекты, возникшие по его вине при строительстве объекта согласно гарантийного срока в соответствии с законодательством Республики Казахстан.

Подрядчик (генеральный подрядчик)
Директор ТОО «Monumental Building» Касымканов М.Б. _____ 16.01.2023 г.
фамилия, имя, отчество (при наличии) руководителя, подпись, дата

Место печати (при наличии)

Приложение 2
к приказу Министра
по инвестициям и развитию
Республики Казахстан
от 24 апреля 2017 года № 235

форма

**Заключение о соответствии выполненных работ проекту**

«__»_____ года

Авторский надзор __ТОО «Aktilek Construction», в лице директора Абдуллиной З.____
наименование организации, фамилия, имя, отчество (при наличии) руководителя
в лице ___Ахмедов Рахымбек Ахмедович №KZ33VJE00024629 от 11.02.2013г, №KZ44VJE00024625 от 11.02.2013г
фамилия, имя, отчество (при наличии) экспертов, № аттестатов и дата получения
действующего на основании _____№03/22 от 01.03.2022г.
№ договора и дата
по объекту: __«Многоквартирный жилой дом с помещением для сервисного обслуживания, г. Алматы, Наурызбайский район, микр. "Калкаман", участок 8/3",
наименование и местонахождение объекта
заказчиком которого является __ТОО «Жомарт» , в лице директора Джамантаевой А.А
наименование организации, фамилия, имя, отчество (при наличии) руководителя
подтверждает, что:

1. Строительство объекта осуществлялось

1) подрядчиком (генеральным подрядчиком ТОО «Monumental Building» №19003841 от 19.02.2019г
наименование организации, № лицензии и дата получения
в лице _директора__Касымканова М.Б.
фамилия, имя, отчество (при наличии) руководителя

2) субподрядными организациями ТОО Qazaq Qurylys Engineering
наименование организации, № лицензии и дата получения
в лице директора Ибраева Е.Н.;
фамилия, имя, отчество (при наличии) руководителя

2. Строительно-монтажные работы осуществлены в сроки:
начало работ ____23.02.2022г_____;
месяц, год
окончание работ __31.12.2022г_____;
месяц, год
при продолжительности строительства, месяц:
по норме или по проекту организации строительства _____9,5_____месяц;
фактически_____9,5_____месяц;

3. Примененные строительные материалы, конструкции, оборудование и изделия соответствуют требованиям проекта;

4. Замечания, выданные авторским надзором в процессе строительства, устранены;

5. Внесенные изменения в проект (проектно-сметную документацию) в процессе строительства выполнены в соответствии с требованиями нормативов в области архитектуры, градостроительства и строительства;

6. Объект построен в соответствии с проектом (проектно-сметной документацией)

ТОО «Градостроитель и К» №1/96-21,

наименование проектной организации, номер проекта

утвержденным (ой ) филиалом по Западному региону РГП «Госэкспертиза» №15-0013/22 от 11.02.2022г

наименование организации утвердившей (переутвердившей) проект и дата утверждения

Авторский надзор:

организация ТОО «Aktilek Construction», в лице директора Абдуллиной З.

наименование организации, фамилия, имя, отчество (при наличии) руководителя,

подпись, дата Место печати (при наличии)

эксперт(ы) по авторскому надзору Ахмедов Рахымбек Ахмедович №KZ33VJE00024629 от 11.02.2013г. №KZ44VJE00024625 от 11.02.2013г

фамилия, имя, отчество (при наличии) эксперта (экспертов), № аттестатов, подпись, дата

Место печати (при наличии)

*Форма декларации о соответствии изложена в редакции приказа Министра индустрии и инфраструктурного развития РК [illegible] г. № 632 (см. стар. ред.)*

Приложение 1
к приказу Министра
по инвестициям и развитию
Республики Казахстан
от 24 апреля 2017 года № 235

форма

**Заключение о качестве строительно-монтажных работ**

«__»_____ года

Технический надзор ТОО «Ситистройтех», в лице директора Орынгазин Ә.Е.., юр.адрес г.Алматы, Медеуский район, ул. Жибек жолы 33, кв.22

*наименование организации, фамилия, имя, отчество (при наличии) руководителя, юридический адрес*

в лице Балжанова Канат Еркиновича, №KZ45VJE00055453 по объектам первого уровня ответственности – в части несущих и ограждающих конструкции, №KZ45VJE00055460 - по объектам первого уровня ответственности – в части инженерных сетей, №KZ72VJE00055452- по объектам первого уровня ответственности – в части технологического оборудования

фамилия, имя, отчество (при наличии) экспертов, № аттестатов, дата получения действующего на основании

№11/22 от 22 февраля 2022г.

№ договора и дата

по объекту: «Многоквартирный жилой дом с помещением для сервисного обслуживания, г. Алматы, Наурызбайский район, микр. "Калкаман", участок 8/3"

наименование и местонахождение объекта заказчиком которого является

ТОО «Жомарт» , в лице директора Джамантаевой А.А

*наименование организации, фамилия, имя, отчество (при наличии) руководителя* подтверждает, что:

1. Строительство объекта осуществлялось

1) подрядчиком (генеральным подрядчиком) ТОО «Monumental Building» №19003841 от 19.02.2019г

наименование организации, № лицензии и дата получения

в лице директора Касымканова М.Б.

фамилия, имя, отчество (при наличии) руководителя

2) субподрядными организациями ТОО Qazaq Qurylys Engineering,

наименование организации, № лицензии и дата получения

в лице директора Ибраева Е.Н.;

фамилия, имя, отчество (при наличии) руководителя

2. Строительно-монтажные работы осуществлены в сроки:

начало работ 23.02.2022г.;

месяц, год

окончание работ 31.12.2022г;

месяц, год

при продолжительности строительства, месяц:

по норме или по проекту организации строительства 9,5 месяц;

фактически 9,5 месяц;

3. Сметная стоимость по утвержденному проекту (проектно-сметной документации):

всего _3 445 896,879_ тысяч тенге, в том числе строительно-монтажных работ 3 007 064,992 _

тысяч тенге, оборудования, инструмента и инвентаря _69 628,65_ тысяч тенге;

4. Сметная стоимость основных фондов, принимаемых в эксплуатацию _____тысяч тенге, в том числе:

стоимость строительно-монтажных работ_____ тысяч тенге;

стоимость оборудования, инструмента и инвентаря _____ тысяч тенге;

5. Объект построен в соответствии с проектом (проектно-сметной документацией)

_____ТОО «Градостроитель и К»__№1/96-21_____

наименование проектной организации, номер проекта

утвержденным(ой) филиалом по Западному региону РГП «Госэкспертиза» №15-0013/22 от 11.02.2022г

*наименование организации утвердившей (переутвердившей) проект и дата утверждения и требованиями государственных нормативных документов в области архитектуры, градостроительства и строительства;*

6. Примененные строительные материалы, конструкции, оборудование и изделия соответствуют проекту и требованиям государственных нормативов;

*Форма дополнена пунктом 6-1 в соответствии с приказом Министра индустрии и инфраструктурного развития РК от 08.02.21 г. № 53*

6-1. Доля местного содержания предусмотрена в проектно-сметной документации _____% и фактически применено _____% (на объектах финансируемых за счет государственных инвестиций и средств квазигосударственного сектора);

*Пункт 7 изложен в редакции приказа Министра индустрии и инфраструктурного развития РК от 08.02.21 г. № 53 (см. стар. ред.)*

7. Исполнительная техническая документация имеется в полном объеме, в том числе в электронном модуле;

8. Замечания, выданные техническим надзором в процессе строительства, устранены;

9. Завершенный строительством объект обеспечивает прочность, устойчивость и надежность на протяжении всего срока службы (эксплуатации, использования, применения) и соответствует требованиям государственных нормативов направленных на обеспечение интересов и безопасности собственников (пользователей) и общества в целом.

Технический надзор:

организация ТОО «Ситистройтех», в лице директора Орынгазин Ә.Е_____

наименование организации, фамилия, имя, отчество (при наличии) руководителя

_____подпись, дата Место печати (при наличии)

эксперт(ы) по техническому надзору Балжанова Канат Еркиновича, №KZ45VJE00055453 по объектам первого уровня ответственности – в части несущих и ограждающих конструкции, №KZ45VJE00055460 - по объектам первого уровня ответственности – в части инженерных сетей, №KZ72VJE00055452- по объектам первого уровня ответственности – в части технологического оборудования

_____

фамилия, имя, отчество (при наличии) эксперта (экспертов) №аттестатов подпись, дата

Место печати (при наличии)