Республика Казахстан
Западно-Казахстанская область

ТОО "ПроектСтройИнжиниринг"
ЛИЦЕНЗИЯ: ГСЛ №17009033
ЗАКАЗ: П-00-18-12

РАБОЧИЙ ПРОЕКТ

"Разработка ПСД на строительство музыкальной школы в п.Тущекудык, Исатайского района, Атырауского области"

ДИРЕКТОР: **Шевлякова И.В**

ГЛАВНЫЙ ИНЖЕНЕР ПРОЕКТА **Каиргалиев А.А**

г.Уральск-2018 г.

ИНВ. N° ПОДЛ.	ПОДП. И ДАТА	ВЗАМ. ИНВ. N°

00000000

Ведомость рабочих чертежей марки АС

Лист	Наименование	Примечание
1	Общие данные (начало)	
2	Общие данные (окончание)	
2а	Расчетная схема здания. Расчетное сечение.	
3	План фундамента М 1:100. Сечение фундамента 1–1, 2–2, 3–3.	
4	Развертки фундамента М1:100.	
5	План расположения фундамента 1–го ряда М1:100.	
6	План расположения фундамента 2–го ряда М1:100.	
7	План фундаментов перегородки М1:100.	
8	План траншеи М1:100. Разрез 1–1 М1:100.	
9	Кладочный план М1:100.	
9а	Деталь утепления наружных стен	
10	План М1:100.	
11	Разрез 1–1. Разрез 2–2.	
12	Фасад в осях 1–4. Фасад в осях А–Г.	
13	Фасад в осях 4–1. Фасад в осях Г–А.	
14	Перспектива.	
15	Перспектива.	
16	План перемычек М1:100.	
17	План перекрытия М1:100.	
18	План стропил М1:100.	
19	Разрез 1–1. Разрез 2–2. Спецификация.	
20	Разрез 3–3. Узлы.	
21	План кровли М1:100.	
21g	Слуховое окно СО–1	
22	План заполнение проемов М1:100.	
23	Экспликация полов, спецификация элементов дверных и оконных заполнений, спецификация элементов подоконных досок и сливов.	
24	Крыльцо входа N1 с пандусом.	
25	Крыльцо входа N2.	
26	План отверстий М1:100. Подпольные каналы.	
27	План системы вентиляции 2000х2500. Разрез 1 – 1 и 2–2.	

Ведомость рабочих чертежей марки АС

Лист	Наименование	Примечание
28	Ограждения радиаторов.	
29	*Козырек К–1*	

Ведомость ссылочных документов

Обозначение	Наименование	Примечание
	Ссылочные документы	
СНиП РК 3.02–02–2001	Общественные здания и сооружения	
СНиП РК 3.02–25–2004	Общеобразовательные учреждения	
СНиП РК 3.01–01–2002*	Градостроительство. Планировка и застройка городских и сельских поселений	
	Прилагаемые документы	
АС	Архитектурно–строительные решения	лист – 30

Ведомость основных комплектов рабочих чертежей

Лист	Наименование	Примечание
АС	Архитектурно–строительные решения	
ТХ	Технологические оборудование	
ОВ	Отопление и вентиляция	
ВК	Водопровод и канализация	
ЭО	Электроосвещение	
ПС	Пожарно–охранная сигнализация	

Изм.	Кол.уч.	Лист	N док.	Подп.	Дата
Разработал		Бендин			
Проверил					
ГИП		*Каиргалиев*			

П–00–24–40–АС

"Разработка ПСД на строительство музыкальной школы в п.Тущекудык, Исатайского района, Атырауского области"

Музыкальная школа

СТАДИЯ	ЛИСТ	ЛИСТОВ
РП	1	

Общие данные (начало)

ТОО"ПроектСтройИнжиниринг"
г. УРАЛЬСК
ГСЛ N 17009033

ВЗАМ. ИНВ. N° | ПОДП. И ДАТА | ИНВ. N° ПОДЛ. 0000000

ФОРМАТ А3

Общие данные

1. Рабочий проект "Разработка ПСД на строительство музыкальной школы в п.Тущекудык, Исатайского района, Атырауского области" согласно:

–Плана земельного участка:

–Пожелания заказчика:

2. Условия строительство:

–Климатический район строительство –IVГ.

–Расчетная зимняя температура наружного воздуха – 24,9*С

–Абсолютная минимальная –37.9*С

3. Согласно СП РК 2.04–01–2017

–Ветровая нормативная нагрузка IV район по давлению ветра– 0.77кн/ $м^2$

–Снеговая нормативная нагрузка I район – 0.80КН/$м^2$

Антикоррозионные мероприятия

Антикоррозионную защиту конструкций следует выполнять в соответствии с требованиями СН РК 2.01–01–2013, СП РК 2.01–101–2013 "Защита строительных конструкций и сооружений от коррозии".

Все металлические элементы покрыть эмалью ПФ 133 по ГОСТ 926–82* за 2 раза по грунтовке ГФ–021 по ГОСТ 25129–82*.

В качестве защиты деревянных конструкций от гниения следует выполнить покрытие лакокрасочными материалами.

Технико–экономические показатели

N п/п	Наименование	ед. изм.	Кол–во
1	Площадь застройки	м2	472,34
2	Строительный обьем	м3	3433,91
3	Общая площадь	м2	368,56
4	Этажность	эт.	1

Настоящий проект соответствует требованиям нормативных, экологических, санитарно–гигиенических, противопожарных документов и других норм, действующих на территории Республики Казахстан и обеспечивает безопасность продукции для жизни, здоровья людей, имущества, охрану окружающей среды

Главный инженер проекта Каиргалиев А.А.

ПРОТИВОПОЖАРНЫЕ МЕРОПРИЯТИЯ

Проект выполнен в соответствии с требованиями: СН РК 2.02–01–2014; СП РК 2.02–101–2014 "Пожарная безопасность зданий и сооружений".

Пожарная безопасность обеспечивается степенью огнестойкости строительных конструкций, соответствующей категории производства работ.

–Степень огнестойкости –II

–функциональная пожарная опасность здания: Ф 1.3;

–класс конструктивной пожарной опасности здания –С0;

–класс пожарной опасности строительных конструкций –К2;

–расчетный срок службы здания – 70 лет.

Эвакуация осуществляется через лестничные клетки.

Все деревянные конструкции обработать суперфосфатным составом: (суперфосфат по ГОСТ 5956–78 – 70%, вода – 30%) за два раза.

Архитектурно–планировочное решение:

Проектируемое здание 1–но этажное.

Конструктивная схема – продольные и поперечные несущие стены из кирпича.

Здание имеет "Г" образную форму в плане с размерами в осях 24,0 х 24,0 м.

Высота этажа – 3,3 м.

Класс здания по степени ответственности – II.

Коэффициент надежности – 0,95.

Степень огнестойкости – II.

Класс функциональной пожарной опасности – Ф4

Конструктивные решения:

Конструктивная схема здания – несущие продольные стены, жестко завязанные дисками перекрытий.

Фундаменты – ленточные, сборные ж/бетонные блоки

Стены наружные и внутренние – из силикатного кирпича с участками из керамического кирпича, с утеплением.

Кладку наружных стен выполнять из силикатного кирпича с утеплением наружных стен с внутренней стороны плитами ISOVER OL–P Y=90кг/м3 толщиной 100 мм под облицовочного кирпича.

Перекрытия – сборные железобетонные панели с круглыми пустотами.

Крыша – чердачная, деревянные стропила.

Кровля – профнастил.

Перегородки – кирпичные.

Окна – металлопластиковые.

Двери – деревянные и металлопластиковые.

Наружная отделка – облицовочный кирпич с расшивкой швов.

Изм.	Кол.уч.	Лист	N док.	Подп.	Дата	П–00–24–40–АС			
						"Разработка ПСД на строительство музыкальной школы в п.Тущекудык, Исатайского района, Атырауского области"			
Разработал		Бендин				Музыкальная школа	СТАДИЯ	ЛИСТ	ЛИСТОВ
Проверил							РП	2	
ГИП		Каиргалиев				Общие данные (окончание)	ТОО"ПроектСтройИнжиниринг" г. УРАЛЬСК ГСЛ N 17009033		

ВЗАМ. ИНВ. N° | ПОДП. И ДАТА | ИНВ. N° ПОДЛ. | 00000000

ФОРМАТ А3

Расчетная схема здания

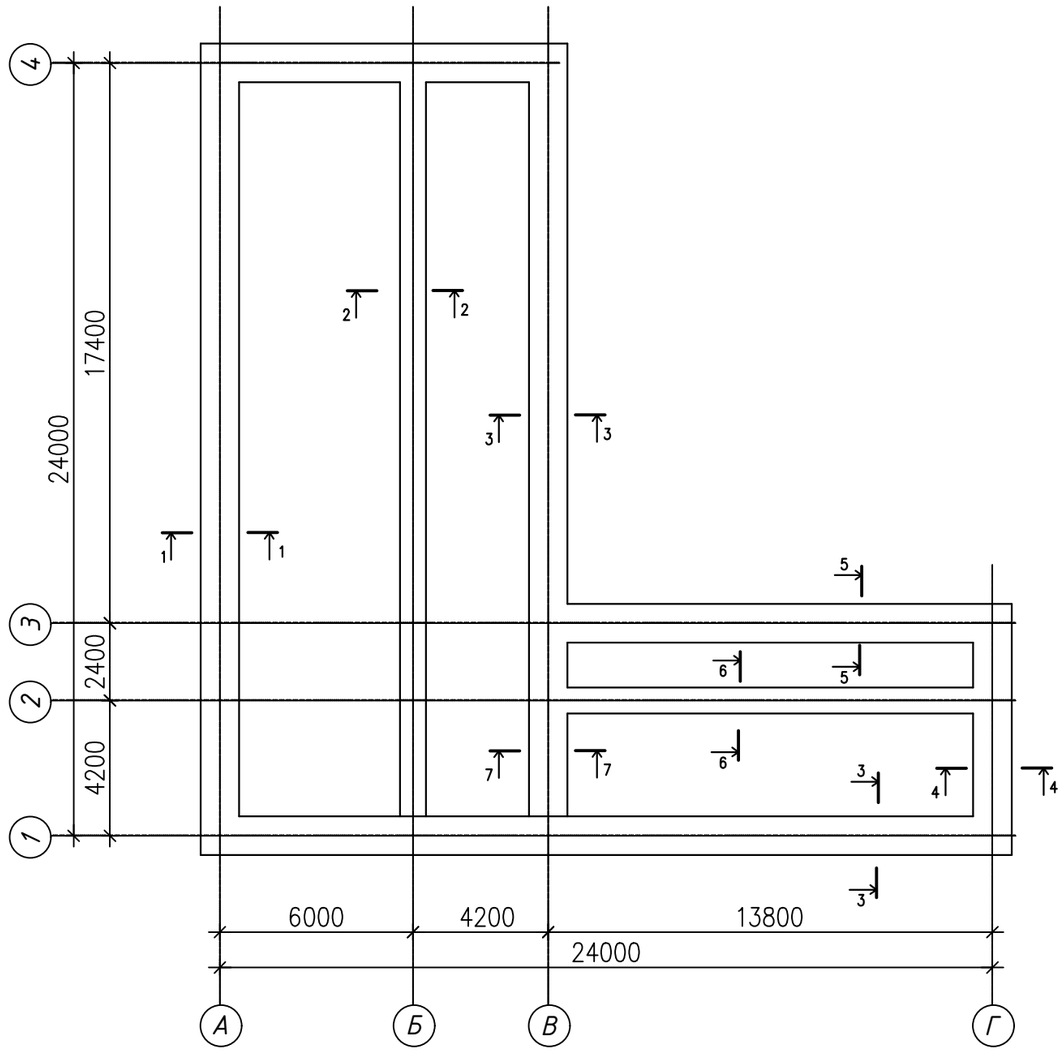

Расчетное сечение

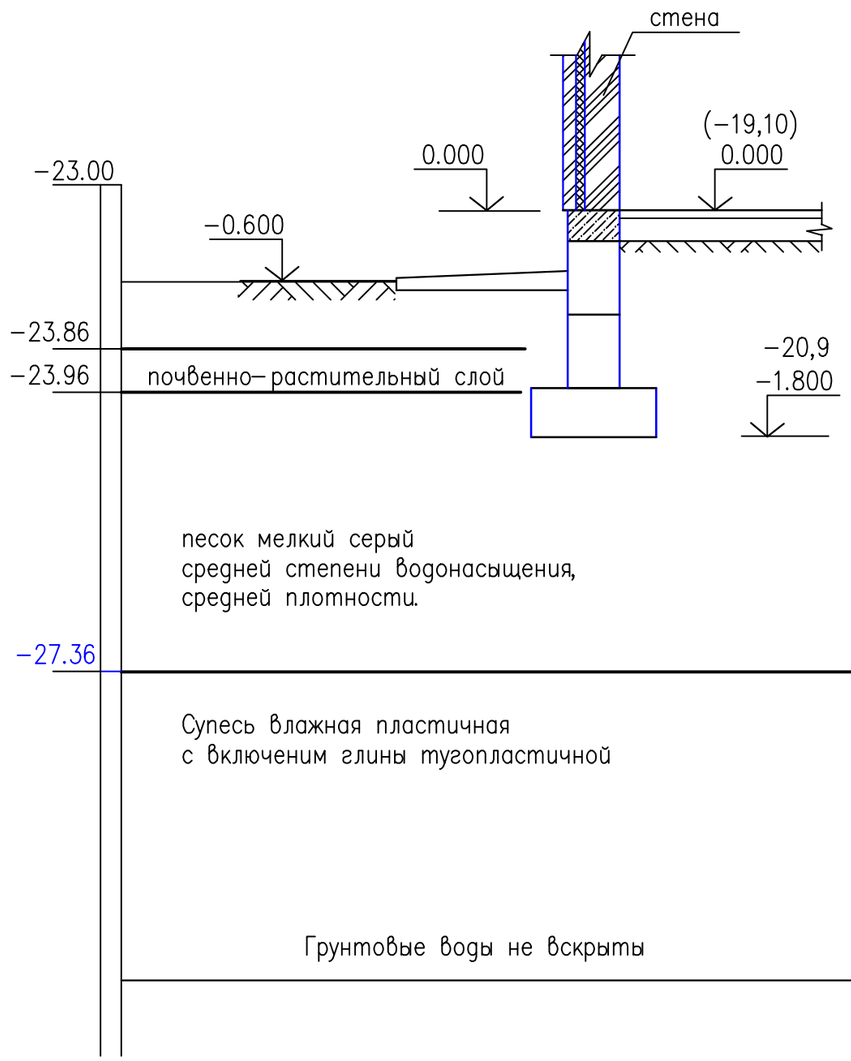

Изм.	Кол.уч.	Лист	N док.	Подп.	Дата	П−00−24−40−АС		
						"Разработка ПСД на строительство музыкальной школы в п.Тущекудык, Исатайского района, Атырауского области"		
Разработал		Бендин				Музыкальная школа	СТАДИЯ	ЛИСТ	ЛИСТОВ
Проверил							РП	2а	
ГИП		Каиргалиев				Расчетная схема здания Расчетное сечение	ТОО"ПроектСтройИнжиниринг" г. УРАЛЬСК ГСЛ N 17009033		

ВЗАМ. ИНВ. N°

ПОДП. И ДАТА

ИНВ. N° ПОДЛ.

0000000

ФОРМАТ А3

ПЛАН ФУНДАМЕНТА М 1:100.

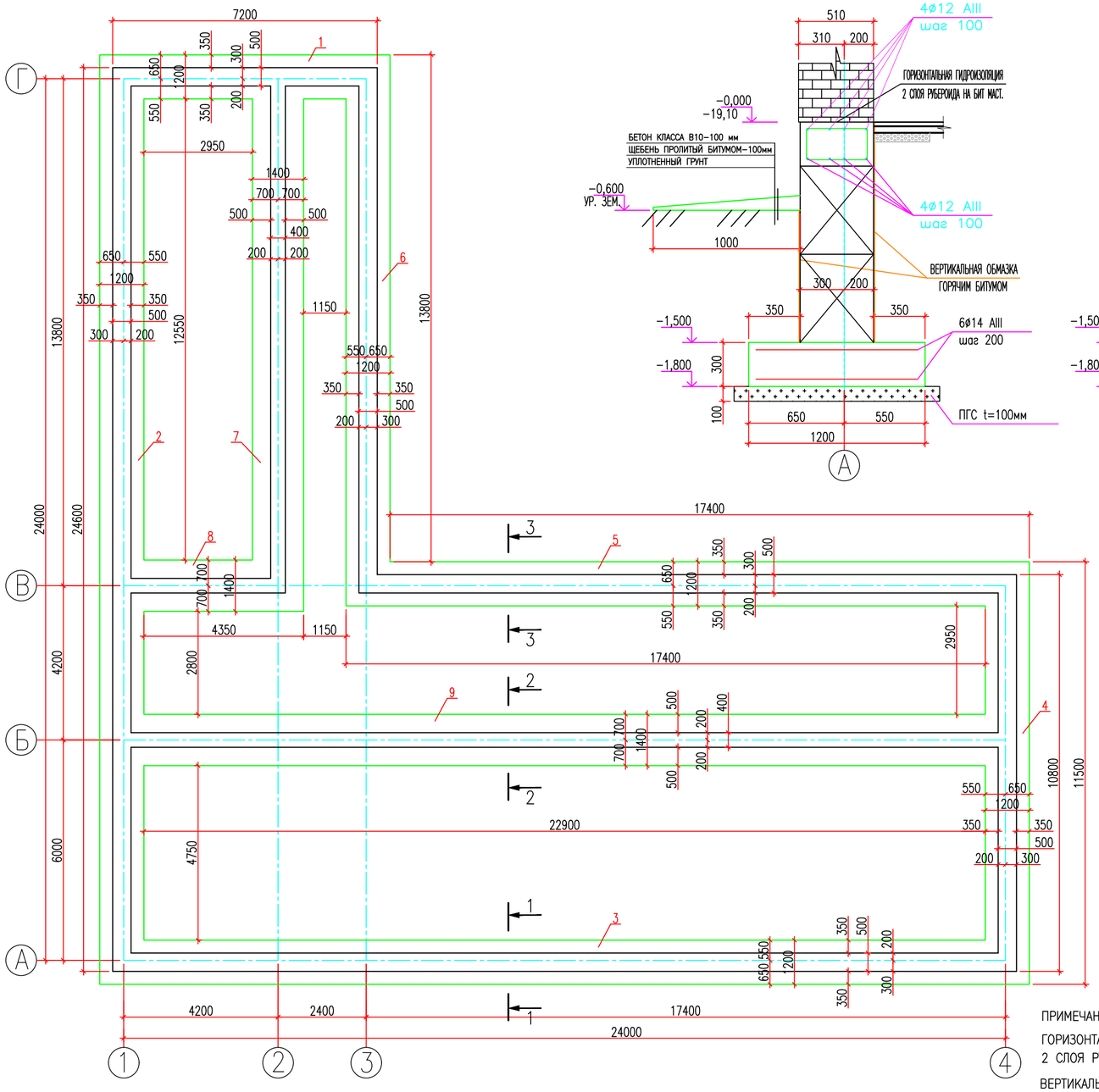

1–1

2–2

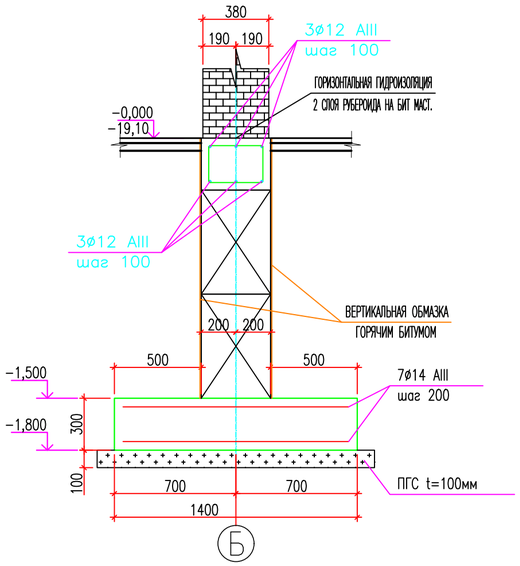

3–3

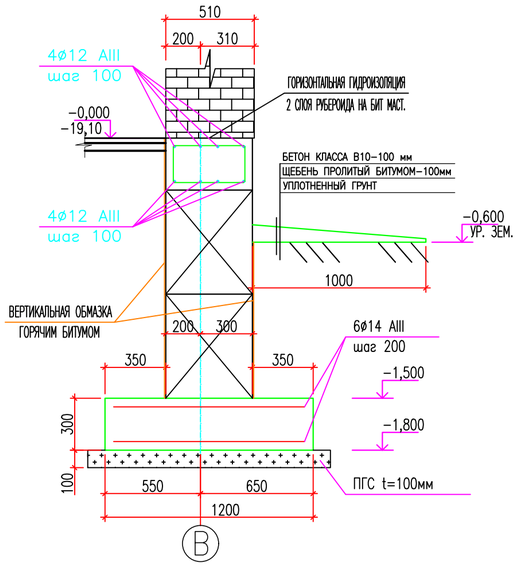

СПЕЦИФИКАЦИЯ НА МОНОЛИТНЫЙ ФУНДАМЕНТ

МАРКА ПОЗ.	ОБОЗНАЧЕНИЕ	НАИМЕНОВАНИЕ	КОЛ.	МАССА ЕД.,КГ	ПРИМЕ-ЧАНИЕ
		МОНОЛИТНЫЙ ФУНДАМЕНТ			
1	ГОСТ 34028–2016	АРМАТУРА шаг 200 ø14 А–III 7800мм	12	9.44	113.28
2	ГОСТ 34028–2016	АРМАТУРА ø14 А–III (А400) 25200мм	12	30.49	365.88
3	ГОСТ 34028–2016	АРМАТУРА ø14 А–III (А400) 25200мм	12	30.49	365.88
4	ГОСТ 34028–2016	АРМАТУРА ø14 А–III (А400) 11400мм	12	13.79	165.48
5	ГОСТ 34028–2016	АРМАТУРА ø14 А–III (А400) 18500мм	12	22.39	268.68
6	ГОСТ 34028–2016	АРМАТУРА ø14 А–III (А400) 14900мм	12	18.03	216.36
7	ГОСТ 34028–2016	АРМАТУРА ø14 А–III (А400) 15050мм	14	18.21	254.94
8	ГОСТ 34028–2016	АРМАТУРА ø14 А–III (А400) 5450мм	14	6.59	92.26
9	ГОСТ 34028–2016	АРМАТУРА ø14 А–III (А400) 25200мм	14	30.49	426.86
	ГОСТ 34028–2016	МОНОЛИТНЫЙ ФУНДАМЕНТ			
1	ГОСТ 34028–2016	АРМАТУРА ø14 А–III (А400) 1100мм	39	1.33	51.87
2	ГОСТ 34028–2016	АРМАТУРА ø14 А–III (А400) 1100мм	126	1.33	167.58
3	ГОСТ 34028–2016	АРМАТУРА ø14 А–III (А400) 1100мм	126	1.33	167.58
4	ГОСТ 34028–2016	АРМАТУРА ø14 А–III (А400) 1100мм	57	1.33	75.81
5	ГОСТ 34028–2016	АРМАТУРА ø14 А–III (А400) 1100мм	93	1.33	123.69
6	ГОСТ 34028–2016	АРМАТУРА ø14 А–III (А400) 1100мм	75	1.33	99.75
7	ГОСТ 34028–2016	АРМАТУРА ø14 А–III (А400) 1300мм	75	1.57	117.75
8	ГОСТ 34028–2016	АРМАТУРА ø14 А–III (А400) 1300мм	28	1.57	43.96
9	ГОСТ 34028–2016	АРМАТУРА ø14 А–III (А400) 1300мм	126	1.57	197.82
		БЕТОН В25, W6, F150 НА ФУНДАМЕНТ			
		СУЛЬФАТОСТОЙКОМ ЦЕМЕНТЕ М3	50.71		

ПРИМЕЧАНИЕ:

ГОРИЗОНТАЛЬНАЯ ГИДРОИЗОЛЯЦИЯ
2 СЛОЯ РУБЕРОИДА НА БИТ МАСТ. – 64,93 М2

ВЕРТИКАЛЬНАЯ ГИДРОИЗОЛЯЦИЯ
ОБМАЗКА ГОРЯЧИМ БИТУМОМ ЗА 2 РАЗА – 404,7 М2

СПЕЦИФИКАЦИЯ НА МОНОЛИТНЫЙ АРМАПОЯС

МАРКА ПОЗ.	ОБОЗНАЧЕНИЕ	НАИМЕНОВАНИЕ	КОЛ.	МАССА ЕД.,КГ	ПРИМЕ-ЧАНИЕ
		АРМАПОЯС			
1	ГОСТ 34028–2016	АРМАТУРА шаг 200 ø12 А–III П.М.	793	704.18	
2	ГОСТ 34028–2016	ХОМУТЫ шаг 200 ø6 А–I L=742 ШТ.	332	0.165	54.78
3	ГОСТ 34028–2016	АРМАТУРА шаг 200 ø12 А–III П.М.	260	230.88	
4	ГОСТ 34028–2016	ХОМУТЫ шаг 200 ø6 А–I L=642 ШТ.	137	0.143	19.59
		МАТЕРИАЛЫ:			
		БЕТОН В25, W6, F150 НА ФУНДАМЕНТ			
		СУЛЬФАТОСТОЙКОМ ЦЕМЕНТЕ М3	17.1		

Сечение наружного армапояса

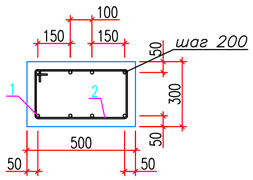

Ведомость деталей

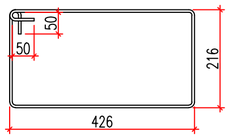

Сечение внутреннего армапояса

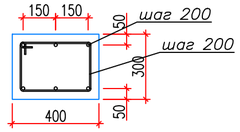

Ведомость деталей

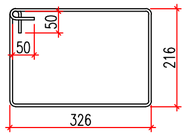

Изм.	Кол.уч.	Лист	N док.	Подп.	Дата
Разработал	Бендин				
Проверил					
ГИП	Каиргалиев				

П–00–24–40–АС

"Разработка ПСД на строительство музыкальной школы в п.Тущекудык, Исатайского района, Атырауского области"

Музыкальная школа

СТАДИЯ	ЛИСТ	ЛИСТОВ
РП	3	

План фундамента М1:100
Сечение фундамента
1–1, 2–2, 3–3.
Спецификация.

ТОО"ПроектСтройИнжиниринг"
г. УРАЛЬСК
ГСЛ N 17009033

ВЗАМ. ИНВ. N°
ПОДП. И ДАТА
ИНВ. N° ПОДЛ.
0000000

ФОРМАТ А2

РАЗВЕРТКА ФУНДАМЕНТА ПО ОСЯМ "Г–А" и "1" М 1:100.

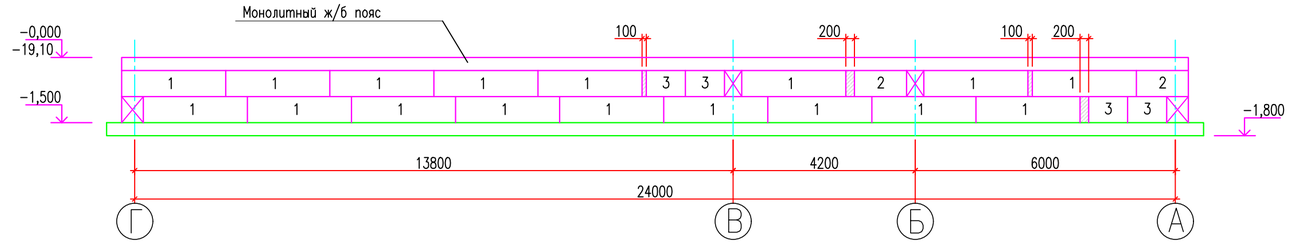

РАЗВЕРТКА ФУНДАМЕНТА ПО ОСЯМ "3–4" и "В" М 1:100.

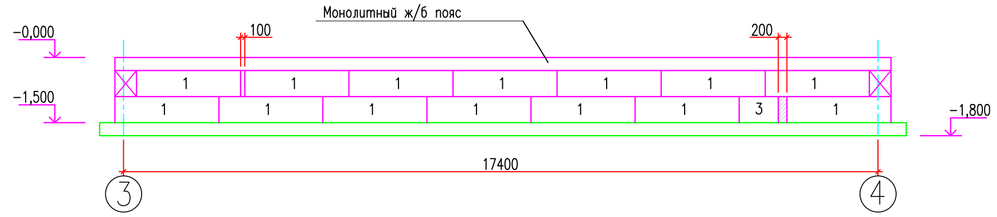

РАЗВЕРТКА ФУНДАМЕНТА ПО ОСЯМ "3–1" и "Г" М 1:100.

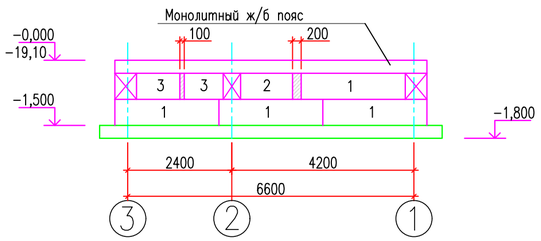

РАЗВЕРТКА ФУНДАМЕНТА ПО ОСЯМ "А–В" и "4" М 1:100.

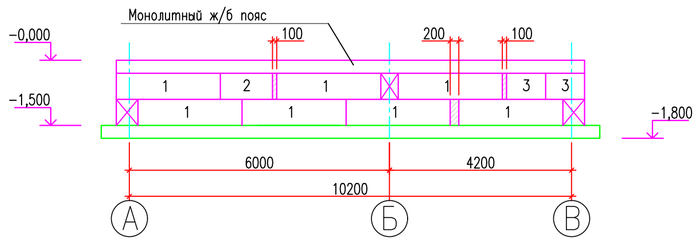

РАЗВЕРТКА ФУНДАМЕНТА ПО ОСЯМ "1–3" и "В" М 1:100.

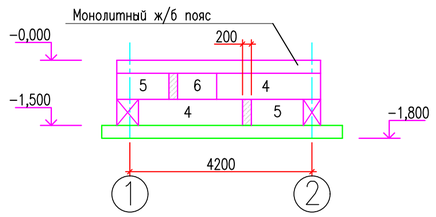

РАЗВЕРТКА ФУНДАМЕНТА ПО ОСЯМ "В–Г" и "3" М 1:100.

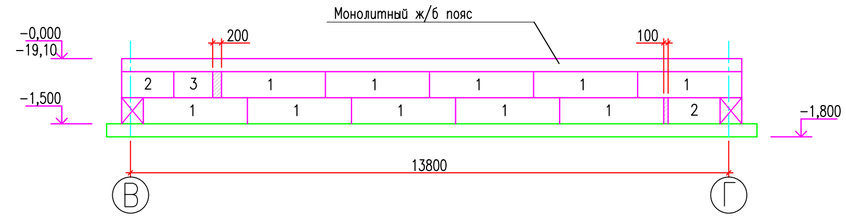

РАЗВЕРТКА ФУНДАМЕНТА ПО ОСЯМ "Г–В" и "2" М 1:100.

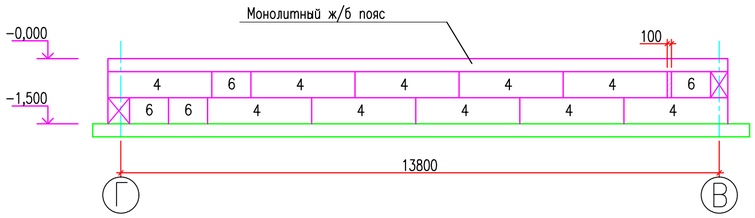

РАЗВЕРТКА ФУНДАМЕНТА ПО ОСЯМ "1–4" и "А" М 1:100.

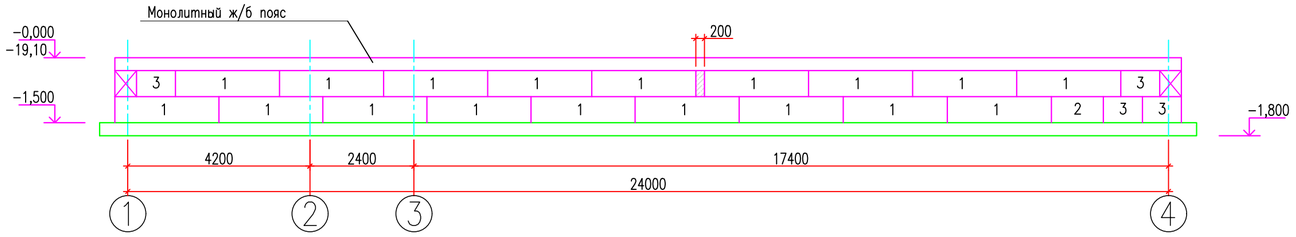

РАЗВЕРТКА ФУНДАМЕНТА ПО ОСЯМ "1–4" и "Б" М 1:100.

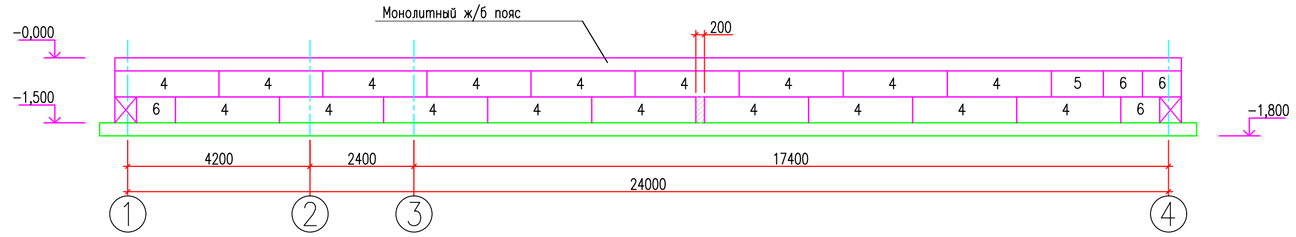

Примечание:

1. Данный лист смотреть совместно с листами АС–3, 5, 6.
2. Фундаменты запроектированы в соответствии со СниП РК 5.01–01–2002 "Основания зданий и сооружений. Нормы проектирования" и должны выполнятся с учетом требований СНиП 3.02.01–87. "Земляные сооружения, основания и фундаменты."
3. Под всеми фундаментами предусматривается устройство подготовки из ПГС толщиной 100 мм, утрамбованный.
4. Горизотальная гидроизоляция на отм. –0,000 – из двух слоев рубероида на битумной мастике.
5. Поверхности фундамента, соприкасающиеся с грунтом, обмазать горячим битумом за 2 раза.
6. Укладка фундаментов на мерзлый грунт не допускается.
7. Монолитную заделку между бетонными блоками выполнять из бетона кл. В7,5, W4, F100
8. Обратную братную засыпку пазух фундаментов производить местным грунтом с оптимальной влажностью, послойно толщина слоя 20–25см утрамбовывая каждый слой до плотности 1,6–1,65 т/м3, при величине коэффициента уплотнения каждого слоя не менее 0,95.

СПЕЦИФИКАЦИЯ

ПОЗ.	ОБОЗНАЧЕНИЕ	НАИМЕНОВАНИЕ	КОЛ–ВО	МАССА ЕД. КГ.	ПРИМЕЧАНИЕ
1	ГОСТ 13579–78*	ФБС 24–5–6	70	1630	114100
2	ГОСТ 13579–78*	ФБС 12–5–6	7	790	5530
3	ГОСТ 13579–78*	ФБС 9–5–6	14	590	8260
4	ГОСТ 13579–78*	ФБС 24–4–6	30	790	23700
5	ГОСТ 13579–78*	ФБС 12–4–6	3	640	1920
6	ГОСТ 13579–78*	ФБС 9–4–6	9	470	4230
	ГОСТ 25192–82*	БЕТОН В7,5, W4, F100		0,72	м3
	ГОСТ 23735–79	ПГС		19,8	м3

Изм.	Кол.уч.	Лист	N док.	Подп.	Дата				
						П–00–24–40–АС			
						"Разработка ПСД на строительство музыкальной школы в п.Тущекудык, Исатайского района, Атырауского области"			
Разработал	Бендин					Музыкальная школа	СТАДИЯ	ЛИСТ	ЛИСТОВ
Проверил							РП	4	
ГИП	Каиргалиев					Развертки фундамента М1:100.	ТОО"ПроектСтройИнжиниринг" г. УРАЛЬСК ГСЛ N 17009033		

ВЗАМ. ИНВ. N°

ПОДП. И ДАТА

ИНВ. N° ПОДЛ.

0000000

ФОРМАТ А2

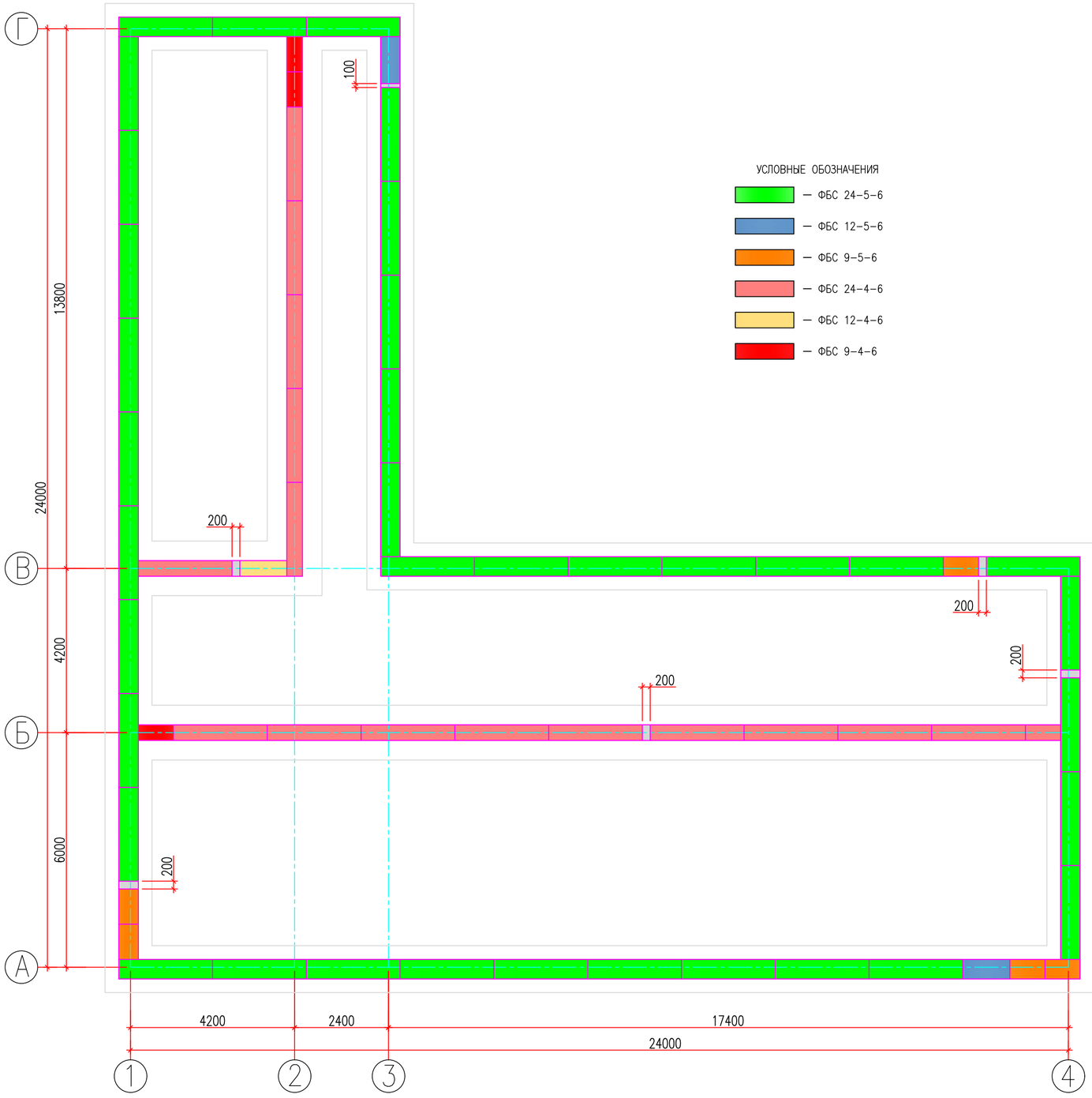

УСЛОВНЫЕ ОБОЗНАЧЕНИЯ

- ФБС 24-5-6
- ФБС 12-5-6
- ФБС 9-5-6
- ФБС 24-4-6
- ФБС 12-4-6
- ФБС 9-4-6

Примечание:

1. Данный лист смотреть совместно с листами АС-3, 4.
2. За относительную отметку 0.000 принят уровень чистого пола 1 этажа,
3. Грунты – песок мелкий серый средней степени водонасыщения, средней плотности.
4. Фундаменты запроектированы в соответствии со СниП РК 5.01-01-2002 "Основания зданий и сооружений. Нормы проектирования" и должны выполнятся с учетом требований СНиП 3.02.01-87. "Земляные сооружения, основания и фундаменты."
5. Под всеми фундаментами предусматривается устройство подготовки из ПГС толщиной 100 мм, утрамбованный.
6. Фундаментные плиты и блоки выполнять из бетона на сульфатостойких цементах по ГОСТ 22266-94. Боковые поверхности ж/б плит фундаментов обмазать полимерным покрытием на основе лака ХП-734.
7. Горизотальная гидроизоляция на отм. -0,000 – из двух слоев рубероида на битумной мастике.
8. Поверхности фундамента, соприкасающиеся с грунтом, обмазать горячим битумом за 2 раза.
9. Укладка фундаментов на мерзлый грунт не допускается.
10. Монолитную заделку между фундаментными плитами выполнять из бетона кл. В7,5, W4, F100.
11. Монолитную заделку между бетонными блоками выполнять из бетона кл. В7,5, W4, F100
12. Щебень пролить горячим битумом до полного насыщения
13. Обратную братную засыпку пазух фундаментов производить местным грунтом с оптимальной влажностью, послойно толщина слоя 20-25см утрамбовывая каждый слой до плотности 1,6-1,65 т/м3, при величине коэффициента уплотнения каждого слоя не менее 0,95.
14. По периметру фундаментов наружных стен изнутри выполнить утепление пола керамзитом 1500х250.

						П-00-24-40-АС
						"Разработка ПСД на строительство музыкальной школы в п.Тущекудык, Исатайского района, Атырауского области"
Изм.	Кол.уч.	Лист	N док.	Подп.	Дата	
Разработал		Бендин				Музыкальная школа
Проверил						
ГИП		Каиргалиев				План расположения фундамента 1-го ряда М1:100

СТАДИЯ	ЛИСТ	ЛИСТОВ
РП	5	

ТОО"ПроектСтройИнжиниринг"
г. УРАЛЬСК
ГСЛ N 17009033

ФОРМАТ 297Х520

ВЗАМ. ИНВ. N°

ПОДП. И ДАТА

ИНВ. N° ПОДЛ.

0000000

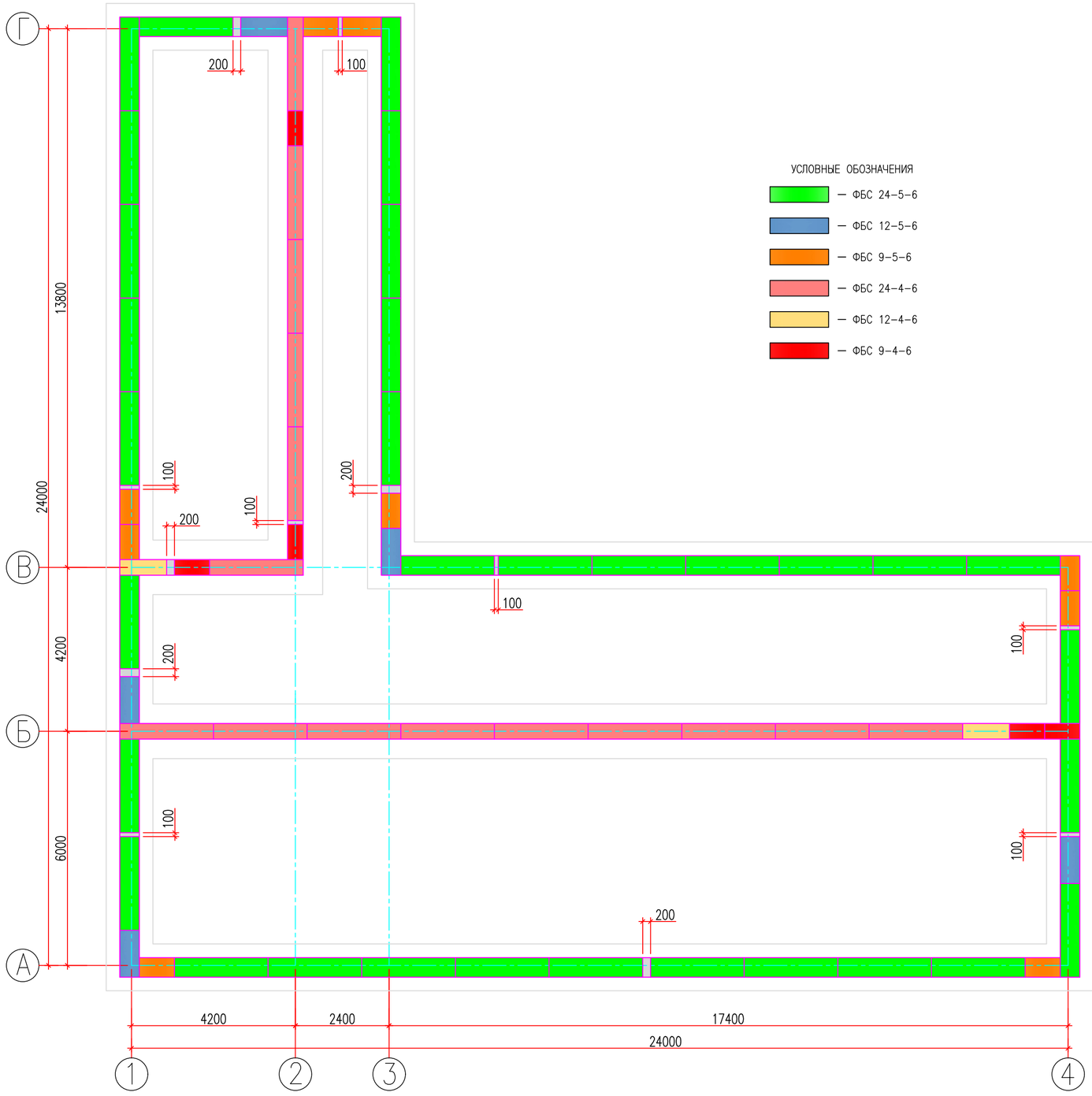

УСЛОВНЫЕ ОБОЗНАЧЕНИЯ

- ФБС 24-5-6
- ФБС 12-5-6
- ФБС 9-5-6
- ФБС 24-4-6
- ФБС 12-4-6
- ФБС 9-4-6

Примечание:

1. Данный лист смотреть совместно с листами АС-3, 4.
2. За относительную отметку 0.000 принят уровень чистого пола 1 этажа,
3. Грунты – песок мелкий серый средней степени водонасыщения, средней плотности.
4. Фундаменты запроектированы в соответствии со СниП РК 5.01-01-2002 "Основания зданий и сооружений. Нормы проектирования" и должны выполнятся с учетом требований СНиП 3.02.01-87. "Земляные сооружения, основания и фундаменты."
5. Под всеми фундаментами предусматривается устройство подготовки из ПГС толщиной 100 мм, утрамбованный.
6. Фундаментные плиты и блоки выполнять из бетона на сульфатостойких цементах по ГОСТ 22266-94. Боковые поверхности ж/б плит фундаментов обмазать полимерным покрытием на основе лака ХП-734.
7. Горизотальная гидроизоляция на отм. -0,000 – из двух слоев рубероида на битумной мастике.
8. Поверхности фундамента, соприкасающиеся с грунтом, обмазать горячим битумом за 2 раза.
9. Укладка фундаментов на мерзлый грунт не допускается.
10. Монолитную заделку между фундаментными плитами выполнять из бетона кл. В7,5, W4, F100.
11. Монолитную заделку между бетонными блоками выполнять из бетона кл. В7,5, W4, F100
12. Щебень пролить горячим битумом до полного насыщения
13. Обратную братную засыпку пазух фундаментов производить местным грунтом с оптимальной влажностью, послойно толщина слоя 20-25см утрамбовывая каждый слой до плотности 1,6-1,65 т/м3, при величине коэффициента уплотнения каждого слоя не менее 0,95.
14. По периметру фундаментов наружных стен изнутри выполнить утепление пола керамзитом 1500х250.

Изм.	Кол.уч.	Лист	N док.	Подп.	Дата
Разработал		Бендин			
Проверил					
ГИП		Каиргалиев			

П-00-24-40-АС

"Разработка ПСД на строительство музыкальной школы в п.Тущекудык, Исатайского района, Атырауского области"

Музыкальная школа

СТАДИЯ	ЛИСТ	ЛИСТОВ
РП	6	

План расположения фундамента 2-го ряда М1:100

ТОО"ПроектСтройИнжиниринг" г. УРАЛЬСК ГСЛ N 17009033

ФОРМАТ 297Х520

ВЗАМ. ИНВ. N°

ПОДП. И ДАТА

ИНВ. N° ПОДЛ.

0000000

ПЛАН ФУНДАМЕНТОВ ПЕРЕГОРОДКИ М 1:100.

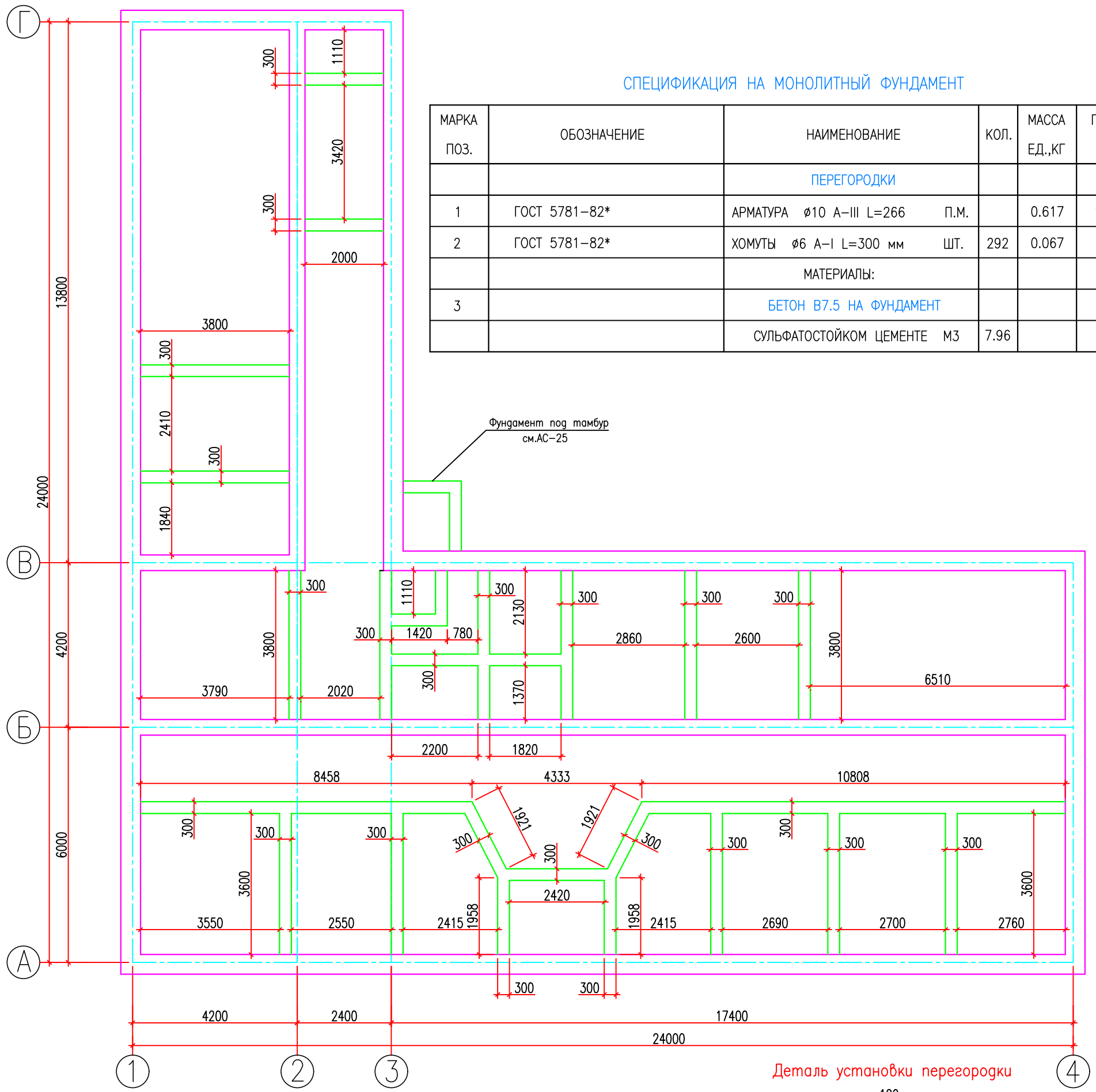

СПЕЦИФИКАЦИЯ НА МОНОЛИТНЫЙ ФУНДАМЕНТ

МАРКА ПОЗ.	ОБОЗНАЧЕНИЕ	НАИМЕНОВАНИЕ	КОЛ.	МАССА ЕД.,КГ	ПРИМЕ-ЧАНИЕ
		ПЕРЕГОРОДКИ			
1	ГОСТ 5781-82*	АРМАТУРА ø10 А-III L=266 П.М.		0.617	164.12
2	ГОСТ 5781-82*	ХОМУТЫ ø6 А-I L=300 мм ШТ.	292	0.067	19.56
		МАТЕРИАЛЫ:			
3		БЕТОН В7.5 НА ФУНДАМЕНТ			
		СУЛЬФАТОСТОЙКОМ ЦЕМЕНТЕ М3	7.96		

Деталь установки двойной перегородки для шумоизоляция

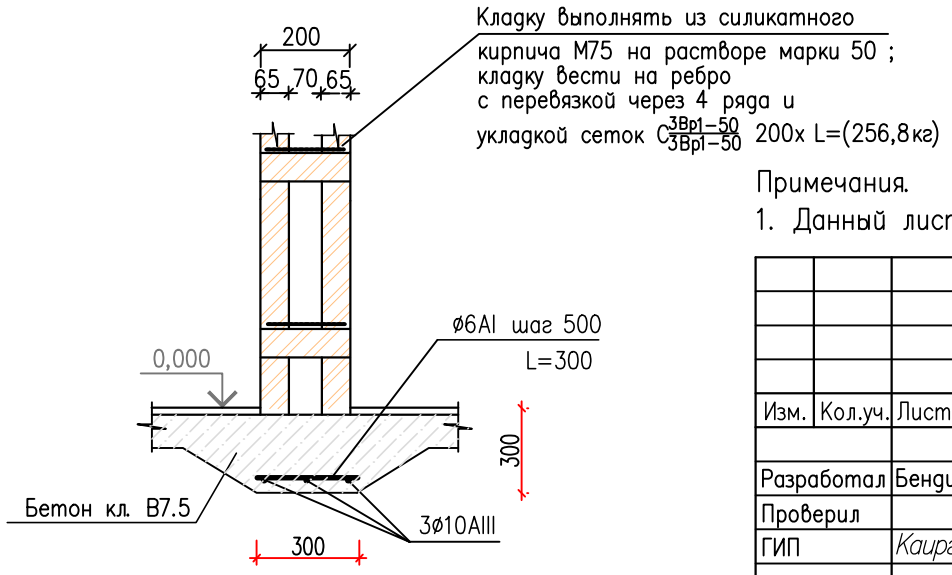

Деталь установки перегородки

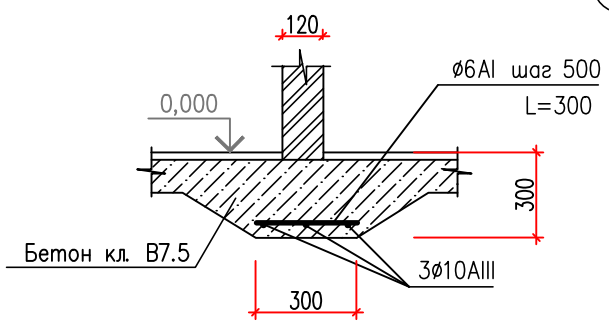

Примечания.

1. Данный лист см. совместно с листами АС-9.

Изм.	Кол.уч.	Лист	N док.	Подп.	Дата
Разработал		Бендин			
Проверил					
ГИП		Каиргалиев			

П-00-24-40-АС

"Разработка ПСД на строительство музыкальной школы в п.Тущекудык, Исатайского района, Атырауского области"

Музыкальная школа

СТАДИЯ	ЛИСТ	ЛИСТОВ
РП	7	

План фундаментов перегородки М1:100.

ТОО"ПроектСтройИнжиниринг" г. УРАЛЬСК ГСЛ N 17009033

ВЗАМ. ИНВ. N° | ПОДП. И ДАТА | ИНВ. N° ПОДЛ. | 0000000

ФОРМАТ 330х420

ПЛАН ТРАНШЕИ М 1:100.

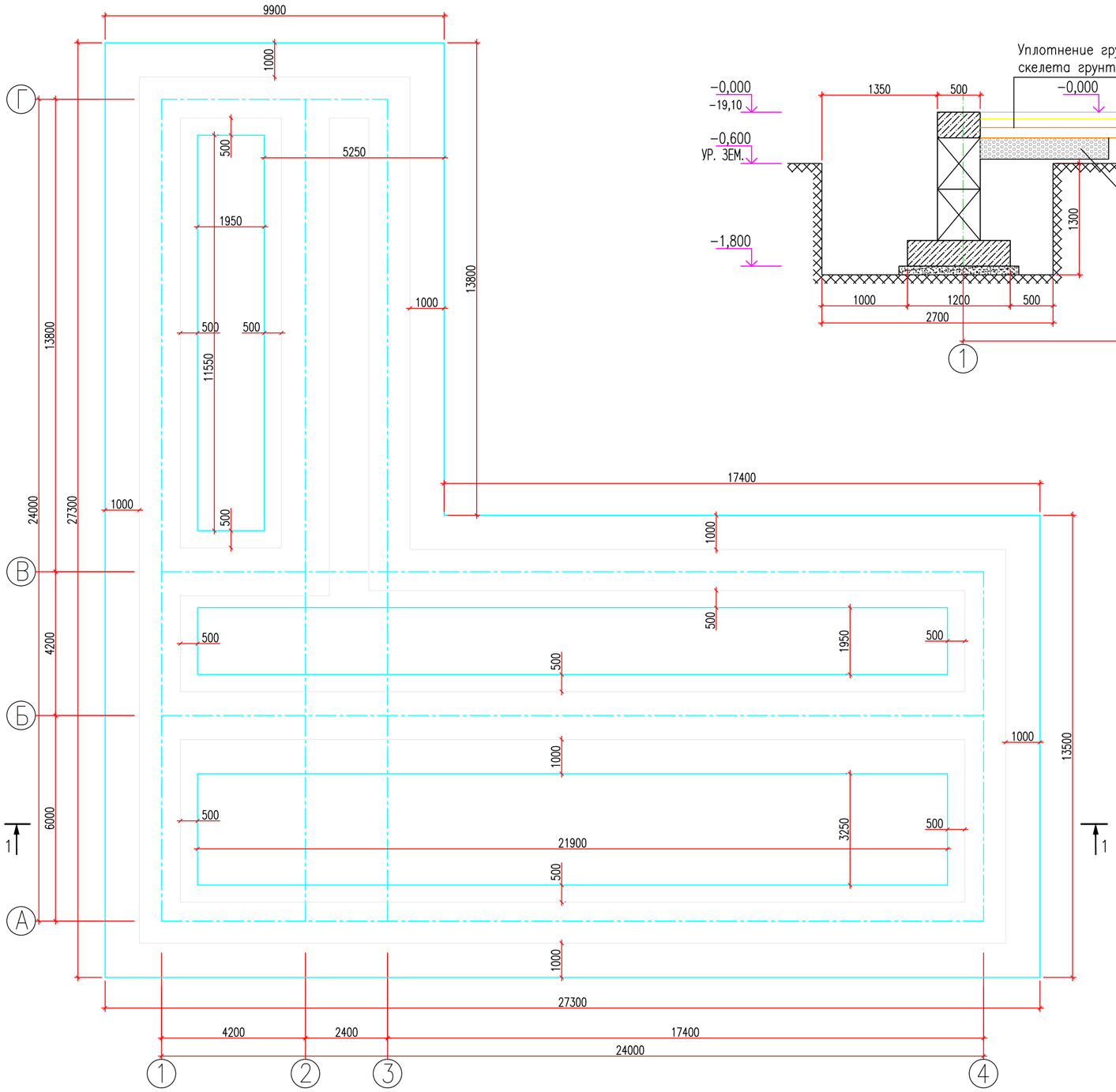

РАЗРЕЗ М 1:100.

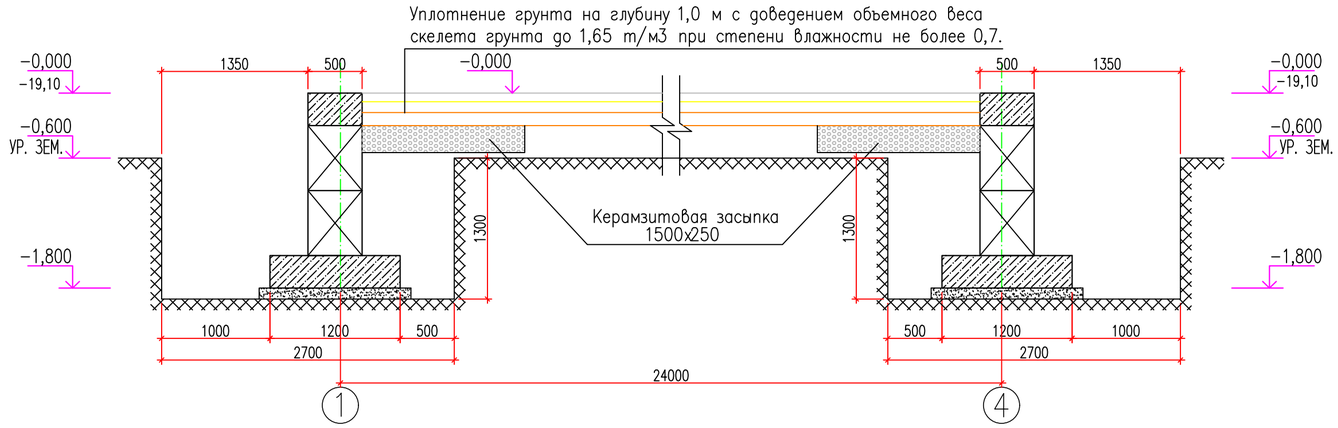

Примечание:

1. Отрывка траншея под здание выполнена на 1,0 и 0,5 м больше размеров здания по наружным граням фундаментов в каждую сторону.
2. При отрывке траншея произведен недобор грунта толщиной 100 мм до проектной отметки заложения фундаментов.
3. Выполнить уплотнение грунта на глубину 1,0 м (создание маловодопроницаемого экрана и устранение просадки), с доведением объемного веса скелета грунта до 1,65 т/м3 при степени влажности не более 0,7.
   Перед уплотнением грунта дно траншея увлажнить водой из расчета 0,04 м3 воды на 1,0 м2 траншея.
4. Под всеми фундаментами предусматривается устройство подготовки из ПГС толщиной 100 мм, утрамбованный.
5. Объем разрабатываемого грунта 2 группы −488,87 м3
Доработка грунта вручную − 146,66 м3
Обратная засыпка бульдозером − 366,1 м3
Засыпка грунта вручную −10,98 м3
6. Полы утеплить керамзитовым гравием на глубину 250мм и ширину 1500мм. в зоне примыкания к наружным стенам

Условные обозначения.

— граница траншея

						П−00−24−40−АС			
Изм.	Кол.уч.	Лист	N док.	Подп.	Дата	**"Разработка ПСД на строительство музыкальной школы в п.Тущекудык, Исатайского района, Атырауского области"**			
Разработал	Бендин					Музыкальная школа	СТАДИЯ	ЛИСТ	ЛИСТОВ
Проверил							РП	8	
ГИП	Каиргалиев					План траншеи М1:100. Разрез М1:100.	ТОО"ПроектСтройИнжиниринг" г. УРАЛЬСК ГСЛ N 17009033		

ВЗАМ. ИНВ. N°

ПОДП. И ДАТА

ИНВ. N° ПОДЛ.

0000000

ФОРМАТ А2

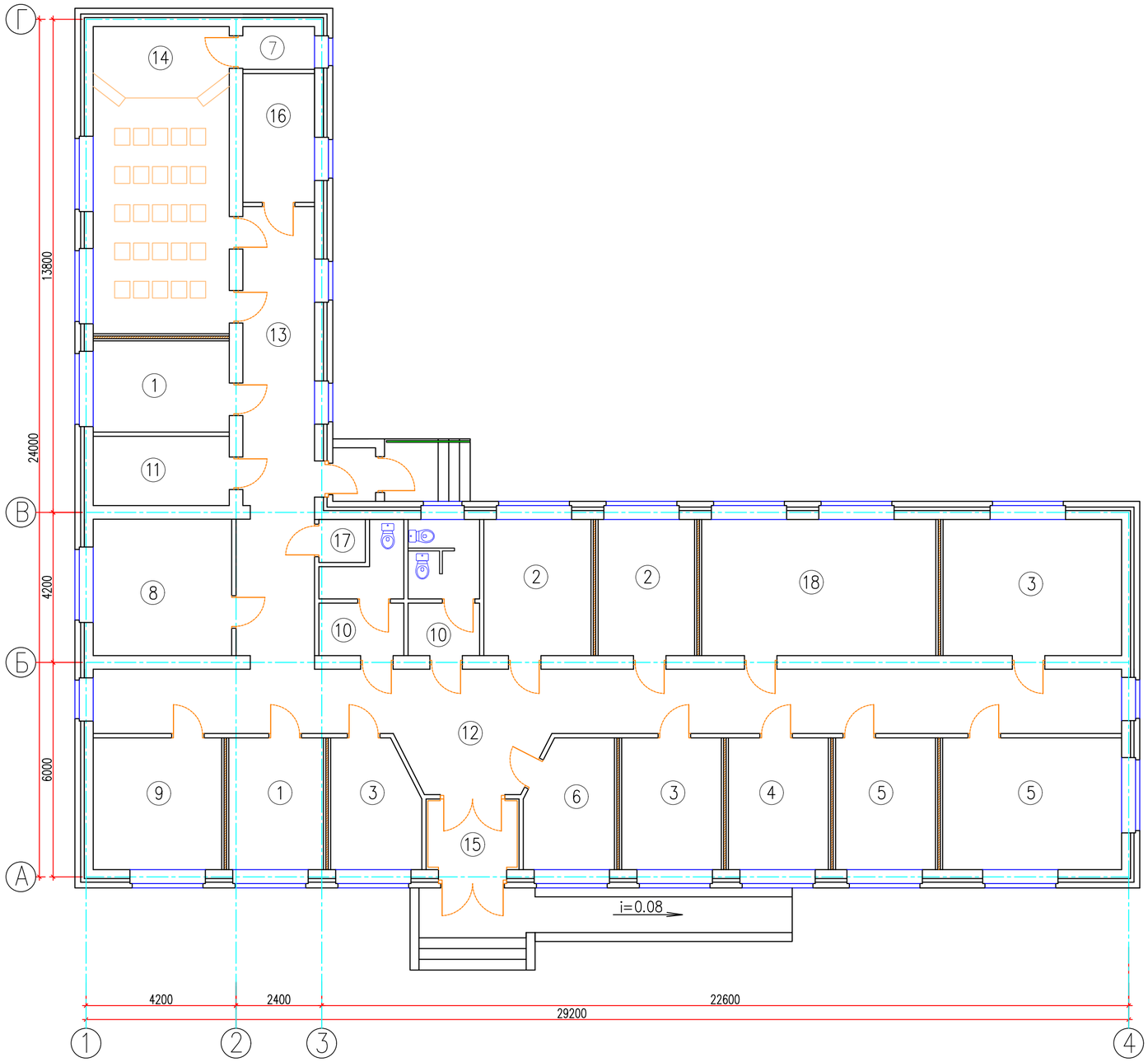

Экспликация помещений

Номер поме-щения	Наименование	Площадь м^2
1	Домбра	19.49
2	Баян	21.72
3	Кобыз	38.03
4	Прима (домбра)	10.33
5	Сольфеджио	28.86
6	Гардеробная	8.68
7	Хранение инструментов	2.41
8	Директорская	14.82
9	Бухгалтерия	13.28
10	Санузлы	14.29
11	Электрощитовая	7.39
12	Холл	57.94
13	Коридор	26.60
14	Концертный зал на 25 мест (со сценой)	32.77
15	Тамбур	5.15
16	Преподовательская	7.24
17	Комната уборочного инвентаря	1.56
18	Танцевальная	24.99

(Продолжение)

Номер поме-щения	Наименование	Площадь м^2
	Всего общая площадь	335.55
	полезная	335.55
	расчетная	247.83
	Площадь застройки	534.12

Изм.	Кол.уч.	Лист	N док.	Подп.	Дата
Разработал		Бендин			
Проверил					
ГИП		Каиргалиев			

П-00-24-40-АС

"Разработка ПСД на строительство музыкальной школы в п.Тущекудык, Исатайского района, Атырауского области"

Музыкальная школа

СТАДИЯ	ЛИСТ	ЛИСТОВ
РП	10	

План М1:100.

ТОО"ПроектСтройИнжиниринг"
г. УРАЛЬСК
ГСЛ N 17009033

ВЗАМ. ИНВ. N°

ПОДП. И ДАТА

ИНВ. N° ПОДЛ. 0000000

ФОРМАТ А2

КЛАДОЧНЫЙ ПЛАН М 1:100.

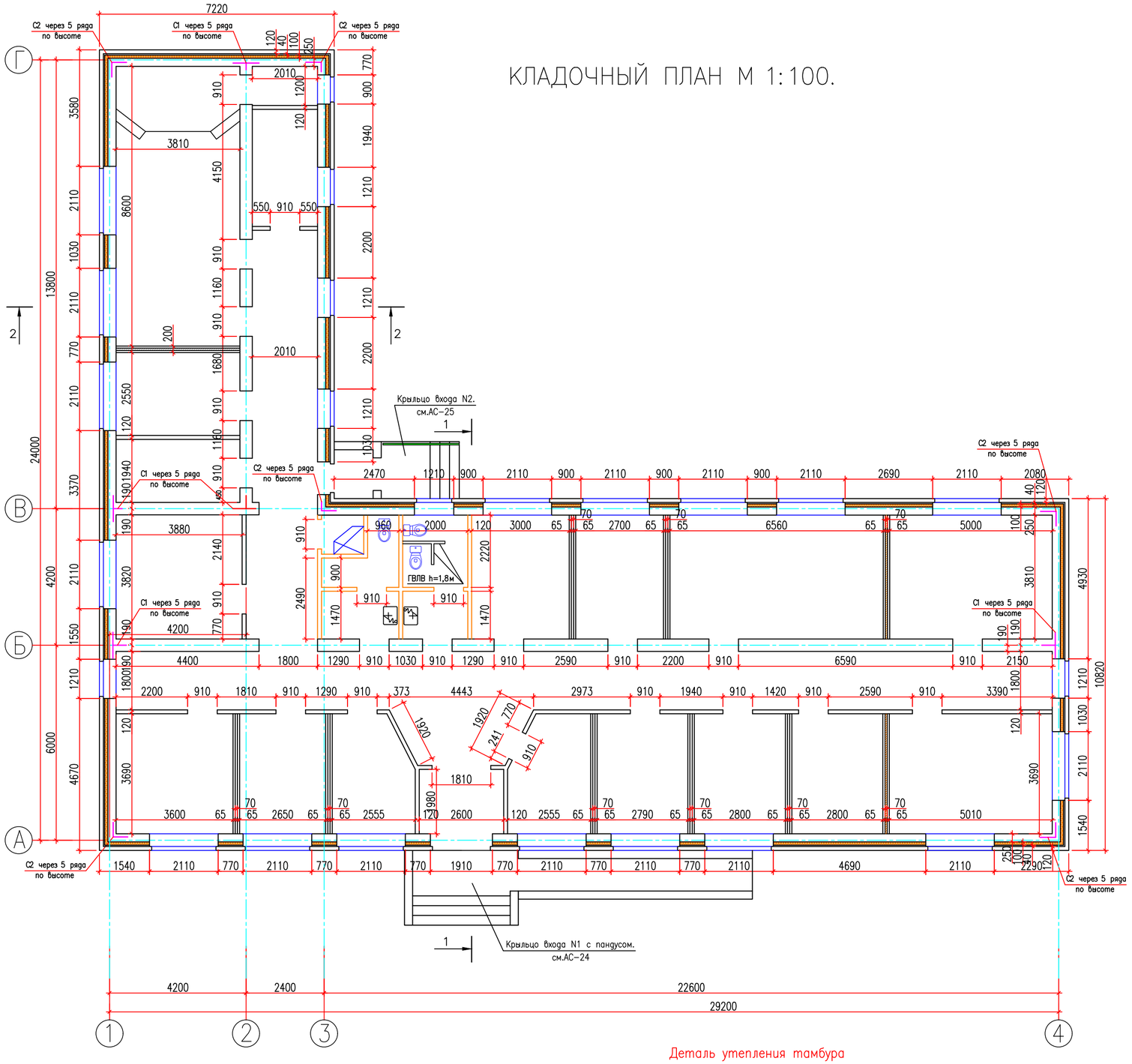

Примечания.

1. Работы по кладке стен выполнять в соответствии с требованиями СНиП РК 5.03-37-2005.
2. Кладку наружных стен выполнять из силикатного кирпича по ГОСТ 379-95 марки 100 на растворе марки 50 толщиной 510 мм с утеплением наружных стен с внутренней стороны плитами ISOVER OL-P Y=90кг/м3 толщиной 100 мм под облиц-го кирпича. Марка по морозостойкости для лицевого ряда кладки Мрз 25.
3. Кладку внутренних стен выполнять из силикатного кирпича по ГОСТ 379-95 марки 100 на растворе марки 50.
4. Перегородки выполнять из силикатного кирпича по ГОСТ 379-95 марки 100 на растворе марки 50.
   Перегородки санузлов выполнять из керамического кирпича пластического формования по ГОСТ 530-95 М75 на растворе марки 50.
5. Примыкание оконных блоков к стеновым проемам выполнять согласно ГОСТ 30971-2002.
6. В тамбуре по оси В потолок подшить по стропилам досками т.25 мм, с прокладкой слоя рубероида и минплиты т.100 мм. -5,15м2.
7. Расход древесины на устройство сцены концертного зала - 0,80 м3.
8. Данный лист см. совместно с листами 11, 16, 26.
9. Высококачественная штукатурка цоколя декоративным пастовым составом на латексной основе -111,64 м2

Объем кирпичных кладки

1. Кирпичная кладка наружных стен - 161,01 м3.
2. Кирпичная кладка внутренних стен - 50,89 м3.
3. Кирпичная кладка перегородки - 319,79 м2.
4. Кирпичная кладка из керамического кирпича - 59,11 м2.
5. Стена из ГВЛВ в сан.узлах толщ.80 мм - 3,49 м2.

Деталь утепления тамбура

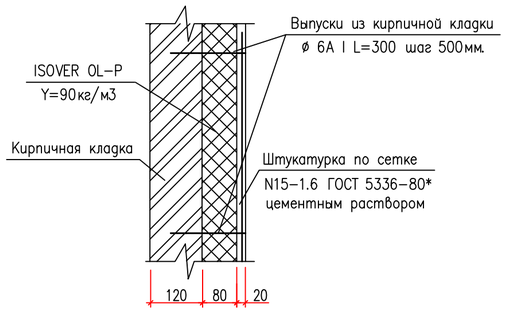

Изм.	Кол.уч.	Лист	N док.	Подп.	Дата	П-00-24-40-АС		
						"Разработка ПСД на строительство музыкальной школы в п.Тущекудык, Исатайского района, Атырауского области"		
Разработал		Бендин				Музыкальная школа	СТАДИЯ	ЛИСТ	ЛИСТОВ
Проверил							РП	9	
ГИП		Каиргалиев				Кладочный план М1:100.	ТОО"ПроектСтройИнжиниринг" г. УРАЛЬСК ГСЛ N 17009033		

ВЗАМ. ИНВ. N° | ПОДП. И ДАТА | ИНВ. N° ПОДЛ. 0000000

ФОРМАТ А2

Разрез 1 – 1

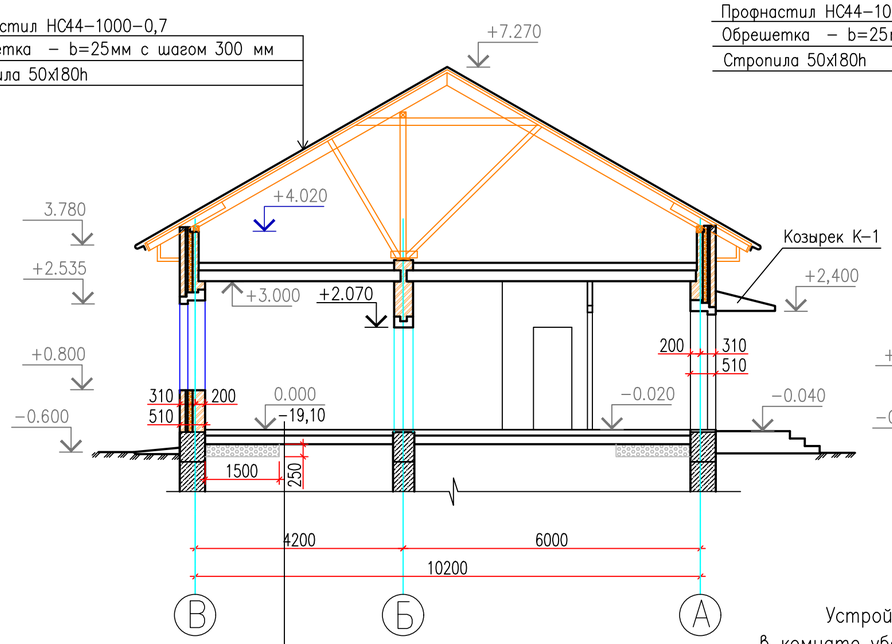

Разрез 2 – 2

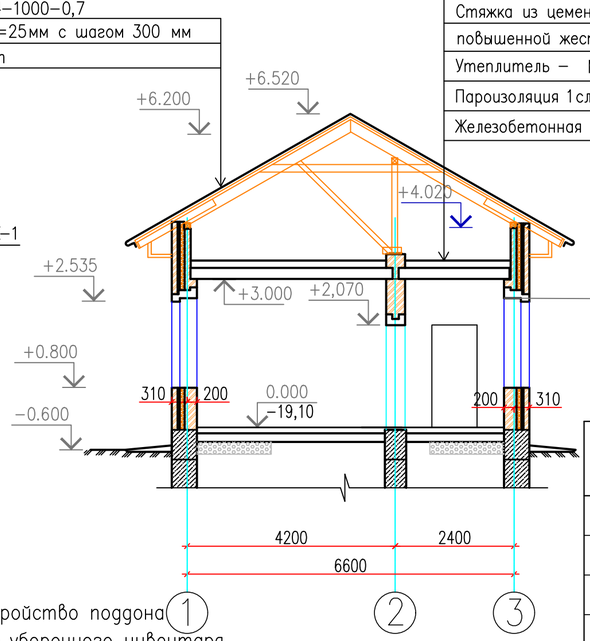

Деталь установки перегородки

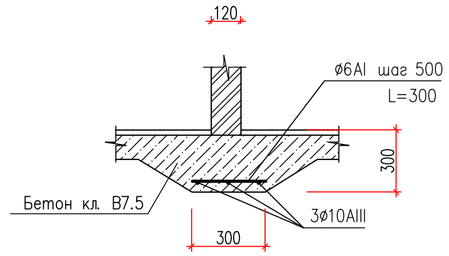

КЕРАМИЧЕСКАЯ ПЛИТКА (ГОСТ 6787–2001) – 10
ПРОСЛОЙКА И ЗАПОЛНЕНИЕ ШВОВ ИЗ ЦЕМЕНТНО–ПЕСЧАННОГО РАСТВОРА МАРКИ 150 – 10
ПОДСТИЛАЮЩИЙ СЛОЙ ИЗ БЕТОНА КЛ. В7,5 (ГОСТ 26633–91*) – 95
ГИДРОИЗОЛЯЦИЯ 2 СЛОЯ ПВХ ПЛЕНКИ ТОЛЩ. 80 мкм
ЩЕБЕНЬ ВТРАМБОВАННЫЙ В ГРУНТ – 150
ГРУНТ ОСНОВАНИЯ УТРАМБОВАННЫЙ

– ПЕРЕГОРОДКИ ГОСТ 379–95 МАРКИ 75 НА РАСТВОРЕ М50

Деталь установки двойной перегородки для шумоизоляция

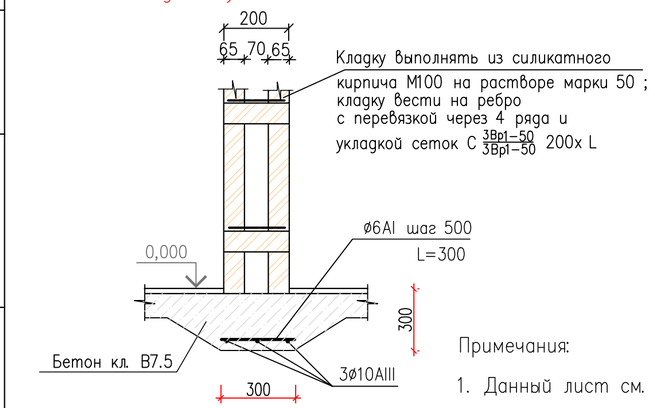

Устройство поддона в комнате уборочного инвентаря

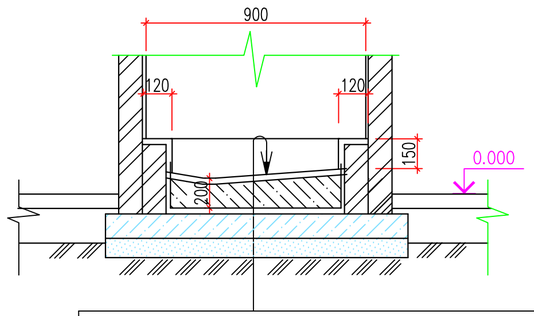

Керамическая плитка ГОСТ 6787–90 –11 – 1,56м2
Прослойка и заполнение швов из цем.–песч. р–ра М150– 15
Стяжка из цементно–песчаного раствора М150 –150
4 слоя гидроизола на горячей битумной мастике
Стяжка из цементно–песчаного раствора М150– 20
Бетон кл. 7.5 –100
Песчаная подготовка –100 Уплотненный грунт

Примечания:

1. Данный лист см. совместно с листами АС–9.

Спецификация к кладочным планам

Поз.	Обозначение	Наименование	К–во	Масса ед. кг	Приме–чание
	Серия 2.230–1 вып 5, дет 14	Крепление кирпичных перего–			см. лист
		родок к стенам			
К1	Серия 2.230–1 вып.5	К 1 шт	42	0.41	
К2	Серия 2.230–1 вып.5	К 2 шт	42	0.17	
К3	Серия 2.230–1 вып.5	К 3 шт	44	0.38	
К4	Серия 2.230–1 вып.5	К 4 шт	44	0.15	
ММ 13	Серия 2.230–1 вып.5	ММ 13 шт	78	0.12	
	Серия 2.230–1 вып 5, дет 19	Крепление кирпичных перегоро–			
		док к перекрытию			
К5	Серия 2.230–1 вып.5	К 5 пм	186	0.17	
К6	Серия 2.230–1 вып.5	К 6 пм	180	0.17	
ММ 1	Серия 2.230–1 вып.5	ММ 1 шт	50	0.55	
ММ 2	Серия 2.230–1 вып.5	ММ 2 шт	32	0.55	

П–00–24–40–АС

"Разработка ПСД на строительство музыкальной школы в п.Тущекудык, Исатайского района, Атырауского области"

Изм.	Кол.уч.	Лист	N док.	Подп.	Дата
Разработал		Бендин			
Проверил					
ГИП		Каиргалиев			

Музыкальная школа

СТАДИЯ	ЛИСТ	ЛИСТОВ
РП	11	

Разрез 1–1. Разрез 2–2.

ТОО"ПроектСтройИнжиниринг" г. УРАЛЬСК ГСЛ N 17009033

ВЗАМ. ИНВ. N° | ПОДП. И ДАТА | ИНВ. N° ПОДЛ. | 0000000

ФОРМАТ 297Х520

Фасад в осях 1–4

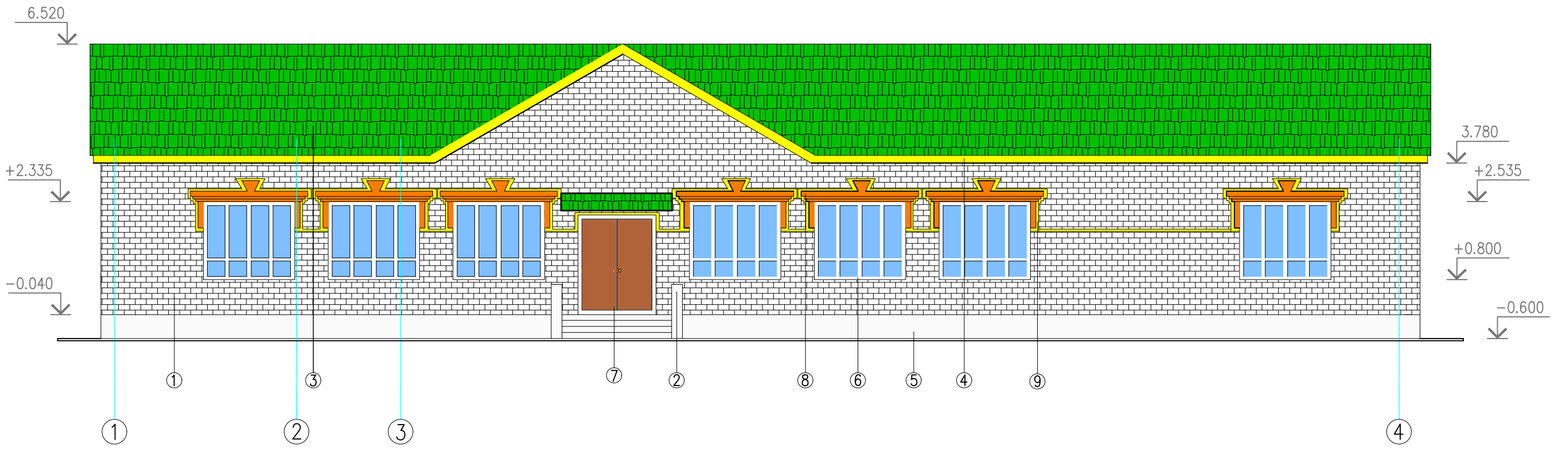

Фасад в осях А–Г

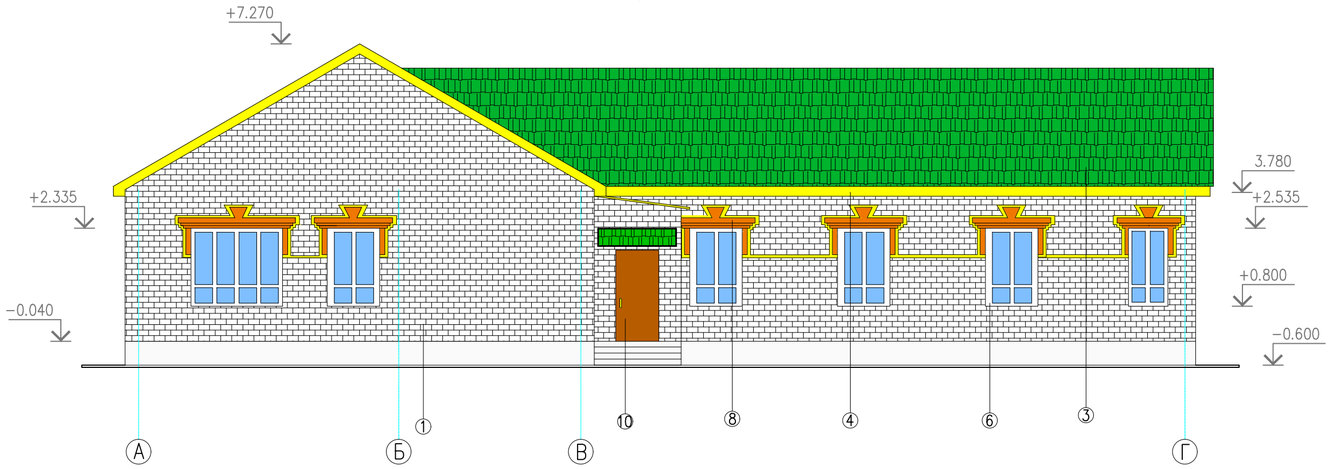

Ведомость отделки фасадов

	Элементы фасада	Вид отделки	Номер колера цвет
1	Стены	силикатный кирпич	белый
2	Ограждение лестницы	силикатный кирпич	светло–серая
3	Кровля	профнастил	зеленый
4	Карниз	профнастил	желтый
5	Цоколь	высококачественная декоративная штукатурка /с добавкой эмульсии ПВА/щелочестойкая латексная краска ЮКИ	светло–серая
6	Оконные блоки.	ПВХ провилей	белая
7	Дверные блоки	ПВХ провилей	белая
8	декоротивные элементы над окнами	пенополистерол	красный Под цвет красного кирпича

Изм.	Кол.уч.	Лист	N док.	Подп.	Дата
Разработал	Бендин				
Проверил					
ГИП	Каиргалиев				

П–00–24–40–АС

"Разработка ПСД на строительство музыкальной школы в п.Тущекудык, Исатайского района, Атырауского области"

Музыкальная школа

СТАДИЯ	ЛИСТ	ЛИСТОВ
РП	12	

Фасад в осях 1–4
Фасад в осях А–Г

ТОО"ПроектСтройИнжиниринг"
г. УРАЛЬСК
ГСЛ N 17009033

ВЗАМ. ИНВ. N° | ПОДП. И ДАТА | ИНВ. N° ПОДЛ.

0000000

ФОРМАТ А2

Фасад в осях 4–1

Фасад в осях Г–А

Изм.	Кол.уч.	Лист	N док.	Подп.	Дата	П–00–24–40–АС
						"Разработка ПСД на строительство музыкальной школы в п.Тущекудык, Исатайского района, Атырауского области"
Разработал		Бендин				Музыкальная школа — СТАДИЯ: РП; ЛИСТ: 13; ЛИСТОВ:
Проверил						
ГИП		Каиргалиев				Фасад в осях 4–1 Фасад в осях Г–А
						ТОО"ПроектСтройИнжиниринг" г. УРАЛЬСК ГСЛ N 17009033

ВЗАМ. ИНВ. N°

ПОДП. И ДАТА

ИНВ. N° ПОДЛ.

0000000

ФОРМАТ А3

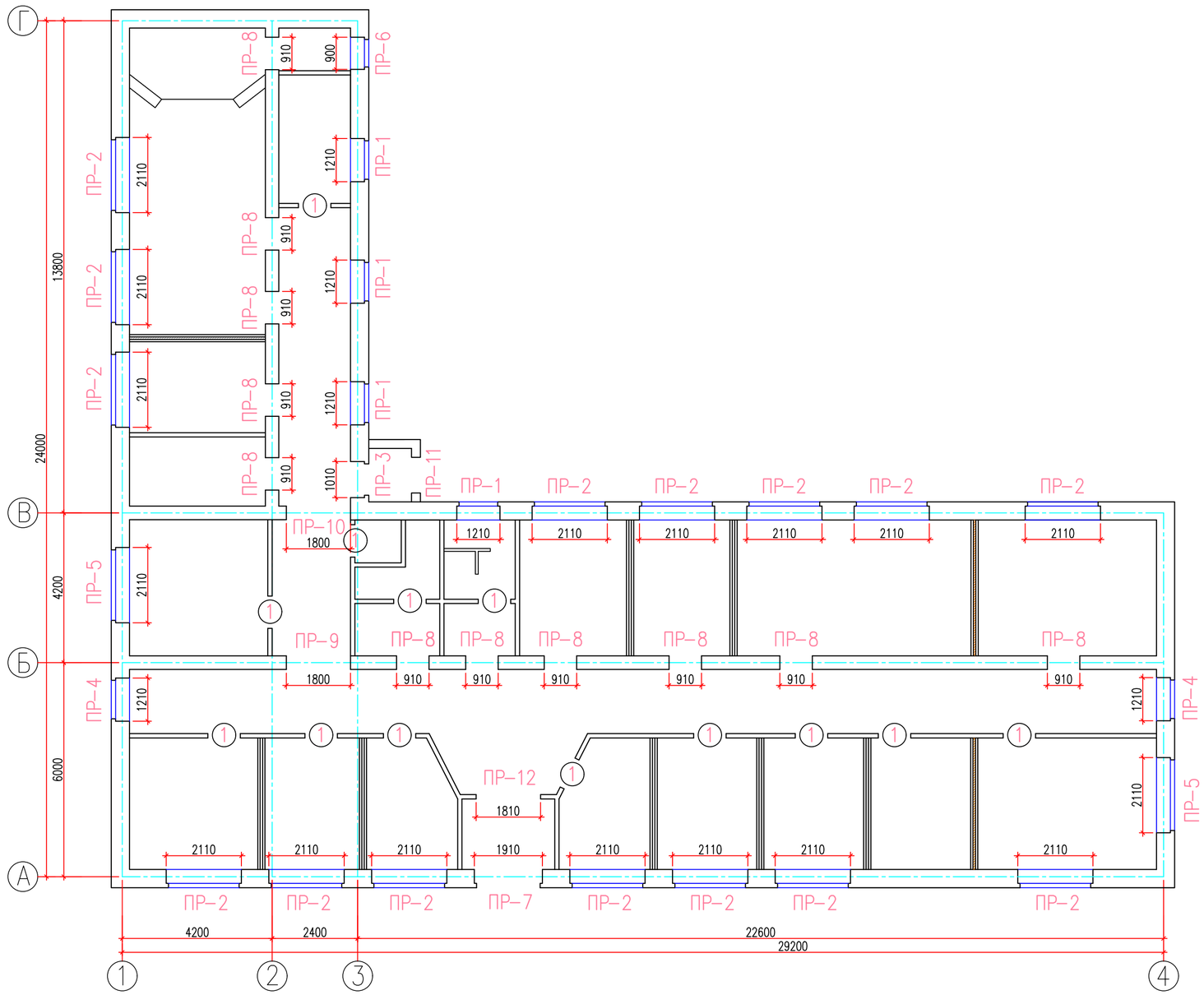

СПЕЦИФИКАЦИЯ ПЕРЕМЫЧЕК

Марка поз.	Обозначение	Наименование	К-во	Масса ед., кг	Приме-чание
1	серия 1.038.1-1 вып.1	2ПБ13-1	33	54	
2	серия 1.038.1-1 вып.1	2ПБ16-2	20	65	
3	серия 1.038.1-1 вып.1	2ПБ22-3	5	92	
4	серия 1.038.1-1 вып.1	2ПБ25-3	38	103	
5	серия 1.038.1-1 вып.1	3ПБ13-37	23	85	
6	серия 1.038.1-1 вып.1	3ПБ16-37	5	102	
7	серия 1.038.1-1 вып.1	5ПБ25-37	2	330	
8	серия 1.038.1-1 вып.1	5ПБ27-37	15	375	
9	серия 1.038.1-1 вып.1	ПРГ 28-1.3-4т*	2	250	см. прим. п.1
ОП 4.4	серия 1.225-2 вып.12	ОП 4.4-А III	2	50	

ВЕДОМОСТЬ ПЕРЕМЫЧЕК

Марка	Схема сечения	Марка	Схема сечения
ПР-1 шт.4 (ПР-3) шт.1	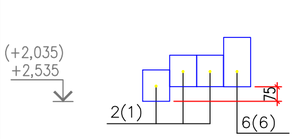	ПР-9 шт.1	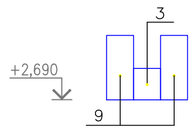
ПР-2 шт.15 (ПР-7) шт.1	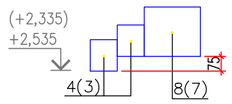	ПР-10 шт.1	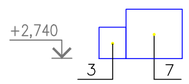
ПР-4 шт.2 (ПР-5) шт.2	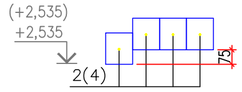	ПР-11 шт.1	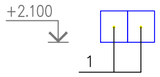
ПР-6 шт.1	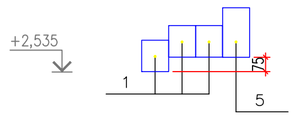	ПР-12 шт.1	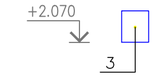
ПР-8 шт.11	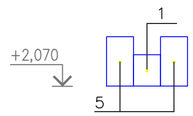	1 шт.14	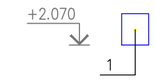

Примечания.
1. Прогон марки ПРГ 28-1.3-4AIII* выполнить длиной 2200 в опалубке прогона ПРГ 28-1.3-4AIII серии 1.225-2 вып.12.
2. Над проемами в перегородках положить перемычки марки 2ПБ 13-1;
3. Данный лист см. совместно с листами АС-11.

Изм.	Кол.уч.	Лист	N док.	Подп.	Дата
Разработал		Бендин			
Проверил					
ГИП		Каиргалиев			

П-00-24-40-АС

"Разработка ПСД на строительство музыкальной школы в п.Тущекудык, Исатайского района, Атырауского области"

Музыкальная школа

СТАДИЯ	ЛИСТ	ЛИСТОВ
РП	16	

План перемычек М1:100.

ТОО"ПроектСтройИнжиниринг" г. УРАЛЬСК ГСЛ N 17009033

ВЗАМ. ИНВ. N° | ПОДП. И ДАТА | ИНВ. N° ПОДЛ. 0000000

ФОРМАТ А2

ПЛАН ПЕРЕКРЫТИЯ М 1:100.

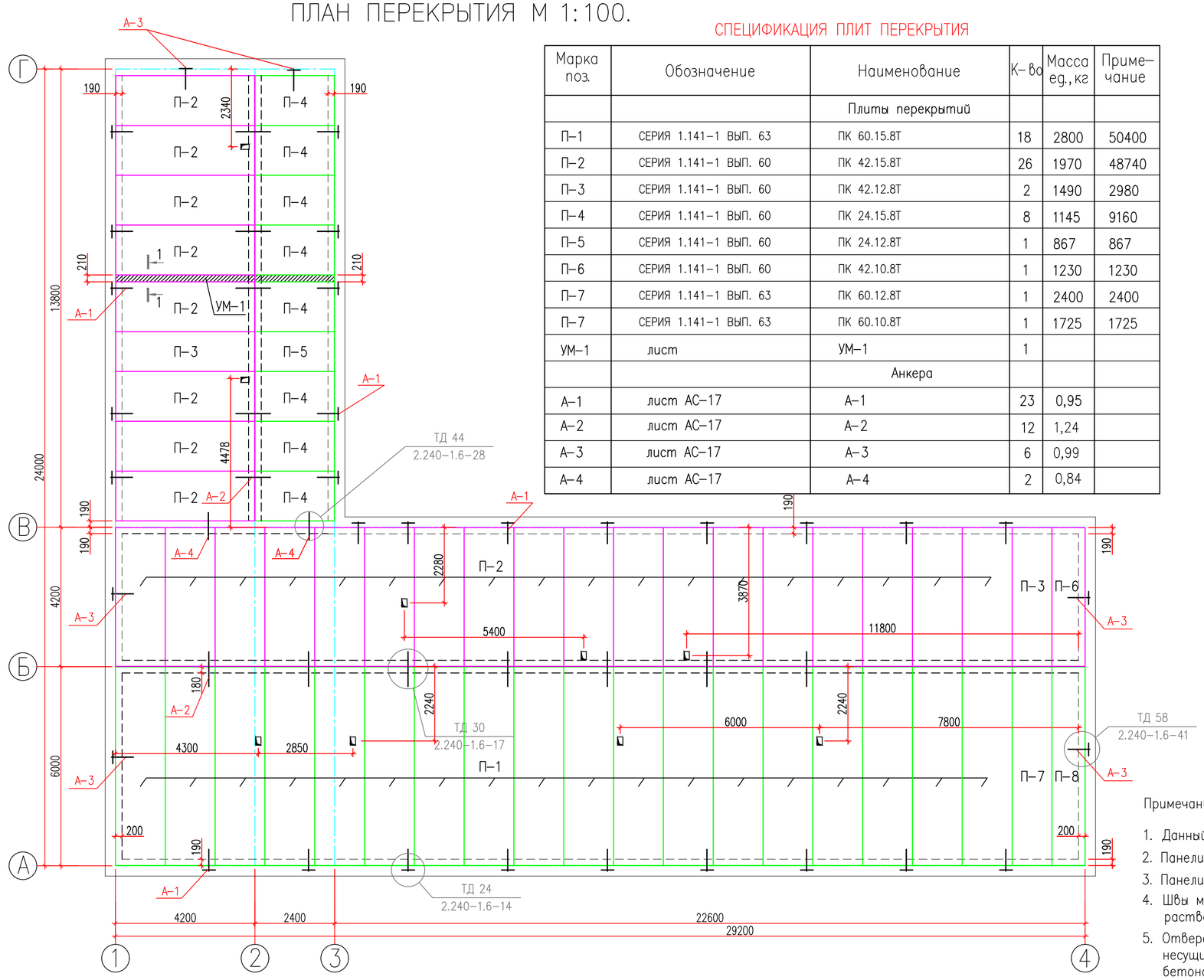

СПЕЦИФИКАЦИЯ ПЛИТ ПЕРЕКРЫТИЯ

Марка поз.	Обозначение	Наименование	К-во	Масса ед., кг	Приме-чание
		Плиты перекрытий			
П-1	СЕРИЯ 1.141-1 ВЫП. 63	ПК 60.15.8Т	18	2800	50400
П-2	СЕРИЯ 1.141-1 ВЫП. 60	ПК 42.15.8Т	26	1970	48740
П-3	СЕРИЯ 1.141-1 ВЫП. 60	ПК 42.12.8Т	2	1490	2980
П-4	СЕРИЯ 1.141-1 ВЫП. 60	ПК 24.15.8Т	8	1145	9160
П-5	СЕРИЯ 1.141-1 ВЫП. 60	ПК 24.12.8Т	1	867	867
П-6	СЕРИЯ 1.141-1 ВЫП. 60	ПК 42.10.8Т	1	1230	1230
П-7	СЕРИЯ 1.141-1 ВЫП. 63	ПК 60.12.8Т	1	2400	2400
П-7	СЕРИЯ 1.141-1 ВЫП. 63	ПК 60.10.8Т	1	1725	1725
УМ-1	лист	УМ-1	1		
		Анкера			
А-1	лист АС-17	А-1	23	0,95	
А-2	лист АС-17	А-2	12	1,24	
А-3	лист АС-17	А-3	6	0,99	
А-4	лист АС-17	А-4	2	0,84	

Марка поз.	Обозначение	Наименование	К-во	Масса ед., кг	Приме-чание
		Анкера			
А-3	Серия 2.240-1 вып. 6	МС5 (ø12 AIII l=900)	1	0.80	0,99
	ГОСТ 5781-82*	ø12AIII l=300	1	0.19	
А-4	Серия 2.240-1 вып. 6	МС9 (ø12 AIII l=950)	1	0.84	0,84

Марка поз.	Обозначение	Наименование	Кол.	Масса ед., кг	Приме-чание
		Монолитные участки			
		УМ-1			
1	ГОСТ 5781-82*	Стержень ø10AIII L=1130	33	0.70	
2	ГОСТ 5781-82*	Стержень ø6AI L=6440	3	1.43	
		Бетон кл. В15, м3	0.43		
А1	ГОСТ 5781-82	∅ АНКЕР 12 AIII L=960	23	0.85	
А2	ГОСТ 5781-82	∅ АНКЕР 12 AIII L=850	12	0.75	

УМ-1
1-1

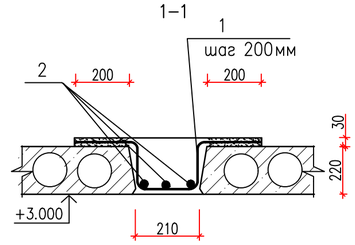

Примечания.

1. Данный лист см. совместно с листами
2. Панели перекрытий укладывать на отм. +3.000.
3. Панели перекрытий укладывать по выровненному слою цементно-песчаного раствора марки 200.
4. Швы между панелями тщательно замонолитить на всю высоту цементно-песчаным раствором марки 200.
5. Отверстия в панелях просверлить по месту только в пределах пустот, не нарушая несущих ребер, после окончания работ отверстия заделать раствором марки 100 или бетоном класса В10. Привязку отверстий см. санитарно-технические чертежи.
6. Анкерные связи сваривать при плотном зацеплении за монтажные петли при длине шва не менее 100 мм с последующей заделкой всех металлических элементов цементным раствором марки 100 толщиной 30 мм.

АНКЕР А-1

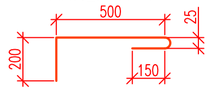

АНКЕР А-2

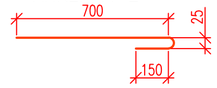

Деталь опирания перекрытия на наружные стены

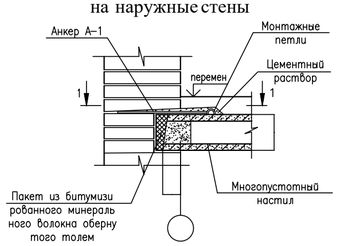

1-1

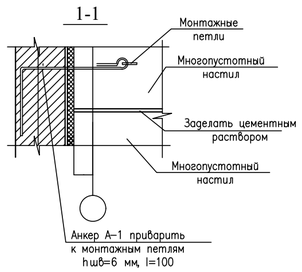

Деталь опирания покрытия на внутрение стенны

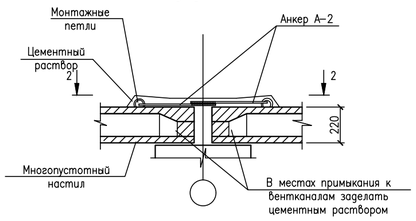

2-2

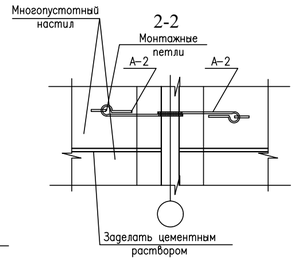

						П-00-24-40-АС			
Изм.	Кол.уч.	Лист	N док.	Подп.	Дата	**"Разработка ПСД на строительство музыкальной школы в п.Тущекудык, Исатайского района, Атырауского области"**			
Разработал		Бендин				Музыкальная школа	СТАДИЯ	ЛИСТ	ЛИСТОВ
Проверил							РП	17	
ГИП		Каиргалиев				План перекрытия М1:100.	ТОО"ПроектСтройИнжиниринг" г. УРАЛЬСК ГСЛ N 17009033		

ВЗАМ. ИНВ. N° | ПОДП. И ДАТА | ИНВ. N° ПОДЛ. 0000000

ФОРМАТ А2

ПЛАН СТРОПИЛ М 1:100.

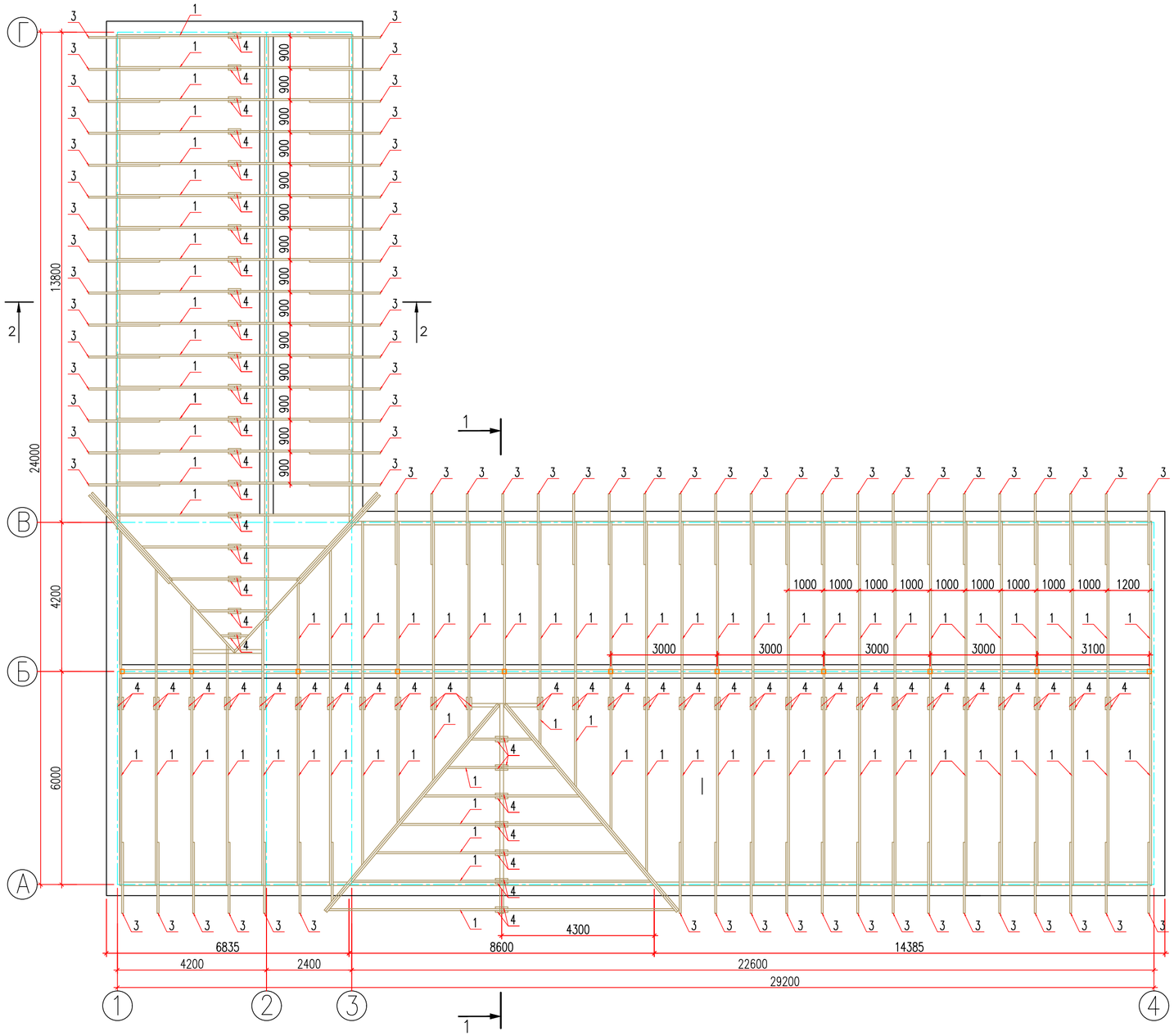

ПРИМЕЧАНИЕ

1. ДАННЫЙ ЛИСТ СМОТРЕТЬ СОВМЕСТНО С ЛИСТОМ АС – 19, 20.

						П-00-24-40-АС
						"Разработка ПСД на строительство музыкальной школы в п.Тущекудык, Исатайского района, Атырауского области"
Изм.	Кол.уч.	Лист	N док.	Подп.	Дата	
Разработал	Бендин					Музыкальная школа
Проверил						
ГИП	Каиргалиев					План стропил М1:100.

СТАДИЯ	ЛИСТ	ЛИСТОВ
РП	18	

ТОО"ПроектСтройИнжиниринг"
г. УРАЛЬСК
ГСЛ N 17009033

ВЗАМ. ИНВ. N°

ПОДП. И ДАТА

ИНВ. N° ПОДЛ.

0000000

ФОРМАТ А2

Разрез 1 – 1

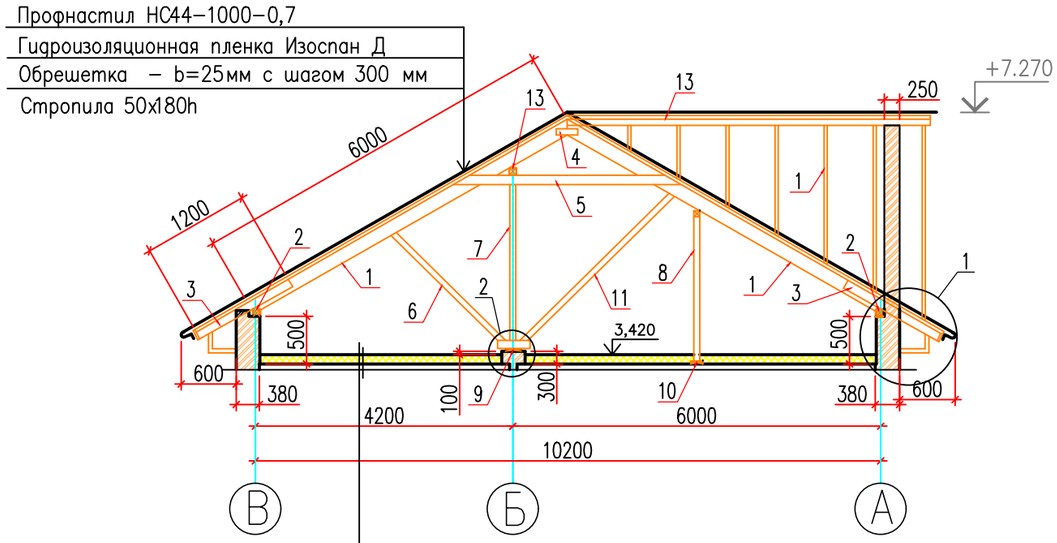

Рубероид РКК шириной 1000 мм по периметру здания
Стяжка из цементно–песчаного раствора
повышенной жесткости марки –100 толщиной –30мм
Утеплитель – Минплита П125–1000.500.50 – 170мм
Пароизоляция 1слой рубероида
Железобетонная панель покрытия – 220мм

Разрез 2 – 2

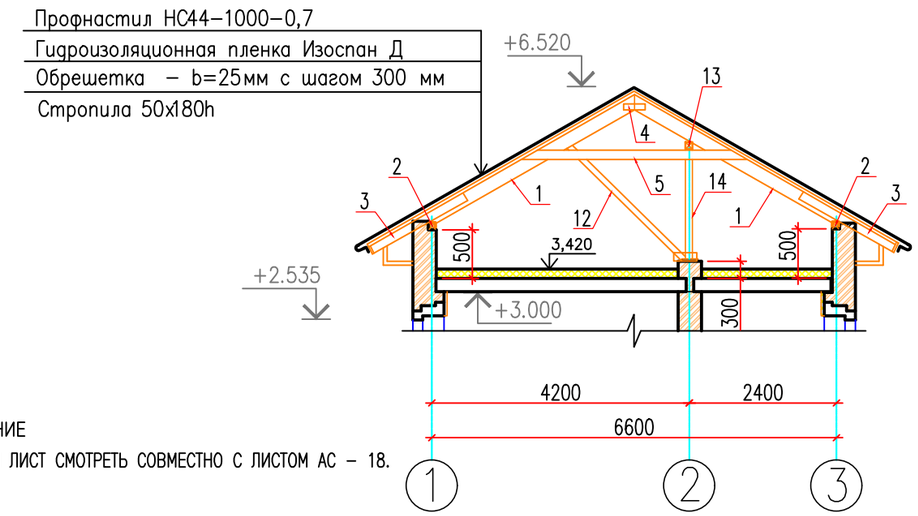

ПРИМЕЧАНИЕ
1. ДАННЫЙ ЛИСТ СМОТРЕТЬ СОВМЕСТНО С ЛИСТОМ АС – 18.

(Продолжение)

ПОЗ.	НАИМЕНОВАНИЕ	РАЗМЕР В ЧИСТОТЕ		КОЛ–ВО ШТ	ОБЪЕМ ДРЕВИСИНЫ В ЧИСТОТЕ, $м^3$	ПРИМЕЧАНИЕ
		СЕЧЕНИЕ(ММ)	ДЛИНА (М)			
20	ЛОБОВАЯ ДОСКА	b=22мм	98,48		0,22	М3
21	ДОСКИ ПРИКАРНИЗНОГО ЩИТА	b=50мм	98,48	5	4,90	М3

СПЕЦИФИКАЦИЯ ЭЛЕМЕНТОВ КРЫШИ

ПОЗ.	НАИМЕНОВАНИЕ	РАЗМЕР В ЧИСТОТЕ		КОЛ–ВО ШТ	ОБЪЕМ ДРЕВИСИНЫ В ЧИСТОТЕ, $м^3$	ПРИМЕЧАНИЕ
		СЕЧЕНИЕ(ММ)	ДЛИНА (М)			
1	СТРОПИЛЬНАЯ НОГА	50х180	6,10	88	4,83	
2	МАУЭРЛАТ	100Х100	79,02		0,79	
3	КОБЫЛКА	50х120	1,2	72	0,52	
4	ПАРНАЯ НАКЛАДКА	50х100	0,35	86	0,15	
5	ЗАТЯЖКА	50х150	4,0	24	0,72	ЧЕРЕЗ ОДНО СТРОПИЛО
6	ПОДКОС	50х150	2,8	24	0,50	ЧЕРЕЗ ОДНО СТРОПИЛО
7	СТОЙКА	100Х100	2,85	14	0,40	
8	СТОЙКА	100Х100	2,4	4	0,04	
9	ЛЕЖЕНЬ	50Х200	40		0,4	
10	ЛЕЖЕНЬ	50Х200	6,0	2	0,12	
11	ПОДКОС	50Х150	3,5	24	0,63	ЧЕРЕЗ ОДНО СТРОПИЛО
12	ПОДКОС	50Х150	2,5	10	0,19	
13	ПРОГОН	100Х100	48		0,48	
14	СТОЙКА	100Х100	2,5	12	0,3	
15	ПОДКОС	50Х150	3,2	22	0,53	
	ИТОГО:				10,6	М3
	КАРНИЗ					
16	БРУСОК	50Х100	0,45	12	0,11	
17	ВЕТРОВАЯ ДОСКА	b=25мм	98,48		0,25	М3
18	ПРОФЛИСТ С10–899–0,7				48,38 м2	ЦВЕТ БЕЛЫЙ
19	ОБРЕШЕТКА	b=25мм			585,25 м2	(ШАГ 300)

ПРИМЕЧАНИЕ

1. СТРОПИЛА ИЗГОТАВЛИВАЮТСЯ ИЗ ПИЛОМАТЕРИАЛОВ ХВОЙНЫХ ПОРОД ВЛАЖНОСТЬЮ НЕ БОЛЕЕ 25%, ДРЕВЕСИНЫ 1–ГО СОРТА ПО ГОСТ 24454–80.
2. СОПРЯЖЕНИЕ СТРОПИЛЬНЫХ ЭЛЕМЕНТОВ МЕЖДУ СОБОЙ ВЫПОЛНЯТЬ:
   –ДЛЯ ЭЛЕМЕНТОВ ИЗ БРУСЬЕВ – НА СКОБАХ;
   –ДЛЯ ЭЛЕМЕНТОВ ИЗ ДОСОК – НА ГВОЗДЯХ.
3. СТРОПИЛЬНУЮ НОГУ ЧЕРЕЗ ОДНУ ПРИВЯЗАТЬ СКРУТКОЙ 4ø Вр I ЗА ЕРШ, ЗАКЛАДЫВАЕМЫЙ В СТЕНУ
4. РАЗМЕРЫ СТРОПИЛ, СТОЕК, ПОДКОСОВ УТОЧНИТЬ НА МЕСТЕ.
5. ЗАЩИТУ ДРЕВЕСИНЫ ОТ ГНИЕНИЯ ПРОИЗВОДИТЬ В СООТВЕТСТВИИ С НОРМАМИ СНиП РК 2.01–19–2004.
6. ЭЛЕМЕНТЫ КРОВЛИ, СОПРИКАСАЮЩИЕСЯ С КИРПИЧНОЙ КЛАДКОЙ, ТЩАТЕЛЬНО АНТИСЕПТИРОВАТЬ И ИЗОЛИРОВАТЬ ПРОКЛАДКОЙ ИЗ ДВУХ СЛОЕВ ТОЛЯ.
7. ДЕРЕВЯННЫЕ ЭЛЕМЕНТЫ КРЫЩИ ОБРАБОТАТЬ ОГНЕЗАЩИТНЫМ СОСТАВОМ КСД ПО ТУ 2389–006–17483468–94
8. Пароизоляцию выполнить из рубероида РКК – 446,9 м2 Стяжка цементно–песчанная раствор М100 –446,9 м2 Утеплитель из минплиты П125 толщ. 160 мм –71,5 м3

Изм.	Кол.уч.	Лист	N док.	Подп.	Дата
Разработал	Бендин				
Проверил					
ГИП	Каиргалиев				

П–00–24–40–АС

"Разработка ПСД на строительство музыкальной школы в п.Тущекудык, Исатайского района, Атырауского области"

Музыкальная школа

СТАДИЯ	ЛИСТ	ЛИСТОВ
РП	19	

Разрез 1–1.
Разрез 2–2.
Спецификация.

ТОО"ПроектСтройИнжиниринг"
г. УРАЛЬСК
ГСЛ N 17009033

ВЗАМ. ИНВ. N°
ПОДП. И ДАТА
ИНВ. N° ПОДЛ.
0000000

ФОРМАТ А3

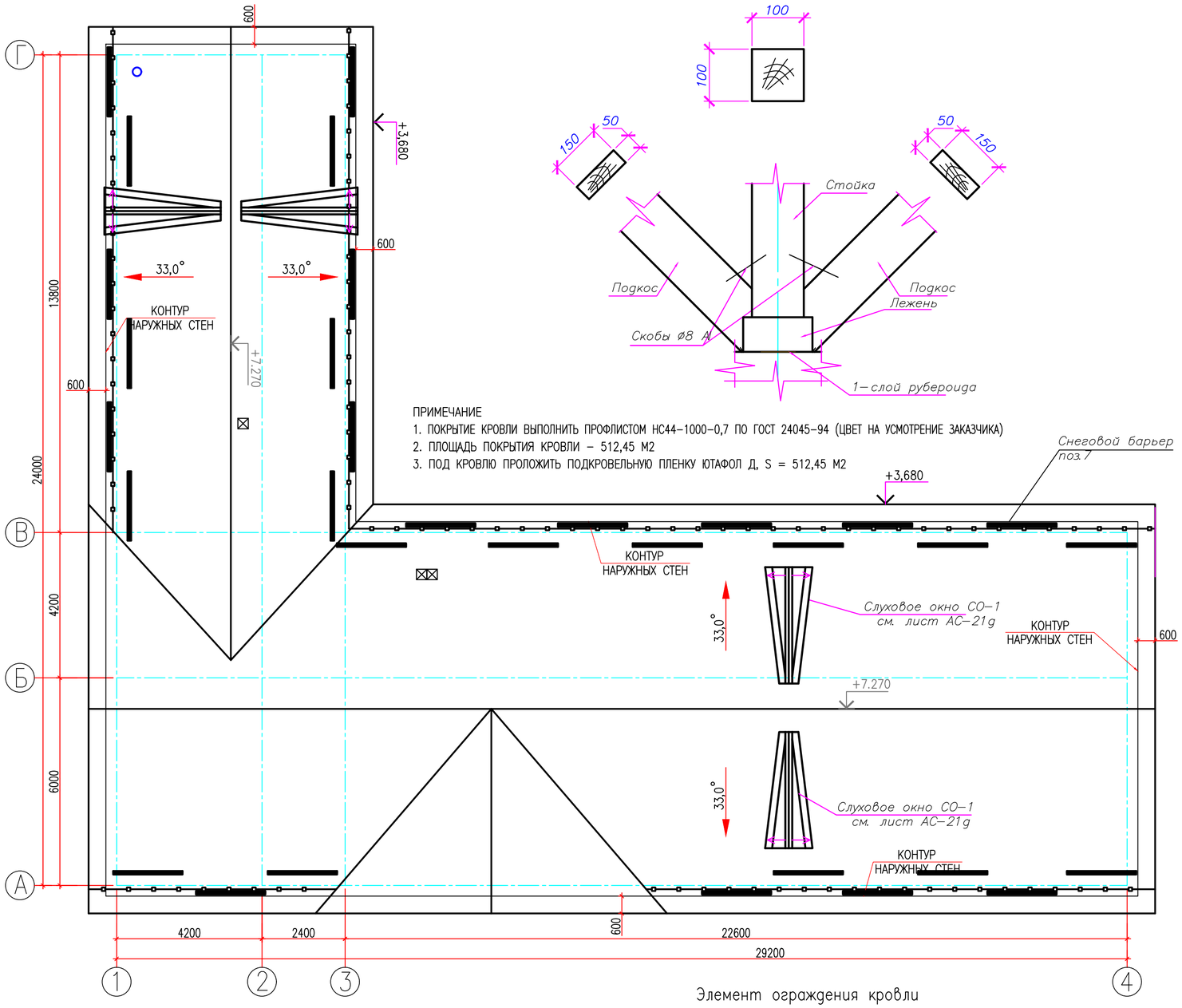

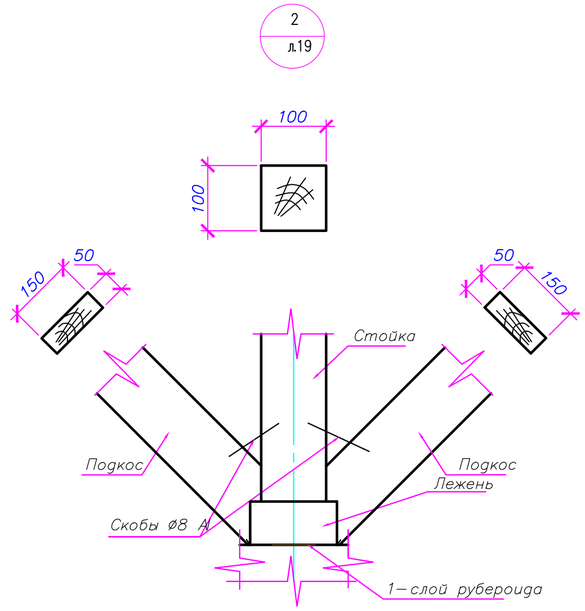

ПРИМЕЧАНИЕ
1. ПОКРЫТИЕ КРОВЛИ ВЫПОЛНИТЬ ПРОФЛИСТОМ НС44-1000-0,7 ПО ГОСТ 24045-94 (ЦВЕТ НА УСМОТРЕНИЕ ЗАКАЗЧИКА)
2. ПЛОЩАДЬ ПОКРЫТИЯ КРОВЛИ – 512,45 М2
3. ПОД КРОВЛЮ ПРОЛОЖИТЬ ПОДКРОВЕЛЬНУЮ ПЛЕНКУ ЮТАФОЛ Д, S = 512,45 М2

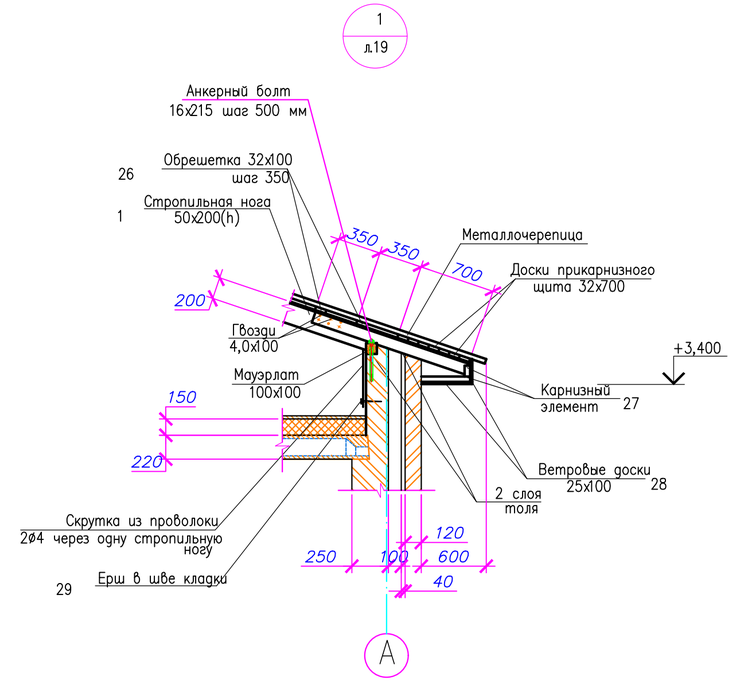

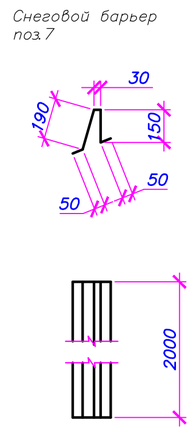

СПЕЦИФИКАЦИЯ НА ЭЛЕМЕНТЫ КРОВЛИ

N П/П	ОБОЗНАЧЕНИЕ	НАИМЕНОВАНИЕ	КОЛ.	МАССА ЕД.,КГ	ПРИМЕ-ЧАНИЕ
1	ТУ 5284-048-00110473-2001	ПРОФИЛЬ КОНЬКА ПК 1-1 (М)	54,82		1М=4,48КГ
2	ГОСТ 14918-80	ЭЛЕМЕНТ 1 (СОПРЯЖЕНИЕ СКАТОВ КРОВЛИ)			
		СТАЛЬ ОЦИНКОВАННАЯ ТОЛЩ. 0,8 ММ	34,0	4,1	$М^2$
3	Снеговой барьер	200 х 200 2,0 м		32 шт	

Элемент ограждения кровли

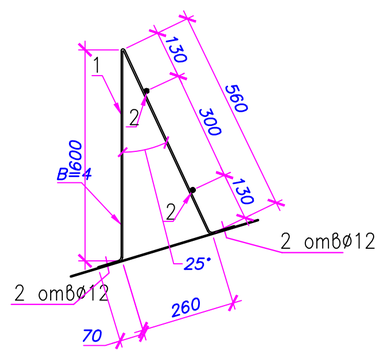

Спецификация элементов ограждения кровли

Поз.	Обозначение	Наименование	Кол	Масса, ед. кг	Приме-чание
		Ограждение кровли			
1	ГОСТ 103-76	Полоса 4х40 L=1300мм	50	1,63	81,5 кг
2	ГОСТ 5781-82*	ø8 А-I L=75,0 м	2	29,3	58,7 кг
		Крепежные детали			
	ГОСТ 1144-70	Шуруп А 10х110.09.3	200	0,08	16,0 кг

Изм.	Кол.уч.	Лист	N док.	Подп.	Дата
Разработал	Бендин				
Проверил					
ГИП	Каиргалиев				

П-00-24-40-АС

"Разработка ПСД на строительство музыкальной школы в п.Тущекудык, Исатайского района, Атырауского области"

Музыкальная школа

СТАДИЯ	ЛИСТ	ЛИСТОВ
РП	21	

План кровли М1:100.

ТОО"ПроектСтройИнжиниринг" г. УРАЛЬСК ГСЛ N 17009033

ВЗАМ. ИНВ. N° | ПОДП. И ДАТА | ИНВ. N° ПОДЛ. 0000000

ФОРМАТ А2

Слуховое окно СО–1

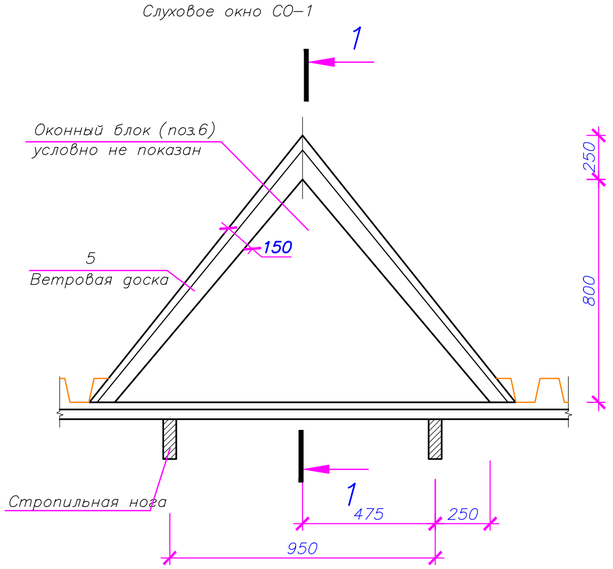

1–1

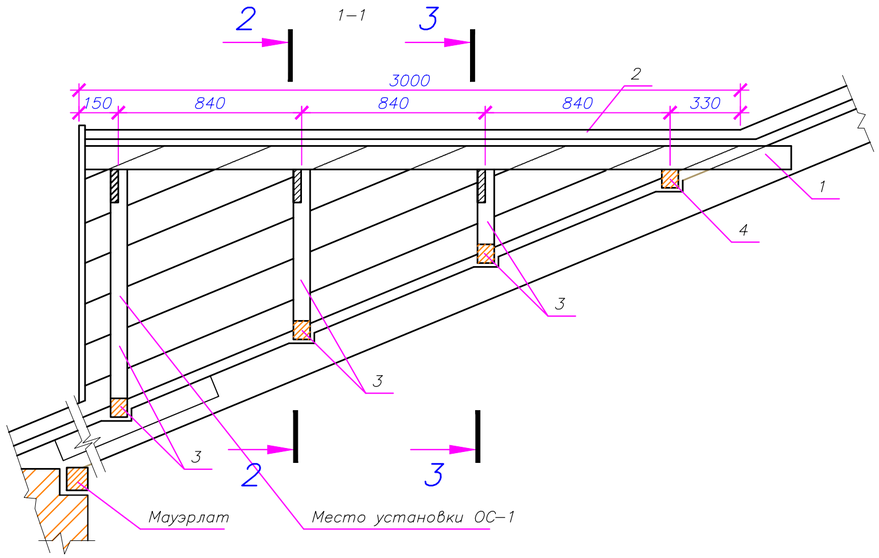

Спецификация изделий

Поз.	Обозначение	Наименование	Кол. шт.	Объем ед. кг	Примеч
СО–1		Слуховое окно СО–1	2		
1	ГОСТ 8486–86*Е	Коньковая доска 50х150 L=3300	1		0,024 $м^3$
2	ГОСТ 8486–86*Е	Обшивка, доска t=25мм м2	4,5		0,113 $м^3$
3	ГОСТ 8486–86*Е	Каркас, брус70х80 п.м	8,5		0,048 $м^3$
4	ГОСТ 8486–86*Е	Ригель, брус70х80 L=1000мм	–		0,006 $м^3$
5	ГОСТ 8486–86*Е	Ветровая доска 25х150 L=3200	1		0,024 $м^3$
6		Оконный блок ОС–1	1		0,045 $м^3$
		Итого:			0,26 $м^3$
7	ГОСТ 24045–94	Профнастил НС44–0,7–1000			4,00 $м^2$
		В комплекте с оконным блоком ОС–1			
	ГОСТ 5090–86*	Завертка ЗР2–1 шт2			
	ГОСТ 5088–94	Петля ПВ1–100 2шт.			
	ГОСТ 111–90	Стекло б=4мм			0,30 $м^2$
8					

2–2

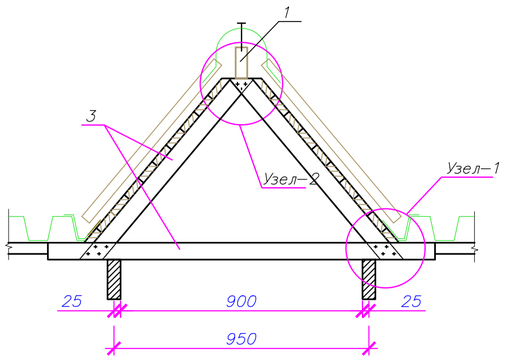

3–3

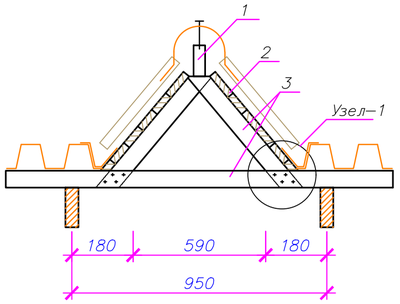

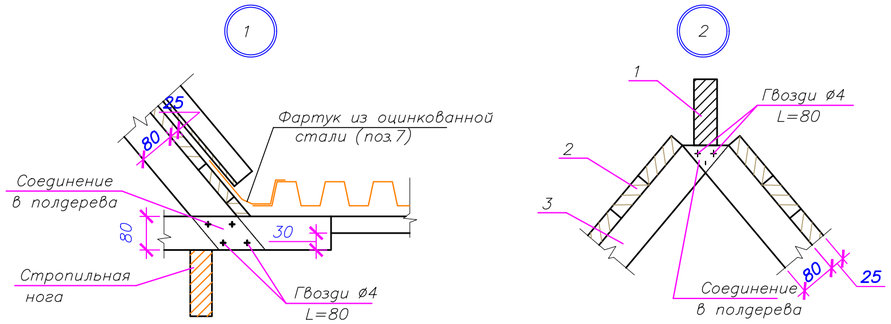

ОС–1

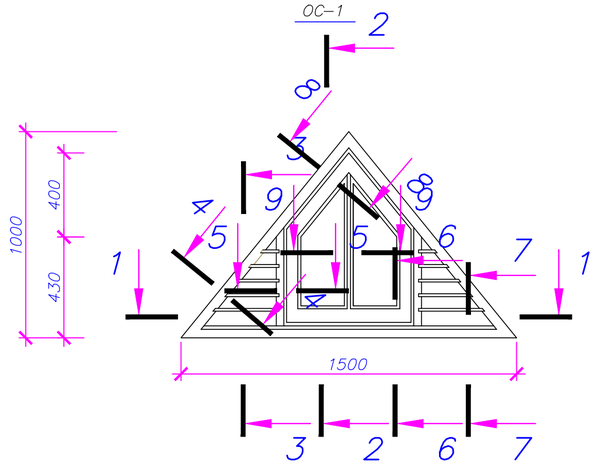

2–2

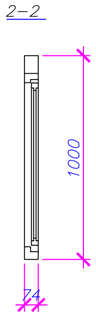

3–3

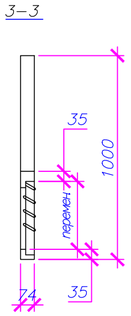

6–6

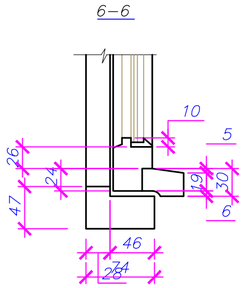

7–7

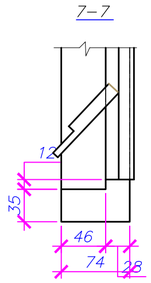

8–8

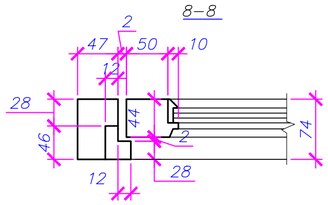

9–9

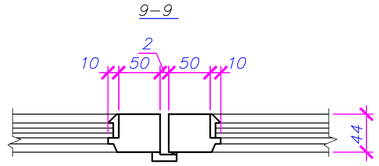

4–4

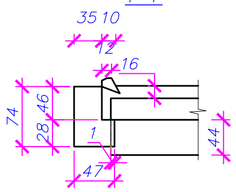

5–5

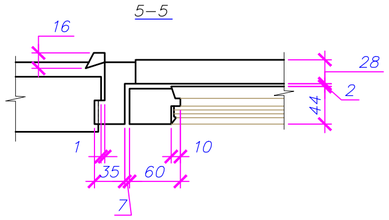

1–1

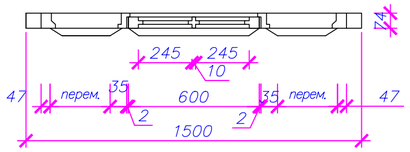

Примечание:
1. Смотреть совместно с листом АС–29

Изм.	Кол.уч.	Лист	N док.	Подп.	Дата	П–00–24–40–АС		
						"Разработка ПСД на строительство музыкальной школы в п.Тущекудык, Исатайского района, Атырауского области"		
Разработал		Бендин				Музыкальная школа	СТАДИЯ	ЛИСТ	ЛИСТОВ
Проверил							РП	21g	
ГИП		Каиргалиев				Слуховое окно СО–1	ТОО"ПроектСтройИнжиниринг" г. УРАЛЬСК ГСЛ N 17009033		

Инв. N подл. | Подпись и дата | Взам. инв. N

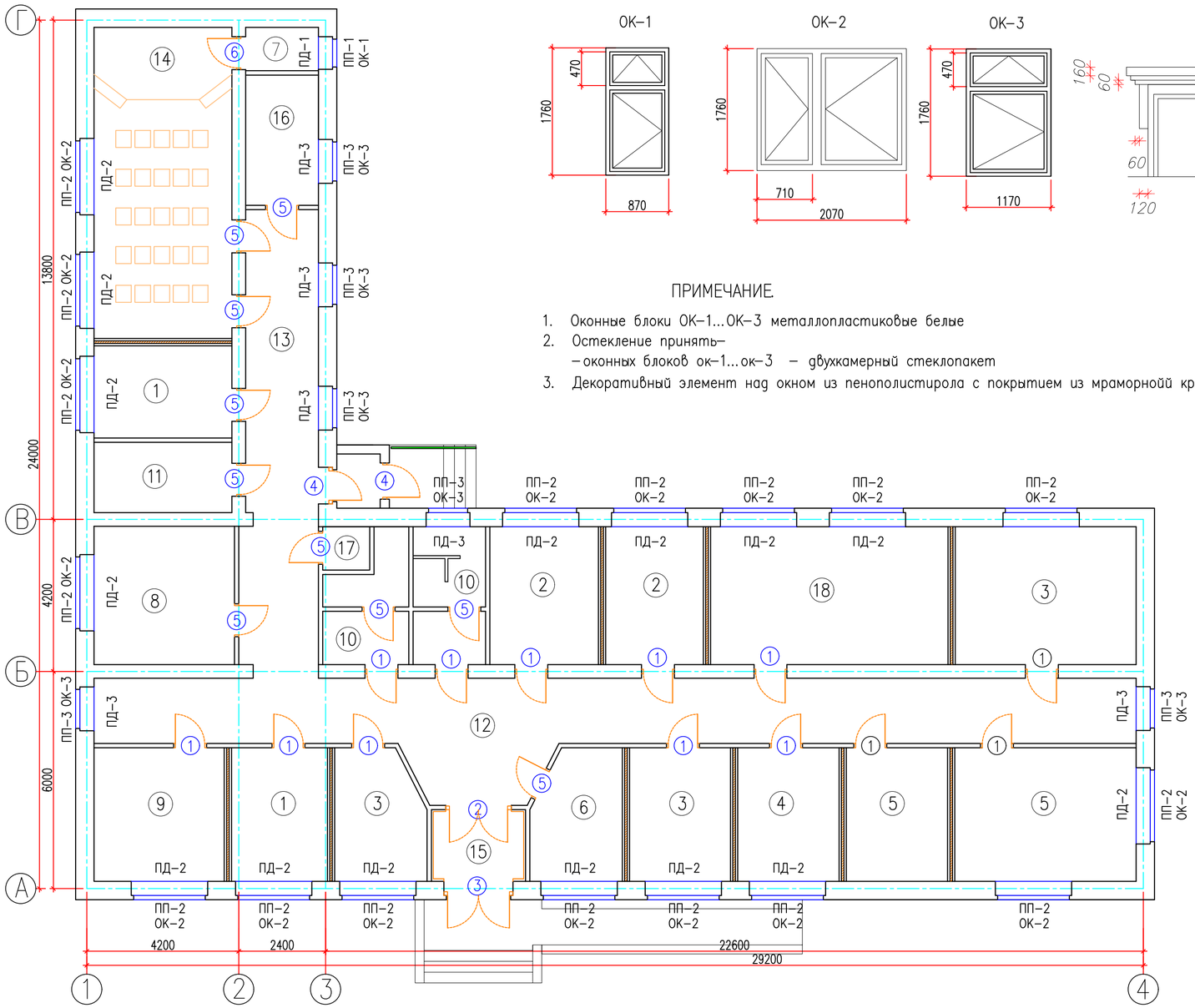

Эскизы оконных блоков

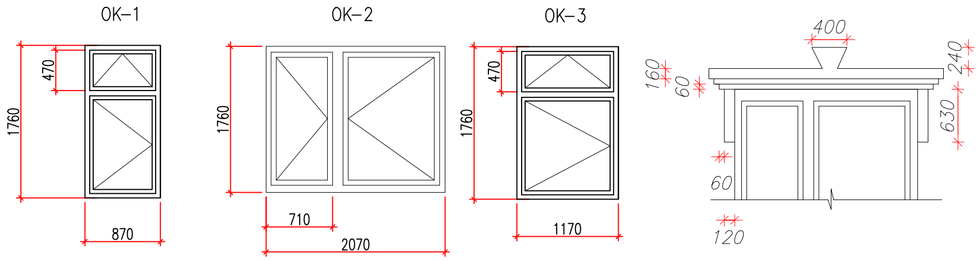

ПРИМЕЧАНИЕ.

1. Оконные блоки ОК-1...ОК-3 металлопластиковые белые
2. Остекление принять–
   – оконных блоков ок-1...ок-3 – двухкамерный стеклопакет
3. Декоративный элемент над окном из пенополистирола с покрытием из мраморнойй крошки – 24 шт.

Экспликация помещений

Номер поме-щения	Наименование	Площадь м^2
1	Домбра	19.49
2	Баян	21.72
3	Кобыз	38.03
4	Прима (домбра)	10.33
5	Сольфеджио	28.86
6	Гардеробная	8.68
7	Хранение инструментов	2.41
8	Директорская	14.82
9	Бухгалтерия	13.28
10	Санузлы	14.29
11	Электрощитовая	7.39
12	Холл	57.94
13	Коридор	26.60
14	Концертный зал на 25 мест (со сценой)	32.77
15	Тамбур	5.15
16	Преподовательская	7.24
17	Комната уборочного инвентаря	1.56
18	Танцевальная	24.99

(Продолжение)

Номер поме-щения	Наименование	Площадь м^2
	Всего общая площадь	335.55
	полезная	335.55
	расчетная	247.83
	Площадь застройки	534.12

Деталь утепления наружных стен

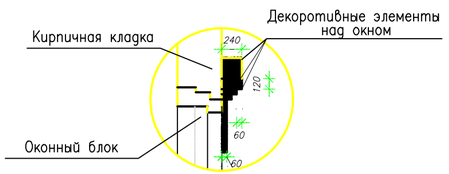

Деталь утепления наружных стен

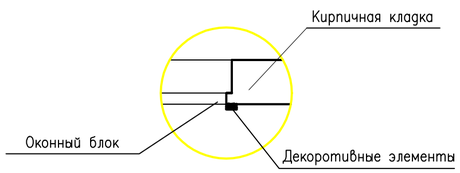

Изм.	Кол.уч.	Лист	N док.	Подп.	Дата
Разработал	Бендин				
Проверил					
ГИП	Каиргалиев				

П-00-24-40-АС

"Разработка ПСД на строительство музыкальной школы в п.Тущекудык, Исатайского района, Атырауского области"

Музыкальная школа

СТАДИЯ	ЛИСТ	ЛИСТОВ
РП	22	

План заполнение проемов М1:100.

ТОО"ПроектСтройИнжиниринг" г. УРАЛЬСК ГСЛ N 17009033

ВЗАМ. ИНВ. N° | ПОДП. И ДАТА | ИНВ. N° ПОДЛ. 0000000

ФОРМАТ А2

ВЕДОМОСТЬ ОТДЕЛКИ ПОМЕЩЕНИЙ

НОМЕР ПОМЕЩЕНИЙ	ПОТОЛОК		СТЕНЫ И ПЕРЕГОРОДКИ		НИЗ СТЕН ИЛИ ПЕРЕГОРОДОК		ПРИМЕЧАНИЕ
	ПЛОЩАДЬ $м^2$	ВИД ОТДЕЛКИ	ПЛОЩАДЬ $м^2$	ВИД ОТДЕЛКИ	ПЛОЩАДЬ $м^2$	ВИД ОТДЕЛКИ	
15	5,15 5,15 5,15	–ГВЛВ; –УЛУЧШЕННАЯ ШПАКЛЕВКА ПО ГВЛВ –УЛУЧШЕННАЯ ВОДОЭМУЛЬСИОННАЯ ОКРАСКА	19,69 19,69 19,69	–УЛУЧШЕНАЯ ШТУКАТУРКА –УЛУЧШЕННАЯ ШПАКЛЕВКА ПО ГВЛВ; –УЛУЧШЕННАЯ ВОДОЭМУЛЬСИОННАЯ ОКРАСКА			
1, 2, 3, 4, 5, 6, 7, 8, 9.	157.63 157.63	–УЛУЧШЕННАЯ ШПАКЛЕВКА –УЛУЧШЕННАЯ ВОДОЭМУЛЬСИОННАЯ ОКРАСКА	489.29 489.29 489.29	–УЛУЧШЕНАЯ ШТУКАТУРКА –УЛУЧШЕННАЯ ШПАКЛЕВКА ПО ШТУКАТУРКЕ; –УЛУЧШЕННАЯ ВОДОЭМУЛЬСИОННАЯ ОКРАСКА			
11, 12, 13, 14, 16, 17, 18.	158,49 158,49	–УЛУЧШЕННАЯ ШПАКЛЕВКА –УЛУЧШЕННАЯ ВОДОЭМУЛЬСИОННАЯ ОКРАСКА	424,27 424,27 424,27	–УЛУЧШЕНАЯ ШТУКАТУРКА –УЛУЧШЕННАЯ ШПАКЛЕВКА ПО ШТУКАТУРКЕ; –УЛУЧШЕННАЯ ВОДОЭМУЛЬСИОННАЯ ОКРАСКА			
10	14,29 14,29	–УЛУЧШЕННАЯ ШПАКЛЕВКА –УЛУЧШЕННАЯ ВОДОЭМУЛЬСИОННАЯ ОКРАСКА	85,23 85,23	–ШТУКАТУРКА –КЕРАМИЧЕСКАЯ ПЛИТКА НА ВСЮ ВЫСОТУ			

ЭКСПЛИКАЦИЯ ПОЛОВ

НАИМЕНОВАНИЕ ИЛИ НОМЕР ПОМЕЩЕНИЯ ПО ПРОЕКТУ	ТИП ПОЛА ПО ПРОЕКТУ	СХЕМА ПОЛА ИЛИ НОМЕР УЗЛА ПО СЕРИИ 2.244–1. Вып.6	ЭЛЕМЕНТЫ ПОЛА И ИХ ТОЛЩИНА	ПЛОЩАДЬ ПОЛА, $м^2$
12, 13.	1	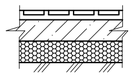	КЕРАМОГРАНИТ – 10 ПРОСЛОЙКА И ЗАПОЛНЕНИЕ ШВОВ ИЗ ЦЕМЕНТНО-ПЕСЧАННОГО РАСТВОРА МАРКИ 150 – 10 ПОДСТИЛАЮЩИЙ СЛОЙ ИЗ БЕТОНА КЛ. В7,5 (ГОСТ 26633–91*) – 95 ЩЕБЕНЬ ВТРАМБОВАННЫЙ В ГРУНТ – 150 ГРУНТ ОСНОВАНИЯ УТРАМБОВАННЫЙ	84.54
10, 15, 17.	2	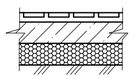	КЕРАМИЧЕСКАЯ ПЛИТКА (ГОСТ 6787–2001) – 10 ПРОСЛОЙКА И ЗАПОЛНЕНИЕ ШВОВ ИЗ ЦЕМЕНТНО-ПЕСЧАННОГО РАСТВОРА МАРКИ 150 – 10 ПОДСТИЛАЮЩИЙ СЛОЙ ИЗ БЕТОНА КЛ. В7,5 (ГОСТ 26633–91*) – 95 ГИДРОИЗОЛЯЦИЯ 2 СЛОЯ ПВХ ПЛЕНКИ ТОЛЩ. 80 мкм ЩЕБЕНЬ ВТРАМБОВАННЫЙ В ГРУНТ – 150 ГРУНТ ОСНОВАНИЯ УТРАМБОВАННЫЙ	21,0
1, 2, 3, 4, 5, 6, 7, 8, 9, 14, 16, 18.	3	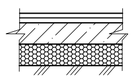	ЛИНОЛЕУМ МНОГОСЛОЙНЫЙ–2.5 ПРОСЛОЙКА ИЗ МАСТИКИ НА ВОДОСТОЙК. ВЯЖ.–1 АРМИРОВАННАЯ СТЯЖКА ИЗ БЕТОНА В15 – 50 СЕТКА ВР–II ø4 ЯЧЕЙКА 100х100мм; ПЕНОПОЛИСТИРОЛ ПСБ 35 – 100 ГИДРОИЗОЛЯЦИЯ 2 СЛОЯ ПВХ ПЛЕНКИ ТОЛЩ. 80 мкм ЩЕБЕНЬ ВТРАМБОВАННЫЙ В ГРУНТ – 150 ГРУНТ ОСНОВАНИЯ УТРАМБОВАННЫЙ	222,63
11	4	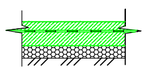	СТЯЖКА ВЫРАВНИВАЮЩАЯ ИЗ ЦЕМЕНТНО-ПЕСЧАНОГО РАСТВОРА М150 – 40 ПОДСТИЛАЮЩИЙ СЛОЙ: БЕТОН КЛАССА 22,5 – 80 ЩЕБЕНЬ, ВТРАМБОВАННЫЙ В ГРУНТ – 100 ГРУНТ ОСНОВАНИЯ УТРАМБОВАННЫЙ	7,39

(Продолжение)

СЦЕНА	5		КОНСТРУКЦИЯ СЦЕНЫ – 300 (h) (ОБЪЕМ ДРЕВЕСИНЫ НА ИЗГОТОВЛЕНИЕ СЦЕНЫ – 0,80 М3) БЕТОН КЛ. В7,5–100 ЩЕБЕНЬ ВТРАМБОВАННЫЙ В ГРУНТ – 150 ГРУНТ ОСНОВАНИЯ УТРАМБОВАННЫЙ	209,50

СПЕЦИФИКАЦИЯ ЭЛЕМЕНТОВ ОКОННЫХ ЗАПОЛНЕНИЙ

МАРКА ПОЗ.	ОБОЗНАЧЕНИЕ	НАИМЕНОВАНИЕ	ЭТАЖ				ВСЕГО	ПРИМЕЧ.
			0	1	2	3		
ОК–1	ГОСТ 30674–99	ОПГ 1760–870 (4М1–12–4М1–12–4М1)	–	1	–	–	1	ПВХ
ОК–2	ГОСТ 30674–99	ОПГ 1760–2070 (4М1–12–4М1–12–4М1)	–	17	–	–	17	ПВХ
ОК–3	ГОСТ 30674–99	ОПГ 1760–1170 (4М1–12–4М1–12–4М1)	–	6	–	–	6	ПВХ

СПЕЦИФИКАЦИЯ ЭЛЕМЕНТОВ ДВЕРНЫХ ЗАПОЛНЕНИЙ

МАРКА ПОЗ.	ОБОЗНАЧЕНИЕ	НАИМЕНОВАНИЕ	ЭТАЖ	ВСЕГО	МАССА ед. кг	ПРИМЕЧ.
			1			
1	ГОСТ 6629–88	ДО 21–9л	13	13		
2		ДГ 21–18	1	1		
3	1136.5–19	ДС 24–19В	1	1		
4		ДН 21–10ВЛ	2	2		
5	ГОСТ 6629–88	ДГ 21–9	10	10		
6	ГОСТ 6629–88	ДГ 21–9л	1	1		
		ВСЕГО:	26	26		

Площадь оконных откосов

ОК–1 – 9.36 м2

ОК–2 – 88.13 м2

ОК–3 – 1.76 м2

Площадь дверных откосов

Дн–1 – 4,41 м2

Двн.кап.–2 – 19,42 м2

Двн.пер. – 3,02 м2

СПЕЦИФИКАЦИЯ ЭЛЕМЕНТОВ ПОДОКОННЫХ ДОСОК
(Подоконники ПВХ с заглушками).

МАРКА ПОЗ.	ОБОЗНАЧЕНИЕ	НАИМЕНОВАНИЕ	ЭТАЖ	всего	МАССА ед. кг	ПРИМЕЧ.
			1			
ПД–1	РБК /Россия/	910 х 200 х 20(40)	1	1		ПВХ
ПД–2	РБК /Россия/	2110 х 200 х 20(40)	17	17		ПВХ
ПД–3	РБК /Россия/	1210 х 200 х 20(40)	6	6		ПВХ
		ВСЕГО :	22	22		

СПЕЦИФИКАЦИЯ ЭЛЕМЕНТОВ ПОДОКОННЫХ СЛИВОВ

МАРКА ПОЗ.	ОБОЗНАЧЕНИЕ	НАИМЕНОВАНИЕ	ЭТАЖ	всего	МАССА ед. кг	ПРИМЕЧ.
			1			
ПП–1	ГОСТ 19904–90	ПРОФИЛЬ ПОДОКОННЫЙ 900х350	1	1		
ПП–2	ГОСТ 19904–90	ПРОФИЛЬ ПОДОКОННЫЙ 2110х350	17	17		
ПП–3	ГОСТ 19904–90	ПРОФИЛЬ ПОДОКОННЫЙ 1210х350	6	6		
		ВСЕГО :	24	24		

ПРИМЕЧАНИЕ

1. ВЫПОЛНИТЬ УСТРОЙСТВО КЕРАМИЧЕСКИХ ПЛИНТУСОВ – L – 103,85 М/П
2. ВЫПОЛНИТЬ ШТУКАТУРКУ ДВЕРНЫХ И ОКОННЫХ ОТКОСОВ С ПОСЛЕДУЮЩЕЙ ВОДОЭМУЛЬСИОННОЙ ОКРАСКОЙ, S – 126.1 $м^2$
3. РАЗМЕРЫ ДВЕРНЫХ БЛОКОВ УТОЧНИТЬ ПЕРЕД ИЗГОТОВЛЕНИЕМ.
4. РАЗМЕРЫ ОКОННЫХ БЛОКОВ УТОЧНИТЬ ПЕРЕД ИЗГОТОВЛЕНИЕМ
5. ПРИМЫКАНИЕ ОКОННЫХ БЛОКОВ К СТЕНОВЫМ ПРОЕМАМ ВЫПОЛНИТЬ В СООТВЕТСТВИИ С ТРЕБОВАНИЯМИ ГОСТ 30971–2002.
6. ЭСКИЗЫ ОКОН ОК–1, ОК–2 И ОК–3 СМ. ЛИСТ АС – 22.
7. ПОЛЫ УТЕПЛИТЬ КЕРАМЗИТОВЫМ ГРАВИЕМ НА ГЛУБИНУ 250 ММ И ШИРИНУ 1500 ММ В ЗОНЕ ПРИМЫКАНИЯ К НАРУЖНЫМ СТЕНАМ.
7. ДАННЫЙ ЛИСТ СМОТРЕТЬ СОВМЕСТНО С ЛИСТОМ АС – 22.

Изм.	Кол.уч.	Лист	N док.	Подп.	Дата
Разработал	Бендин				
Проверил					
ГИП	Каиргалиев				

П–00–24–40–АС

"Разработка ПСД на строительство музыкальной школы в п.Тущекудык, Исатайского района, Атырауского области"

Музыкальная школа

СТАДИЯ	ЛИСТ	ЛИСТОВ
РП	23	

Экспликация полов, спецификация элементов дверных и оконных заполнений, спецификация элементов подоконных досок и сливов.

ТОО"ПроектСтройИнжиниринг" г. УРАЛЬСК ГСЛ N 17009033

ФОРМАТ А4х3

ВЗАМ. ИНВ. N° | ПОДП. И ДАТА | ИНВ. N° ПОДЛ. | 0000000

Крыльцо входа N1 с пандусом

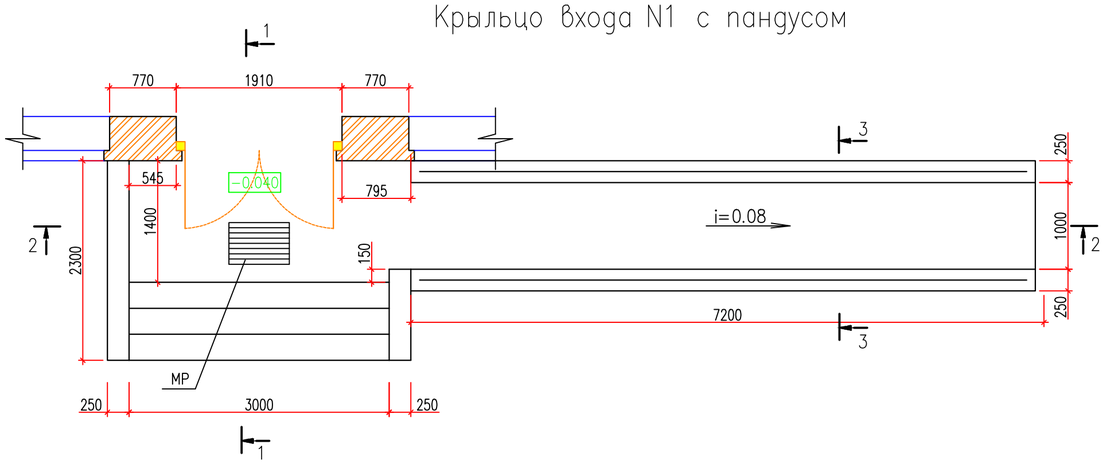

СПЕЦИФИКАЦИЯ

Марка поз.	Обозначение	Наименование	Кол.	Масса ед., кг	Примеч.
		Крыльцо входа N 1			
1	ГОСТ 8478-81*	Сетка ø6А III-150 / ø 6А III-150 м2	23	3.55	
		Решетка для вытирания ног			
МР	Серия 1.100.2-5.1	РН-7.7-1	1	7.8	
		Бетон кл.В 15 м3	7.8		
		Бетон кл.В 3.5 м3	2.5		
		Ограждение		208.75	
2	ГОСТ 11068-81*	Труба 32х3-0.8х18Н10Т п.м.	22.1	2.15	
3	ГОСТ 11068-81*	Труба 50х3.5-0.8х18Н10Т п.м.	35	4.01	
4	ГОСТ 10704-91	Труба ø 22х2.0 пог.м	21.4	0.986	
8	Серия 1.256.2-2 вып.1	Кронштейн К2	24	0.52	
5	ГОСТ 8510-86*	∟ 75х50х5 пог.м	12.8	4.79	
6	ГОСТ 5781-82*	ø8 AIII L=280мм	48	0.198	
7	ГОСТ 103-76*	- 6х50 L=300	1	0.7	
	ГОСТ 17608-91	Плитка бетонная тротуарная толщ.- 24мм м2	18		

2-2

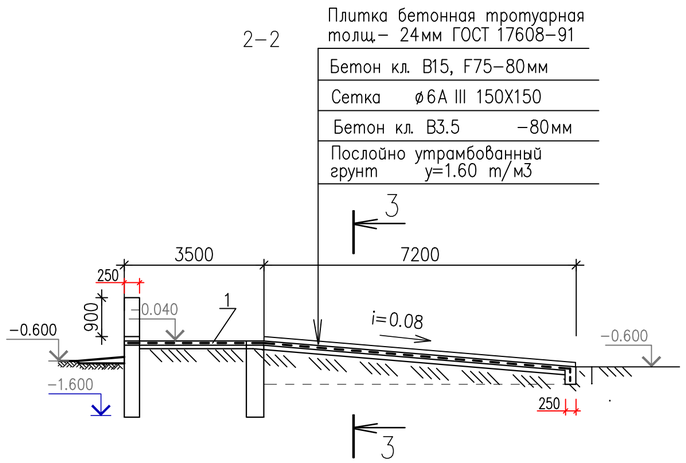

3-3

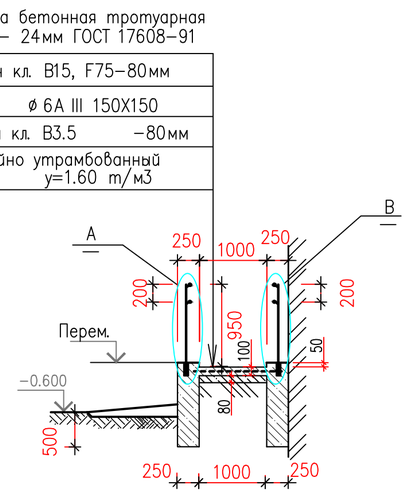

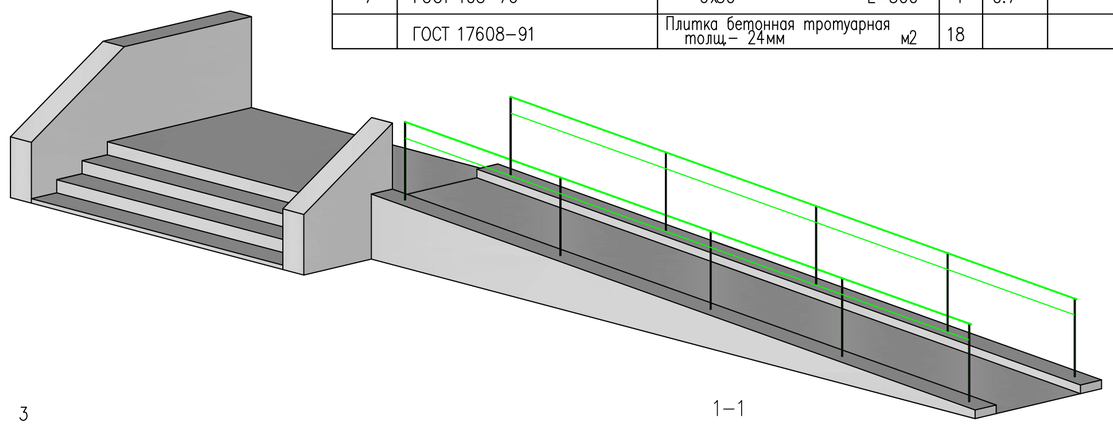

1-1

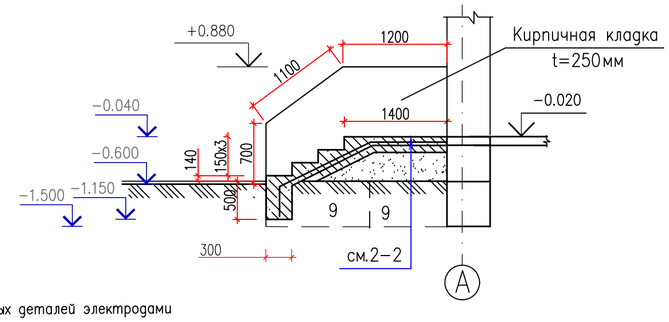

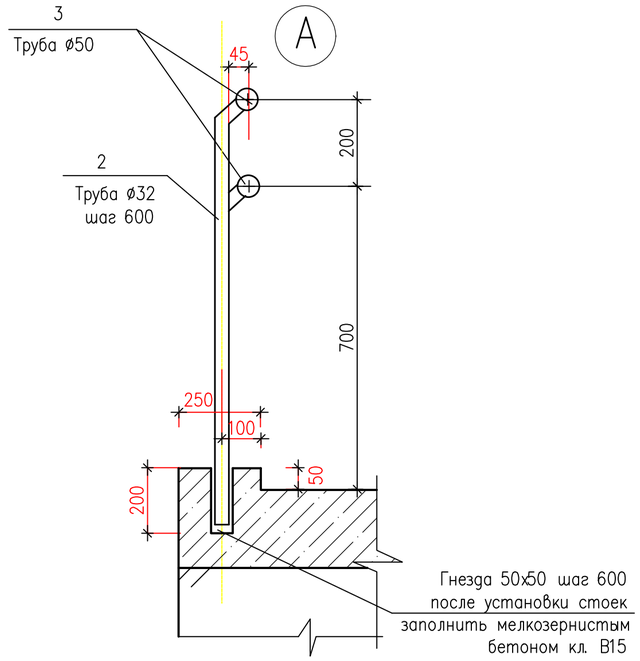

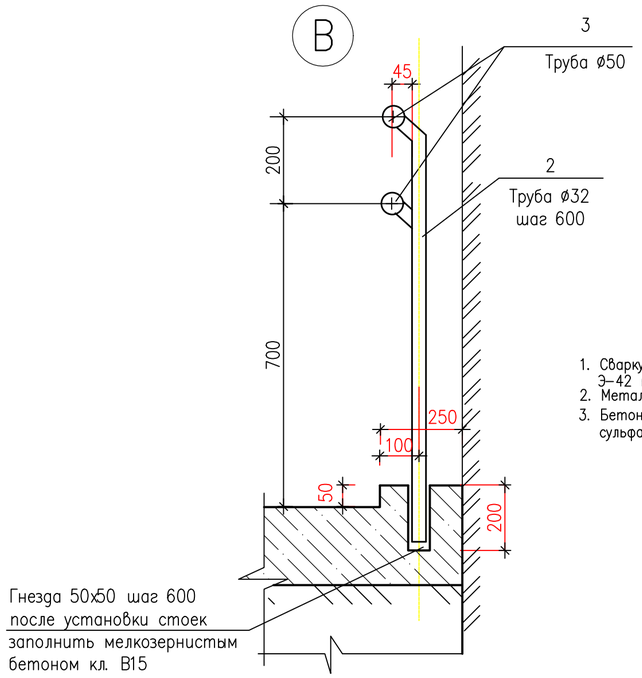

Примечания

1. Сварку производить по контуру свариваемых деталей электродами Э-42 по ГОСТ 9467-75*
2. Металлические конструкции покрыть краской "ТЕХО" по слою грунтовки.
3. Бетонные конструкции подземной части крылец выполнять из бетона на сульфатостойком цементе.

Изм.	Кол.уч.	Лист	N док.	Подп.	Дата
Разработал	Бендин				
Проверил					
ГИП	Каиргалиев				

П-00-24-40-АС

"Разработка ПСД на строительство музыкальной школы в п.Тущекудык, Исатайского района, Атырауского области"

Музыкальная школа

СТАДИЯ	ЛИСТ	ЛИСТОВ
РП	24	

Крыльцо входа N1 с пандусом.

ТОО"ПроектСтройИнжиниринг" г. УРАЛЬСК ГСЛ N 17009033

ВЗАМ. ИНВ. N° | ПОДП. И ДАТА | ИНВ. N° ПОДЛ. 0000000

ФОРМАТ А2

Крыльцо входа N2

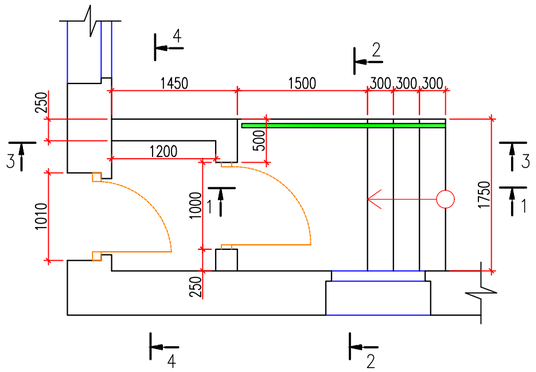

2-2

Плитка бетонная тротуарная толщ.- 24мм ГОСТ 17608-91
Бетон кл. В15, F75-80мм
Сетка ⌀6А III 150Х150
Бетон кл. В3.5 -80мм
Послойно утрамбованный грунт у=1.60 т/м3

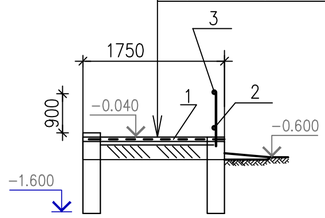

СПЕЦИФИКАЦИЯ

Марка поз.	Обозначение	Наименование	Кол.	Масса ед., кг	Примеч.
		Крыльцо входа N 1			
1	ГОСТ 8478-81*	Сетка ⌀6А III-150 / ⌀ 6А III-150 М2	23	3.55	
		Решетка для вытирания ног			
		Бетон кл.В 15 м3	7.8		
		Бетон кл.В 3.5 м3	2.5		
		Ограждение		208.75	
2	ГОСТ 11068-81*	Труба 32х3-0.8х18Н10Т п.м.	22.1	2.15	
3	ГОСТ 11068-81*	Труба 50х3.5-0.8х18Н10Т п.м.	35	4.01	
4	ГОСТ 10704-91	Труба ⌀ 22х2.0 пог.м	21.4	0.986	

1-1

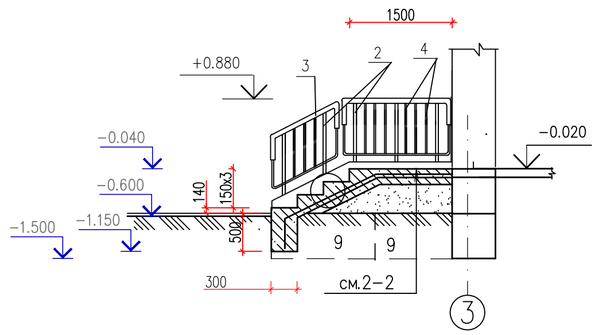

РАЗРЕЗ 4-4

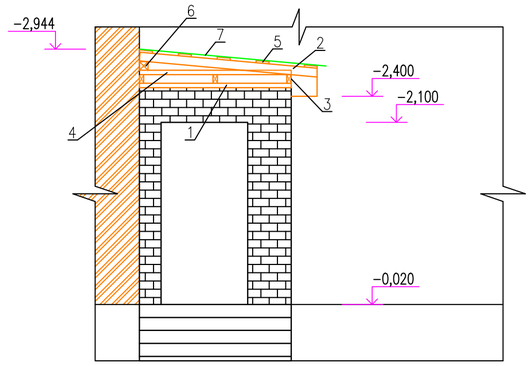

ПЛАН КРОВЛИ ТАМБУРА

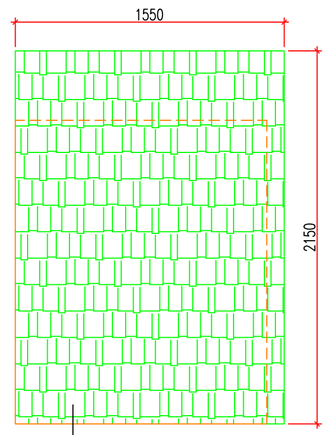

НС44-1000-0,7 ПО ГОСТ 24045-94 (ЦВЕТ НА УСМОТРЕНИЕ ЗАКАЗЧИКА)

СПЕЦИФИКАЦИЯ ЭЛЕМЕНТОВ ТАМБУРА

ПОЗ.	НАИМЕНОВАНИЕ	РАЗМЕР В ЧИСТОТЕ		КОЛ-ВО ШТ	ОБЪЕМ ДРЕВИСИНЫ В ЧИСТОТЕ, $м^3$	ПРИМЕЧАНИЕ
		СЕЧЕНИЕ(ММ)	ДЛИНА (М)			
1	ЛЕЖЕНЬ	50х200	1,75	1	0,0175	
2	СТРОПИЛА	50Х100	2,05	5	0,0513	
3	БАЛКА	50х100	1,5	3	0,0225	
4	НАСТИЛ	50х200	1,5	4	0,058	
5	ОБРЕШЕТКА	25х150	1,5	5	0,0281	
6	МАУЭРЛАТ	100х100	1,5	1	0,015	
7	ПРОФЛИСТ			3,333		м2

РАЗРЕЗ 3-3

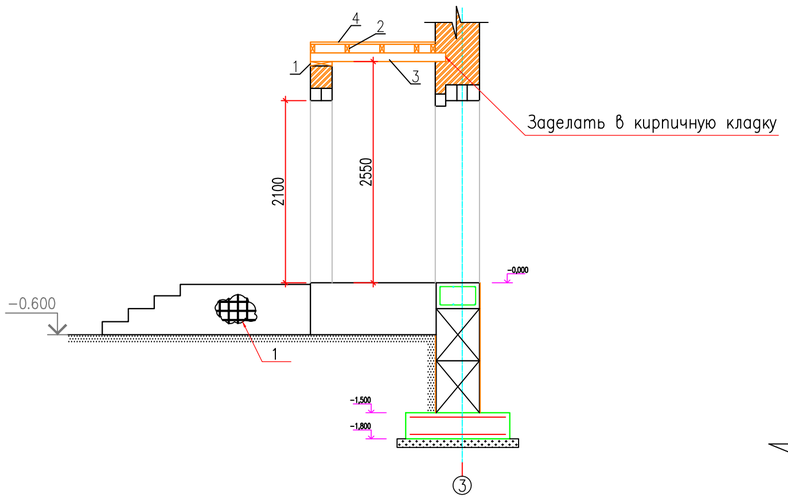

ФУНДАМЕНТ ТАМБУРА

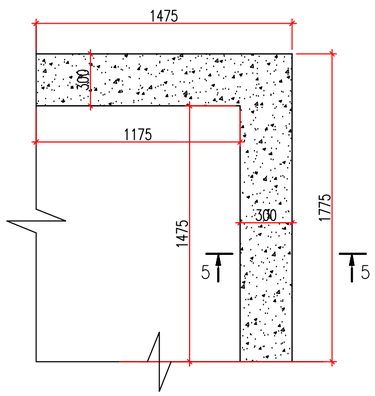

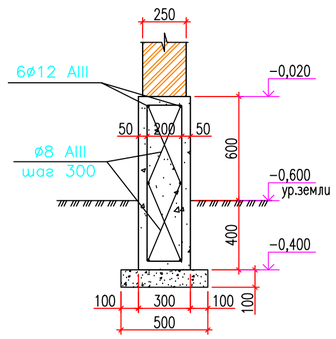

Спецификация на фундамент

Марка поз.	Обозначение	Наименование	Кол.	Масса ед., кг	Приме-чание
1	ГОСТ 5781-82*	⌀12 AIII L=1700мм	12	1.51	
2	ГОСТ 5781-82*	⌀8 AIII L=1920мм	11	1.357	
		Бетон кл. В25 м3	0.89		

1. Данный лист см. совместно с листами АС-9, 16.

Изм.	Кол.уч.	Лист	N док.	Подп.	Дата
Разработал	Бендин				
Проверил					
ГИП	Каиргалиев				

П-00-24-40-АС

"Разработка ПСД на строительство музыкальной школы в п.Тущекудык, Исатайского района, Атырауского области"

Музыкальная школа

СТАДИЯ	ЛИСТ	ЛИСТОВ
РП	25	

Крыльцо входа N2.

ТОО"ПроектСтройИнжиниринг" г. УРАЛЬСК ГСЛ N 17009033

ВЗАМ. ИНВ. N° | ПОДП. И ДАТА | ИНВ. N° ПОДЛ. 0000000

ФОРМАТ А2

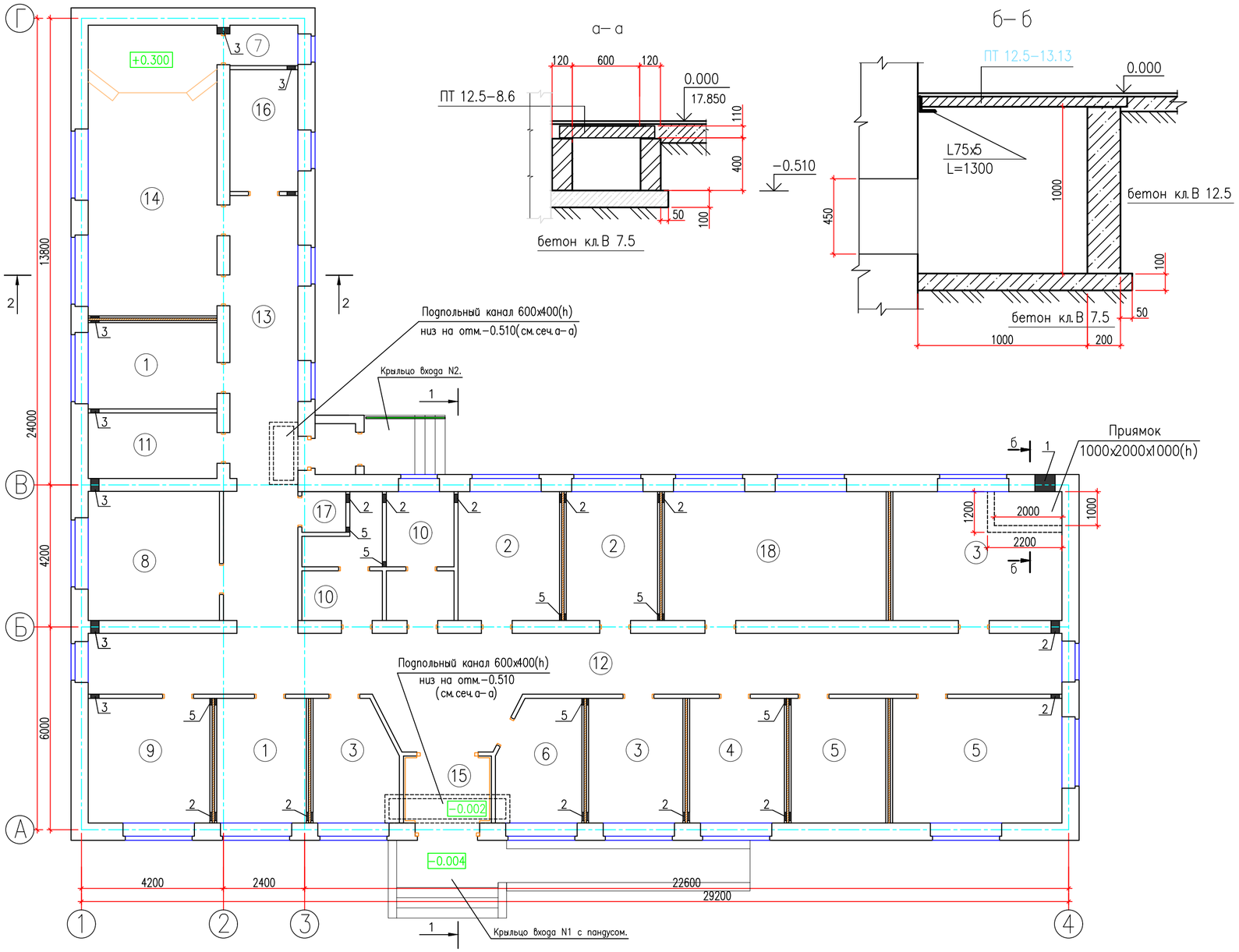

Экспликация помещений

Номер поме-щения	Наименование	Площадь м²
1	Домбра	19.49
2	Баян	21.72
3	Кобыз	38.03
4	Прима (домбра)	10.33
5	Сольфеджио	28.86
6	Гардеробная	8.68
7	Хранение инструментов	2.41
8	Директорская	14.82
9	Бухгалтерия	13.28
10	Санузлы	14.29
11	Электрощитовая	7.39
12	Холл	57.94
13	Коридор	26.60
14	Концертный зал на 25 мест (со сценой)	32.77
15	Тамбур	5.15
16	Преподовательская	7.24
17	Комната уборочного инвентаря	1.56
18	Танцевальная	24.99

Таблица отверстий

Марка поз	Размеры, мм ширина	высота	Отметка низа, м	Назначение
1	600	400	–1.200	ТС
2	250	200	+0.100	ОВ
3	250	200	+0.050	ОВ
4	150	200	+0.050	ОВ
5	200	200	+2.730	ОВ

Спецификация

Марка поз.	Обозначение	Наименование	Кол.	Масса ед., кг	Приме-чание
		Устройство подпольных каналов			
	Серия 1.243.1–4	Плиты плоские ПП12.5–8.6	9	96	
		Бетон кл. В7.5, м3	0.53		
		Приямок			
	Серия 1.243.1–4	Плиты плоские ПП12.5–13.13	1	338	
	ГОСТ 8509–93	∟ 75x5 L=1300	1	7.54	
		Бетон кл. В7.5, м3	0.15		
		Бетон кл. В12.5, м3	0.45		

Изм.	Кол.уч.	Лист	N док.	Подп.	Дата
Разработал	Бендин				
Проверил					
ГИП	Каиргалиев				

П–00–24–40–АС

"Разработка ПСД на строительство музыкальной школы в п.Тущекудык, Исатайского района, Атырауского области"

Музыкальная школа

СТАДИЯ	ЛИСТ	ЛИСТОВ
РП	26	

План отверстий М1:100.
Подпольные каналы.

ТОО"ПроектСтройИнжиниринг"
г. УРАЛЬСК
ГСЛ N 17009033

ВЗАМ. ИНВ. N° | ПОДП. И ДАТА | ИНВ. N° ПОДЛ. 0000000

ФОРМАТ А2

Разрез 1 – 1

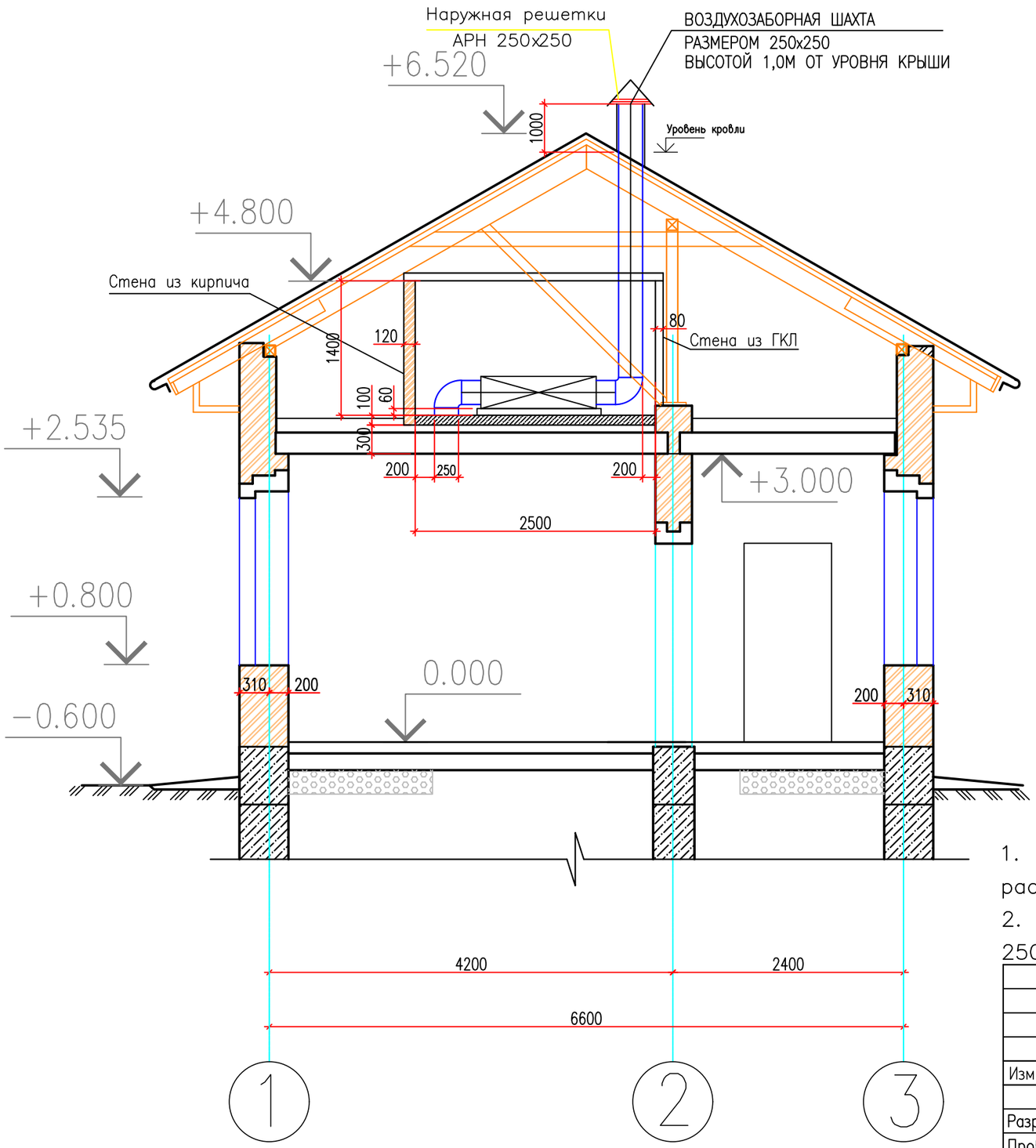

План системы вентиляции 2000х3000

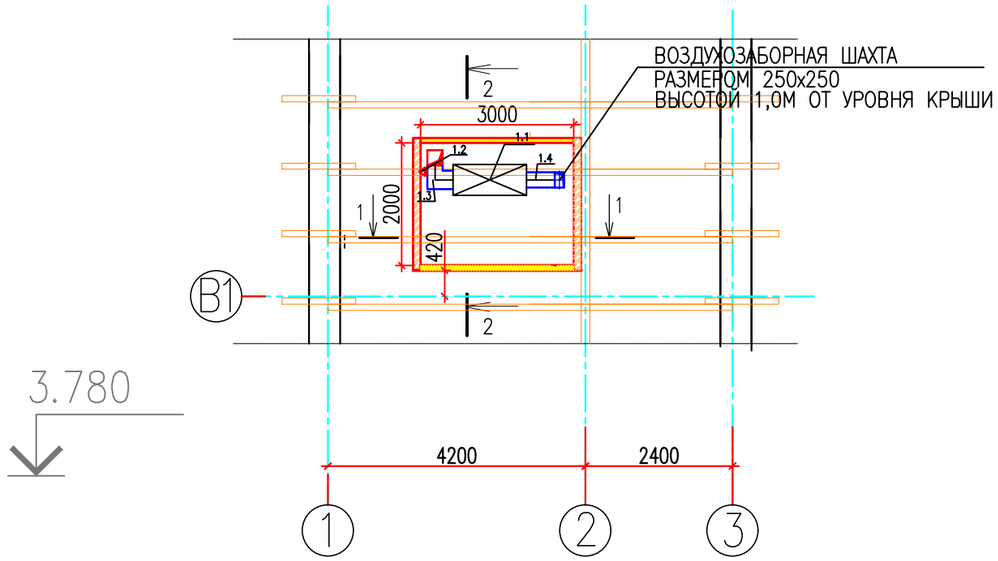

РАЗРЕЗ 2–2

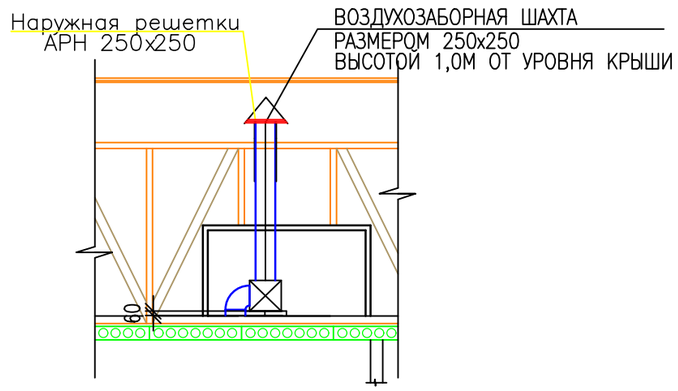

Примечание:

1. Воздухозаборную шахту выполнить из керамического кирпича М10 на растворе М50 – 1,1 м3
2. Выполнить установку зонта из листовой оцинкованной стали диам. 250 мм

						П–00–24–40–АС
						"Разработка ПСД на строительство музыкальной школы в п.Тущекудык, Исатайского района, Атырауского области"
Изм.	Кол.уч.	Лист	N док.	Подп.	Дата	
Разработал		Бендин				Музыкальная школа
Проверил						
ГИП		Каиргалиев				План системы вентиляции 2000х2500 Разрез 1 – 1 и 2–2

СТАДИЯ	ЛИСТ	ЛИСТОВ
РП	27	

ТОО"ПроектСтройИнжиниринг" г. УРАЛЬСК ГСЛ N 17009033

ВЗАМ. ИНВ. N° | ПОДП. И ДАТА | ИНВ. N° ПОДЛ. 0000000

ФОРМАТ А3

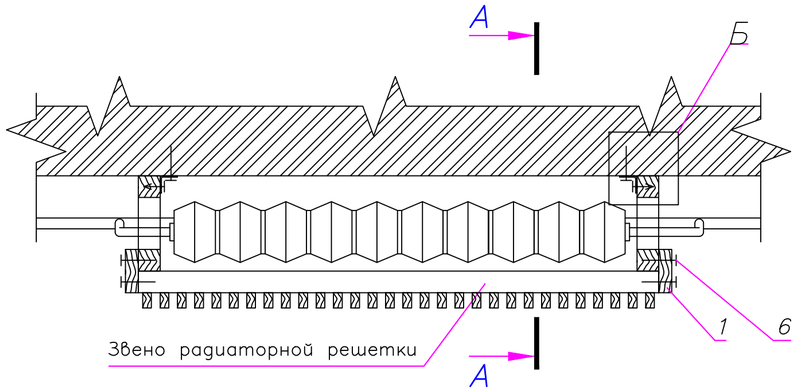

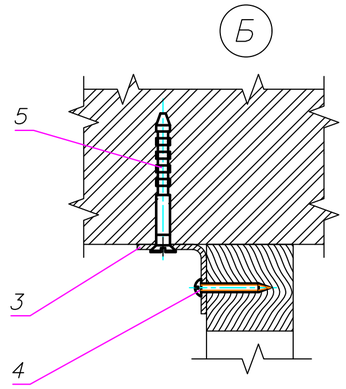

Спецификация материалов на решетку ограждения радиаторов

Марка, поз.	Обозначение	Наименование	Кол.	Объем ед. м³	Объем общ., м³
1	ГОСТ 8486–86	Брус 2 хв.–30х100, L=650 мм	2	0,002	0,004
2	ГОСТ 8486–86	Брус 2 хв.–50х50, L=1040 мм	1	–	0,003
3	ГОСТ 19903–74	–10х65х230	6	0,052	0,312
4	ГОСТ 1144–80	Шуруп 4–5х40	6		
5	Дюбель гвоздь поли–пропиленовый распорный	SM–L8/80	6		
6	ГОСТ 4028–63	Гвозди К 3х80	74		0,32 кг
Рама					
7	ГОСТ 8486–86	Брус 2 хв.–50х50, L=220 мм	2	0,00055	0,0011
8	ГОСТ 8486–86	Брус 2 хв.–50х50, L=650 мм	2	0,0016	0,0032
Звено радиаторной решетки					
9	ГОСТ 8486–86	Брус 2 хв.–20х35, L=600 мм	25	0,00042	0,0105
10	ГОСТ 8486–86	Брус 2 хв.–50х50, L=1040 мм	2	0,003	0,006
		Всего обьемы древесины:	34		0,0278

А–А

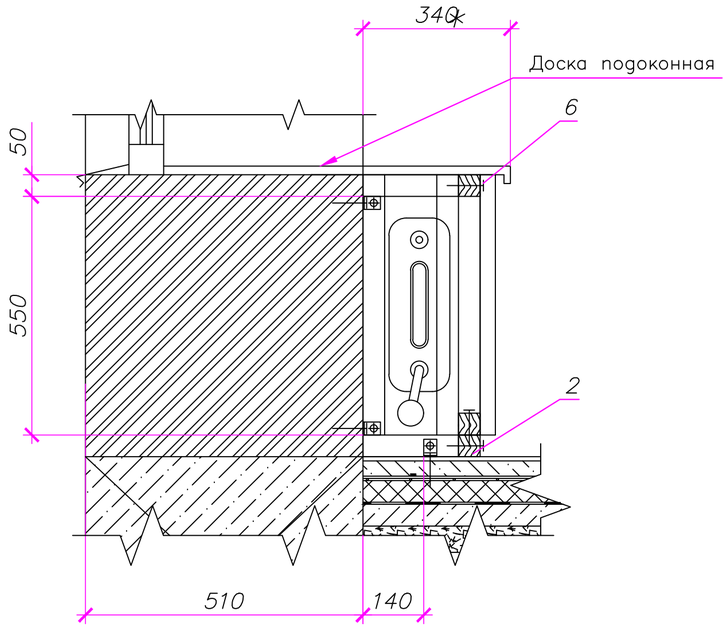

Звено радиаторной решетки

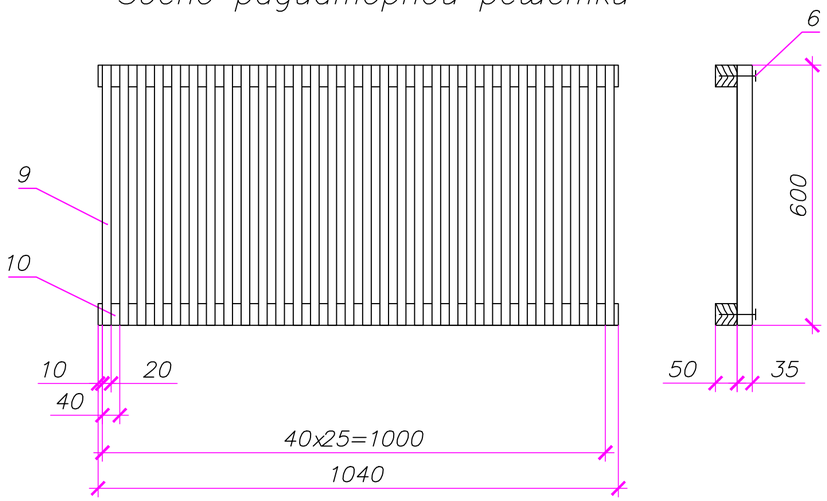

Рама

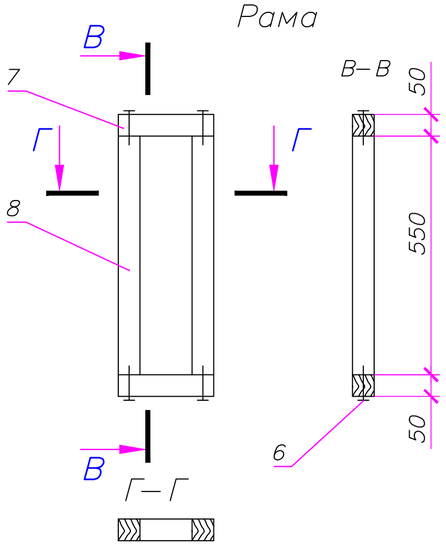

поз. 3

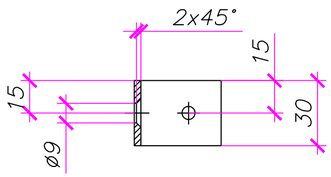

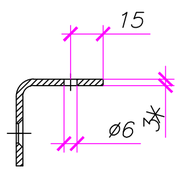

Примечание:

1. Размеры для справок.
2. Покрытие дет. поз. 3: Грунтовка ГФ–021 ГОСТ 25129–82, эмаль ПФ–115 ГОСТ 6465–76 черная.
3. Все деревянные элементы решетки ограждения радиаторов пропитать антипиренами и отделать светлым лаком – 3,5 м ².
4. Спецификация дана на одну решетку. Общее количество решеток – 26 шт.
5. Данный лист см. совместно с разделами ОВ

Изм.	Кол.уч.	Лист	N док.	Подп.	Дата	П–00–24–40–АС		
						"Разработка ПСД на строительство музыкальной школы в п.Тущекудык, Исатайского района, Атырауского области"		
Разработал	Бендин					Музыкальная школа	СТАДИЯ	ЛИСТ	ЛИСТОВ
Проверил							РП	28	
ГИП	Каиргалиев					Ограждения радиаторов	ТОО"ПроектСтройИнжиниринг" г. УРАЛЬСК ГСЛ N 17009033		

ВЗАМ. ИНВ. N° | ПОДП. И ДАТА | ИНВ. N° ПОДЛ. 0000000

ФОРМАТ А2

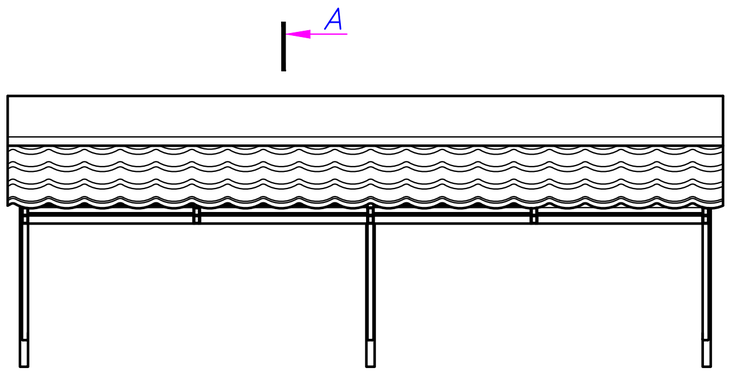

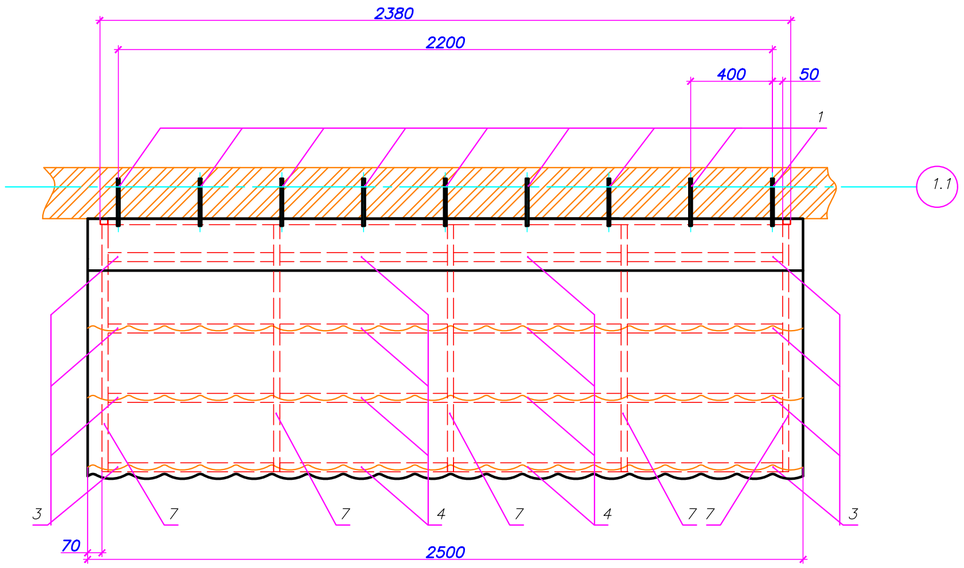

А–А

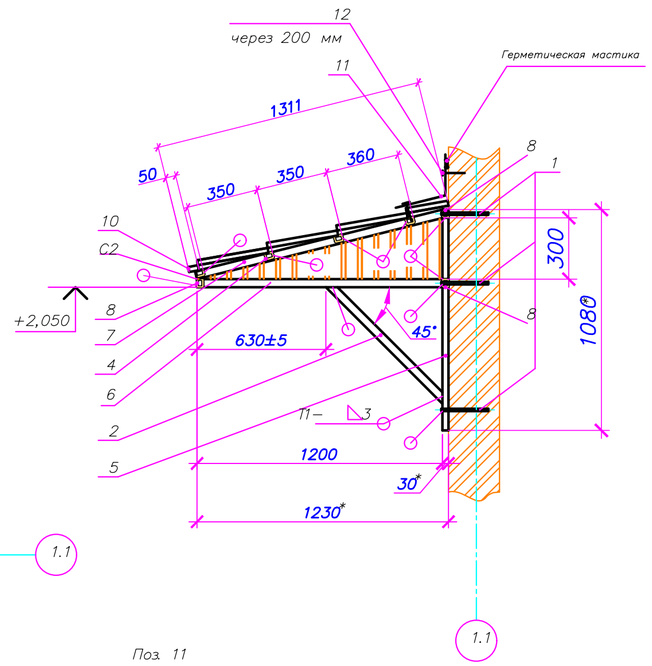

Поз. 11

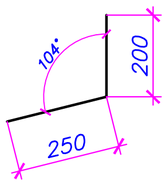

Спецификация материалов

Марка, поз.	Обозначение	Наименование	Кол.	Масса ед. кг	Общ. масса
1	ГОСТ 5781–82	12–А–III (А400), L=200 мм	27	0,178	4,806
2	ГОСТ 8645–68	Гн□ 40х30х3, L=806 мм	3	2,33	6,99
3	ГОСТ 8645–68	Гн□ 40х30х3, L=810 мм	8	2,341	18,728
4	ГОСТ 8645–68	Гн□ 40х30х3, L=820 мм	8	2,37	18,96
5	ГОСТ 8645–68	Гн□ 40х30х3, L=1080 мм	3	3,12	9,36
6	ГОСТ 8645–68	Гн□ 40х30х3, L=1200 мм	5	3,47	17,35
7	ГОСТ 8645–68	Гн□ 40х30х3, L=1247 мм	5	3,6	18,0
8	ГОСТ 8645–68	Гн□ 40х30х3, L=2360 мм	3	6,82	20,46
9	ГОСТ 24045–94	С10–1000–0,7		–	0,58 $м^2$
10	ТУ 640 РК 39066682 ЗАО–01–2001	НС 42 (ПП) металлочерепица типа "Классическая"		–	3,25 $м^2$
11	Окрашенная кровельная сталь t=0,7 мм	Примыкание к стене 450х1400 мм	1	–	1,35 $м^2$
12	Шуруп по бетону с уплотнительным кольцом	ТІ–6,3х100	18		

1. * Размеры для справок.
2. Сварные швы по ГОСТ 5264–80.
3. Покрытие: грунтовка ГФ–021 ГОСТ 25129–82, эмаль ПФ–115 ГОСТ 6465–76 черная.
4. Металлочерепицу крепить к каркасу с помощью саморезов.

Изм.	Кол.уч.	Лист	N док.	Подп.	Дата
Разработал		Бендин			
Проверил					
ГИП		Каиргалиев			

П–00–24–40–АС

"Разработка ПСД на строительство музыкальной школы в п.Тущекудык, Исатайского района, Атырауского области"

Музыкальная школа

СТАДИЯ	ЛИСТ	ЛИСТОВ
РП	47	

Козырек К–1

ТОО"ПроектСтройИнжиниринг" г. УРАЛЬСК ГСЛ N 17009033

Взам. инв. N | Подпись и дата | Инв. N подл.

Формат А4х3

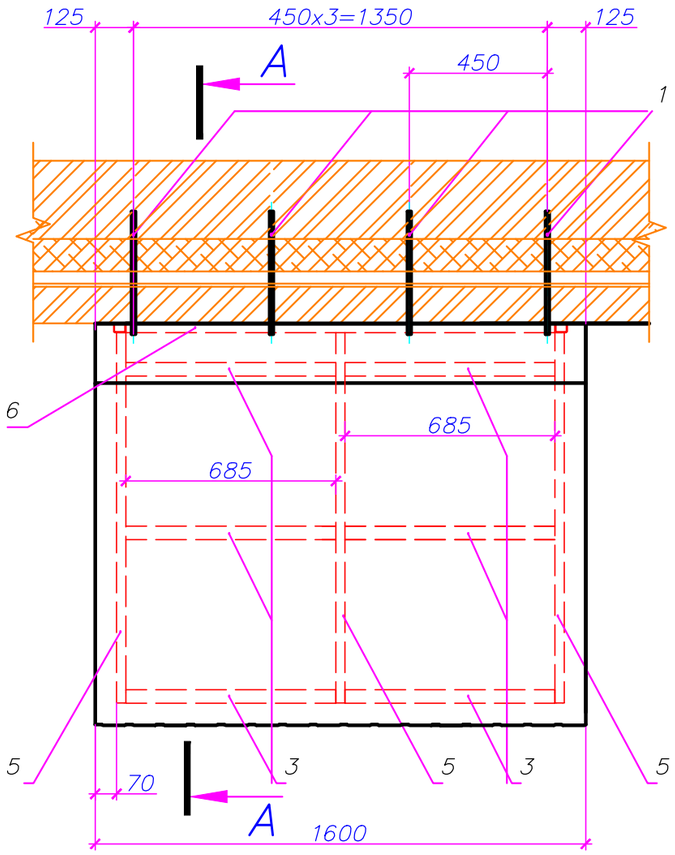

Поз. 8

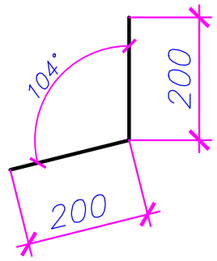

Спецификация материалов

Марка, поз.	Обозначение	Наименование	Кол.	Масса ед. кг	Общ. масса
1	ГОСТ 5781–82	12–А–III (А400), L=400 мм	8	0,355	2,84
2	ГОСТ 8645–68	Гн □ 40х30х3, L=380 мм	2	1,098	2,196
3	ГОСТ 8645–68	Гн □ 40х30х3, L=685 мм	6	1,98	11,88
4	ГОСТ 8645–68	Гн □ 40х30х3, L=1200 мм	3	3,47	10,41
5	ГОСТ 8645–68	Гн □ 40х30х3, L=1247 мм	3	3,6	10,8
6	ГОСТ 8645–68	Гн □ 40х30х3, L=1400 мм	2	4,046	8,092
7	ГОСТ 24045–94	С10–1000–0,7		–	0,45 $м^2$
8	Окрашенная кровельная сталь t=0,7 мм (зеленая)	Примыкание к стене 400х2000 мм	1	–	0,64 $м^2$
9	Шуруп по бетону с уплотнительным кольцом	ТI–6,3х100	8		

А–А

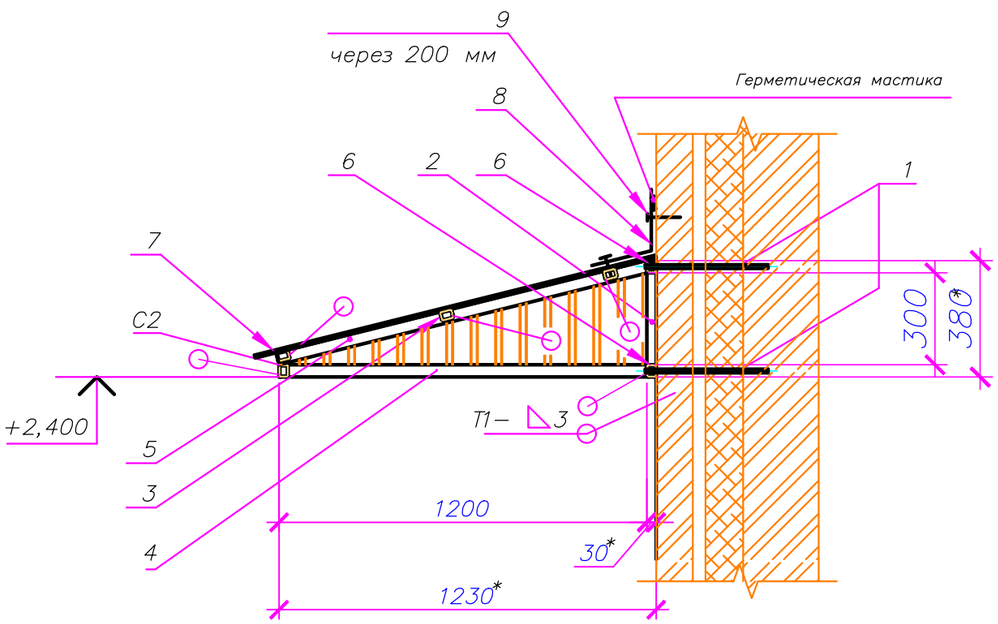

1. * Размеры для справок.
2. Сварные швы по ГОСТ 5264–80.
3. Покрытие: грунтовка ГФ–021 ГОСТ 25129–82, эмаль ПФ–115 ГОСТ 6465–76 черная.
4. Профлист поз. 8 крепить к каркасу с помощью саморезов
5. Спецификация дана на один козырек.

Изм.	Кол.уч.	Лист	N док.	Подп.	Дата	П–00–24–40–АС			
						"Разработка ПСД на строительство музыкальной школы в п.Тущекудык, Исатайского района, Атырауского области"			
Разработал		Бендин				Музыкальная школа	СТАДИЯ	ЛИСТ	ЛИСТОВ
Проверил							РП	29	
ГИП		Каиргалиев				Козырек К–2	ТОО"ПроектСтройИнжиниринг" г. УРАЛЬСК ГСЛ N 17009033		

Инв. N подл. | Подпись и дата | Взам. инв. N

Формат А3

Фундаментная Ж.Б. плита под БМК

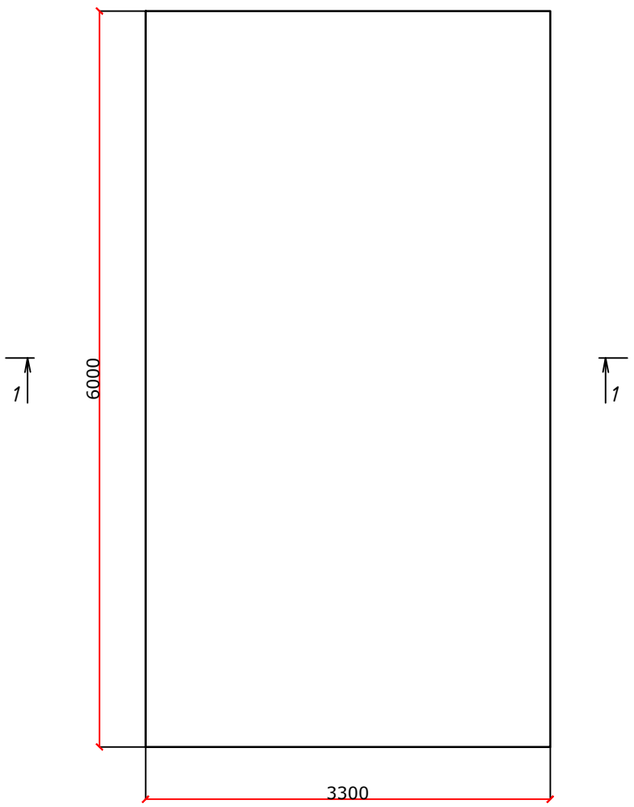

Марка, поз.	Обозначение	Наименование	Кол.	Масса ед. кг.	Приме-чание
		Сетка С-1			
1		Ф14-III ГОСТ 5781-91 L=5860	34	241,08	
2		Ф14-III ГОСТ 5781-91 L=3160	60	229,41	
		Бетон кл. В15	7,92		
		Бетонная подготовка В3,5	2,17		

Разрез 1-1

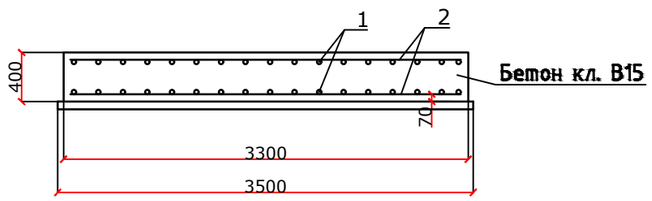

Привязан: П-00-23-01-АС

Выполнил	Ерболат	
Проверил	Каиргалиев	

ТОО"ПроектСтройИнжиниринг"

Изм.	Кол. уч.	Лист	№ док.	Подп.	Дата
Разраб.		Шевлякова И.В.			03.23
ГИП		Каиргалиев А.А.			03.23
Н. контр.					
Проверил		Каиргалиев А.А.			03.23

П-00-22-29-АС

Разработка проектно-сметной документации на строительство музыкальной школы в поселке Тущекудук, Исатайского р-на, Атырауской области

Блочно-модульная котельная

Стадия	Лист	Листов
Р. П.	30	

Фундаментная Ж.Б. плита под БМК
М 1:50

ТОО "Проект Строй Инжиниринг"

Взам. инв. №

Подпись и дата

Инв. № подл.

Копировал:

Формат А3