Республика Казахстан
Западно-Казахстанская область
Проектировщик: ТОО "ПроектСтройИнжиниринг"
Государственная лицензия - 18020995
Заказ: 00-22-03

РАБОЧИЙ ПРОЕКТ

Разработка проектно-сметной документации на строительство музыкальной школы в поселке Тущекудук, Исатайского р-на, Атырауской области

Том 1
Альбом: ГП - Генеральный план.

ДИРЕКТОР: **САПУАНОВ Ж.Т.**
ГЛАВНЫЙ АРХИТЕКТОР ПРОЕКТА: **КАИРГАЛИЕВ А.А.**

Уральск 2024г.

Ведомость рабочих чертежей марки ГП

Лист	Наименование	Примечание
1	Общие данные (начало)	
2	Общие данные (окончание)	
3	Ситуационный план	
4	Сводный план инженерных сетей М 1:500	
5	Разбивочный план М 1:500	
6	План организации рельефа	
7	План земляных масс	
8	План покрытий	
9	Конструкция проездов, тротуаров и площадок	
10	План озеленения	
11	План малых форм архитектуры	
12	План ограждения территории	
13	Секция СО-1, Спецификация	
14	Секция СО-2, Секция СО-3, Спецификация	
15	Секция СВ-1, Спецификация	
16	Секция СК-1, Спецификация	

Ведомость ссылочных и прилагаемых документов

Обозначение	Наименование	Примечание
Ссылочные документы		
Приказ Министра внутр.дел РК от 23 июня 2017 №439	Технический регламент "Общие требования к пожарной безопасности"	
СН РК 2.02-01-2023	Пожарная безопасность зданий и сооружений	
ГОСТ 21.508-93	Правила выполнения рабочей документации генеральных планов предприятий, сооружений	
	и жилищно-гражданиский объектов	
ГОСТ 32953-2014	Дороги автомобильные общего пользования. Разметка дорожная. Технические требования.	
СП РК 3.03-101-2013	Проектирование зданий и сооружений с учетом доступности для маломобильных групп населения	

Ведомость ссылочных и прилагаемых документов

Обозначение	Наименование	Примечание
Ссылочные документы		
СП РК 3.01-101-2013	Градостроительство Планировка и застройка городских и сельских населенных пунктов	
СН РК 3.01-01-2013	Градостроительство Планировка и застройка городских и сельских населенных пунктов	
СП РК 3.01-05-2013	Благоустройство территорий населенных пунктов	
СН РК 3.01-105-2013	Благоустройство территорий населенных пунктов	

Баланс территории проектируемого участка

Наименование территории	Ед.изм.	Кол-во	% к общей площади
Площадь участка	ГА	4104,14	100%
Площадь застройки,	$М^2$	486,74	11,85
Площадь отмостки	$М^2$	98,13	2,39
Площадь проездов, тротуаров и площадок	$М^2$	2219,21	54,07
Площадь озеленения	$М^2$	1280,76	31,21

Настоящий проект соответствует требованиям нормативных, экологических, санитарно-гигиенических, противопожарных документов и других норм, действующих на территории республики казахстан и обеспечивает безопасность продукции для жизни, здоровья людей, имущества, охрану окружающей среды.

Главный инженер проекта Каргалиев А.А.

Согласовано: Семерня, Ибраев, Кудратов; АС, ВК; ОВ

Взам. инв. N | Подпись и дата | Инв.N подл.

Изм.	Кол.уч.	Лист	№док.	Подпись	Дата
РАЗРАБ.		Шевлякова			
ПРОВЕРИЛ		Ипатов			
Н.КОНТР.		Ибраев			
ГАП		Каргалиев			

П-00-22-03-ГП

Разработка проектно-сметной документации на строительство музыкальной школы в поселке Тущекудук, Исатайского р-на, Атырауской области

Застройка и благоустройство участка

Стадия	Лист	Листов
РП	1	16

Общие данные (начало)

ТОО "ПроектСтройИнжиниринг"

Формат А3

Общие данные

Генеральный план разработан на основе плана геодезической съемки М 1:500, выполненной ТОО "Орал-топография" в 2024году.

Характеристика инженерно-геологических условий площадки принята по материалам изысканий, произведенным в 2021 году ТОО "Комплексный испытательный центр". Система высот - Балтийская. Система координат Местная ()Городская).

Генеральный план участка детского сада разработан в соответствии с требованиями государственных нормативов, санитарных правил и задания на проектирование, выданного заказчиком.

При разработке генерального плана участка использована топографическая съемка в масштабе 1:500, выполненная ТОО "Орал-топография" в 2024году. Характеристика инженерно-геологических условий площадки принята по материалам изысканий, произведенным в 2021 году ТОО "Комплексный испытательный центр". Участок детского сада расположен в Атырауской области, г. Кульсары.

Разбивочный план участка выполнен согласно гос. акта.

Кадастровый номер 04-061-010-1401.

Площадь земельного участка 0,410414га.

Целевое назначение участка: Для строительства музыкальной школы.

Проект предусматривает строительство музыкальной школы в поселке Тущекудук, Исатайского р-на, Атырауской области.

Все здания, сооружения и площадки сообщаются между собой тротуарными дорожками. Все тротуары приняты с покрытием из тротуарной плитки по ГОСТ 17608-2017 и обрамлением бортовыми камнями по ГОСТ 6665-91.

Сбор и хранение мусора производится на специальной площадке для мусоросборников.
Площадка для мусоросборников представляет собой площадку с асфальтобетонным покрытием на которой установлен навес с 2-х сторонним ограждением (Покупное готовое изделие).
Навес рассчитан на 2 контейнера. Площадка удалена от проектируемого здания на 29,5м от фасадной части здания.
Вывоз ТБО осуществляется своевременно. Сроки хранения отходов в контейнерах при температуре 0 оС и ниже - не более трех суток, при плюсовой температуре - не более суток.

Рабочим проектом предусматривается вертикальная планировка территории для размещения проектируемых сооружений и увязки с существующими зданиями и сооружениями.
Поверхностные воды отводятся от здания здания на проезды и через разрывы бортовых камней в карты зеленых насаждений и далее с участка.
Территория проектируемого здания ограждается. Высота ограждения 2,0м. Предусмотрены ворота и калитки. Для заезда обслуживающего автотранспорта на территорию осуществляется со стороны проезжей части с двух сторон, организованы проезды шириной 6,0м.
Проезды имеют твердое асфальтовое покрытие по щебеночному основанию и слою из крупнозернистого песка с обрамлением бортовыми камнями по ГОСТ 6665-91.
Свободная от застройки и твердых покрытий территория озеленяется в виде посадки деревьев, цветников и посева газонной травы.

						П-00-22-03-ГП		
						Разработка проектно-сметной документации на строительство музыкальной школы в поселке Тущекудук, Исатайского р-на, Атырауской области		
Изм.	Кол.уч.	Лист	№док.	Подпись	Дата			
РАЗРАБ.		Шевлякова				Застройка и благоустройство участка	Стадия	Лист	Листов
ПРОВЕРИЛ		Ипатов					РП	2	16
Н.КОНТР.		Ибраев							
ГАП		Каиргалиев				Общие данные (окончание)	ТОО "ПроектСтройИнжиниринг"		

Взам. инв. ?

Подпись и дата

Инв.? подл.

Проектируемый объект

						П-00-22-03-ГП		
						Разработка проектно-сметной документации на строительство музыкальной школы в поселке Тущекудук, Исатайского р-на, Атырауской области		
Изм.	Кол.уч.	Лист	№док.	Подпись	Дата			
РАЗРАБ.		Шевлякова				Застройка и благоустройство участка	Стадия	Лист	Листов
ПРОВЕРИЛ		Ипатов					РП	3	16
Н.КОНТР.		Ибраев							
ГАП		Каиргалиев				Ситуационная схема	ТОО "ПроектСтройИнжиниринг"		

Взам. инв. N

Подпись и дата

Инв.N подл.

Формат А3

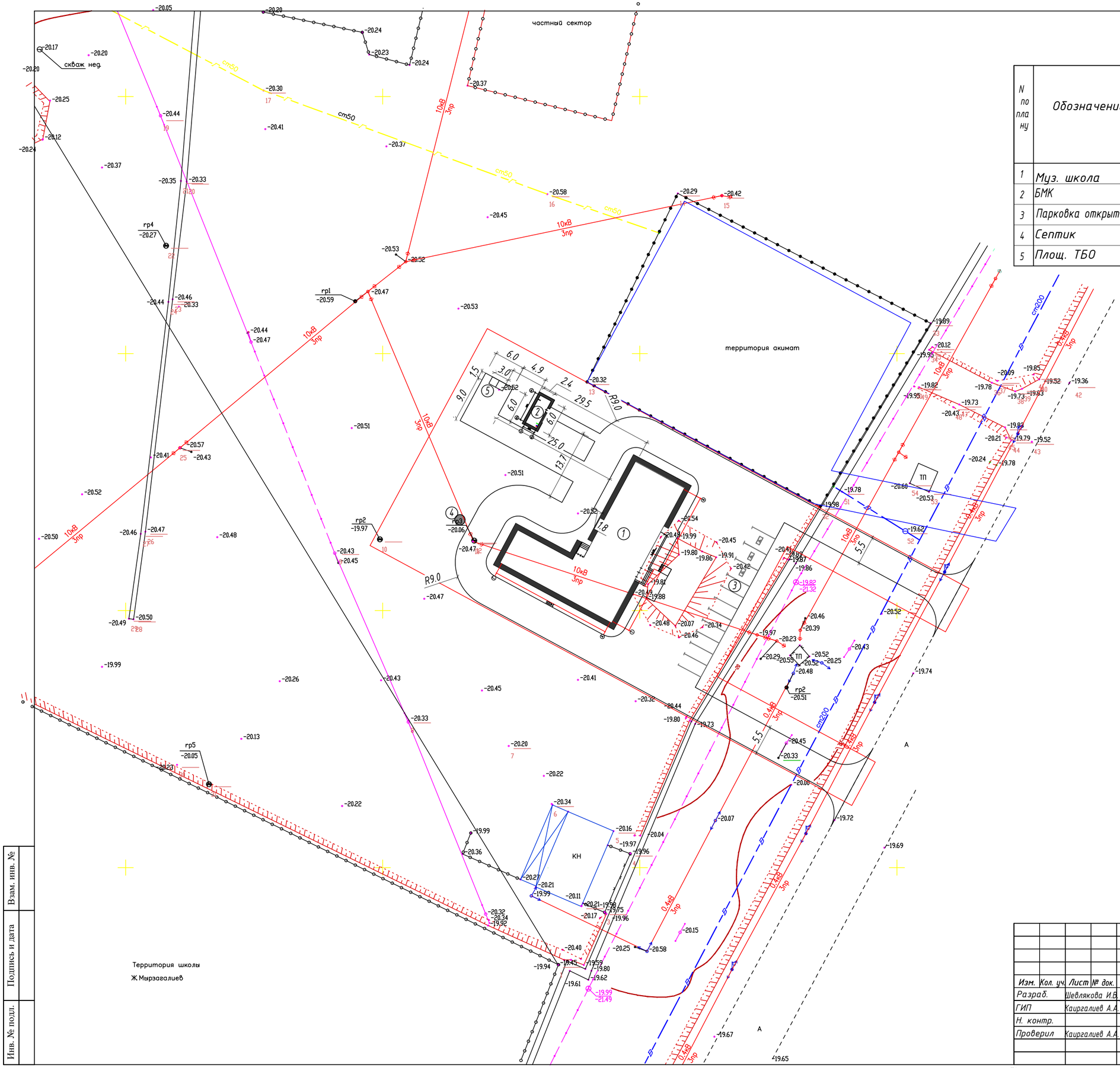

Ведомость жилых и общественных зданий и сооружений

N по плану	Обозначение	Этажность	Количество: Зданий сооружений	Количество: Квартир	Количество: Всего	Площадь, м2: Застройки м2: Здания	Площадь, м2: Застройки м2: Всего	Площадь, м2: Общая м2: Здания	Площадь, м2: Общая м2: Всего	Строительный объем м3: Здания	Строительный объем м3: Всего
1	Муз. школа	1	1	–	1	472,34	472,34	368,56	368,56	3433,91	3433,91
2	БМК	–	1	–	1	14,4	14,4	–	–	–	–
3	Парковка открытая	–	1	–	1	152,5	152,5	–	–	–	–
4	Септик	–	1	–	1	3,14	3,14	–	–	–	–
5	Площ. ТБО	–	1	–	1	4,5	4,5	–	–	–	–

Взам. инв. №

Подпись и дата

Инв. № подл.

Изм.	Кол. уч.	Лист	№ док.	Подп.	Дата	П-00-22-03-ГП			
						Разработка проектно-сметной документации на строительство музыкальной школы в поселке Тущекудук, Исатайского р-на, Атырауской области			
Разраб.		Шевлякова И.В.				Застройка и благоустройство участка	Стадия	Лист	Листов
ГИП		Каиргалиев А.А.					Р. П.	4	16
Н. контр.									
Проверил		Каиргалиев А.А.				Сводный план инженерных сетей М1:500	ТОО "ПроектСтройИнжиниринг"		

Копировал:

Формат А3

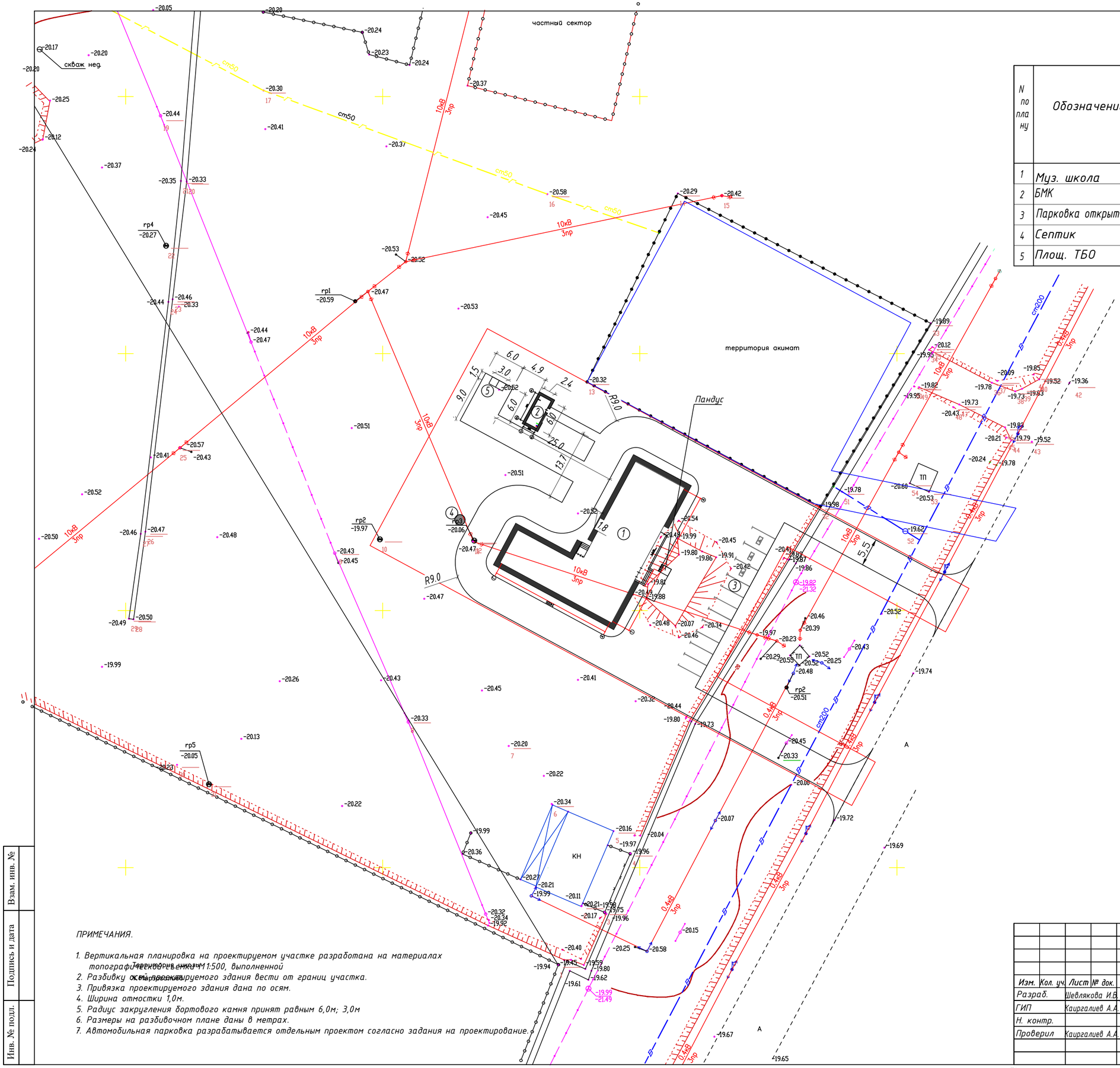

Ведомость жилых и общественных зданий и сооружений

N по плану	Обозначение	Этажность	Количество: Зданий сооружений	Количество: Квартир	Количество: Всего	Площадь, м2: Застройки м2: Здания	Площадь, м2: Застройки м2: Всего	Площадь, м2: Общая м2: Здания	Площадь, м2: Общая м2: Всего	Строительный объем м3: Здания	Строительный объем м3: Всего
1	Муз. школа	1	1	–	1	472,34	472,34	368,56	368,56	3433,91	3433,91
2	БМК	–	1	–	1	14,4	14,4	–	–	–	–
3	Парковка открытая	–	1	–	1	152,5	152,5	–	–	–	–
4	Септик	–	1	–	1	3,14	3,14	–	–	–	–
5	Площ. ТБО	–	1	–	1	4,5	4,5	–	–	–	–

Показатели участка

Наименование	м2	%
Площадь участка в том числе:	4104,14	100
1. Площадь застройки	486,74	11,85
2. Площадь покрытия в том числе: – асфальтобетонное покрытие проездов – покрытие брусчаткой	2219,21 1987,28 231,93	54,07
3. Площадь бордюров, отмостки	98,13	2,39
4. Площадь озеленения в том числе: – газон – древья	1280,76 1280,76 38	31,21

ПРИМЕЧАНИЯ.

1. Вертикальная планировка на проектируемом участке разработана на материалах топографической съемки М1:500, выполненной Территориальным институтом "Казгипроводхоз".
2. Разбивку осей зданий проектируемого здания вести от границ участка.
3. Привязка проектируемого здания дана по осям.
4. Ширина отмостки 1,0м.
5. Радиус закругления бортового камня принят равным 6,0м; 3,0м
6. Размеры на разбивочном плане даны в метрах.
7. Автомобильная парковка разрабатывается отдельным проектом согласно задания на проектирование.

Изм.	Кол. уч.	Лист	№ док.	Подп.	Дата
Разраб.		Шевлякова И.В.			
ГИП		Каиргалиев А.А.			
Н. контр.					
Проверил		Каиргалиев А.А.			

П-00-22-03-ГП

Разработка проектно-сметной документации на строительство музыкальной школы в поселке Тущекудук, Исатайского р-на, Атырауской области

Застройка и благоустройство участка

Стадия	Лист	Листов
Р. П.	5	16

Разбивочный план М1:500

ТОО "ПроектСтройИнжиниринг"

Взам. инв. №

Подпись и дата

Инв. № подл.

Копировал:

Формат А3

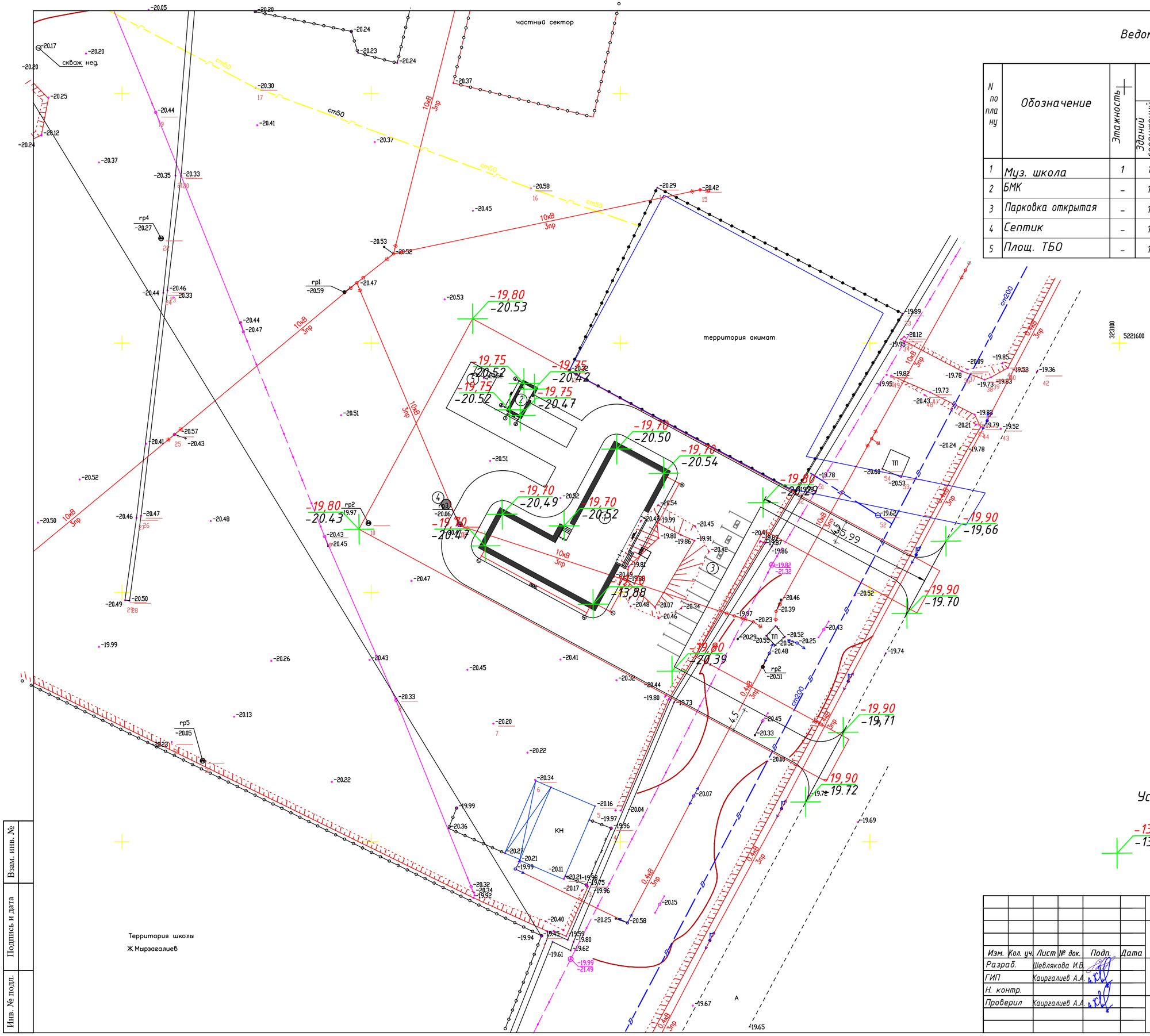

Ведомость жилых и общественных зданий и сооружений

N по плану	Обозначение	Этажность	Количество: Зданий сооружений	Количество: Квартир	Количество: Всего	Площадь, м2: Застройки м2: Здания	Площадь, м2: Застройки м2: Всего	Площадь, м2: Общая м2: Здания	Площадь, м2: Общая м2: Всего	Строительный объем м3: Здания	Строительный объем м3: Всего
1	Муз. школа	1	1	–	1	472,34	472,34	368,56	368,56	3433,91	3433,91
2	БМК	–	1	–	1	14,4	14,4	–	–	–	–
3	Парковка открытая	–	1	–	1	152,5	152,5	–	–	–	–
4	Септик	–	1	–	1	3,14	3,14	–	–	–	–
5	Площ. ТБО	–	1	–	1	4,5	4,5	–	–	–	–

Условные обозначения:

-13,89 -Проектная отметка планировки
-13,88 -Фактическая отметка рельефа местности

Изм.	Кол. уч.	Лист	№ док.	Подп.	Дата	П-00-22-03-ГП		
						Разработка проектно-сметной документации на строительство музыкальной школы в поселке Тущекудук, Исатайского р-на, Атырауской области		
Разраб.		Шевлякова И.В.				Застройка и благоустройство участка	Стадия	Лист	Листов
ГИП		Каиргалиев А.А.					Р. П.	6	16
Н. контр.									
Проверил		Каиргалиев А.А.				План организации рельефа М1:500	ТОО "ПроектСтройИнжиниринг"		

Взам. инв. №
Подпись и дата
Инв. № подл.

Копировал:
Формат А3

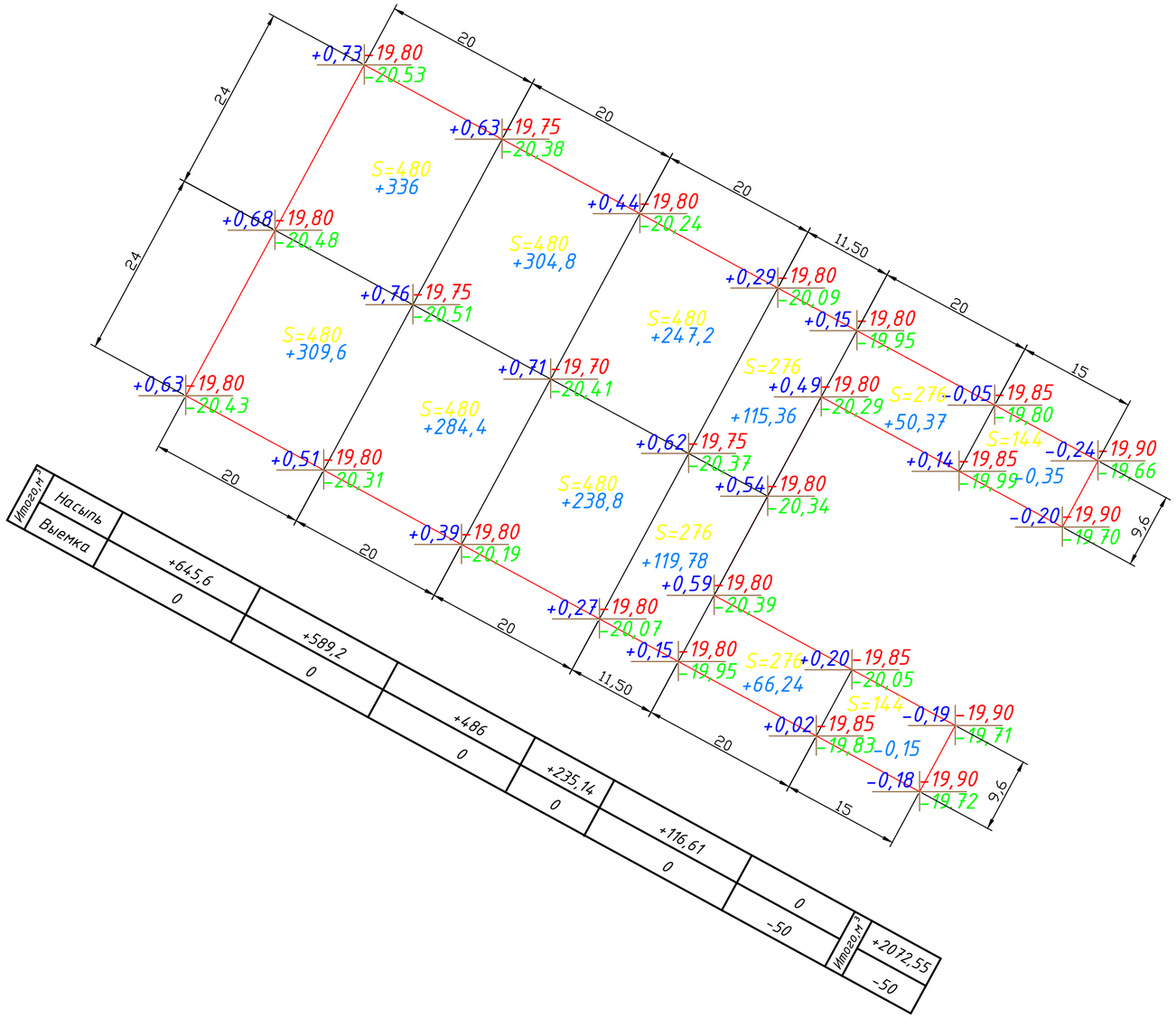

Итого,м³						
Насыпь	+645,6	+589,2	+486	+235,14	+116,61	0
Выемка	0	0	0	0	0	-50

Итого,м³	
Насыпь	+2072,55
Выемка	-50

Условные обозначения:

19,85 — *проектная отметка*
19,85 — *натурная отметка рельефа*

ВЕДОМОСТЬ ОБЪЕМОВ ЗЕМЛЯНЫХ МАСС

Наименование грунта	Количество, м³				Примечания
	Заводская территория		Предзаводская территория		
	Насыпь (+)	Выемка (–)	Насыпь (+)	Выемка (–)	
1. Грунт планировки территории	2072,55	50			
2. Вытесненный грунт,		2185,13			
в т.ч. при устройстве:					
а) подземных частей зданий и сооружений		1528,81			
б) автодорожных покрытий		656,32			
в) ж.д. путей		———			
г) подземных сетей		———			
д) водоотводных сооружений		———			
е) плодородной почвы на участках озеленения		———			
3. Грунт для устройства высоких полов зданий		———			
и обвалований сооружений					
4. Поправка на уплотнение	207				
Всего природного	2279,55	2135,13			
5.Недостаток пригодного грунта	144,42				
6. Грунт, не пригодный для устройства насыпи					
оснований зданий, сооружений и подлежащих					
удалению с территории (торф)					
7. Плодородный грунт, всего, в т.ч.:		———			
а)используемый для озеленения территории	256,152				
б) избыток плодородного грунта		256,152			
(рекультивация земель)					
8. Итого перерабатываемого грунта	2391,28	2391,28			

Изм.	Кол. уч.	Лист	№ док.	Подп.	Дата
Разраб.		Шевлякова И.В.			
ГИП		Каиргалиев А.А.			
Н. контр.					
Проверил		Каиргалиев А.А.			

П-00-22-03-ГП

Разработка проектно-сметной документации на строительство музыкальной школы в поселке Тущекудук, Исатайского р-нг, Атырауской области

Застройка и благоустройство участка

Стадия	Лист	Листов
Р. П.	7	16

План организации рельефа М1:500

ТОО "ПроектСтройИнжиниринг"

Взам. инв. № | Подпись и дата | Инв. № подл.

Копировал: Формат А3

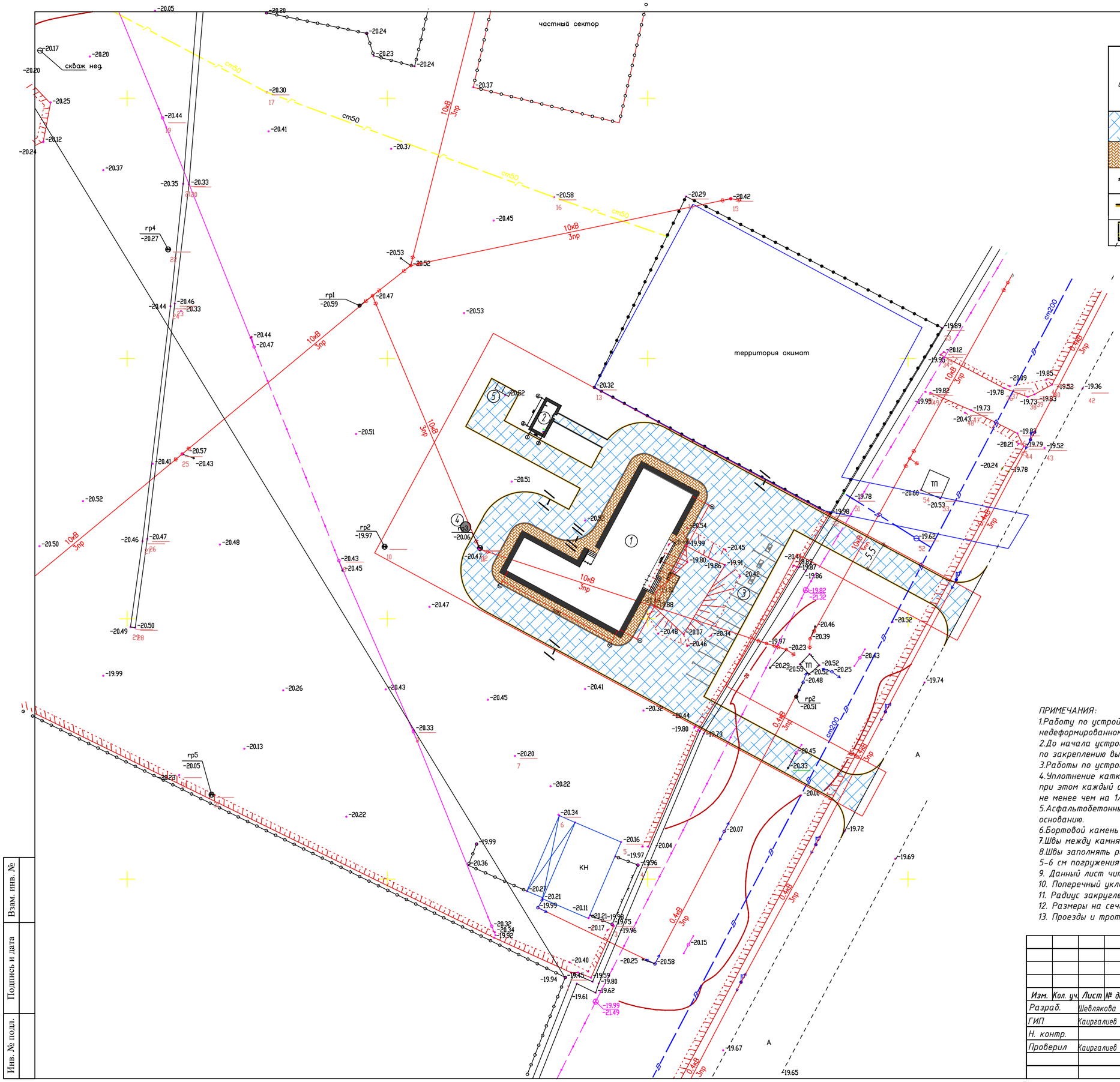

Ведомость проездов, дорожек, площадок.

Условное изображение	Наименование	Площадь покрытия	Бордюр из бортового камня	
		м2	тип	кол-во пог.м.
	Асфальтобетонное покрытие проездов сеч.I-I	1987,28	—	—
	Покрытие из брусчатки дорожек, площадки сечение II - II	231,93	—	—
	Бортовой камень пог.м.	—	Бр 300.30.15	152
	Бортовой камень пог.м.	—	БР 100.20.8	865
	Тактильная плитка (предупреждающая)	3		0,9

ПРИМЕЧАНИЯ:

1.Работу по устройству дорожных слоев одежды производить только на готовом не переувлажненном, недеформированном и непромерзшем земляном полотне.
2.До начала устройства каждого слоя основания и покрытия следует производить разбивочные работы по закреплению высотных отметок слоев.
3.Работы по устройству слоев дорожной одежды производить до наступления отрицательных температур.
4.Уплотнение катками земляного основания, оснований и покрытий осуществляется от краев к середине, при этом каждый след от предыдущего прохода катка должен перекрываться при последующем проходе не менее чем на 1/3.
5.Асфальтобетонные покрытия укладывать только в сухую погоду по очищенному от грязи и сухому основанию.
6.Бортовой камень должен повторять проектный профиль покрытия.
7.Швы между камнями должны быть не более 10 мм.
8.Швы заполнять раствором на портландцементе марки не ниже М400 с подвижностью, соответствующей 5-6 см погружения стандартного конуса.
9. Данный лист читать совместно с листом 6-7, 10.
10. Поперечный уклон проезжей части дороги и тротуаров - 20‰.
11. Радиус закругления бортового камня по проездам - 5.0 метров.
12. Размеры на сечениях даны в сантиметрах.
13. Проезды и тротуары односкатного профиля с поперечным уклоном от здания.

						П-00-22-03-ГП
						Разработка проектно-сметной документации на строительство музыкальной школы в поселке Тущекудук, Исатайского р-на, Атырауской области
Изм.	Кол. уч.	Лист	№ док.	Подп.	Дата	
Разраб.		Шевлякова И.В				Застройка и благоустройство участка
ГИП		Каиргалиев А.А				Стадия: Р. П. / Лист: 8 / Листов: 16
Н. контр.						
Проверил		Каиргалиев А.А				План организации рельефа М1:500
						ТОО "ПроектСтройИнжиниринг"

Взам. инв. №

Подпись и дата

Инв. № подл.

Копировал:

Формат А3

сечение I - I

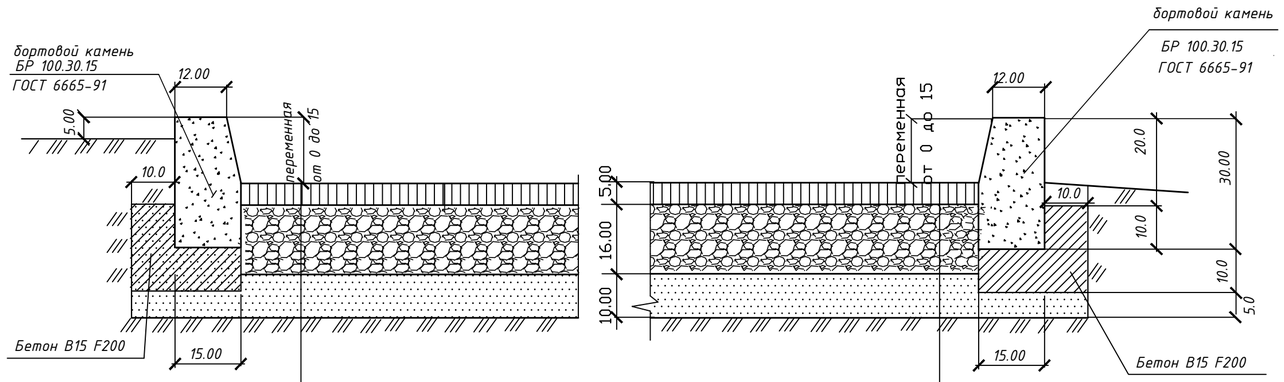

горячая среднезернистая асфальтобетонная смесь (ГОСТ 9128-2013) тип Б марки II СТ РК 1225	- 5.0 см
розлив вязкого битума БНД 90/130 ГОСТ 22245-90 норма расхода 0,5 т на 1000м2	
щебень R=600 кг/см2 ГОСТ 8267-93*	- 16.0 см
песок крупнозернистый ГОСТ 8736-2014	- 10 см
уплотненный грунт основания (к= 0,98)	

сечение II - II

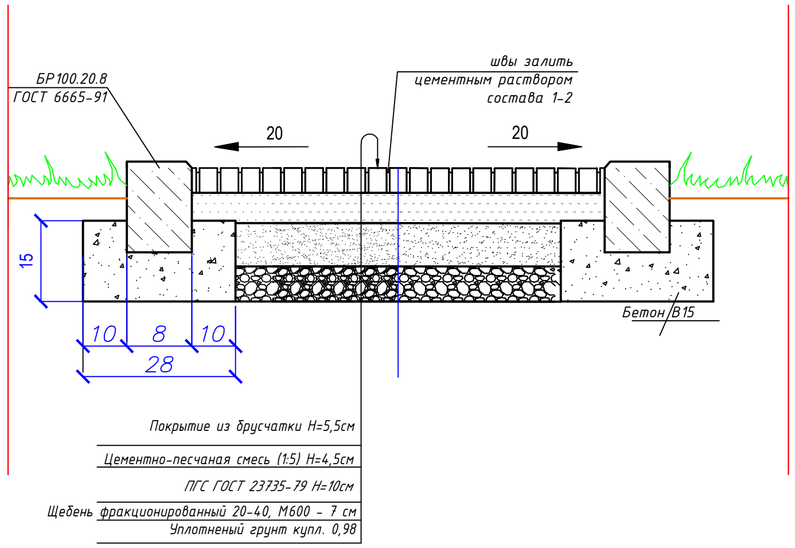

План

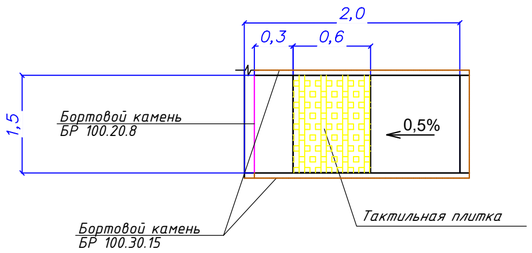

Пандус для МГН

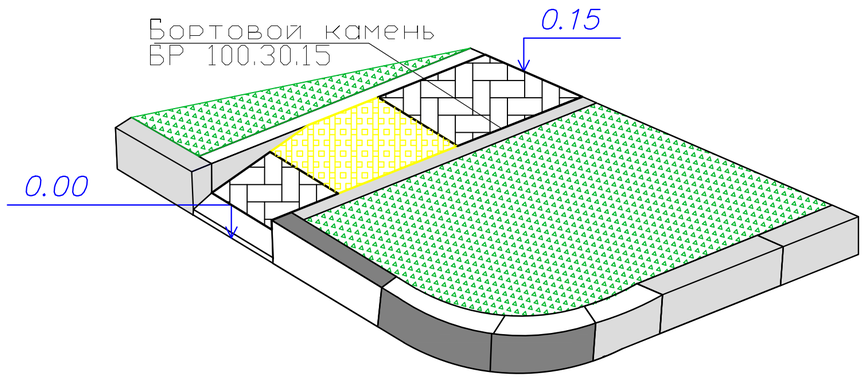

Рекомендации по уплотнению насыпных грунтов.

При отсыпке используются местные неагрессивные грунты (суглинки, глины) оптимальной влажности 17 - 19%. Уплотнение грунтов предусматривается катками на пневматическом ходу и кулачковыми катками: площадку разбить в плане на участки (карты), на которых поочередно производить послойную отсыпку грунта, разравнивание, увлажнение и уплотнение грунта.
Перед отсыпкой последующего слоя, поверхность ранее укатанного грунта должна рыхлиться и увлажняться.
Уплотнение грунта производится слоями 0.20 - 0.25 м (в рыхлом состоянии) агрегатом в составе двух кулачковых катков Д-130Б в сцепке с трактором С-100 или одного катка Д-200 с трактором Т-140 или катками на пневматическом ходу Д-263 с перекрытием полос укатки на 0.15-0.25 м.
Плотность грунта в насыпи должна составлять 1.65 т/м^3 сухого грунта.
При производстве работ по устройству насыпей и обратных засыпок выполнять требования СНиП3.02.01-87 "Земляные сооружения, основания и фундаменты".

Изм.	Кол. уч.	Лист	№ док.	Подп.	Дата	П-00-22-03-ГП		
						Разработка проектно-сметной документации на строительство музыкальной школы в поселке Тущекудук, Исатайского р-на, Атырауской области		
Разраб.		Шевлякова И.В.				Застройка и благоустройство участка	Стадия	Лист	Листов
ГИП		Каиргалиев А.А.					Р. П.	9	16
Н. контр.									
Проверил		Каиргалиев А.А.				Сечения I-I. II-II. III-III	ТОО "ПроектСтройИнжиниринг"		

Взам. инв. №

Подпись и дата

Инв. № подл.

Копировал:

Формат А2

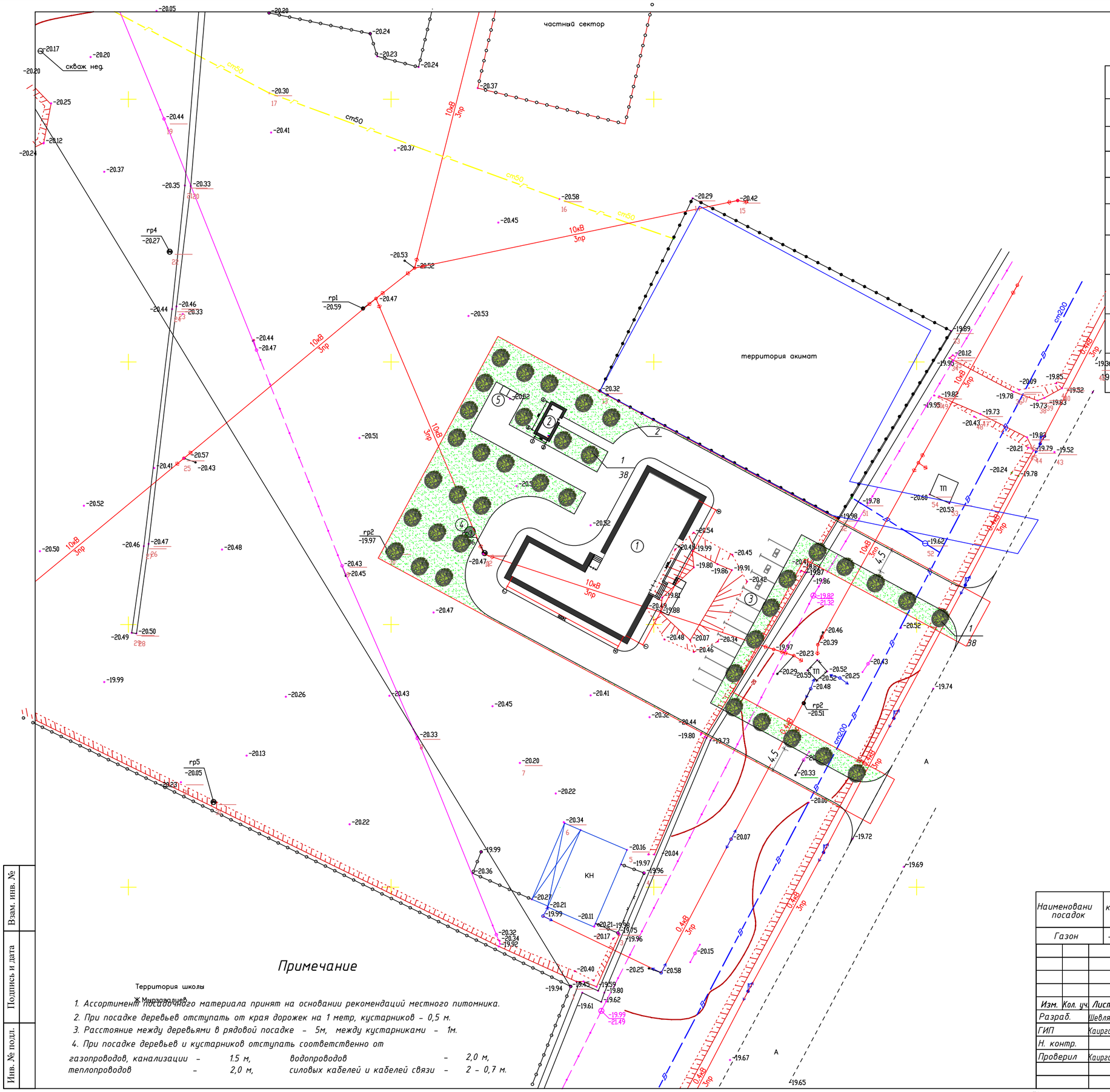

Ведомость элементов озеленения

N п.п.	Наименование породы и вида насаждения		Кол-во по участ.	Возр. лет	Примечание
	Деревья				
1	Клен ясенелистный	шт	38	5	саженцы с комом 0,4 Х 0,5 м
	Цветники, газон				
2	Газон (житняк широколосый) кг/га		3,84 / 0,128	–	30 кг на 1 га

Условные обозначения

Обозначение	Наименование
	Рядовая посадка деревьев
1 / 38	Номер присвоенный породе Количество штук в группе
	Газон / цветы однолетники

Примечание

Территория школы

Ж Мирзоалиев

1. Ассортимент посадочного материала принят на основании рекомендаций местного питомника.
2. При посадке деревьев отступать от края дорожек на 1 метр, кустарников – 0,5 м.
3. Расстояние между деревьями в рядовой посадке – 5м, между кустарниками – 1м.
4. При посадке деревьев и кустарников отступать соответственно от

газопроводов, канализации – 1.5 м, водопроводов – 2,0 м,
теплопроводов – 2,0 м, силовых кабелей и кабелей связи – 2 – 0,7 м.

Ведомость посадочных ям

Наименовани посадок	V кома м	Ед. изм	Размер Посадочных ям, м	Объемы ямы,м	Площадь ямы, м	Расход растительной земли при замене 100%	Кол-во саженцев шт.	Всего
Газон	——	M^2				0,2	1280,76	256,152

Изм.	Кол. уч.	Лист	№ док.	Подп.	Дата
Разраб.		Шевлякова И.В			
ГИП		Каиргалиев А.А			
Н. контр.					
Проверил		Каиргалиев А.А			

П-00-22-03-ГП

Разработка проектно-сметной документации на строительство музыкальной школы в поселке Тущекудук, Исатайского р-на, Атырауской области

Застройка и благоустройство участка

Стадия	Лист	Листов
Р. П.	10	16

План организации рельефа М1:500

ТОО "ПроектСтройИнжиниринг"

Взам. инв. №

Подпись и дата

Инв. № подл.

Копировал:

Формат А3

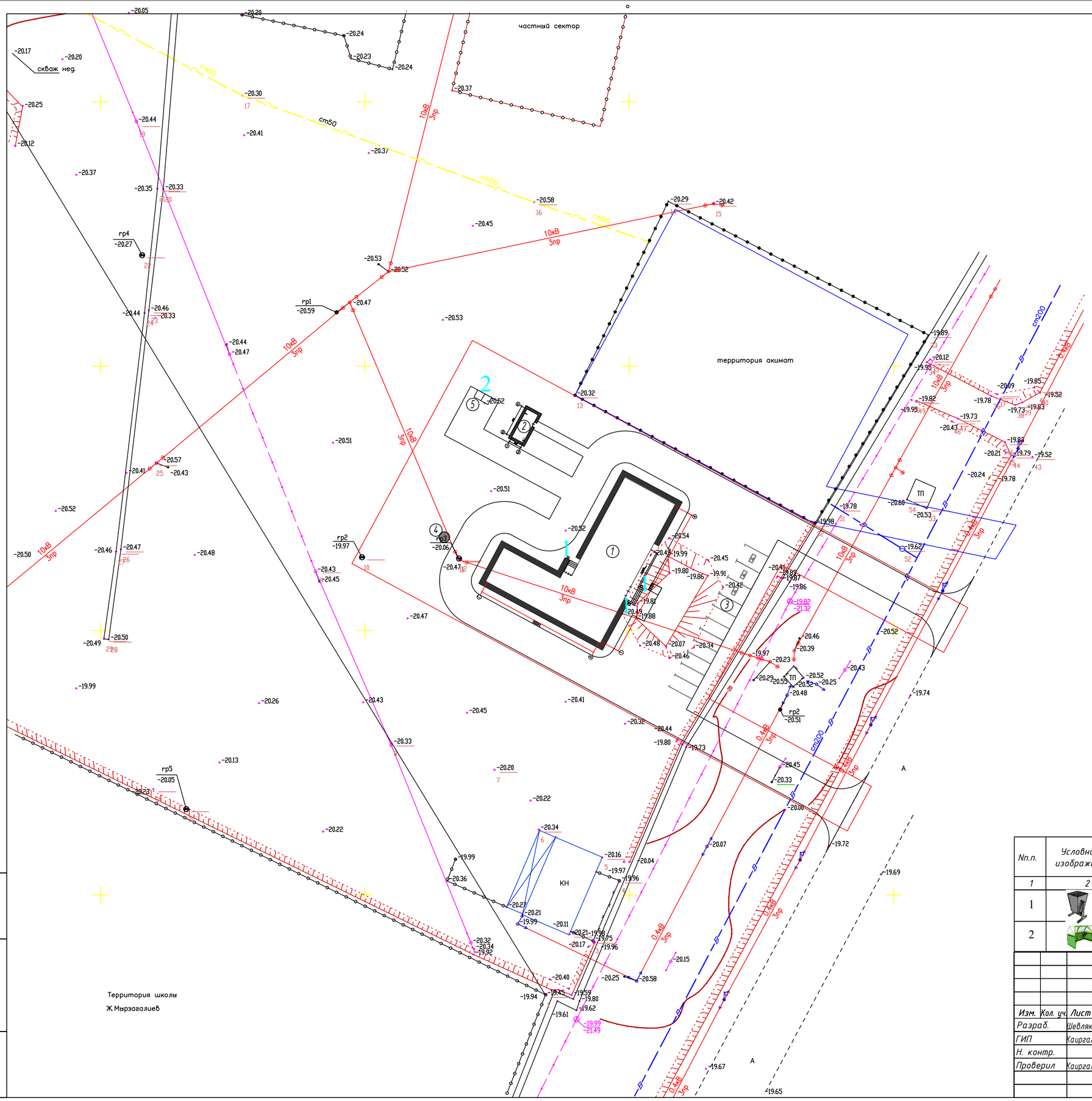

Ведомость малых форм архитектуры (начало)

Nп.п.	Условное изображение	Наименование	Кол-во шт. на 1	Кол-во шт. всего	Примечание
1	2	3	4		5
1		Урна на треноге (0,50 м х0,34 м х 0,51м)	4	4	8601-0302-0201
2		Навес для двух мусорных контейнеров	1	1	8601-0307-0101

Изм.	Кол. уч.	Лист	№ док.	Подп.	Дата
Разраб.		Шевлякова И.В.			
ГИП		Каиргалиев А.А.			
Н. контр.					
Проверил		Каиргалиев А.А.			

П-00-22-03-ГП

Разработка проектно-сметной документации на строительство музыкальной школы в поселке Тущекудук, Исатайского р-на, Атырауской области

Застройка и благоустройство участка

Стадия	Лист	Листов
Р. П.	11	16

План организации рельефа М1:500

ТОО "ПроектСтройИнжиниринг"

Взам. инв. №

Подпись и дата

Инв. № подл.

Копировал:

Формат А3

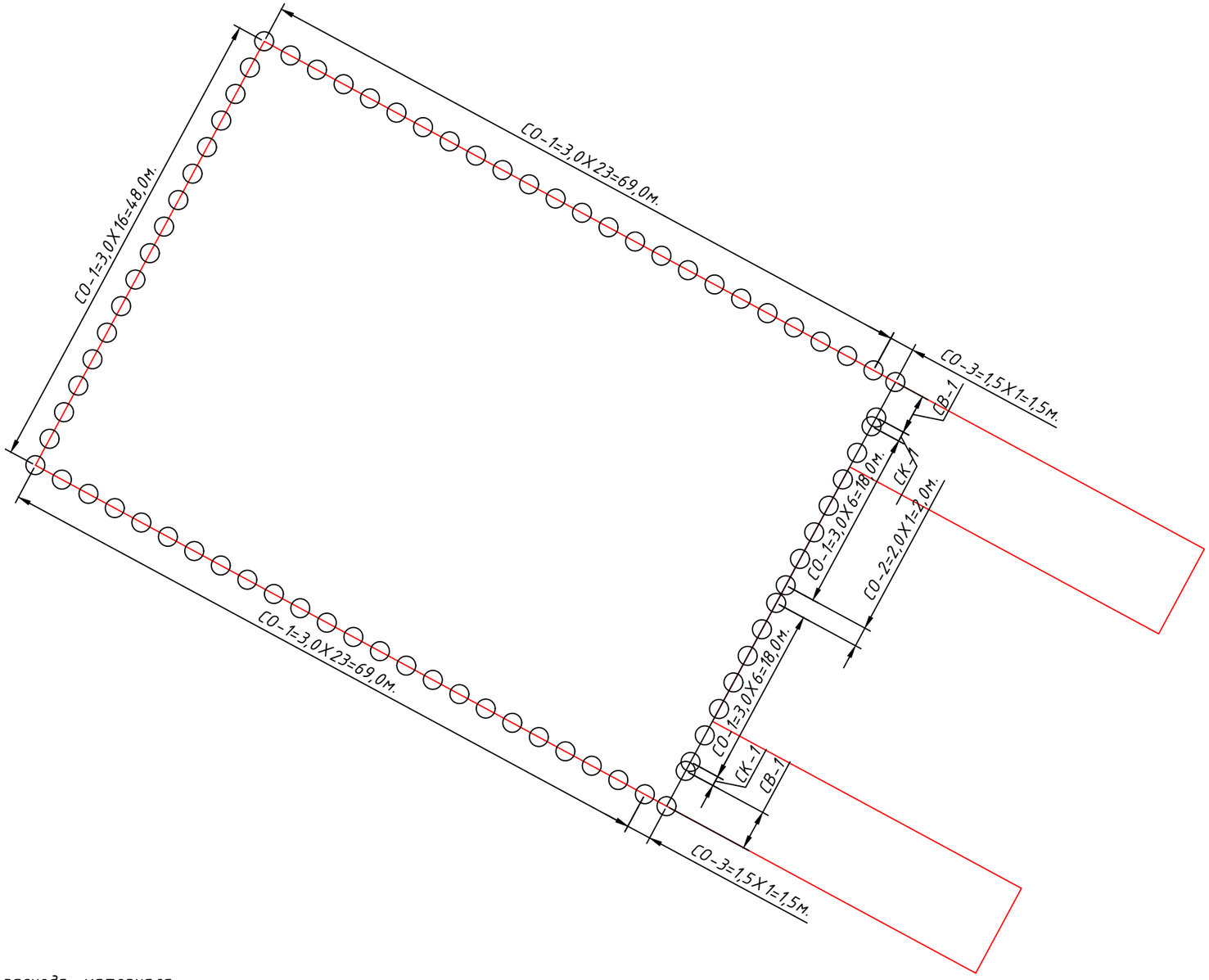

Спецификация элементов и расхода материала к схемам, расположенным на данном листе

Обозначение	Наименование	Кол.	Масса ед.кг.	Примечание
	Металлическое ограждение			
	ПанельСО-1	74		
	Панель СО-2	1		
	Панель СО-3	2		
	Стойка СТ-1	75		
	Стойка СТ-2	6		
	Калитка СК-1	2		
	Ворота СВ-1	2		
	Бетон клВ 15			3,65

Взам. инв. N

Подпись и дата

Инв.N подл.

Изм.	Кол.уч.	Лист	№док.	Подпись	Дата
РАЗРАБ.		Шевлякова			
ПРОВЕРИЛ		Ипатов			
Н.КОНТР.		Ибраев			
ГАП		Каиргалиев			

П-00-22-03-ГП

Разработка проектно-сметной документации на строительство музыкальной школы в поселке Тущекудук, Исатайского р-на, Атырауской области

Застройка и благоустройство участка

Стадия	Лист	Листов
РП	12	16

План инженерных сетей М1:1000

ТОО "ПроектСтройИнжиниринг"

Формат А3

Стойка СТ–1

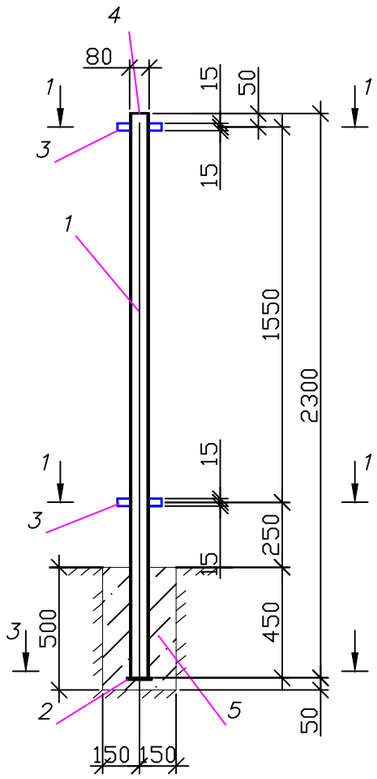

1–1
М 1:50

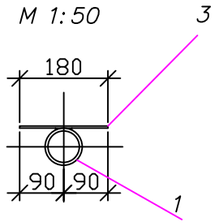

2–2
М 1:50

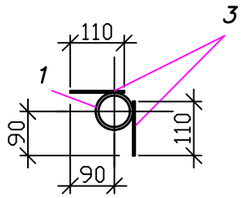

Фрагмент примыкания СО–1 к СТ–1. Вид сверху в разрезе

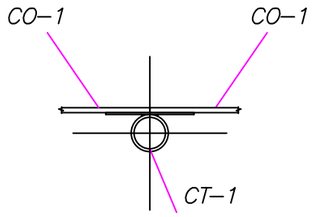

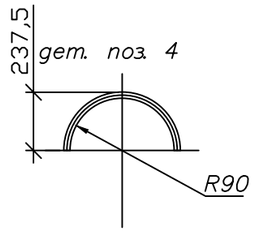

Секция ограждения СО–1

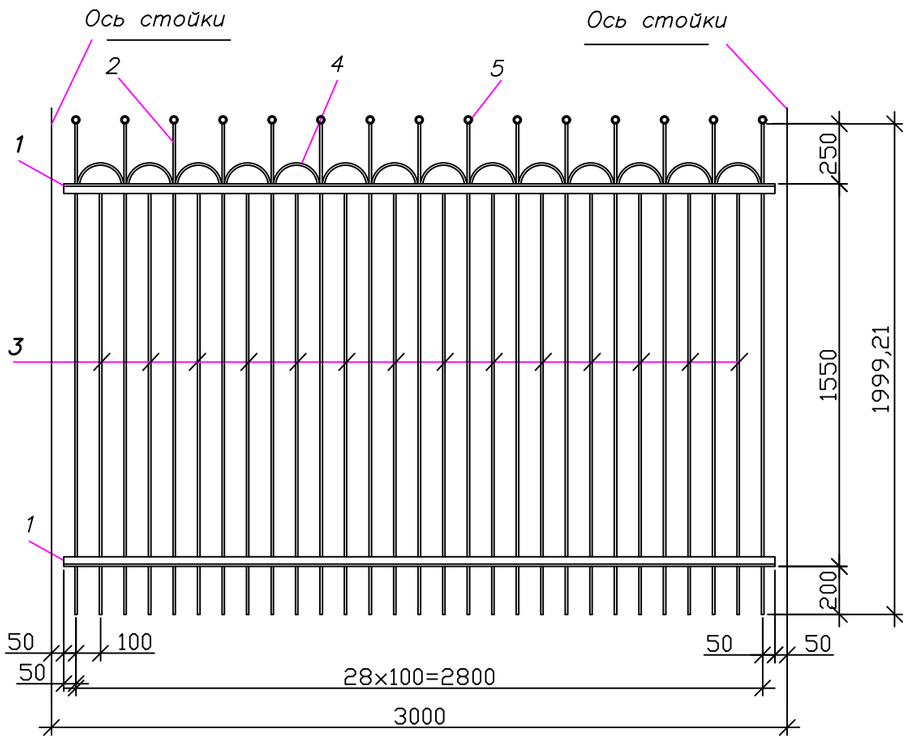

Спецификация материалов

Поз.	Обозначение	Наименование	Кол	Масса ед. Кг	Приме–чание
Стойка рядовая СТ–1 – кол. 77 шт.					
1	ГОСТ 10704*–91	Труба 76х5х2300 / ГОСТ10704–91	1	20,14	20,14
2	ГОСТ 19903*–74	Лист –3х100. L=100мм	1	0,24	0,24
3	ГОСТ 19903*–74	Лист –4х30. L=180мм	2	0,17	0,34
4	ГОСТ 19903–74	Заглушка ЛИСТ–2х80,L=80мм	1	0,1	0,1
Секция ограждения СО – 1 кол. 74шт.					
1	ГОСТ 8509–93	∟ 32х4 L=2900мм.	2	6,38	12,76
2	ГОСТ 5781–82	ø10АI L=2000мм.	15	1,23	18,45
3	ГОСТ 5781–82	ø10АI L=1755мм.	14	1,08	15,12
4	ГОСТ 5781–82	ø10АI L=280мм.	14	0,17	2,38
5	ГОСТ 3262–75	Труба 15х2,8х10 ГОСТ / 3262–75	15	0,012	0,18
		В–Ст 3 сп ГОСТ10705–80			

1. Антикоррозионную защиту конструкций произв. в соответствии с требованиями СНиП 2.01–19–2004 " Защита строительных конструкций от коррозии."
Поверхность конструкций очистить от окалины, ржавчины и окрасить эмалью ПФ 1889– за 2 раза
2. * – Размер для справок

Изм.	Кол.уч.	Лист	№док.	Подпись	Дата
РАЗРАБ.		Шевлякова			
ПРОВЕРИЛ		Ипатов			
Н.КОНТР.		Ибраев			
ГАП		Каиргалиев			

П–00–22–03–ГП

Разработка проектно-сметной документации на строительство музыкальной школы в поселке Тущекудук, Исатайского р-на, Атырауской области

Застройка и благоустройство участка

Стадия	Лист	Листов
РП	13	16

Секция ограждения СО-1

ТОО "ПроектСтройИнжиниринг"

Взам. инв. N

Подпись и дата

Инв.N подл.

Формат А3

Секция калитки К–1 в сборе

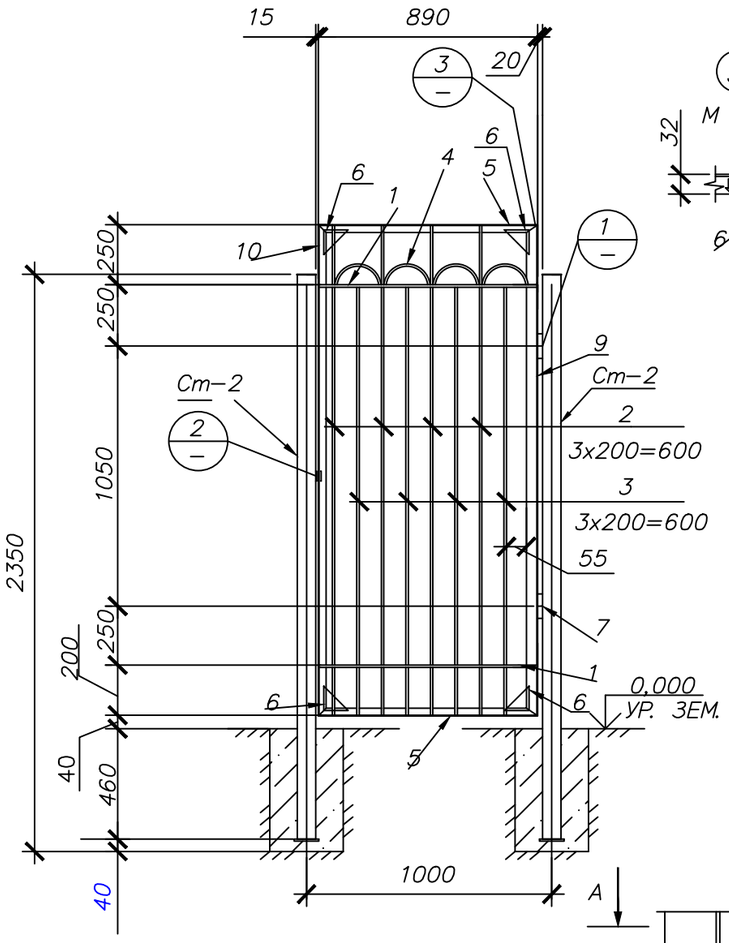

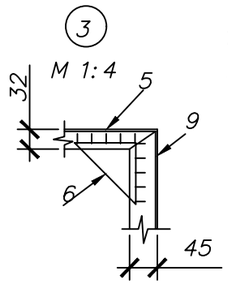

СТ–2

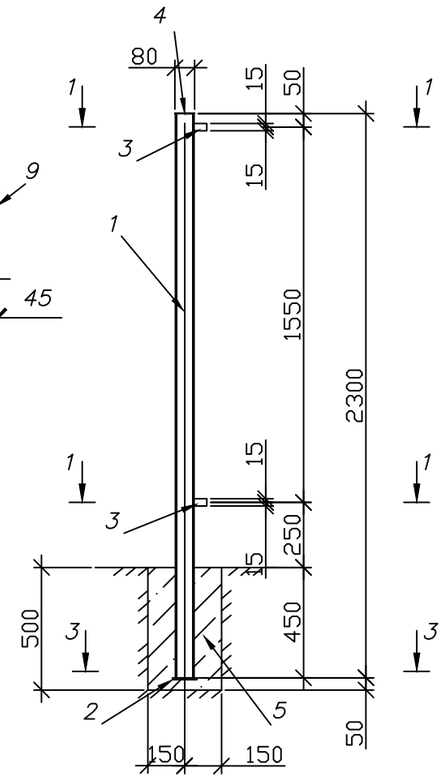

3–3

М 1:4

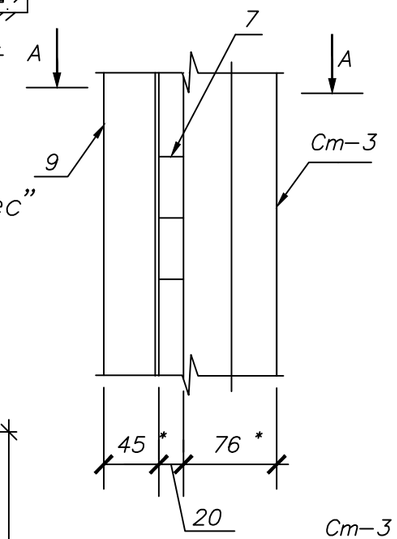

М 1:50

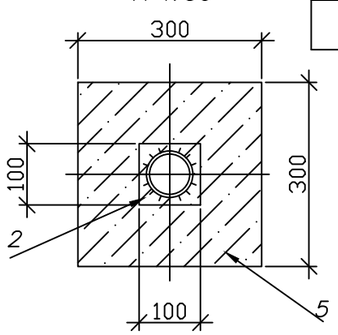

Деталь "навес"

Поз. 7

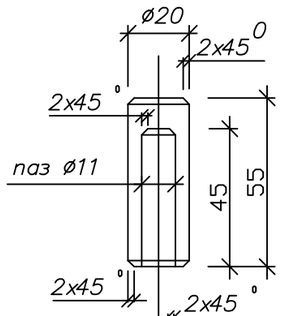

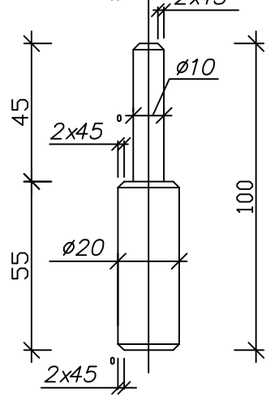

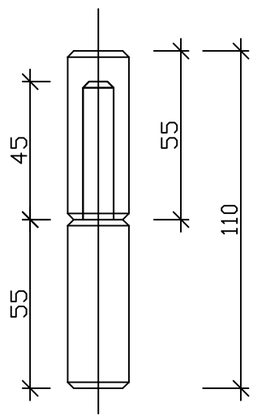

Б–Б

М 1:4

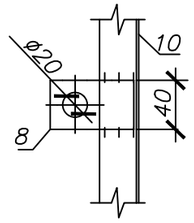

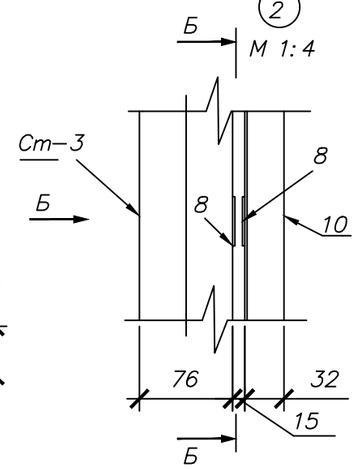

А–А

М 1:4

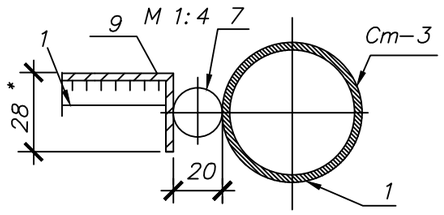

1–1

М 1:50

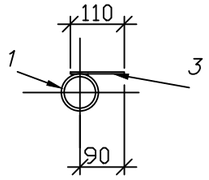

дет. поз. 4

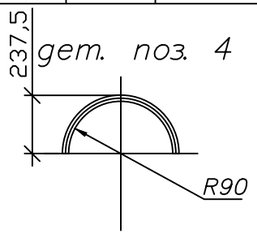

Спецификация материалов

Поз.	Обозначение	Наименование	Кол	Масса ед. кг	Прим.
		Секция калитки К–1 (2 шт)			
1	ГОСТ 5781–82	ø10АI L=890мм.	2	0,55	1,1
2	ГОСТ 5781–82	ø10АI L=2000мм.	4	1,23	4,92
3	ГОСТ 5781–82	ø10АI L=1750мм.	4	1,08	4,32
4	ГОСТ 5781–82	ø10АI L=250мм.	4	0,15	0,6
5	ГОСТ 5781–82	Уголок 32х3 l=890мм.	2	1,3	2,6
6	ГОСТ 19903–74*	◺ Лист 100х100х2мм.	4	0,08	0,32
7	ГОСТ 5781–82	Навес ø20 l=110мм.	2	0,25	0,5
8	ГОСТ 19903–74*	Лист 80х40х3мм.	2	0,08	0,16
9	ГОСТ 8509–93	Уголок 45х28 l=2000мм.	1	3,36	3,36
10	ГОСТ 8509–93	Уголок 32х3 l=2000мм.	1	3,36	3,36
		Стойка ворот и калитки СТ–2 6 шт)			
1	ГОСТ 10704–91	Труба 76х5х2300 / ГОСТ10704–91	1	20,2	20,2
2	ГОСТ 19903–74*	Лист –3х100 L=100мм	1	0,24	0,24
3	ГОСТ 19903–74*	Лист –4х30 L=110мм	2	0,10	0,20
4	ГОСТ 19903–74*	Заглушка ЛИСТ–2х80,L=80мм	1	0,1	0,1

1. Антикоррозионную защиту конструкций произв. в соответствии с требованиями СНиП 2.01–19–2004 " Защита строительных конструкций от коррозии."
Поверхность конструкций очистить от окалины, ржавчины и окрасить эмалью ПФ 1889– за 2 раза
2. * – Размер для справок

Изм.	Кол.уч.	Лист	№док.	Подпись	Дата
РАЗРАБ.		Шевлякова			
ПРОВЕРИЛ		Ипатов			
Н.КОНТР.		Ибраев			
ГАП		Каиргалиев			

П–00–22–03–ГП

Разработка проектно-сметной документации на строительство музыкальной школы в поселке Тущекудук, Исатайского р-на, Атырауской области

Застройка и благоустройство участка

Стадия	Лист	Листов
РП	14	16

Секция калитки К-1

ТОО "ПроектСтройИнжиниринг"

Взам. инв. N | Подпись и дата | Инв.N подл.

Формат А3

Секция ограждения СО – 2

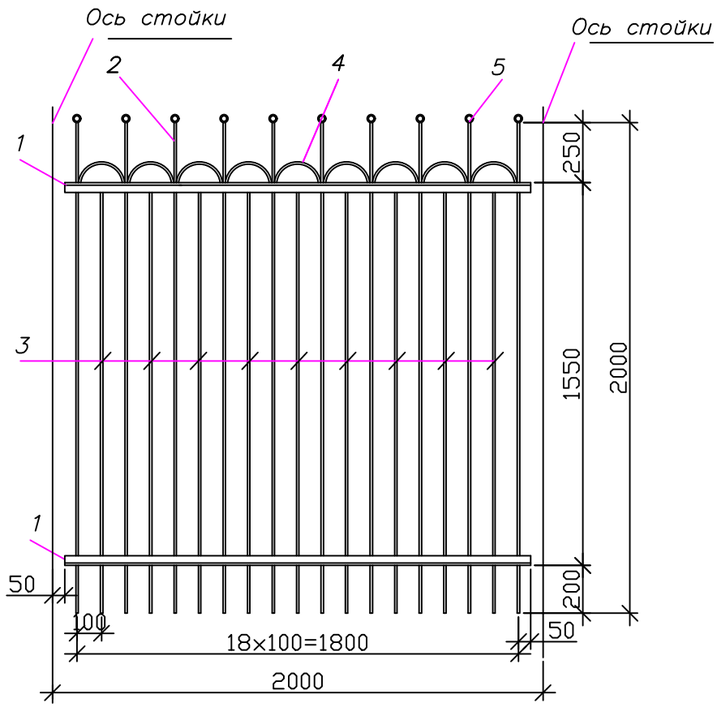

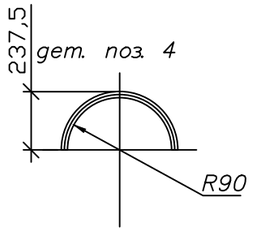

Секция ограждения СО –32

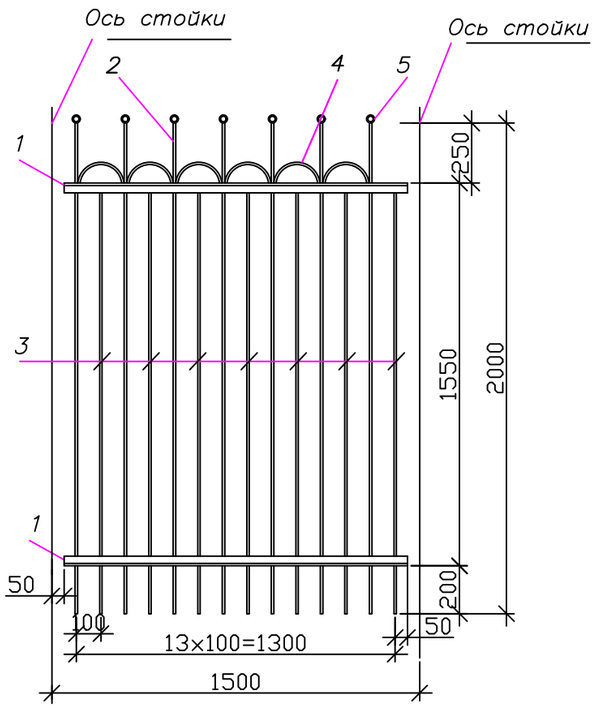

Спецификация материалов

Поз.	Обозначение	Наименование	Кол	Масса ед. Кг	Приме-чание
Секция ограждения СО – 2 (1шт.)					
1	ГОСТ 8509–93	∟ 32x4 L=1900мм.	2	3,63	7,26
2	ГОСТ 5781–82	ø10AI L=2000мм.	10	1,23	12,3
3	ГОСТ 5781–82	ø10AI L=1755мм.	9	1,08	9,72
4	ГОСТ 5781–82	ø10AI L=280мм.	9	0,17	1,53
5	ГОСТ 3262–75	Труба 15x2,8x10 / ГОСТ 3262–75	10	0,012	0,12
Секция ограждения СО – 3 (2шт)					
1	ГОСТ 8509–93	∟ 32x4 L=1420мм.	2	2,71	5,42
2	ГОСТ 5781–82	ø10AI L=2000мм.	7	1,23	8,61
3	ГОСТ 5781–82	ø10AI L=1755мм.	7	1,08	7,56
4	ГОСТ 5781–82	ø10AI L=280мм.	7	0,17	1,19
5	ГОСТ 3262–75	Труба 15x2,8x10 / ГОСТ 3262–75	7	0,012	0,08

1. Антикоррозионную защиту конструкций произв. в соответствии с требованиями СНиП 2.01–19–2004 " Защита строительных конструкций от коррозии."
Поверхность конструкций очистить от окалины, ржавчины и окрасить эмалью ПФ 1889– за 2 раза
2. * – Размер для справок

Изм.	Кол.уч.	Лист	№док.	Подпись	Дата	П-00-22-03-ГП			
						Разработка проектно-сметной документации на строительство музыкальной школы в поселке Тущекудук, Исатайского р-на, Атырауской области			
РАЗРАБ.		Шевлякова				Застройка и благоустройство участка	Стадия	Лист	Листов
ПРОВЕРИЛ		Ипатов					РП	15	16
Н.КОНТР.		Ибраев							
ГАП		Каиргалиев				Секция ограждения СО-2, СО-3	ТОО "ПроектСтройИнжиниринг"		

Взам. инв. N | Подпись и дата | Инв.N подл.

Формат А3

Секции ворот В–1 в сборе

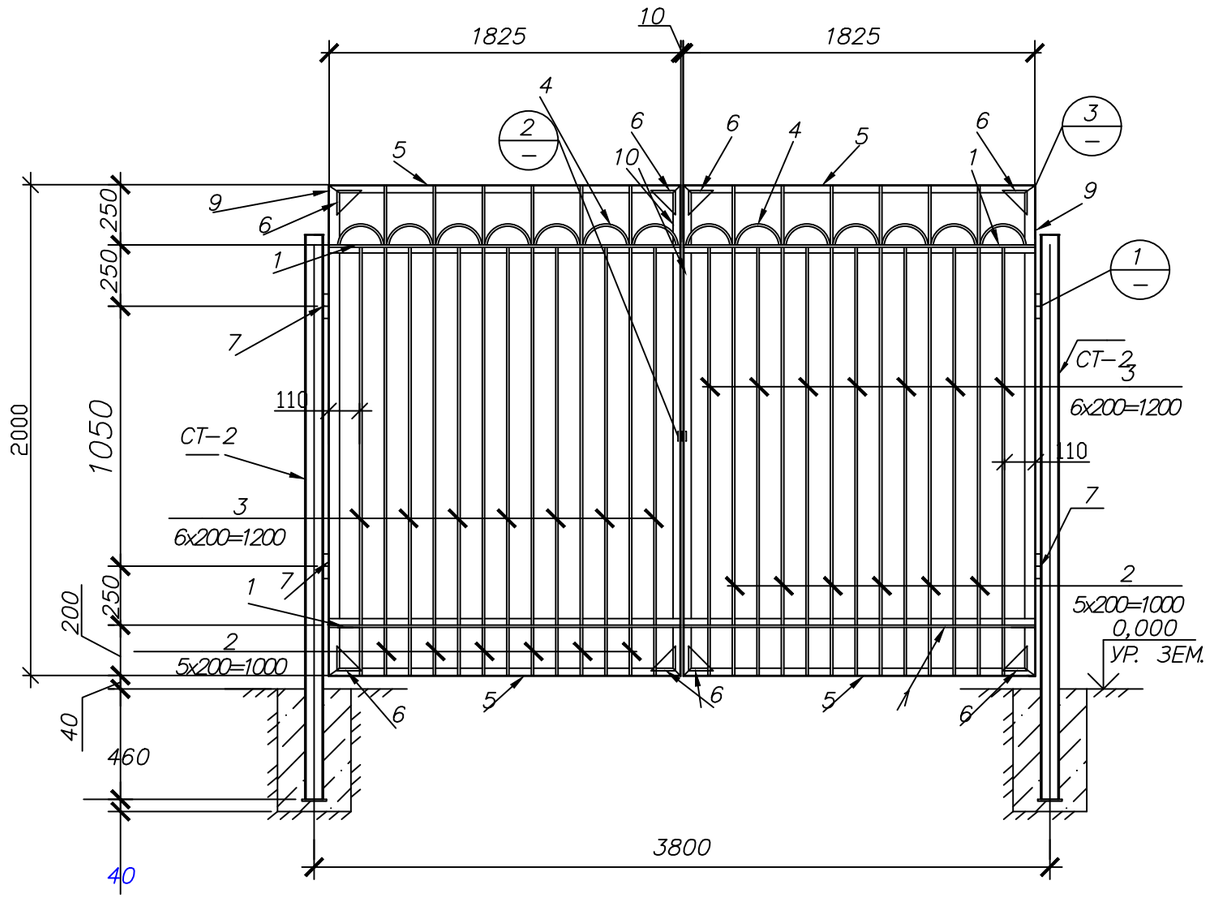

Деталь "навес"

Поз. 7

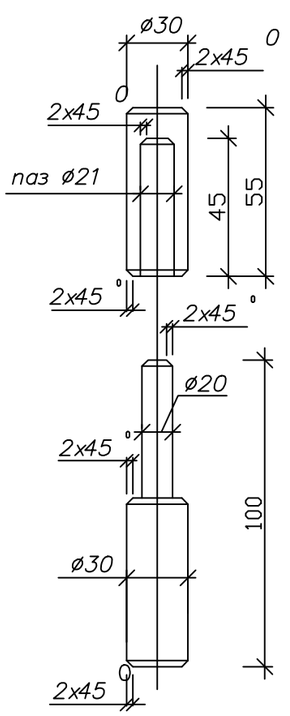

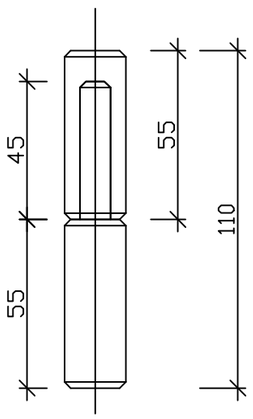

1
М 1:4

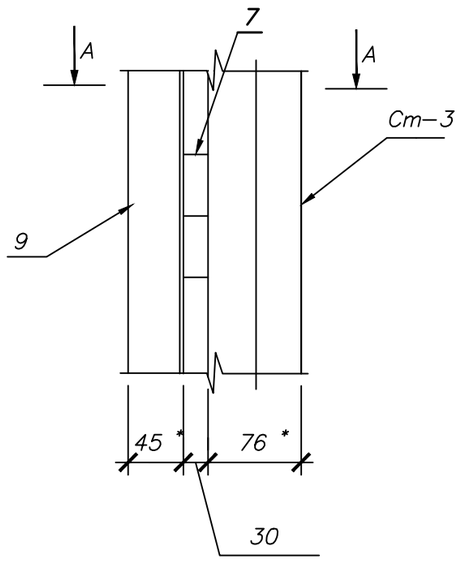

Спецификация материалов

Поз.	Обозначение	Наименование	Кол	Масса ед. кг	Прим.
		Секция ворот В–1 (2 шт)			
1	ГОСТ 8509–93	∟ 32х4 L=1819мм.	2	4,00	8,0
2	ГОСТ 5781–82	ø10АI L=2000мм.	7	1,23	8,61
3	ГОСТ 5781–82	ø10АI L=1750мм.	8	1,08	8,64
4	ГОСТ 5781–82	ø10АI L=280мм.	8	0,15	1,2
5	ГОСТ 8509–93	Уголок 32х3 l=1825мм.	2	3,07	6,14
6	ГОСТ 19903–74*	◺ Лист 100х100х2мм.	4	0,08	0,32
7		Навес ø30 l=110мм.	2	0,25	0,5
8	ГОСТ 19903–74*	Лист 65х40х3мм.	1	0,061	0,061
9	ГОСТ 8510–86	Уголок 45х28х3 l=2000мм.	1	3,36	3,36
10	ГОСТ 8509–93	Уголок 32х3 l=2000мм.	1	2,92	2,92

2
М 1:4

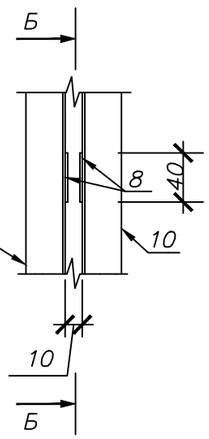

3
М 1:4

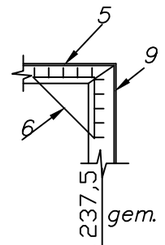

А–А
М 1:4

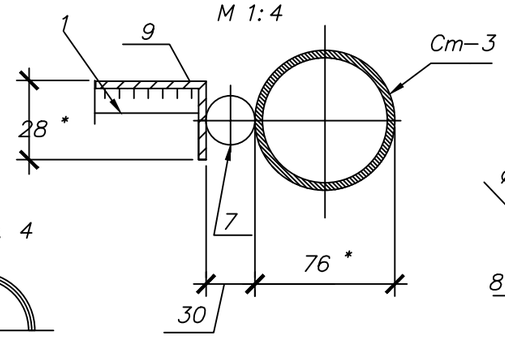

ВИД Б
М 1:4

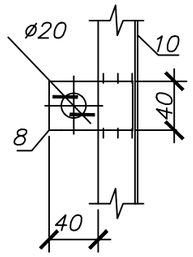

Изм.	Кол.уч.	Лист	№док.	Подпись	Дата	П–00–22–03–ГП		
						Разработка проектно-сметной документации на строительство музыкальной школы в поселке Тущекудук, Исатайского р-на, Атырауской области		
РАЗРАБ.		Шевлякова				Застройка и благоустройство участка	Стадия	Лист	Листов
ПРОВЕРИЛ		Ипатов					РП	16	16
Н.КОНТР.		Ибраев							
ГАП		Каиргалиев				Секции ворот В-1	ТОО "ПроектСтройИнжиниринг"		

Взам. инв. N

Подпись и дата

Инв.N подл.

Формат А3