РЕСПУБЛИКА КАЗАХСТАН

ТОО "QAZJOBA"

РАБОЧИЙ ПРОЕКТ

«Строительство автомобильной дороги подъезд к мемориальному комплексу Досжан ишан Хазрет в п.Шубаркудык, Темирского района Актюбинской области»

ТОМ III

Альбом 2. Обустройства дороги, организация и безопасность дорожного движения

Директор *Алгазин Б.А.*

Главный инженер проекта *Мухтаров Ж.А*

г.Актобе
2023 г.

Ведомость основных комплектов

Марка	Наименование	Примечание
БП-003/2023-АД	Автомобильная дорога	

Ведомость ссылочных и прилогаемых документов

Обозначение	Наименование	Примечание
СП РК 3.03-101-2013 СН РК 3.03-01-2013	Автомобильные дороги	
СТ РК 2607-2015	Технические средства организации движения в местах производства дорожных работ	
СП РК 3.01-101-2013*	Градостроительство. Планировка и застройка городских и сельских населенных пунктов	
СН РК 3.03-04-2014 СП РК 3.03-104-2014	Проектирование дорожных одежд нежесткого типа	
СТ РК 1412-2017	Технические средства регулирования дорожного движения. Правила применения дорожных знаков, разметки, светофоров, дорожных ограждений и направляющих устройств	
СН РК 3.03-12-2013	Мосты и трубы	
СТ РК 1124-2019	Технические средства организации дорожного движения. Разметка дорожная. Классификация Технические условия	
Типовой проект 503-0-51.89	Пересечения и примыкание автомобильных дорог в одном уровне	

Перечень чертежей

№ п.п.	Наименование чертежей	Примечание
1	Общие данные	
2	Ситуационный план	
3	План организация и безопасность дорожного движения М 1:500	
4	План организация и безопасность дорожного движения М 1:500	
5	План организация и безопасность дорожного движения М 1:500	
6	План организация и безопасность дорожного движения М 1:500	
7	План организация и безопасность дорожного движения М 1:500	
8	Схема размещения дорожных знаков на присыпных бермах.	
9	Фундамент Ф1	
10	Схема организации движения и ограждения мест производства дорожных работ	
11	Ведомость проектируемых дорожных знаков; Ведомость разметок.	

Проект разработан в соответствии с действующими нормами и правилами

Главный инженер проекта: Мухтаров Ж.А.

ОБЩИЕ УКАЗАНИЯ

Проект «Строительство автомобильной дороги подьезд к мемориальному комплексу Досжан ишан Хазрет в п.Шубаркудык Темирского района Актюбинской области» выполнена согласно технического задания на проектирование выданного Отдел жилищно-коммунального хозяйства, пассажирского транспорта и автомобильных дорог Темирского района.

Проектно-сметная документация разработана по материалам изыскательских работ выполненных в 2023 году.

Проектно-сметная документация разработана по материалам изыскательских работ выполненных в 2023 году ТОО " QAZJOBA".

Проект выполнен в соответствии с действующими нормативами СП РК 3.01-101-2013 «Градостроительство. Планировка и застройка городских и сельских населенных пунктов» СП РК 3.03-101-2013 «Автомобильные дороги», СН РК 3.03-04-2014 «Проектирование дорожных одежд нежесткого типа» и ТП 503-0-51.89 «Пересечения и примыкания автомобильных дорог в одном уровне».

Данный проект разработан с использованием программного комплекса проектирования автомобильных дорог CREDO ДОРОГИ.

Таблица основных технико-экономических показателей

№ п.п.	Характеристика	Показатель
1	Категория дороги	IV (согласно СП РК 3.03-101-2013)
2	Длина участка	3274,01
3	Ширина земляного полотна	10,0м
4	Количество полос движения	2,0шт
5	Ширина полосы движения	3,0м
6	Ширина проезжей части	6,0м
7	Ширина обочины	2,0м
8	Расчётная скорость движения	60км/час
9	Поперечный уклон проезжей части	20‰
10	Поперечный уклон обочины	40‰
11	Наибольший продольный уклон	16,2‰
12	Тип покрытия	Усовершенствованное

Согласовано

Взамен. инв. №

Подп. и дата

Инв. № подл.

Изм.	Кол.уч	Лист	№док.	Подпись	Дата
Разработал		Торегалиева Г.			
ГИП		Мухтаров Ж.А.			
Н.контроль		Каратаев Ж.			

Q-55/2023-АД

Строительство автомобильной дороги подьезд к мемориальному комплексу Досжан ишан Хазрет в п.Шубаркудык Темирского района Актюбинской области

Автомобильная дорога

Стадия	Лист	Листов
РП	1	11

Общие данные

ТОО "QAZJOBA" 11
ГСЛ-КР №00551
г.Кандыагаш

Формат А3

Ситуационный план
«Строительство автомобильной дороги подьезд к мемориальному комплексу Досжан ишан Хазрет в п.Шубаркудык Темирского района Актюбинской области»
М 1:2000

Согласовано

Взамен. инв. №

Подп. и дата

Инв. № подл.

Изм.	Кол.уч	Лист	№док.	Подпись	Дата
Разработал		Торегалиева Г.			
ГИП		Мухтаров Ж.А.			
Н.контроль		Каратаев Ж.			

Q-55/2023-АД

Строительство автомобильной дороги подьезд к мемориальному комплексу Досжан ишан Хазрет в п.Шубаркудык Темирского района Актюбинской области

Автомобильная дорога	Стадия	Лист	Листов
	РП	2	11
Ситуационный план	ТОО "QAZJOBA" 11 ГСЛ-КР №00551 г.Кандыагаш		

Формат А3

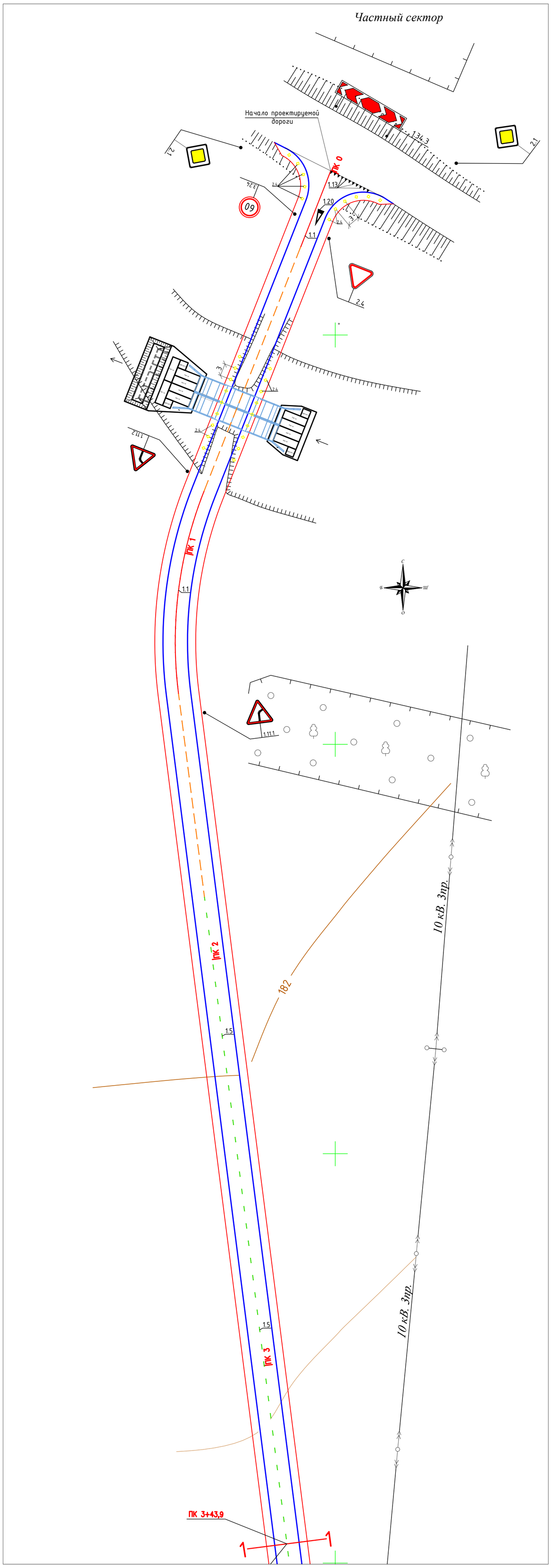

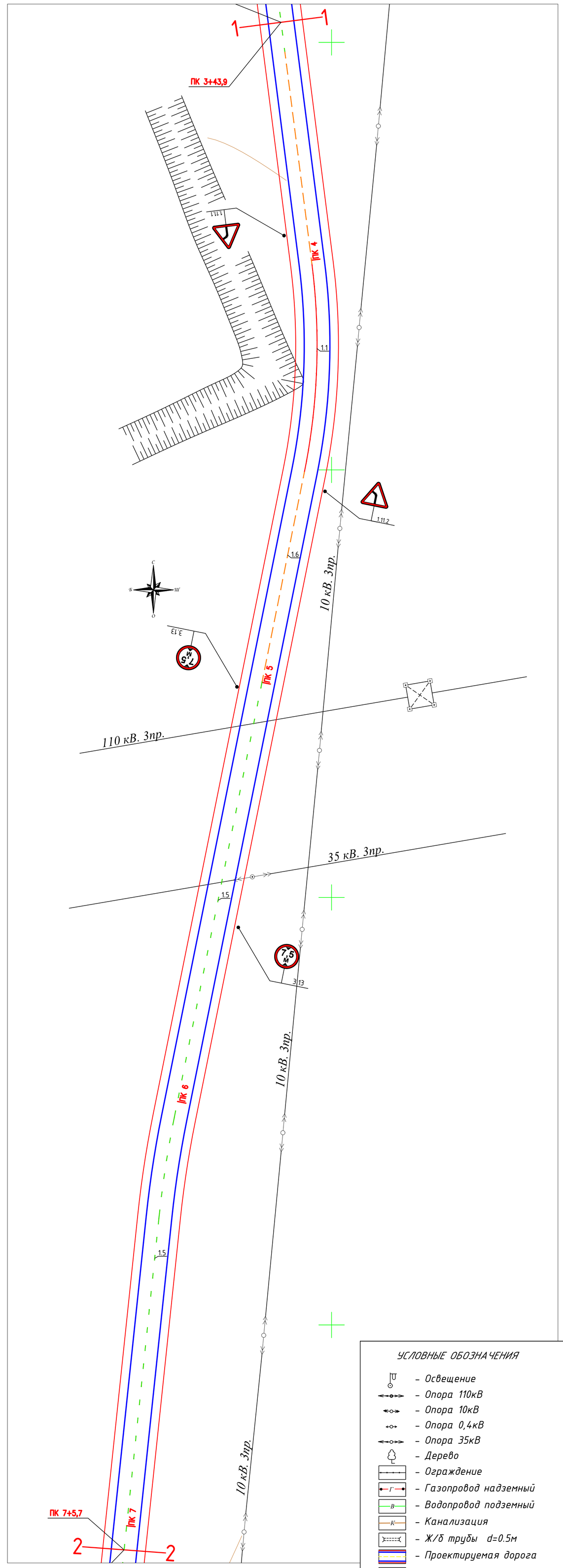

Соединяется с листом № 3

УСЛОВНЫЕ ОБОЗНАЧЕНИЯ

- Освещение
- Опора 110кВ
- Опора 10кВ
- Опора 0,4кВ
- Опора 35кВ
- Дерево
- Ограждение
- Газопровод надземный
- Водопровод подземный
- Канализация
- Ж/б трубы d=0.5м
- Проектируемая дорога
- Дорожная разметка

Изм.	Кол.уч	Лист	№док.	Подпись	Дата	Q-55/2023-АД
						Строительство автомобильной дороги подъезд к мемориальному комплексу Досжан ишан Хазрет в п.Шубаркудык Темирского района Актюбинской области
Разработал		Торегалиева Г.				Автомобильная дорога — Стадия: РП; Лист: 3; Листов: 11
ГИП		Мухтаров Ж.А.				План организация и безопасность дорожного движения М 1:500
Н.контроль		Каратаев Ж.				ТОО "QAZJOBA" 11 ГСЛ-КР №00551 г.Кандыагаш

Согласовано

Взам инв №

Подпись и дата

Инв. № подл

Формат А1

Соединяется с листом № 2

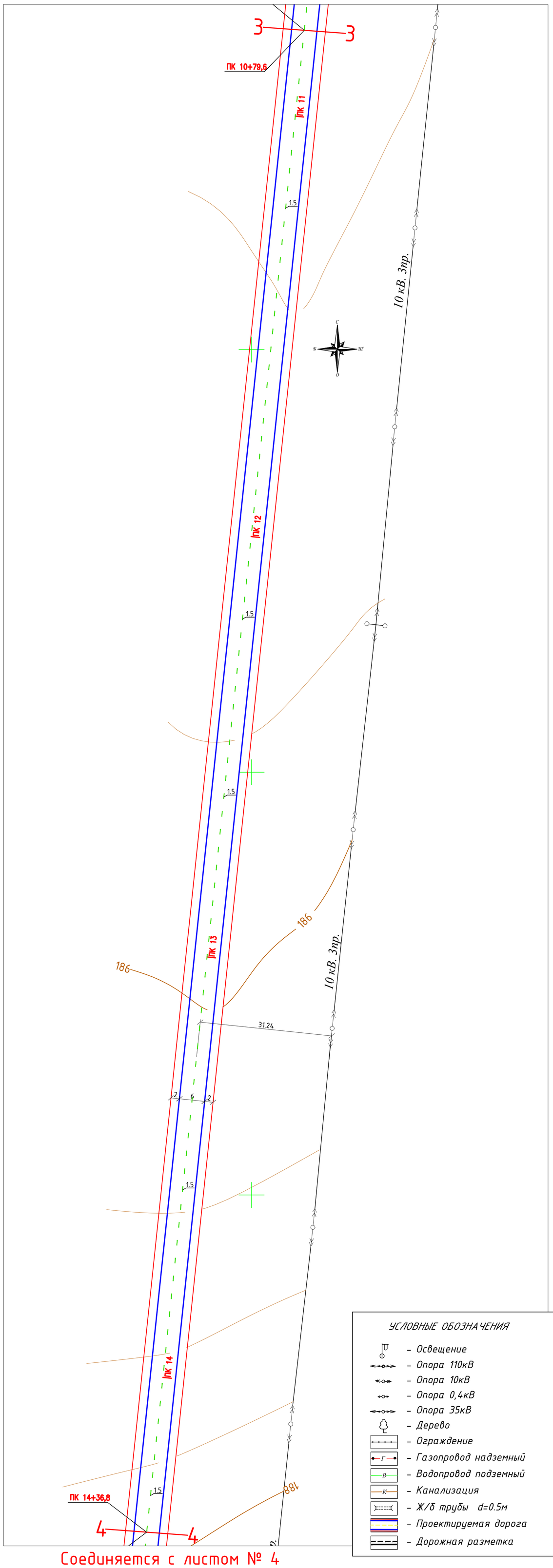

Соединяется с листом № 4

УСЛОВНЫЕ ОБОЗНАЧЕНИЯ

- Освещение
- Опора 110кВ
- Опора 10кВ
- Опора 0,4кВ
- Опора 35кВ
- Дерево
- Ограждение
- Газопровод надземный
- Водопровод подземный
- Канализация
- Ж/б трубы d=0.5м
- Проектируемая дорога
- Дорожная разметка

Изм.	Кол.уч	Лист	№док.	Подпись	Дата	Q-55/2023-АД
						Строительство автомобильной дороги подъезд к мемориальному комплексу Досжан ишан Хазрет в п.Шубаркудык Темирского района Актюбинской области
Разработал		Торегалиева Г.				Автомобильная дорога — Стадия: РП; Лист: 4; Листов: 11
ГИП		Мухтаров Ж.А.				План организация и безопасность дорожного движения М 1:500
Н.контроль		Каратаев Ж.				ТОО "QAZJOBA" 11 ГСЛ-КР №00551 г.Кандыагаш

Согласовано

Взам инв №

Подпись и дата

Инв. № подл

Формат А1

Соединяется с листом № 3

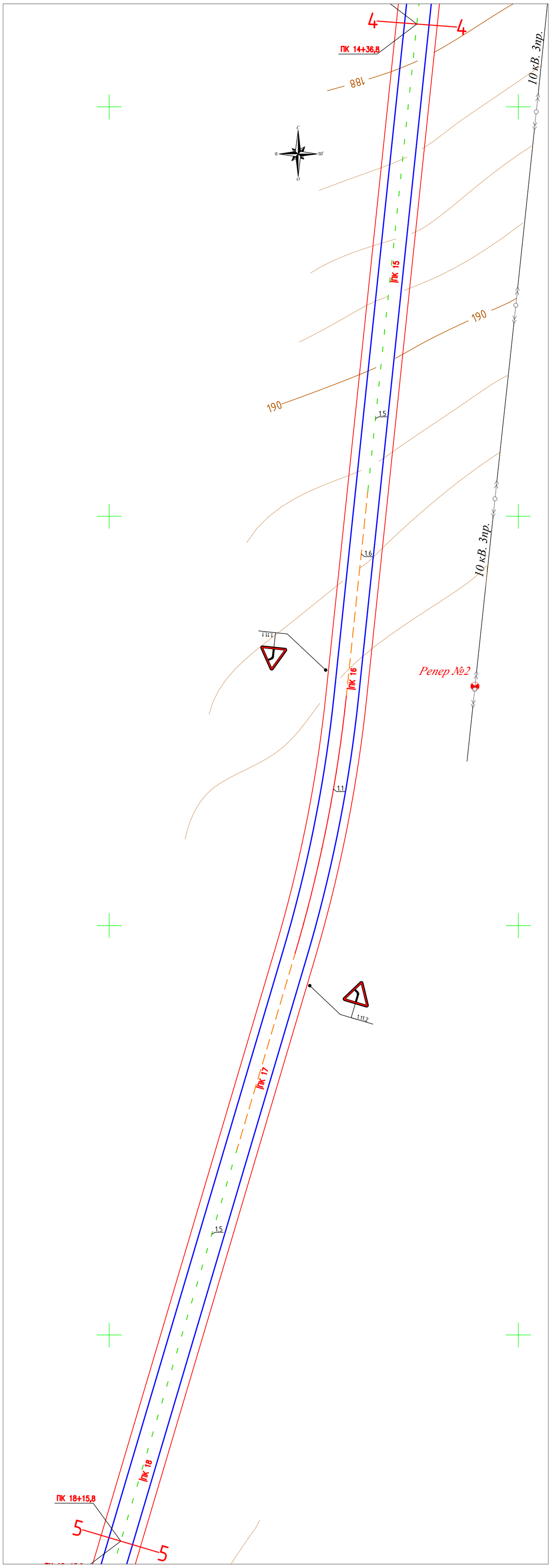

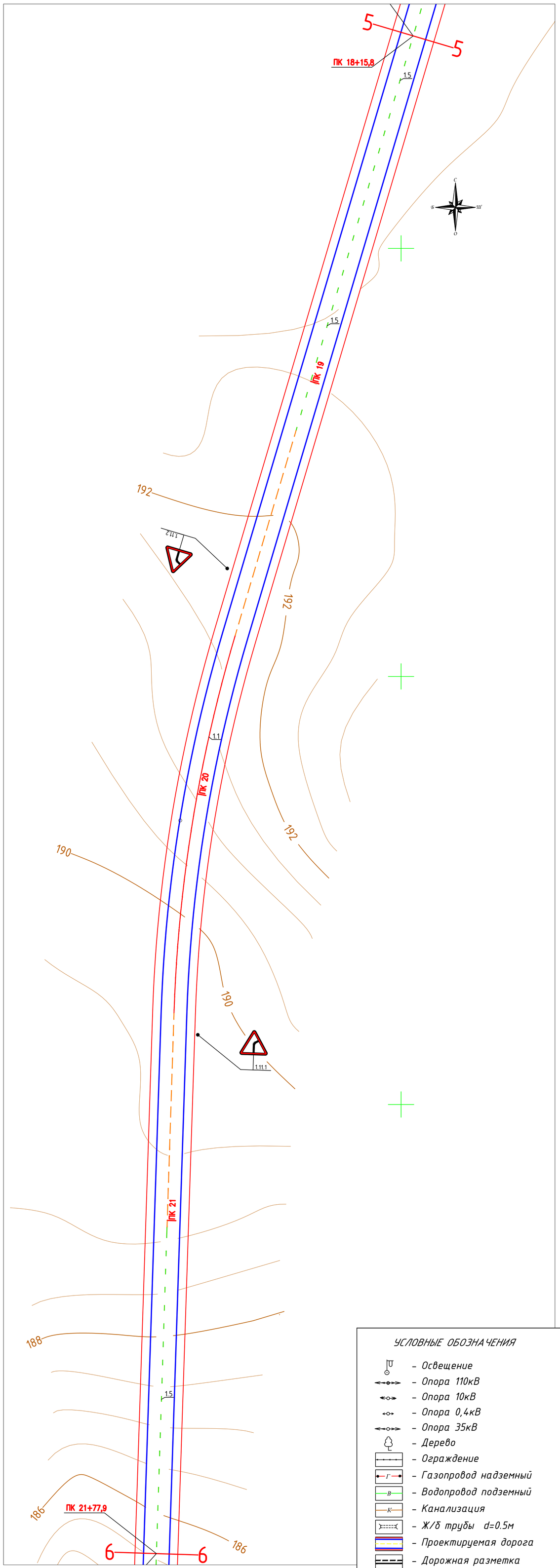

Соединяется с листом № 5

УСЛОВНЫЕ ОБОЗНАЧЕНИЯ

- Освещение
- Опора 110кВ
- Опора 10кВ
- Опора 0,4кВ
- Опора 35кВ
- Дерево
- Ограждение
- Газопровод надземный
- Водопровод подземный
- Канализация
- Ж/б трубы d=0.5м
- Проектируемая дорога
- Дорожная разметка

Изм.	Кол.уч	Лист	№док.	Подпись	Дата	Q-55/2023-АД		
						Строительство автомобильной дороги подъезд к мемориальному комплексу Досжан ишан Хазрет в п.Шубаркудык Темирского района Актюбинской области		
						Автомобильная дорога	Стадия	Лист	Листов
							РП	5	11
Разработал		Торегалиева Г.				План организация и безопасность дорожного движения М 1:500	ТОО "QAZJOBA" 11 ГСЛ-КР №00551 г.Кандыагаш	
ГИП		Мухтаров Ж.А.						
Н.контроль		Каратаев Ж.						

Согласовано

Взам инв №

Подпись и дата

Инв. № подл

Формат А1

Соединяется с листом № 4

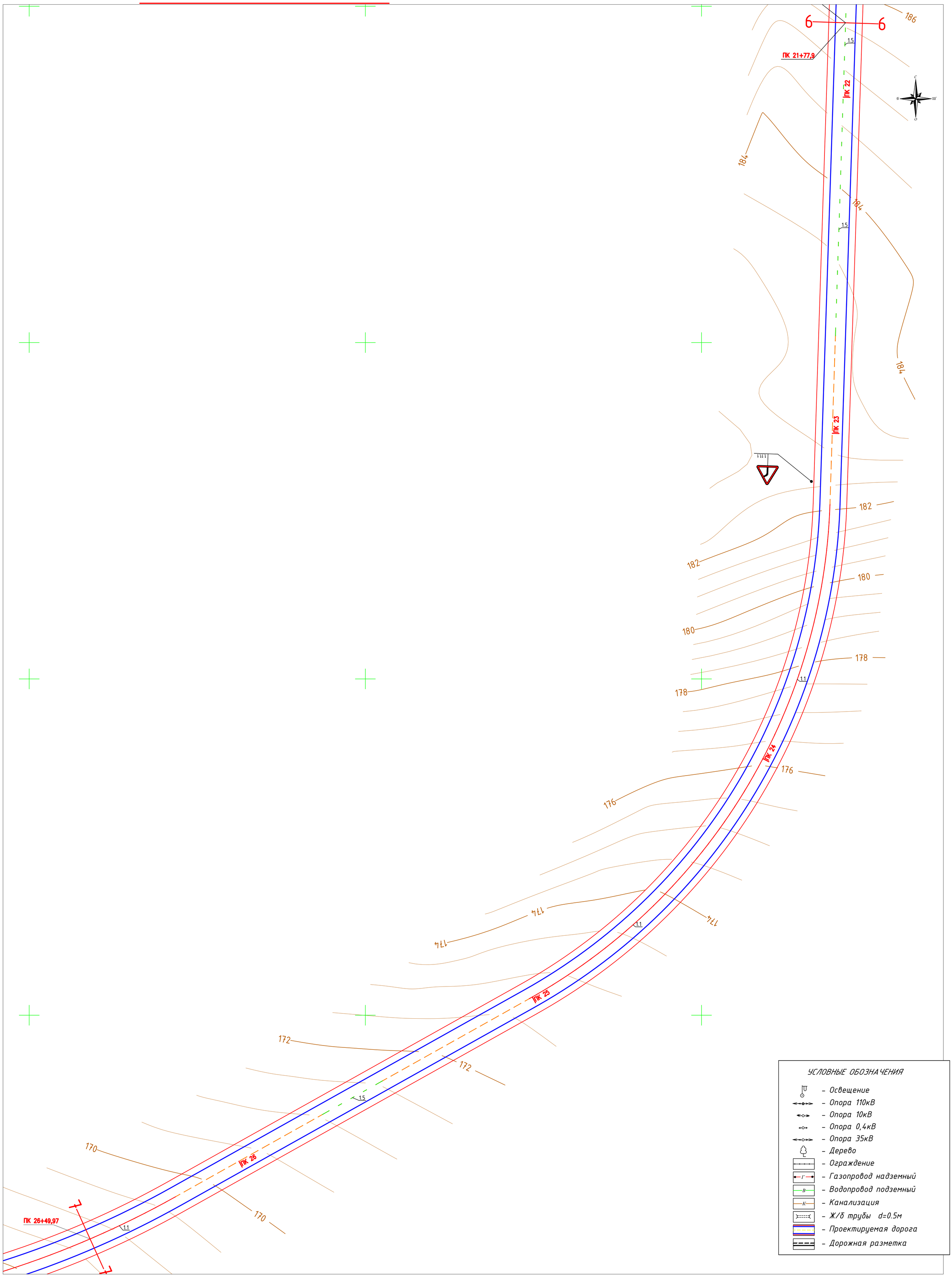

УСЛОВНЫЕ ОБОЗНАЧЕНИЯ

- Освещение
- Опора 110кВ
- Опора 10кВ
- Опора 0,4кВ
- Опора 35кВ
- Дерево
- Ограждение
- Газопровод надземный
- Водопровод подземный
- Канализация
- Ж/б трубы d=0.5м
- Проектируемая дорога
- Дорожная разметка

Соединяется с листом № 6

Изм.	Кол.уч	Лист	№док.	Подпись	Дата	Q-55/2023-АД		
						Строительство автомобильной дороги подъезд к мемориальному комплексу Досжан ишан Хазрет в п.Шубаркудык Темирского района Актюбинской области		
						Автомобильная дорога	Стадия	Лист	Листов
							РП	6	11
Разработал		Торегалиева Г.				План организация и безопасность дорожного движения М 1:500	ТОО "QAZJOBA" 11 ГСЛ-КР №00551 г.Кандыагаш	
ГИП		Мухтаров Ж.А.						
Н.контроль		Каратаев Ж.						

Согласовано

Взам.инв.№

Подпись и дата

Инв. № подл

Формат А1

Соединяется с листом № 5

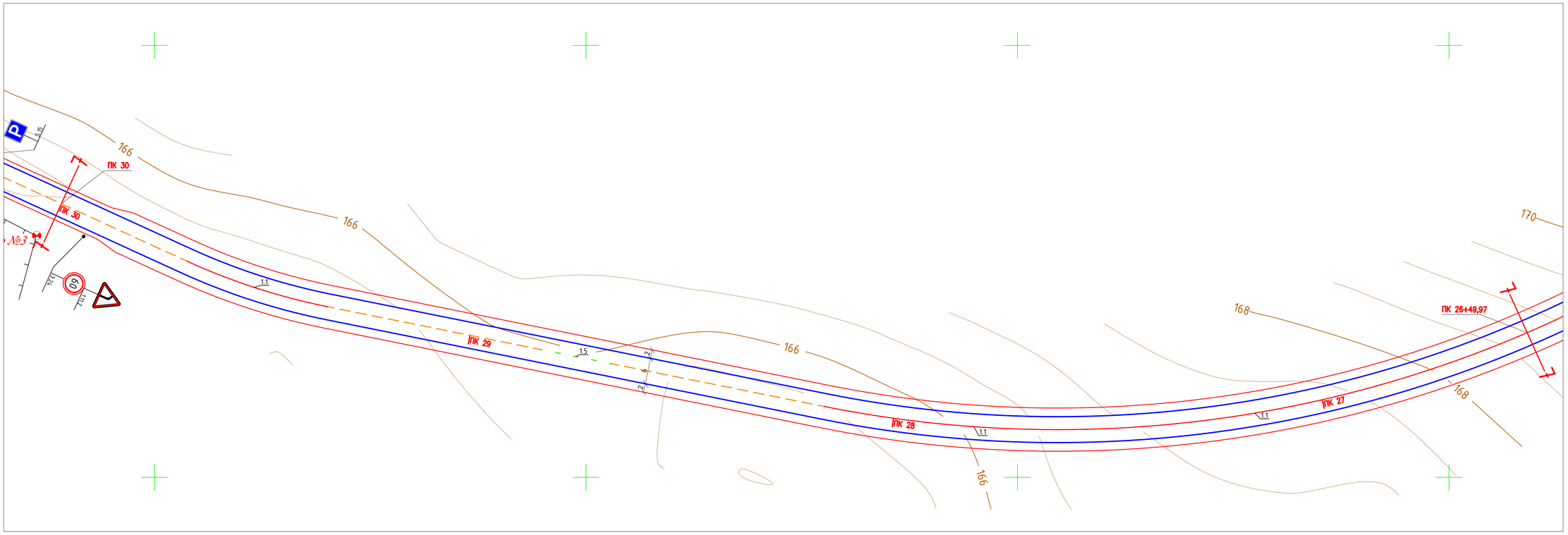

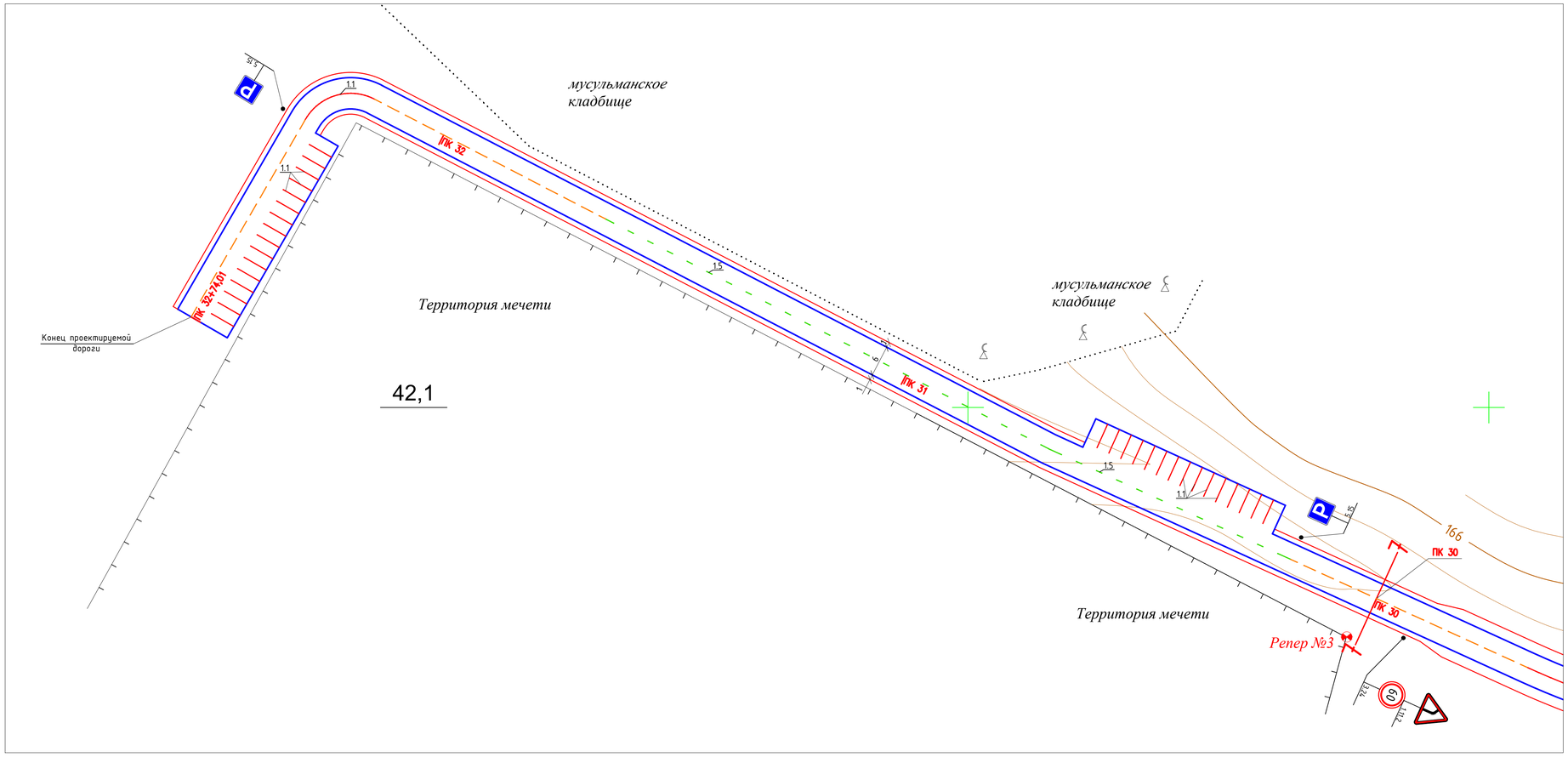

УСЛОВНЫЕ ОБОЗНАЧЕНИЯ

- Освещение
- Опора 110кВ
- Опора 10кВ
- Опора 0,4кВ
- Опора 35кВ
- Дерево
- Ограждение
- Газопровод надземный
- Водопровод подземный
- Канализация
- Ж/б трубы d=0.5м
- Проектируемая дорога
- Дорожная разметка

						Q-55/2023-АД			
Изм.	Кол.уч	Лист	№док.	Подпись	Дата	Строительство автомобильной дороги подъезд к мемориальному комплексу Досжан ишан Хазрет в п.Шубаркудык Темирского района Актюбинской области			
						Автомобильная дорога	Стадия	Лист	Листов
							РП	7	11
Разработал		Торегалиева Г.				План организация и безопасность дорожного движения М 1:500	ТОО "Байлим-проект" №15011158 г.Актобе		
ГИП		Мухтаров Ж.А.							
Н.контроль		Каратаев Ж.							

Согласовано

Взам.инв №

Подпись и дата

Инв. № подл

Формат А1

Схема размещения дорожных знаков на присыпных бермах.

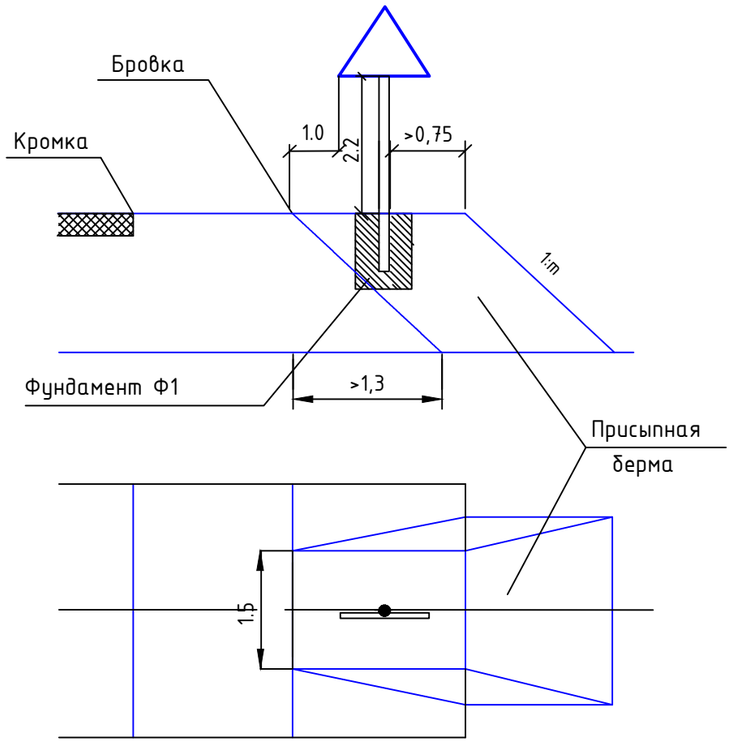

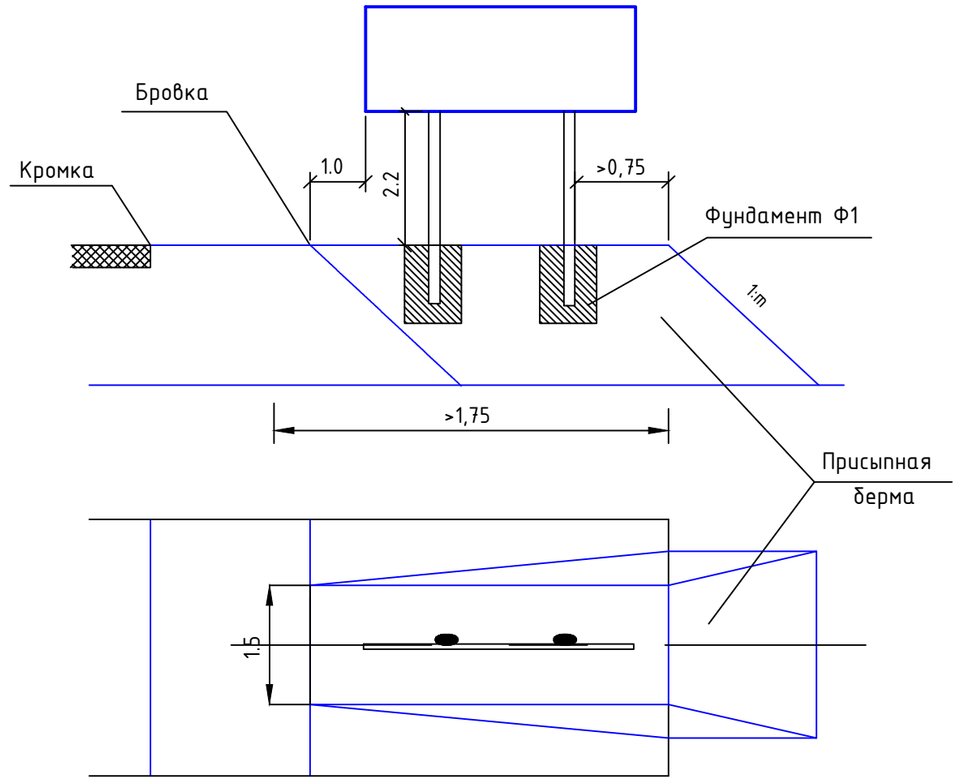

Согласовано

Взамен. инв. №

Подп. и дата

Инв. № подл.

Изм.	Кол.уч	Лист	№док.	Подпись	Дата
Разработал		Торегалиева Г.			
ГИП		Мухтаров Ж.А.			
Н.контроль		Каратаев Ж.			

Q-55/2023-АД

Строительство автомобильной дороги подьезд к мемориальному комплексу Досжан ишан Хазрет в п.Шубаркудык Темирского района Актюбинской области

Автомобильная дорога

Стадия	Лист	Листов
РП	8	11

Схема размещения дорожных знаков на присыпных бермах.

ТОО "QAZJOBA" 11
ГСЛ-КР №00551
г.Кандыагаш

Формат А3

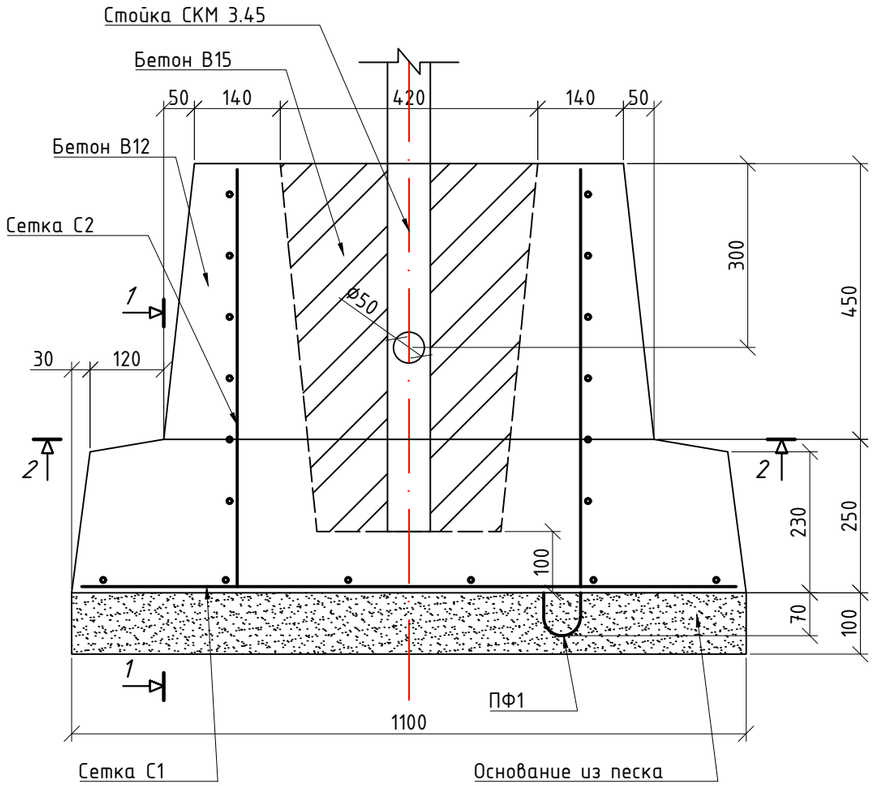

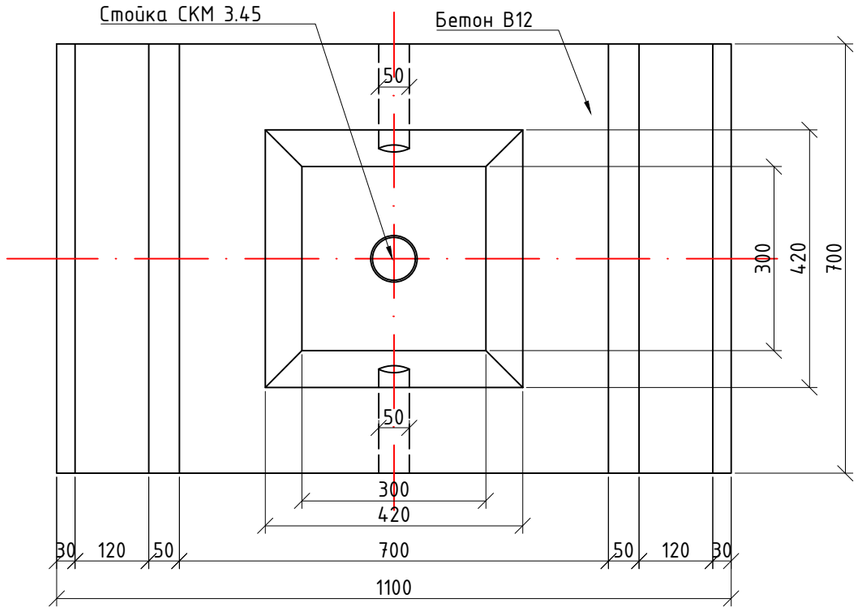

1 - 1

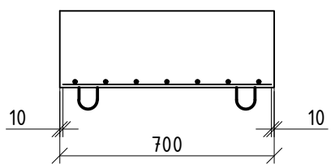

2 - 2

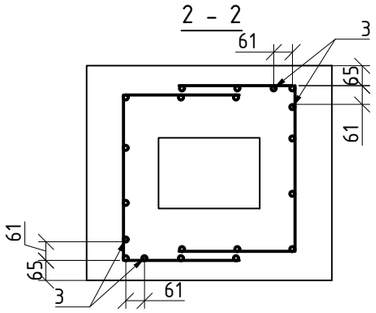

Сетка С-1
М1:20

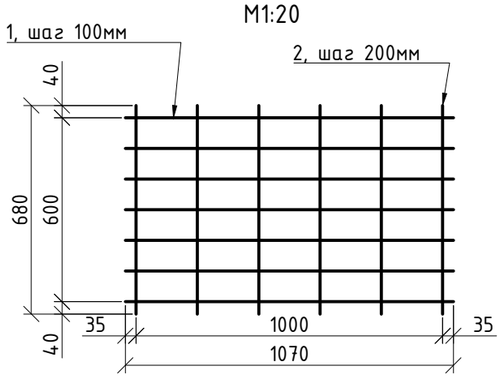

Сетка С-2
Развертка
М1:20

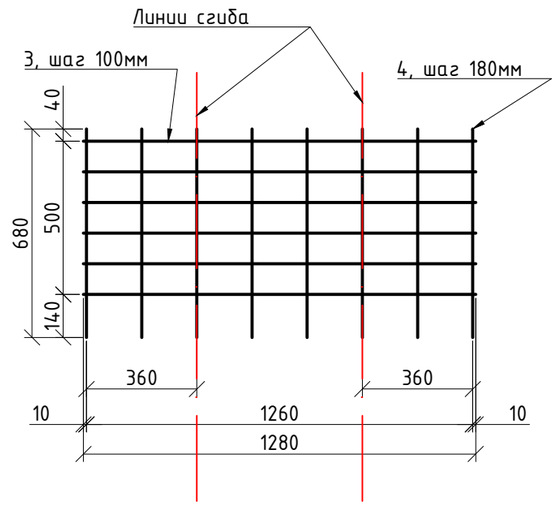

Сетка С-2
В согнутом виде
М1:20

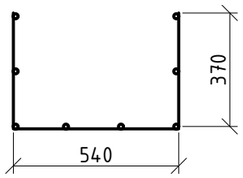

Петля ПФ1
М1:10

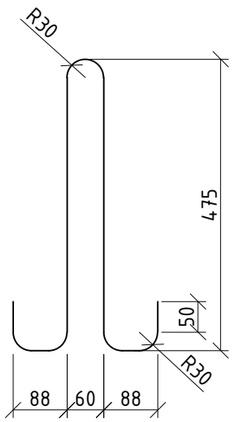

Сетка С1 - С2					
Марка сетки	Поз.	Наименование	Масса ед., кг	Кол.	Масса сетки, кг
С1	1	Ф4Вр-I, L=1070	0,10	7	1,06
	2	Ф4Вр-I, L=680	0,06	6	
С2	3	Ф4Вр-I, L=1280	0,12	6	1,21
	4	Ф4Вр-I, L=680	0,06	8	

Строповочная петля ПФ1						
Марка Петли	*Поз.*	*Армату-ра*	*Длина развертки, мм*	*Размеры, мм*		*Масса, кг*
				a	*b*	
ПФ1	*1*	*Ф14А-I*	*1225*	*88*	*375*	*1,61*

Фундамент Ф-1, (0,85m)				
Марка фундамента	Поз.	Наименование	Кол.	Обозначение документа
Ф1	*1*	*Сетка С1*	*1*	*3.503.9-80.1-15*
	2	*Сетка С2*	*2*	*-15*
	3	*Петля ПФ1*	*2*	*-16*
	4	*Бетон В12, м³*	*0,35*	
	5	*Бетон В15, м³*	*0,078*	
	6	*Основание из песка*	*0,17*	

ПРИМЕЧАНИЕ:

1. Фундаменты Ф1 изготавливаются согласно ТП 3.503.9-80 "Опоры дорожных знаков на автомобильных дорогах"
2. В фундаментных блоках предусмотрены гнезда стаканного типа высотой 0,6м для установки и омоноличивания в них стоек бетоном класса В15.
3. Фундамент устанавливается на основании из песка толщиной 0,1м. потребность песка под фундамент 0,17м³.
4. В таблице указан расход бетона класса В15 - В12 , морозостойкости F100.
5. Соединение арматурных стержней между собой принято сварное типа К1-КТ по ГОСТ 14098-85.

Изм.	Кол.уч	Лист	№док.	Подпись	Дата
Разработал		Торегалиева Г.			
ГИП		Мухтаров Ж.А.			
Н.контроль		Каратаев Ж.			

Q-55/2023-АД

Строительство автомобильной дороги подъезд к мемориальному комплексу Досжан ишан Хазрет в п.Шубаркудык Темирского района Актюбинской области

Автомобильная дорога	Стадия	Лист	Листов
	РП	9	11
Фундамент Ф1	ТОО "QAZJOBA" 11 ГСЛ-КР №00551 г.Кандыагаш		

Согласовано

Взамен. инв. №

Подп. и дата

Инв. № подл.

Формат А3

Схема организации движения и ограждения мест производства дорожных работ
Рисунок Д.6– Двухполосная дорога. Рабочая зона долгосрочных работ на обочине или откосе с сужением полосы движения.

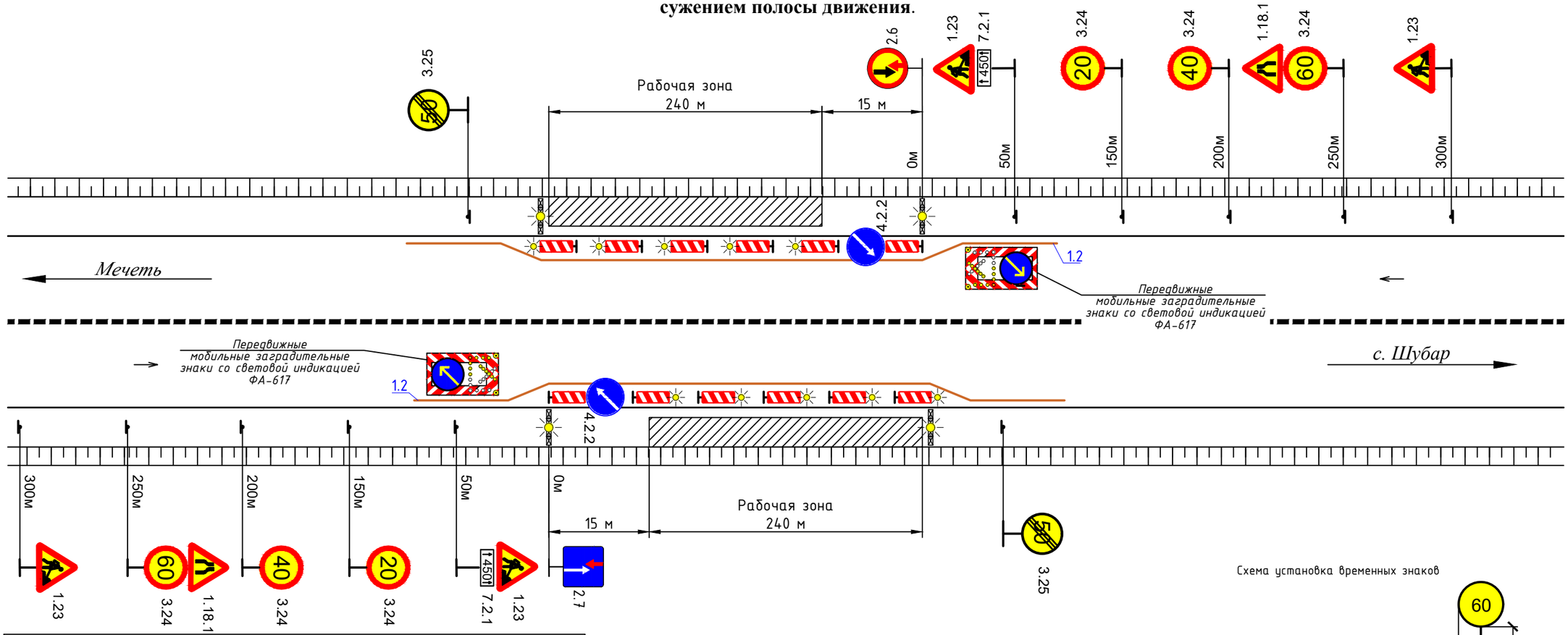

Схема установка временных знаков

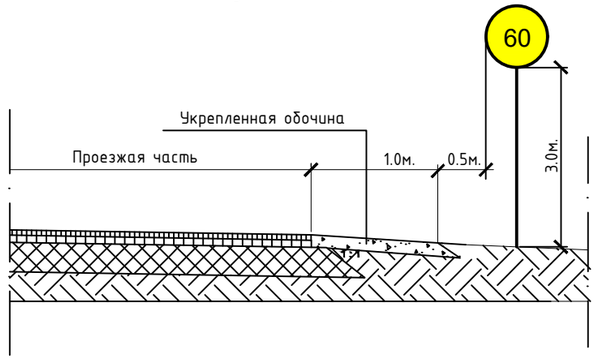

Условные обозначение:

- Фонарь вставной в сочетании с пластиной прямоугольный
- Фонарь вставной в сочетании с защитным блоком

Ведомость временных знаков

№	Дорожные знаки по ГОСТ 32945-2014	кол-во.	Размер знака	Покрытие знака
1	1.23 "Дорожные работы"	4шт.	II тип	Усовершенствованные покрытия
2	1.18.2 "Сужение дороги"	2шт.	II тип	Усовершенствованные покрытия
2	2.6 "Преимущество встречного движения"	1шт.	II тип	Усовершенствованные покрытия
3	2.7 "Преимущество перед встречным движением"	1шт.	II тип	Усовершенствованные покрытия
4	3.24 "Ограничение максимальной скорости"	6шт.	II тип	Усовершенствованные покрытия
5	3.25 "Конец зоны ограничения максимальной скорости"	2шт.	II тип	Усовершенствованные покрытия
6	4.2.2 "Объезд препятствия слева"	2шт.	II тип	Усовершенствованные покрытия
7	7.2.1 "Зона действия"	2шт.	II тип	Усовершенствованные покрытия
8	"Передвижные мобильные заградительные знаки со световой индикацией ФА-617"	2шт.	II тип	Усовершенствованные покрытия

Ведомость временных разметок

№	Дорожные разметки по ГОСТ 32953-2014	кол-во.	цвет	Примечание
1	Горизонтальная дорожная разметка 1.2	1000п.м.	оранжевый	

Примечание:
1. Схемы ограждения мест работ и расстановки дорожных знаков разработаны в соответствии с СТ РК 2607-2015"Технические средства организации движения в местах производства дорожных работ"
2. Дорожные знаки, устанавливаемые на участках временного изменения движения должны соответствовать требованиям ГОСТ 32945.
3. Установку знаков в местах производства работ осуществляют в соответствии с требованиями СТ РК 1412-2017
5. При проведении долговременных работ на участке временного изменения движения дорожная разметка должна быть оранжевого цвета, соответствовать требованиям ГОСТ 32953 и применяться по СТ РК 1412-2017.

Согласовано

Взамен. инв. №

Подп. и дата

Инв. № подп.

Изм.	Кол.уч	Лист	№док.	Подпись	Дата	Q-55/2023-АД		
						Строительство автомобильной дороги подъезд к мемориальному комплексу Досжан ишан Хазрет в п.Шубаркудык Темирского района Актюбинской области		
						Автомобильная дорога	Стадия	Лист	Листов
							РП	10	11
Разработал		Торегалиева Г.				Схема организации движения и ограждения мест производства дорожных работ	ТОО "QAZJOBA" 11 ГСЛ-КР №00551 г.Кандыагаш	
ГИП		Мухтаров Ж.А.						
Н.контроль		Каратаев Ж.						

Формат А3

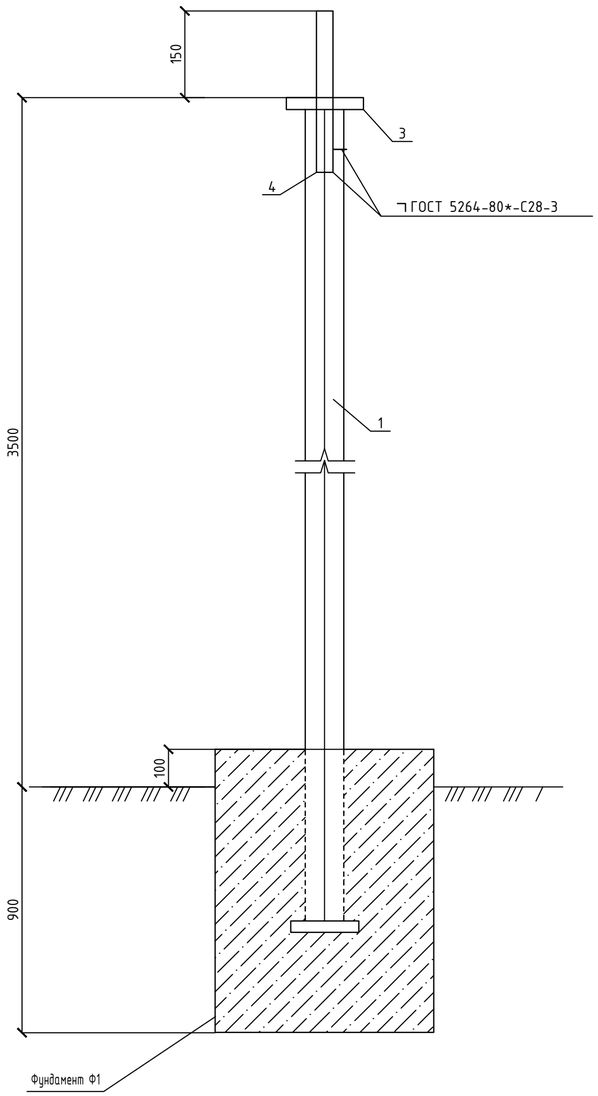

СПЕЦИФИКАЦИЯ на 1 стойку

Поз.	Обозначение	Наименование	Кол.	Масса, кг
1	ГОСТ 10704-91	Стойка трубы 76х3 L=2900	1	15.66
2	ГОСТ 19904-90	Основание лист 150х150х5	1	0.88
3	ГОСТ 19904-90	Лист 80х80х5	1	0.25
4	ГОСТ 10704-91	Труба 28х2.5 L=200	1	0.314
		Бетон кл. В15 W4 F200		0.20м^3

ВЕДОМОСТЬ УСТАНОВКИ ДОРОЖНЫХ ЗНАКОВ

N п/п	Наименование	Ед. изм.	Кол-во
	Знаки предупреждающие	шт. общ.	9
1	1.11.1	шт.	4
2	1.11.2	шт.	4
3	1.34.3	шт.	1
	Знаки приоритета	шт. общ.	3
1	2.1	шт.	2
2	2.4	шт.	1
	Знаки запрещающие	шт. общ.	4
1	3.13	шт.	2
2	3.24	шт.	2
	Информационно - указательные знаки	шт. общ.	2
1	5.15	шт.	2
	Всего знаков	шт.	18
	Всего стоек	шт.	18
	Сигнальные столбы	шт.	29
	Фундамент Ф1	шт.	18

ВЕДОМОСТЬ ДОРОЖНОЙ РАЗМЕТКИ

Номер по ГОСТ 13508-74	Эскиз и размеры	Ед.изм.	Кол-во	Площадь окрашиваем. поверхности, м^2	Назначение
1.1	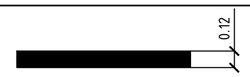	м	853	102,4	Разделение транспортных потоков противоположных направлений
1.5	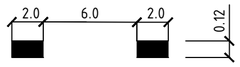	м	1768	53,0	Разделение транспортных потоков противоположных направлений
1.6	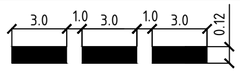	м	808	72,72	Предупреждение о приближении к разметке 1.1
1.13		м	16,8	4,73	Обозначение места, где водитель обязан уступить дорогу
1.20	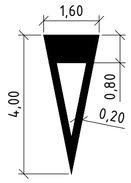	шт.	1	2,25	Применяется на перекрестках перед разметкой 1.13

ПРИМЕЧАНИЯ:

1. Дорожные разметки должны быть покрыты термопластом ГОСТ Р 52575-2006

ПРИМЕЧАНИЯ:

1. Все металлические элементы должны быть покрыты антикоррозионными составами: краской ПФ 115 ГОСТ 6485-76* за 2 раза по слою грунта ГФ-021 по ГОСТ 25129-82*;
2. Дорожные знаки приняты по СТ РК 1125-2021;
3. Опоры дорожных знаков приняты по СТ РК 1412-2017;
4. Дорожная разметка выполнена по СТ РК 1124-2019.
5. Дорожные разметки должны быть покрыты термопластом ГОСТ Р 52575-2006

Изм.	Кол.уч	Лист	№док.	Подпись	Дата
Разработал		Торегалиева Г.			
ГИП		Мухтаров Ж.А.			
Н.контроль		Каратаев Ж.			

Q-55/2023-АД

Строительство автомобильной дороги подъезд к мемориальному комплексу Досжан ишан Хазрет в п.Шубаркудык Темирского района Актюбинской области

Автомобильная дорога

Стадия	Лист	Листов
РП	11	11

Ведомость дорожных знаков и разметки

ТОО "QAZJOBA" 11 ГСЛ-КР №00551 г.Кандыагаш

Взам. инв. №

Подп. и дата

Инв. № подл.

Формат А2