Утвержден приказом
Министра по инвестициям и развитию
Республики Казахстан
от 24 апреля 2017 года № 234
Форма

Акт приемки объекта в эксплуатацию

«27» декабря 2022 года

Заказчик: КГУ «Отдел строительства, архитектуры и градостроительства акимата города Петропавловска», БИН 050240007370, 8(7152)46-59-56, 150000, СКО, г.Петропавловск, Конституция Казахстана 23

фамилия, имя, отчество (при его наличии) ИИН, телефон – для физических лиц, наименование организации – для юридических лиц, БИН, телефон, почтовый индекс, область, город, район, населенный пункт, наименование улицы, номер дома/здания (стационарного помещения)

на основании:

Декларации о соответствии (прилагается)
от «27» декабря 2022 года ТОО «Құрылыс-Сервис-СК», директор Ведерников Валентин Иванович, СКО г. Петропавловск, ул. Смирнова, 68, 010340001031, 8(7152) 42-39-41

дата подписания декларации, наименование подрядной (генподрядной) организации, фамилия, имя, отчество (при его наличии) руководителя, юридический адрес, БИН, телефон

Заключения о качестве строительно-монтажных работ (прилагается)
от «27» декабря 2022 года ТОО «ТехИнжиниринг», эксперт Кенжеболатов Ерлан Ануарбекович, аттестат № KZ25VJE00024870 от 10.04.2017, БИН 190240019996, 8(777)417-68-69

дата подписания заключения, наименование организации, фамилия, имя, отчество (при его наличии) экспертов технического надзора, № и дата получения аттестатов, БИН, телефон

Заключения о соответствии выполненных работ проекту (прилагается)
от «27» декабря 2022года ТОО «Севгражданпроект», эксперт Хуснутдинов Радмир Камильевич, приказ №8 от 03.06.2021г., БИН 980340001576, 8(7152)46-52-95

дата подписания заключения, наименование организации, фамилия, имя, отчество (при его наличии) экспертов авторского надзора, № и дата получения аттестатов, БИН, телефон

произведя осмотр готовности предъявленного подрядчиком (генеральным подрядчиком) к приемке в эксплуатацию объекта: «Строительство 126-ти квартирного жилого дома №2 в границах улиц Чкалова- Ш.Валиханова-Г.Мусрепова- Н.Назарбаева в городе Петропавловске СКО (с внешними сетями и благоустройством территории)» - новое, технически сложный II(нормальный) уровень ответственности.

наименование объекта, вид строительства (новое, расширение, реконструкция, техническое перевооружение, модернизация, капитальный ремонт), уровень ответственности, техническая и технологическая сложность объекта

по адресу
Республика Казахстан, Северо-Казахстанская область, г. Петропавловск, ул. Ш.Валиханова,

(область, район, населенный пункт, микрорайон, квартал, улица, номер дома (корпуса)

проверив комплектность исполнительной технической документации подтверждает что:

1. Строительство объекта осуществлено на основании:

1) правоустанавливающего документа на земельный участок от "11" сентября 2020 года № 873 постановление Акимата города Петропавловска Северо-Казахстанской области, о предоставлении права ограниченного целевого пользования на земельные участки

документ, подтверждающий наступление юридических фактов (юридических составов), на основании которых возникают, изменяются или прекращаются права на земельный участок, в том числе договоры, решения судов, правовые акты исполнительных органов, свидетельство о праве на наследство, передаточный акт или разделительный баланс при реорганизации негосударственных юридических лиц, владеющих земельным участком на праве собственности или выкупивших право временного возмездного землепользования (аренды)

либо решения о реконструкции (перепланировке, переоборудовании) помещений (отдельных частей) существующих зданий от «__»_____20__года №_____;

наименование органа вынесшего решение

2) талона о приеме уведомления о начале или прекращении осуществления деятельности или определенных действий КГУ «Управление государственного архитектурно-строительного контроля и лицензирования акимата Северо-Казахстанской области», от 24.06.2021г. №KZ32REA00228728; от 22.06.2021 г. №KZ57REA00228084

наименование органа принявшего уведомление, дата и № принятия талона

3)проекта (проектно-сметной документации) ТОО «Севгражданпроект» №8139

наименование проектной организации, номер проекта

утвержденного (й) приказом КГУ «Отдел строительства акимата города Петропавловска» приказ №18 от 18.01.2021 г.

дата и номер проекта, наименование организации утвердившей (переутвердившей) проект и дата утверждения

2. Строительно-монтажные работы осуществлены в сроки:

начало работ июнь 2021 года;

месяц, год

окончание работ декабрь 2022 года;

месяц, год

при продолжительности строительства, месяц:

по норме или по проекту организации строительства, месяц: 11,5 мес.;

фактически, месяц: 19 мес.;

3. Объект (комплекс) имеет следующие основные технико-экономические показатели (мощность, производительность, производственная площадь, протяженность, вместимость, объем, пропускная способность, провозная способность, число рабочих мест и тому подобное, заполняется по всем объектам (кроме жилых домов) в единицах измерения соответственно целевой продукции или основным видам услуг):

Мощность, производительность и так далее	Единица измерения	По проекту		Фактически	
		общая (с учетом	в том числе	общая (с учетом	в том числе

		ранее принятых)	пускового комплекса или очереди	ранее принятых)	пускового комплекса или очереди

Выпуск продукции (оказания услуг), предусмотренной проектом в объеме, соответствующем нормам освоения проектных мощностей в начальный период_____;

факт начала выпуска продукции с указанием объема

Жилой дом имеет следующие показатели:

Показатели	Единица измерения	По проекту	Фактически
Общая площадь здания	$м^2$	9552,93	9552,93
Число этажей	этаж	9	9
Общий строительный объем	$м^3$	34355,96	34355,96
В том числе подземной части	$м^3$	2 584,36	2 584,36
Площадь встроенных, встроенно-пристроенных и пристроенных помещений	$м^2$	0	0

Показатели	По проекту			Фактически		
	число квартир	площадь квартир, $м^2$		число квартир	площадь квартир, $м^2$	
		общая	жилая		общая	жилая
Всего квартир, в том числе:	126	7328,87	4028,62	126	7328,87	4028,62
Однокомнатных	21	845,29	384,31	21	845,29	384,31
Двухкомнатных	61	3 328,58	1 801,99	61	3 328,58	1 801,99
Трехкомнатных	44	3 155	1 842,32	44	3 155	1 842,32
Четырехкомнатных						
И более						

4. Технологические и архитектурно-строительные решения по объекту характеризуется следующими данными:

Здание 9-ти этажное с полным каркасом. Жилой дом состоит из 2-х рядовых и 1-ой угловой секций. Общее количество квартир-126. Самонесущие наружные стены выполнены из керамического кирпича с утеплением плитами ПСБ-С-25-Ф с облицовкой керамическим лицевым кирпичом. Высота этажа жилой части здания =2,8 м.

Технический этаж неотапливаемый, высота этажа - 1,8 м. Высота подвала - 2,22 м. Высота здания - 30,47 м. Предусмотрены пассажирские лифты грузоподъемность 630кг - 3 шт. Внутренняя отделка стен улучшенная водоэмульсионная окраска, керамическая плитка. Внутренняя отделка потолков в квартирах натяжные потолки, в общедомовых площадях водоэмульсионная окраска. Устройство покрытия пола - линолеум, керамическая плитка. Лоджии ограждены современными витражами. Кровля - чердачная, покрытие – рукан. Окна из ПВХ профилей, двери внутренние деревянные. Двери наружные - металлические.

Источник теплоснабжения - Петропавловская ТЭЦ-2. Точка врезки проектируемой теплосети 2Ду125 в ППУ изоляции в теплосеть 2Ду125 в ППУ изоляции.

Система водоснабжения – сети предусматриваются из полиэтиленовых труб ПЭ 100 SDR26. Соединение труб – при помощи контактной стыковой сварки.

Система канализации – бытовая. Сети выполняются из двухслойной гофрированной трубы «OPTIMA». Соединение труб раструбное на каучуковых уплотнительных кольцах.

Сети электроснабжения - точка присоединения на напряжение 10 кВ: РУ-10 кВ проектируемой БКТП-2*1000-10/0,4 кВ. Сети 10 кВ выполняются кабелем АСБ-10 кВ, прокладываемыми в земле в траншее. К прокладке в земле в траншее на напряжение 0,4 кВ принят кабель АвБбШв с пластмассовой изоляцией.

Электроснабжение электроустановки водопроводной насосной станции выполнено подключением с кабельных наконечников ввода 126-ти квартирного жилого дома №2 по двум кабельным линиям 0,4кВ. Электроснабжение электроустановки проектируемой водопроводной насосной станции на напряжение 0,4кВ выполнено кабелем АВБбШв, прокладываемым по строительным конструкциям технического подполья 126-ти квартирного жилого дома №2 и далее в земле, в траншее.

Сеть телефонизации выполнена бронированным волоконно-оптическим кабелем ВОК-8 марки КС-ОКЛО-8-G.652.D-CF с дальнейшей прокладкой по техническому подполью в полиэтиленовой трубе д40 мм до распределительного шкафа ОРШ.

краткие технические характеристики по особенностям его размещения, по основным материалам и конструкциям, инженерному и технологическому оборудованию

5. На объекте установлено предусмотренное проектом оборудование в количестве согласно актам о его приемке после индивидуального испытания и комплексного опробования;

6. Наружные инженерные коммуникации (холодное и горячее водоснабжение, канализация, теплоснабжение, газоснабжение, электроснабжение и связь) обеспечивают нормальную эксплуатацию объекта (здания, сооружения, помещения) и приняты городскими эксплуатационными организациями;

7. Сметная стоимость по утвержденному проекту (проектно-сметной документации): всего 2 110042,183 тысяч тенге, в том числе строительно-монтажных работ 1 655532,937 тысяч тенге, оборудования, инструмента и инвентаря 143111,434 тысяч тенге

8. Сметная стоимость основных фондов, принимаемых в эксплуатацию 2014591,811 тысяч тенге, в том числе: стоимость строительно-монтажных работ 1 655532,937 тысяч тенге; стоимость оборудования, инструмента и инвентаря 143111,434 тысяч тенге;

9. Доля местного содержания предусмотрена в проектно-сметной документации 99,07% и фактически применено 94% (на объектах, финансируемых за счет государственных инвестиций и средств квазигосударственного сектора);

10. Класс энергоэффективности здания - нормальный;

11. Объект построен в соответствии с утвержденным проектом (проектно-сметной документацией) и требованиями государственных нормативных документов в области архитектуры, градостроительства и строительства.

РЕШИЛ: **«Строительство 126-ти квартирного жилого дома №2 в границах улиц Чкалова- Ш.Валиханова-Г.Мусрепова- Н.Назарбаева в городе Петропавловске СКО (с внешними сетями и благоустройством территории)» принять в эксплуатацию.**

наименование объекта (комплекса)

Заказчик:
Сабралин Серик Аубакирович

фамилия, имя, отчество (при наличии), подпись руководителя

Место печати (при наличии)

Технический надзор:

1) аттестованный (-ые) эксперт (-ы) **Кенжеболатов Ерлан Ануарбекович, аттестат № KZ25VJE00024870**.

(фамилия, имя, отчество (при его наличии) эксперта, специализация аттестата, подпись, дата

Место печати (при наличии)

2) аккредитованная организация **ТОО «ТехИнжиниринг», эксперт Кенжеболатов Ерлан Ануарбекович, аттестат №KZ25VJE00024870**.

имеющей в своем составе аттестованного (-ых) эксперта (-ов), фамилия, имя, отчество (при его наличии) руководителя, подпись, дата

Место печати (при наличии)

Авторский надзор:

1) организация **ТОО «Севгражданпроект», директор Бралин Куаныш Еркенович**,

(наименование организации) имеющей в своем составе аттестованного (-ых) эксперта (-ов), фамилия, имя, отчество (при его наличии) руководителя, подпись, дата

Место печати (при наличии)

2) главный инженер проекта **Хуснутдинов Радмир Камильевич,**.

(фамилия, имя, отчество (при его наличии) эксперта, специализация аттестата), подпись, дата

Место печати (при наличии)

Подрядчик (генеральный подрядчик): **Ведерников Валентин Иванович**.

фамилия, имя, отчество (при его наличии), подпись руководителя

Место печати (при наличии)

Приложение 3
к акту приемки объекта
в эксплуатацию
форма

Технические характеристики объекта
(линии электропередач)

№ п/п	Наименование	Единицы измерения	Количество
1	*2*	*3*	*4*
1	Воздушные ЛЭП низкого напряжения …	километр (далее – км)	-
2	Воздушные ЛЭП Высокого напряжения 10 кВ	км	-
3	Кабельные ЛЭП низкого напряжения …	км	-
4	Кабельные ЛЭП высокого напряжения…	км	-
5	Площадь опор	м2	-
6	Опоры:		
	1) металлические	штук (далее – шт)	-
	2) деревянные с деревянными приставками	шт.	-
	3) деревянные с железобетонными приставками	шт.	-
	4) железобетонные	шт.	-
	5) тросовые подвесы	шт.	-
7	Провода:		
	1) медные	км	-
	2) алюминиевые	км	-
	3) сталеалюминиевые	км	-
8	Кронштейны для светильников:		
	1) железобетонные	шт.	-
	2) металлические	шт.	-
9	Арматура уличного освещения:		
	1) светильники с лампами накаливания	шт.	-
	2) светильники с ртутными лампами	шт.	-
	3) светильники с люминесцетными лампами	шт.	-
10	Кабели:		
	1) марки АВБбШв 4*150 мм2 напряжением 0,4 кВ	км	0,47736
	2) марки АСБл 3х150-10 ГОСТ 18410-73(АСБ)... напряжением 10 кВ	км	0,561
11	Муфты соединительные eks-10 СКА-3-150/240-СЛ-М	шт.	2
12	Муфты концевые rek-10КвТК-3-150/240-СЛ-М	шт.	4
13	Муфты концевые rek-1КвТ-4-150/240-ВЛ-М		8
13	Контуры заземления	шт.	-
14	Устройства грозозащиты		-
15	Дорожные покрытия кабельных сетей:		
	1) асфальтобетонные	м2	-
	2) булыжные	м2	-
	3) тротуары	м2	-

Заказчик **Сабралин Серик Аубакирович**
фамилия, имя, отчество (при наличии), подпись руководителя

Место печати (при наличии)

Авторский надзор **Хуснутдинов Радмир Камильевич**
фамилия, имя, отчество (при наличии), подпись эксперта

Место печати (при наличии)

Приложение 12 к акту приемки
объекта в эксплуатацию
форма

Технические характеристики объекта (зеленые насаждения)

№ п.п.	Наименование	Единица измерение	Количество	Примечание
1	2	3	4	5
1	Длина улицы	м		
2	В том числе озелененная часть	м2		
3	Средняя ширина проезда	м		
4	Общая площадь объекта (проезд, сквер, парк, бульвар)	м2		
5	Под зелеными насаждениями, из них			
	под деревьями	м2		
	под кустарниками	м2		
	под цветниками	м2		
	под газонами	м2	400	
	в т.ч. - обыкновенные	м2	400	
	- партерные	м2		
	- луговые	м2		
6	Под замощением, из них			
	асфальтовое покрытие	м2	192	
	щебеночное покрытие	м2		
	плитами	м2		
	грунтовые улучшенные	м2		
	грунтовые	м2		
7	Под строениями	м2		
8	Под сооружениями	м2		
9	Под водоемами	м2		
10	Прочие	м2		
11	деревья	шт		
12	кусты	шт		
13	кустарники	шт		
14	цветники			
15	газоны	м2		
16	порода деревьев			
17	возраст	год		

Заказчик **Сабралин Серик Аубакирович**
фамилия, имя, отчество (при наличии), подпись руководителя

Место печати (при наличии)

Авторский надзор **Хуснутдинов Радмир Камильевич**
фамилия, имя, отчество (при наличии), подпись эксперта

Место печати (при наличии)

Приложение 13
к акту приемки объекта
в эксплуатацию
форма

Технические характеристики объекта
(сети, водоводы, коллекторы и тому подобное)

№ п/п	Наименование	Единицы измерения	Количество, протяженность	Примечание
1	*2*	*3*	*4*	*5*
Водопровод				
1	Водоводы (общая протяженность)	м	170,7	
	1) из стальных труб	м	-	
	2) из чугунных труб	м	-	
	3) из асбестоцементных труб	м	-	
	4) из железобетонных труб	м	-	
	5) из полиэтиленовых труб	м	170,7	PE 100 SDR 26 Ø110x4,2
2	Распределительная сеть (общая протяженность)	м	-	
	1) из стальных труб	м	-	
	2) из чугунных труб	м	-	
	3) из асбестоцементных труб	м	-	
	4) из полиэтиленовых труб	м	-	
	5)	м	-	
3	Прочие устройства		-	
	Смотровой колодец	шт.	1	№1, ПГ-1
	Задвижка d- 100 мм	шт.	3	
	" d- 50мм	шт.	2	
	" d-	шт.	-	
	Вентили d-	шт.	-	
	" d-	шт.	-	
	" d-	шт.	-	
	Кран d-	шт.	-	
	" d-	шт.	-	
	" d-	шт.	-	
	Гидрант	шт.	1	подземный пожарный
	Водопроводный ввод	шт.	1	
	Водоразборная колонка	шт.	-	
	Стальной футляр	шт.	1	
	Питьевой фонтанчик	шт.	-	
Канализация				
1	Коллекторы (общая протяженность)	м	-	
	1) из керамических труб	м	-	
	2) из чугунных труб	м	-	
	3) из бетонных труб	м	-	
	4) из асбестоцементных труб	м	-	
	5) из железобетонных труб	м	-	
	6)	м	-	
	7)	м	-	
2	Канализационная сеть (общая протяженность)	м	99,1	
	1) из керамических труб	м	-	
	2) из чугунных труб	м	-	
	3) из бетонных труб	м	-	

	4) из асбестоцементных труб	м	-	
	5) из железобетонных труб	м	-	
	6) из двухслойных гофрированных труб	м	99,1	Труба OPTIMA DN/OD 200 P SN 8 Ø200
3	Прочие устройства			
	Смотровой колодец	шт.	3	№1, 2, 3
	Выпуск	шт.	3	

Горизонтальный разрез колодца	Вертикальный разрез колодца
Масштаб _____	Масштаб _____
ПГ-1 (водопровод)	ПГ-1 (водопровод)
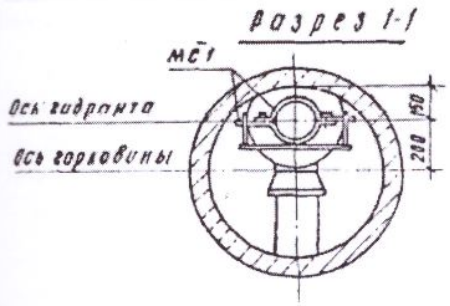	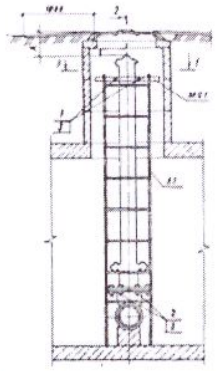
К1 (канализация)	К1 (канализация)
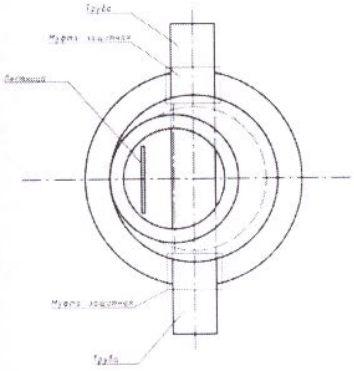	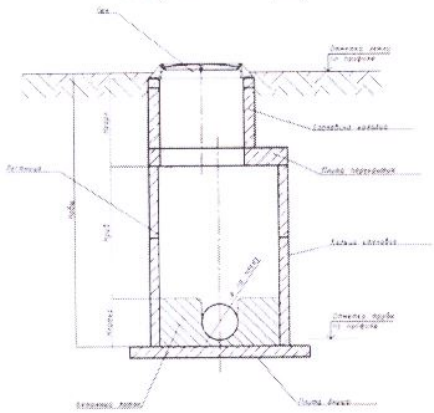

Спецификация

№ п/п	Наименование	Марка	Материал	Диаметр (мм) (размеры)	Количество	Примечание
	Водопровод В1					
1	Труба ПЭ 100 SDR 26-110x4,2 «Питьевая»	SDR 26-110x4,2	-	Ø 110x4,2 мм	180,7 м	+ввод в дом и насосную станцию
2	Труба ПЭ 100 SDR 26-355x13,6 (футляр)	SDR 26-355x13,6	-	Ø 355x13,6	19 м	
3	Труба стальная электросварная /футляр/ для пересечения со стенками колодцев	-	-	Ø 219x4,0 мм	0,9 м	
4	Задвижка чугунная с обрезиненным клином, для воды, Ру10 Ду100	Belgicast BV-05-47	-	Ду 100 мм	3 шт.	
5	Задвижка чугунная с обрезиненным клином, для воды, Ру10 Ду100	Belgicast BV-05-47	-	Ду 50 мм	2 шт.	
6	Штурвал для задвижек Dn 100	-	-	Dn 100 мм	3 шт.	
7	Штурвал для задвижек Dn 50	-	-	Dn 50 мм	2 шт.	

8	Тройник стальной сварной	Из труб	-	100х50 мм	1 шт.	
9	Патрубок стальной сварной	Из труб	-	L=200 мм, Ø 108х4,0 мм	2 шт.	
10	Тройник стальной сварной	Из труб	-	L=200 мм, Ø 57х3,0 мм	1 шт.	
11	Фланец стальной плоский приварной тип 01 Ру 1.0 мПа	-	-	Ø 100 мм	6 шт.	
12	Фланец стальной плоский приварной тип 01 Ру 1.0 мПа	-	-	Ø 50 мм	3 шт.	
13	Втулка под фланец удлинения сварная ПЭ 100 SDR26	-	-	Ø 110 мм	3 шт.	
14	Фланец стальной плоский свободный на отбортовке тип 03	-	-	Ø 100 мм	3 шт.	
15	Седло сжимное	-	-	Ø 110 мм	1 шт.	
16	Люк смотрового колодца легкий из высокопрочного композита Fiberglass BMC (SMC), с дополнительной нижней крышкой и запорным устройством.	-	-	-	1 шт.	
17	Отвод 90° сварной ПЭ 100 SDR 26	-	-	Ø 110 мм	4 шт.	
18	Врезка В1 в существующий колодец	-	-	Ø 110 мм	1 шт.	
			Канализация К1			
19	Двухслойная гофрированная труба «OPTIMA» DN/OD 200 P SN8	-	-	Отрезки L=6 м	99,1 м	
20	Уплотнительные каучуковые кольца «OPTIMA»	-	-	Ø 200 мм	18 шт.	
21	Люк смотрового колодца легкий из высокопрочного композита Fiberglass BMC (SMC), с дополнительной нижней крышкой и запорным устройством.	-	-	-	3 шт.	
22	Врезка К1 в существующий колодец				1 шт.	

Схема привязки колодца (камеры) к постоянным точкам-ориентирам

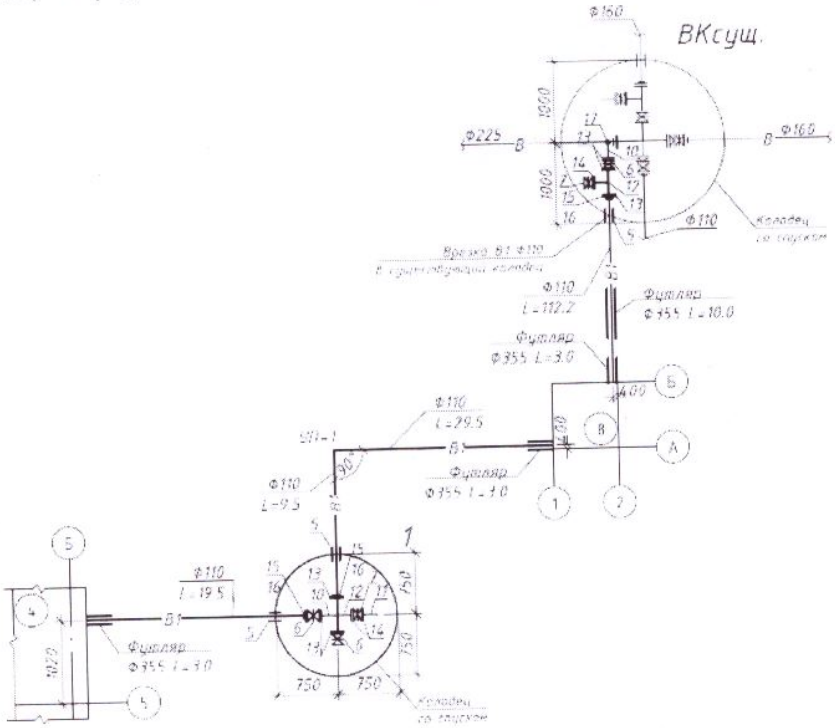

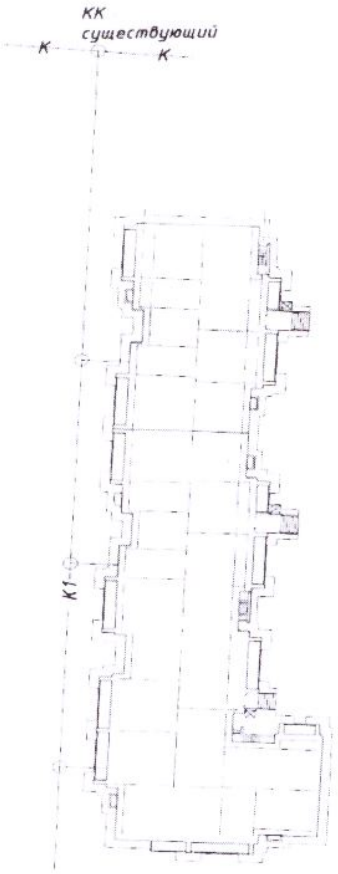

Заказчик **Сабралин Серик Аубакирович**

фамилия, имя, отчество (при наличии), подпись руководителя

Место печати (при наличии)

Авторский надзор **Хуснутдинов Радмир Камильевич**

фамилия, имя, отчество (при наличии), подпись эксперта

Место печати (при наличии)

Приложение 14
к акту приемки объекта
в эксплуатацию
форма

Технические характеристики объекта
(тепловая трасса)

№ п/п	Наименование	Единицы измерения	Количество, протяженность	Примечание
1	*2*	*3*	*4*	*5*
1	Протяженность тепловой трассы	м	34,7	
	Протяженность воздушной прокладки:	м		
	1) на эстакадах	м	-	
	2) на опорах	м	-	
	Количество опор	шт.		
	Протяженность подземной прокладки:	м	34,7	
	1) в проходных каналах	м	-	
	2) в полупроходных каналах	м	-	
	3) в непроходных каналах	м	34,7	
	3) бесканальная прокладка	м	-	
2	Количество колодцев (камер)	шт.	2	
3	Количество компенсаторов	шт.	3	
4	*Количество вводов*	шт.	1	
5	Количество задвижек	шт.	2	

Горизонтальный разрез колодца (камеры)	Вертикальный разрез колодца (камеры)
Масштаб ____	Масштаб ____
Дренажный колодец ДК1 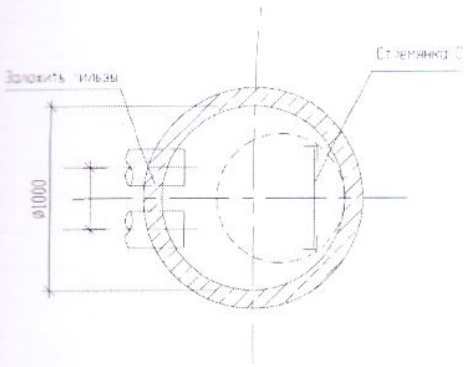	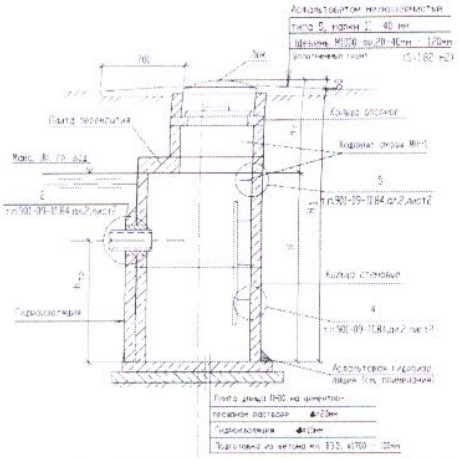
Смотровой колодец СК1 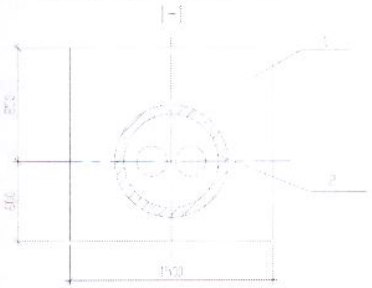	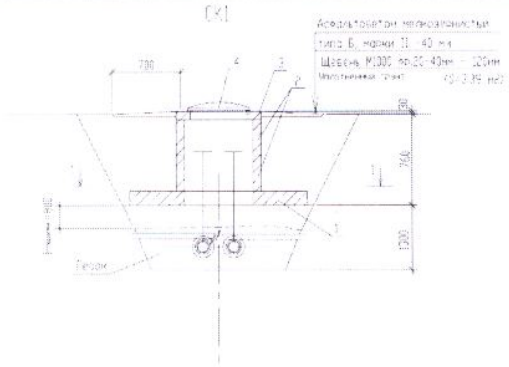

Спецификация

№ п/п	Наименование	Марка	Материал	Диаметр (мм) (размеры)	Количество	Примечание
			Подземная теплосеть в ППУ			
1	Труба теплоизолированная	Ст 133х4-1-ППУ-ПЭ	-	133х4 мм	55 м	
2	Шаровый кран DN32 полнопроходной с металлической заглушкой изоляции	Ст38х3-1-ППУ-Bohmer-ПП-МЗИ200	-	А=931 мм	2 шт.	
3	Тройниковое ответвление стандартное	Ст133х4-38х3,0-1-ППУ-ПЭ	-	L=740 мм, l=680 мм	1 шт.	
4	Тройниковое ответвление нестандартное	Ст133х4-38х3,0-1-ППУ-ПЭ	-	L=740 мм, L=1055 мм	1 шт.	
5	Отвод стандартный	Ст133х4,0-90°-1-ППУ-ПЭ	-	90°	4 шт.	
6	Отвод нестандартный	Ст133х5,0-45°-1-ППУ-ПЭ	-	L2=1,0м; L1=0,48мм	4 шт.	
7	Элемент трубопровода с кабелем вывода	Ст133х5,0-45°-1-ППУ-ПЭ-КВ	-	-	2 шт.	
8	Полиэтиленовый мат	-	-	2000х1200х15 мм	3 шт.	
			Комплект изоляции стыка			
9	Муфта термоусаживаемая гидроизоляционная	КТЗ-СПЭ 225-730ВК	-	-	20 шт.	
10	Пенопакет	133/225-ППУ-ПЭ	-	-	20 шт.	
11	Муфта термоусаживаемая гидроизоляционная	Тумар 125-500ВК	-	-	2 шт.	
12	Пенопакет	38/125-ППУ-ПЭ	-	-	2 шт.	
13	Труба стальная эл.сварная	-	-	159х5 мм	0,5 м	гильза
14	Неподвижная опора	Ст 133х4,0-340х16-2-ППУ-ПЭ	-	-	2 шт.	
			Канал КЛ120Х60-8 (L=34,7м)			
15	Лотки Л11д-8	Л1	-	-	5 шт.	
16	Лотки угловые Лу 11-8-1	Лу1	-	-	2 шт.	
17	Лотки угловые Лу 11-8-1н	Лу1н	-	-	1 шт.	
18	Лотки Л11-8	Л2	-	-	3 шт.	
19	Балка Б2	Б2	-	-	8 шт.	
20	Плиты П11-8	П1	-	-	5 шт.	
21	Плиты П11д-8	П2	-	-	2 шт.	
22	Плиты П15д-8	П3	-	-	4 шт.	
23	Плиты П18д-8	П4	-	-	4 шт.	
24	Дренажный колодец ДК1	ДК1	-	-	1 шт.	
25	Смотровой колодец СК1	СК1	-	-	1 шт.	
26	Смотровой колодец СК13	СК2	-	-	1 шт.	
27	Смотровой колодец СК13'	СК3	-	-	1 шт.	
			Оперативный диспетчерский контроль			
28	Терминал коммутационный	КТ-12/Ш системы ОДК	-	-	1 шт.	
29	Комплект удлинения кабеля	-	-	-	1 шт.	Удлинение кабеля ОДК
30	Ковер наземный	КНЗ	-	-	1 шт.	
31	Труба оцинкованная dn 50	-	-	-	3 м	

Схема привязки колодца (камеры) к постоянным точкам-ориентирам

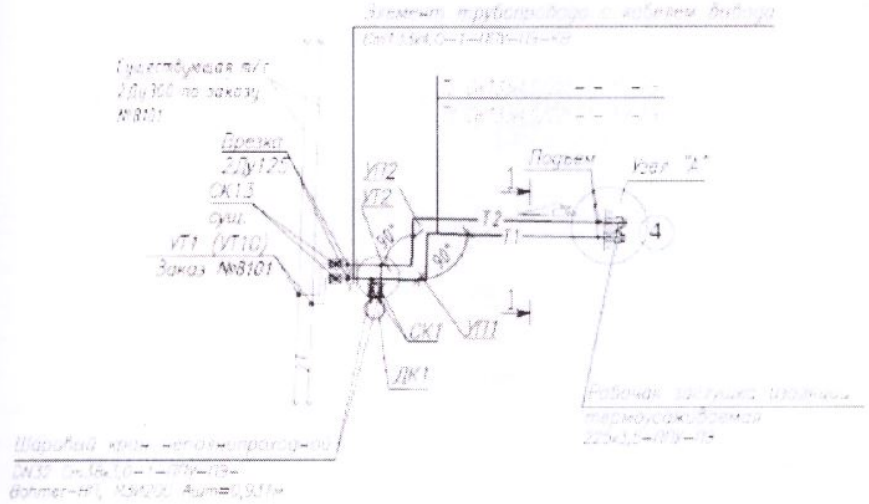

Заказчик **Сабралин Серик Аубакирович**

фамилия, имя, отчество (при наличии), подпись руководителя

Место печати (при наличии)

Авторский надзор **Хуснутдинов Радмир Камильевич**

фамилия, имя, отчество (при наличии), подпись эксперта

Место печати (при наличии)

Приложение 16
к акту приемки объекта
в эксплуатацию
форма

Технические характеристики объекта
(линии связи)

№ п/п	Наименование	Единицы измерения	Количество, протяженность
1	*2*	*3*	*4*
1	Воздушные линии связи, в том числе:	км	
	1) марка	км	-
	2) марка	км	-
	3) марка	км	-
2	Кабельные линии связи, в том числе:	км	0,405
	1) КС-ОКЛО-12-G.652.D-CF-3,0-2201	км	0,405
	2) марка	км	-
	3) марка	км	-
3	Опоры, в том числе:	шт.	
	1) металлические	шт.	-
	2) деревянные	шт.	-
	3) анкерные	шт.	-
	4) железобетонные	шт.	-
	5) тросовые подвесы	шт.	-
4	Колодцы сетевые, в том числе:	шт.	
	1) ККС 1	шт.	-
	2) ККС 2	шт.	-
	3) ККС 3	шт.	1
	4) ККС 4	шт.	-
	5) ККС 5	шт.	-
5	Муфты соединительные	шт.	-
6	Коллекторы коммуникационные, в том числе:		
	1) керамические	км	-
	2) бетонные	км	-
	3) асбесто-цементные	км	-
	4) пластмассовые	км	0,037
7	НУП (необслуживаемые усилительные пункты)	шт.	-
8	Прочие устройства		-

Горизонтальный разрез колодца	Вертикальный разрез колодца
Масштаб _____	Масштаб _____
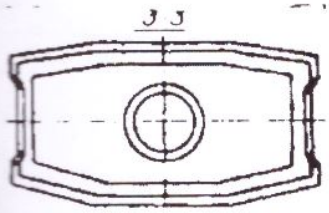	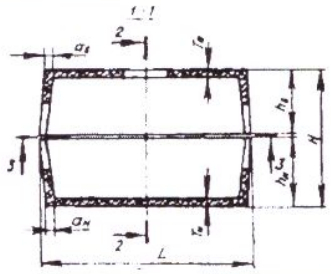

Спецификация

Позиция	Наименование	Марка	Материал	Диаметр (мм) (размеры)	Количество	Примечание
[illegible]	Колодец линии связи железобетонный разветвительного типа, укомплектованный чугунным люком тяжелого типа с	ККСр-3-10	-	-	1 шт.	

	запорным устройством; Двухместными консолями ККЧ-2 – 2 шт.; кронштейнами-ККП1-1300-01 -4 шт.					
2	Кронштейн для раскладки кабелей в сущ. колодце	ККП1-1300-01	-	-	16 шт.	
3	Консоль двухместная (для раскладки кабелей в сущ. колодце)	ККЧ-2	-	-	16 шт.	
4	Кабельная волоконно-оптический, бронированный	КС-ОКЛО-12-G.652.D-CF-3,0-2201	-	-	405 м	
5	Труба полиэтиленовая ПЭ100 SDR17-110*6,6	-	-	Ø110	37 м	
6	Труба полиэтиленовая ПЭ100 SDR21-40*2,4	-	-	Ø40	7 м	
7	Сталь полосовая 40*4 (заземление ОРШ)	-	-	-	25 м	
8	Сталь угловая 50*50*5 (заземление ОРШ)			L=3м	3 шт.	
9	Коробка протяжная подвальная	КПП-05	-	размер 300х300х120 мм, 12 вводов до 40 мм	2 шт.	

Схема привязки колодцев кабельной линии связи и НУП к постоянным точкам-ориентирам

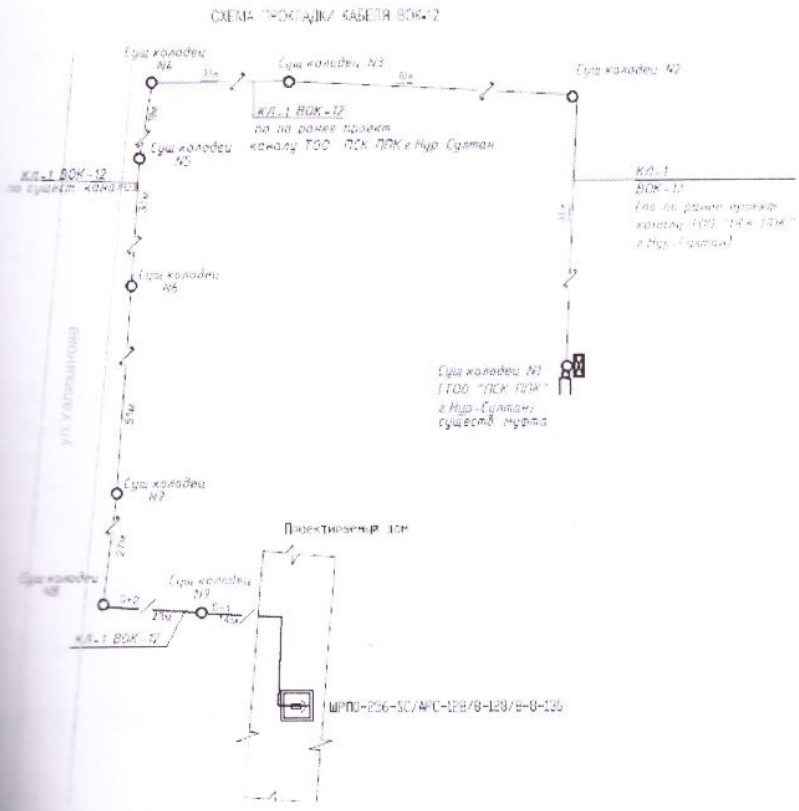

Заказчик **Сабралин Серик Аубакирович**

фамилия, имя, отчество (при наличии), подпись руководителя

Место печати (при наличии)

Авторский надзор **Хуснутдинов Радмир Камильевич**

фамилия, имя, отчество (при наличии), подпись эксперта

Место печати (при наличии)

Приложение 2
к акту приемки объекта
в эксплуатацию
форма

Технические характеристики объекта
(многоквартирные жилые дома, промышленные, торговые объекты и т.п.)

Наименование (многоквартирный жилой дом, промышленные, торговые объекты и т.п.)	Общие сведения									
	Кол-во этажей (этаж)	Кол-во квартир	Кол-во помещений, комнат	Площадь застройки (м2)	Объем здания (м3)	Общая площадь (м2)	Жилая площадь (м2)	Площадь не жилых помещений (м2)	Площадь парковочных мест (м2)	Площадь балкона, лоджии (м2)
1	*2*	*3*	*4*	*5*	*6*	*7*	*8*	*9*	*10*	*11*
«Строительство 126-ти квартирного жилого дома №2 в границах улиц Чкалова-Ш.Валиханова-Г.Мусрепова-Н.Назарбаева в городе Петропавловске СКО (с внешними сетями и благоустройством территории)»	9	126	1-комнатные -21 шт.; 2-комнатные -61 шт.; 3-комнатные -44 шт.	1 143,51	34 355,96	9 552,93	4 028,62	3 300,25	-	864,23

продолжение таблицы

Описание конструктивных элементов			Вид отопления	Благоустройство				
фундамент	стены	кровля		электроснабжение	водоснабжение	горячее водоснабжение	канализация	газоснабжение
12	*13*	*14*	*15*	*16*	*17*	*18*	*19*	*20*
Железобетонные забивные сваи сечением 300х300 мм	Кирпичные с утеплением плитами ПСБ-С-25-Ф, облицовка керамическим лицевым кирпичом	Покрытие-рукан	Индивидуальные узлы ввода квартир	Распределительная сеть от ВРУ к учетно-распределительным щиткам вып. проводом марки ПВ	Хозяйственно-питьевой водопровод	Система разработана согласно СП РК 4.01-101-2012 с циркуляционным трубопроводом от пластинчатого теплообменника с установкой циркуляционного насоса	Внутренняя канализационная сеть с последующим отводом в дворовую сеть канализации	-

Распределение площади

№		В отдельных квартирах	В помещениях коридорного типа	В общежитиях	В гостиницах
1	Количество жилых квартир	126	-	-	-
2	Количество жилых комнат	275	-	-	-
3	Общая площадь (м 2)	7 328,87	-	-	-
4	Жилая площадь (м 2)	4 028,62	-	-	-

продолжение таблицы

Из общего числа площади			Распределение квартир по числу комнат				
в подвалах	в цокольных этажах	в бараках	1-комнатные	2-комнатные	3-комнатные	4-комнатные	5-комнатные

-	-	-	-	21	61	44	-	-
-	-	-	-	-	-	-	-	-
-	-	-	-	-	-	-	-	-

жилые помещения

Площадь (м2)	Жилая площадь в нежилых помещениях	Торговая	Промышленно-производственных зданий и сооружений	Складская	Бытового обслуживания	Гаражи	Организаций и учреждений управления, научных, банковский, общественных и т.п.
1	*2*	*3*	*4*	*5*	*6*	*7*	*8*
Основная	-	-	-	-	-	-	-
Вспомогательная	-	-	-	-	-	-	-

продолжение таблицы

Общественного питания	Учреждений образования	Транспортных зданий и сооружений	Здравоохранения, лечебного назначения	Физкультуры и спорта	Учреждений культуры и искусства	Сооружений инженерных сетей	Прочие	Всего
9	*10*	*11*	*12*	*13*	*14*	*15*	*16*	*17*
-								
-								

Перечень документов, прилагаемых к техническим характеристикам объекта:
1. Поэтажные планы _____
2. Экспликация к поэтажным планам _____

Экспликация земельного участка (м2)

Общая площадь земельного участка	Застроенная площадь			Незастроенная площадь		
	всего	под основными строениями	под прочими постройками и сооружениями	асфальтовые покрытия	прочие замощения	грунт
1	*2*	*3*	*4*	*5*	*6*	*7*
1,0275 га	1 203,52 м2	1143,51 м2	60,01 м2	3 557,4 м2	1202,3 м2	-

продолжение таблицы

Незастроенная площадь (м2)									
оборудованные площадки				зеленые насаждения					
					в том числе				
всего	спортивные	детские/взрослые	хозяйственные	всего	газон с деревьями	плодовый сад	цветочные клумбы	огород	прочие
8	*9*	*10*	*11*	*12*	*13*	*14*	*15*	*16*	*17*
646 м2	337,5 м2	210 м2/60 м2	38,5 м2	-	3949,11 м2	-	90 м2	-	-

Экспликация к плану объекта

Этаж	Номер помещения, квартиры	Номера частей помещения, квартиры	Назначение частей помещения, квартиры	Площадь по внутреннему обмеру (м2), в том числе			
				Общая	Полезная	Жилая	Нежилая
1	*2*	*3*	*4*	*5*	*6*	*7*	*8*
	Блок-секция 86-017/1.2-1-2017 в осях « 1-3»						
1	1 (2-ком.)		Прихожая, совм. сан.узел, кухня, спальня, гостиная	59,33	57,41	31,54	25,87
1	2 (2-ком.)		Прихожая, совм. сан.узел, кухня, спальня, гостиная	54,53	50,91	28,51	22,4

	3 (1-ком.)		Прихожая, совм. сан.узел, кухня, гостиная	38,89	37,59	19,86	17,73
	4 (1-ком.)		Прихожая, совм. сан.узел, кухня, гостиная	40,3	36,68	16,1	20,58
	5(2-ком.)		Прихожая, совм. сан.узел, кухня, спальня, гостиная	53,73	50,11	29,53	20,58
	6 (2-ком.)		Прихожая, совм. сан.узел, кухня, спальня, гостиная	57,93	54,31	32,03	22,28
2	7 (2-ком.)		Прихожая, совм. сан.узел, кухня, спальня, гостиная	59,33	57,41	31,54	25,87
2	8 (2-ком.)		Прихожая, совм. сан.узел, кухня, спальня, гостиная	54,53	50,91	28,51	22,4
2	9 (1-ком.)		Прихожая, совм. сан.узел, кухня, гостиная	38,89	37,59	19,86	17,73
2	10 (1-ком.)		Прихожая, совм. сан.узел, кухня, гостиная	40,3	36,68	16,1	20,58
2	11 (2-ком.)		Прихожая, совм. сан.узел, кухня, спальня, гостиная	53,73	50,11	29,53	20,58
2	12 (3-ком.)		Прихожая, сан.узел, ванная, спальня, гостиная, кухня, спальня	75,99	72,37	44,17	28,2
3	13 (2-ком.)		Прихожая, совм. сан.узел, кухня, спальня, гостиная	59,33	57,41	31,54	25,87
3	14 (2-ком.)		Прихожая, совм. сан.узел, кухня, спальня, гостиная	54,53	50,91	28,51	22,4
3	15 (1-ком.)		Прихожая, совм. сан.узел, кухня, гостиная	38,89	37,59	19,86	17,73
3	16 (1-ком.)		Прихожая, совм. сан.узел, кухня, гостиная	40,3	36,68	16,1	20,58
3	17 (2-ком.)		Прихожая, совм. сан.узел, кухня, спальня, гостиная	53,73	50,11	29,53	20,58
3	18 (3-ком.)		Прихожая, сан.узел, ванная, спальня, гостиная, кухня, спальня	75,99	72,37	44,17	28,2
4	19 (2-ком.)		Прихожая, совм. сан.узел, кухня, спальня, гостиная	59,33	57,41	31,54	25,87
4	20 (2-ком.)		Прихожая, совм. сан.узел, кухня, спальня, гостиная	54,53	50,91	28,51	22,4
4	21 (1-ком.)		Прихожая, совм. сан.узел, кухня, гостиная	38,89	37,59	19,86	17,73
4	22 (1-ком.)		Прихожая, совм. сан.узел, кухня, гостиная	40,3	36,68	16,1	20,58

4	23 (2-ком.)		Прихожая, совм. сан.узел, кухня, спальня, гостиная	53,73	50,11	29,53	20,58
4	24 (3-ком.)		Прихожая, сан.узел, ванная, спальня, гостиная, кухня, спальня	75,99	72,37	44,17	28,2
5	25 (2-ком.)		Прихожая, совм. сан.узел, кухня, спальня, гостиная	59,33	57,41	31,54	25,87
5	26 (2-ком.)		Прихожая, совм. сан.узел, кухня, спальня, гостиная	54,53	50,91	28,51	22,4
5	27 (1-ком.)		Прихожая, совм. сан.узел, кухня, гостиная	38,89	37,59	19,86	17,73
5	28 (1-ком.)		Прихожая, совм. сан.узел, кухня, гостиная	40,3	36,68	16,1	20,58
5	29 (2-ком.)		Прихожая, совм. сан.узел, кухня, спальня, гостиная	53,73	50,11	29,53	20,58
5	30 (3-ком.)		Прихожая, сан.узел, ванная, спальня, гостиная, кухня, спальня	75,99	72,37	44,17	28,2
6	31 (2-ком.)		Прихожая, совм. сан.узел, кухня, спальня, гостиная	59,33	57,41	31,54	25,87
6	32 (2-ком.)		Прихожая, совм. сан.узел, кухня, спальня, гостиная	54,53	50,91	28,51	22,4
6	33 (1-ком.)		Прихожая, совм. сан.узел, кухня, гостиная	38,89	37,59	19,86	17,73
6	34 (1-ком.)		Прихожая, совм. сан.узел, кухня, гостиная	40,3	36,68	16,1	20,58
6	35 (2-ком.)		Прихожая, совм. сан.узел, кухня, спальня, гостиная	53,73	50,11	29,53	20,58
6	36 (3-ком.)		Прихожая, сан.узел, ванная, спальня, гостиная, кухня, спальня	75,99	72,37	44,17	28,2
7	37 (2-ком.)		Прихожая, совм. сан.узел, кухня, спальня, гостиная	59,33	57,41	31,54	25,87
7	38 (2-ком.)		Прихожая, совм. сан.узел, кухня, спальня, гостиная	54,53	50,91	28,51	22,4
7	39 (1-ком.)		Прихожая, совм. сан.узел, кухня, гостиная	38,89	37,59	19,86	17,73
7	40 (1-ком.)		Прихожая, совм. сан.узел, кухня, гостиная	40,3	36,68	16,1	20,58
7	41 (2-ком.)		Прихожая, совм. сан.узел, кухня, спальня, гостиная	53,73	50,11	29,53	20,58
7	42 (3-ком.)		Прихожая, сан.узел, ванная, спальня, гостиная,	75,99	72,37	44,17	28,2

			кухня, спальня				
[illegible]	43 (2-ком.)		Прихожая, совм. сан.узел, кухня, спальня, гостиная	59,33	57,41	31,54	25,87
[illegible]	44 (2-ком.)		Прихожая, совм. сан.узел, кухня, спальня, гостиная	54,53	50,91	28,51	22,4
[illegible]	45 (1-ком.)		Прихожая, совм. сан.узел, кухня, гостиная	38,89	37,59	19,86	17,73
[illegible]	46(1-ком.)		Прихожая, совм. сан.узел, кухня, гостиная	40,3	36,68	16,1	20,58
[illegible]	47 (2-ком.)		Прихожая, совм. сан.узел, кухня, спальня, гостиная	53,73	50,11	29,53	20,58
8	48 (3-ком.)		Прихожая, сан.узел, ванная, спальня, гостиная, кухня, спальня	75,99	72,37	44,17	28,2
9	49 (2-ком.)		Прихожая, совм. сан.узел, кухня, спальня, гостиная	59,33	57,41	31,54	25,87
9	50 (2-ком.)		Прихожая, совм. сан.узел, кухня, спальня, гостиная	54,53	50,91	28,51	22,4
9	51 (1-ком.)		Прихожая, совм. сан.узел, кухня, гостиная	38,89	37,59	19,86	17,73
9	52 (1-ком.)		Прихожая, совм. сан.узел, кухня, гостиная	40,3	36,68	16,1	20,58
9	53 (2-ком.)		Прихожая, совм. сан.узел, кухня, спальня, гостиная	53,73	50,11	29,53	20,58
9	54 (3-ком.)		Прихожая, сан.узел, ванная, спальня, гостиная, кухня, спальня	75,99	72,37	44,17	28,2
	Блок-секция 86-014/1.2-1-2017-Н в осях « 3-4»						
1	55 (3-ком.)		Прихожая, сан.узел, ванная, спальня, гостиная, кухня, спальня	69,91	66,29	40,78	25,51
1	56 (1-ком.)		Прихожая, совм. сан.узел, кухня, гостиная	38,52	36,49	17,00	19,49
1	57 (1-ком.)		Прихожая, совм. сан.узел, кухня, гостиная	55,54	50,71	26,67	24,04
1	58 (3-ком.)		Прихожая, сан.узел, ванная, спальня, гостиная, кухня, спальня	70,72	67,1	41,72	25,38
2	59 (3-ком.)		Прихожая, сан.узел, ванная, спальня, гостиная, кухня, спальня	69,91	66,29	40,78	25,51
2	60 (2-ком.)		Прихожая, совм. сан.узел, кухня,	53,3	49,68	29,1	20,58

			спальня, гостиная				
2	61 (2-ком.)		Прихожая, совм. сан.узел, кухня, спальня, гостиная	53,73	50,11	29,53	20,58
2	62 (3-ком.)		Прихожая, сан.узел, ванная, спальня, гостиная, кухня, спальня	71,54	67,92	41,72	26,2
3	63 (3-ком.)		Прихожая, сан.узел, ванная, спальня, гостиная, кухня, спальня	69,91	66,29	40,78	25,51
3	64 (2-ком.)		Прихожая, совм. сан.узел, кухня, спальня, гостиная	53,3	49,68	29,1	20,58
3	65 (2-ком.)		Прихожая, совм. сан.узел, кухня, спальня, гостиная	53,73	50,11	29,53	20,58
3	66 (3-ком.)		Прихожая, сан.узел, ванная, спальня, гостиная, кухня, спальня	71,54	67,92	41,72	26,2
4	67 (3-ком.)		Прихожая, сан.узел, ванная, спальня, гостиная, кухня, спальня	69,91	66,29	40,78	25,51
4	68 (2-ком.)		Прихожая, совм. сан.узел, кухня, спальня, гостиная	53,3	49,68	29,1	20,58
4	69 (2-ком.)		Прихожая, совм. сан.узел, кухня, спальня, гостиная	53,73	50,11	29,53	20,58
4	70 (3-ком.)		Прихожая, сан.узел, ванная, спальня, гостиная, кухня, спальня	71,54	67,92	41,72	26,2
5	71 (3-ком.)		Прихожая, сан.узел, ванная, спальня, гостиная, кухня, спальня	69,91	66,29	40,78	25,51
5	72 (2-ком.)		Прихожая, совм. сан.узел, кухня, спальня, гостиная	53,3	49,68	29,1	20,58
5	73 (2-ком.)		Прихожая, совм. сан.узел, кухня, спальня, гостиная	53,73	50,11	29,53	20,58
5	74 (3-ком.)		Прихожая, сан.узел, ванная, спальня, гостиная, кухня, спальня	71,54	67,92	41,72	26,2
6	75 (3-ком.)		Прихожая, сан.узел, ванная, спальня, гостиная, кухня, спальня	69,91	66,29	40,78	25,51
6	76 (2-ком.)		Прихожая, совм. сан.узел, кухня, спальня, гостиная	53,3	49,68	29,1	20,58
6	77 (2-ком.)		Прихожая, совм. сан.узел, кухня, спальня, гостиная	53,73	50,11	29,53	20,58
6	78 (3-ком.)		Прихожая, сан.узел, ванная, спальня, гостиная,	71,54	67,92	41,72	26,2

			кухня, спальня				
7	79 (3-ком.)		Прихожая, сан.узел, ванная, спальня, гостиная, кухня, спальня	69,91	66,29	40,78	25,51
7	80 (2-ком.)		Прихожая, совм. сан.узел, кухня, спальня, гостиная	53,3	49,68	29,1	20,58
7	81 (2-ком.)		Прихожая, совм. сан.узел, кухня, спальня, гостиная	53,73	50,11	29,53	20,58
7	82 (3-ком.)		Прихожая, сан.узел, ванная, спальня, гостиная, кухня, спальня	71,54	67,92	41,72	26,2
8	83 (3-ком.)		Прихожая, сан.узел, ванная, спальня, гостиная, кухня, спальня	69,91	66,29	40,78	25,51
8	84 (2-ком.)		Прихожая, совм. сан.узел, кухня, спальня, гостиная	53,3	49,68	29,1	20,58
8	85 (2-ком.)		Прихожая, совм. сан.узел, кухня, спальня, гостиная	53,73	50,11	29,53	20,58
8	86 (3-ком.)		Прихожая, сан.узел, ванная, спальня, гостиная, кухня, спальня	71,54	67,92	41,72	26,2
9	87 (3-ком.)		Прихожая, сан.узел, ванная, спальня, гостиная, кухня, спальня	69,91	66,29	40,78	25,51
9	88 (2-ком.)		Прихожая, совм. сан.узел, кухня, спальня, гостиная	53,3	49,68	29,1	20,58
9	89 (2-ком.)		Прихожая, совм. сан.узел, кухня, спальня, гостиная	53,73	50,11	29,53	20,58
9	90 (3-ком.)		Прихожая, сан.узел, ванная, спальня, гостиная, кухня, спальня	71,54	67,92	41,72	26,2
	Блок-секция 86-014/1.2-1-2017-Н						
1	91 (3-ком.)		Прихожая, сан.узел, ванная, спальня, гостиная, кухня, спальня	69.91	66.29	40.78	25,51
1	92 (1-ком.)		Прихожая, совм. сан.узел, кухня, гостиная	38.52	36.49	17.00	19,49
1	93 (2-ком.)		Прихожая, совм. сан.узел, кухня, спальня, гостиная	53.3	49.68	29.1	20,58
1	94 (3-ком.)		Прихожая, сан.узел, ванная, спальня, гостиная, кухня, спальня	71.74	68.12	42.16	25,96
2	95 (3-ком.)		Прихожая, сан.узел, ванная, спальня, гостиная,	69.91	66.29	40.78	25.51

			кухня, спальня				
	96 (2-ком.)		Прихожая, совм. сан.узел, кухня, спальня, гостиная	53.3	49.68	29.1	20.58
2	97 (2-ком.)		Прихожая, совм. сан.узел, кухня, спальня, гостиная	53.3	49.68	29.1	20.58
2	98 (3-ком.)		Прихожая, сан.узел, ванная, спальня, гостиная, кухня, спальня	71.74	68.12	42.16	25.96
3	99 (3-ком.)		Прихожая, сан.узел, ванная, спальня, гостиная, кухня, спальня	69.91	66.29	40.78	25.51
3	100 (2-ком.)		Прихожая, совм. сан.узел, кухня, спальня, гостиная	53.3	49.68	29.1	20.58
3	101 (2-ком.)		Прихожая, совм. сан.узел, кухня, спальня, гостиная	53.3	49.68	29.1	20.58
3	102 (3-ком.)		Прихожая, сан.узел, ванная, спальня, гостиная, кухня, спальня	71.74	68.12	42.16	25.96
4	103 (3-ком.)		Прихожая, сан.узел, ванная, спальня, гостиная, кухня, спальня	69.91	66.29	40.78	25.51
4	104 (2-ком.)		Прихожая, совм. сан.узел, кухня, спальня, гостиная	53.3	49.68	29.1	20.58
4	105 (2-ком.)		Прихожая, совм. сан.узел, кухня, спальня, гостиная	53.3	49.68	29.1	20.58
4	106 (3-ком.)		Прихожая, сан.узел, ванная, спальня, гостиная, кухня, спальня	71.74	68.12	42.16	25.96
5	107 (3-ком.)		Прихожая, сан.узел, ванная, спальня, гостиная, кухня, спальня	69.91	66.29	40.78	25.51
5	108 (2-ком.)		Прихожая, совм. сан.узел, кухня, спальня, гостиная	53.3	49.68	29.1	20.58
5	109 (2-ком.)		Прихожая, совм. сан.узел, кухня, спальня, гостиная	53.3	49.68	29.1	20.58
5	110 (3-ком.)		Прихожая, сан.узел, ванная, спальня, гостиная, кухня, спальня	71.74	68.12	42.16	25.96
6	111 (3-ком.)		Прихожая, сан.узел, ванная, спальня, гостиная, кухня, спальня	69.91	66.29	40.78	25.51
6	112 (2-ком.)		Прихожая, совм. сан.узел, кухня, спальня, гостиная	53.3	49.68	29.1	20.58
6	113 (2-ком.)		Прихожая, совм. сан.узел, кухня, спальня, гостиная	53.3	49.68	29.1	20.58

	114 (3-ком.)		Прихожая, сан.узел, ванная, спальня, гостиная, кухня, спальня	71.74	68.12	42.16	25.96
	115 (3-ком.)		Прихожая, сан.узел, ванная, спальня, гостиная, кухня, спальня	69.91	66.29	40.78	25.51
7	116 (2-ком.)		Прихожая, совм. сан.узел, кухня, спальня, гостиная	53.3	49.68	29.1	20.58
7	117 (2-ком.)		Прихожая, совм. сан.узел, кухня, спальня, гостиная	53.3	49.68	29.1	20.58
7	118 (3-ком.)		Прихожая, сан.узел, ванная, спальня, гостиная, кухня, спальня	71.74	68.12	42.16	25.96
8	119 (3-ком.)		Прихожая, сан.узел, ванная, спальня, гостиная, кухня, спальня	69.91	66.29	40.78	25.51
8	120 (2-ком.)		Прихожая, совм. сан.узел, кухня, спальня, гостиная	53.3	49.68	29.1	20.58
8	121 (2-ком.)		Прихожая, совм. сан.узел, кухня, спальня, гостиная	53.3	49.68	29.1	20.58
8	122 (3-ком.)		Прихожая, сан.узел, ванная, спальня, гостиная, кухня, спальня	71.74	68.12	42.16	25.96
9	123 (3-ком.)		Прихожая, сан.узел, ванная, спальня, гостиная, кухня, спальня	69.91	66.29	40.78	25.51
9	124 (2-ком.)		Прихожая, совм. сан.узел, кухня, спальня, гостиная	53.3	49.68	29.1	20.58
9	125 (2-ком.)		Прихожая, совм. сан.узел, кухня, спальня, гостиная	53.3	49.68	29.1	20.58
9	126 (3-ком.)		Прихожая, сан.узел, ванная, спальня, гостиная, кухня, спальня	71.74	68.12	42.16	25.96

продолжение таблицы

Площадь по внутреннему обмеру (м2), в том числе								
В отдельных квартирах	**В общежитиях**	**В гостиницах**	**Торговая**	**Промышленно-производственных зданий и сооружений**	**Складская**	**Учреждений образования**	**Предприятий бытового обслуживания**	**Организаций и учреждений управления, научных, банковских, общественных и т.п.**
9	*10*	*11*	*12*	*13*	*14*	*15*	*16*	*17*
-	-	-	-	-	-	-	-	-

продолжение таблицы

Площадь по внутреннему обмеру (м2), в том числе							
Предприятий общественного питания	**Организации здравоохранения**	**Физкультурно-спортивная**	**Учреждений культуры и искусства**	**Транспортных зданий и сооружений**	**Сооружений инженерных сетей**	**Гаражей**	**Прочие**
18	*19*	*20*	*21*	*22*	*23*	*24*	*25*
-	-	-	-	-	-	-	-

ическое описание конструктивных элементов основного строения

	Наименование конструктивных элементов			Описание конструктивных элементов (материал, отделка и т.д.)
	2			3
	Фундамент			Железобетонные забивные сваи сечением 300х300 мм.
	1) **наружные и внутренние капитальные стены**			Кирпичные с утеплением плитами ПСБ-С-25-Ф, облицовка керамическим лицевым кирпичом
	2) **перегородки**			Межквартирные - легкобетонные толщиной 200мм, межкомнатные – легкобетонные толщиной 100мм. В санузлах-из керамического кирпича толщиной 120мм.
3	**Перекрытия**	чердачное		
		междуэтажное		Многопустотные железобетонные плиты перекрытия
4	**Крыша**			Плоская чердачная (тех.этаж). Кровля рулонная из рукана.
5	**Полы**	1-го этажа		Пенополистерол ПСБ-С-35, покрытия цементные марки М200, линолеум, керамическая плитка
		последующих этажей		Покрытия цементные марки М200, линолеум, керамическая плитка
6	**Проемы**	окна		Пластиковые двухкамерные стеклопакеты. Витражи-алюминиевые с закаленным стеклом т.6мм.
		двери		Входные – металлические, межкомнатные-деревянные, противопожарные двери- ПВХ
7	**Отделочные работы**	внутренние		Гипсовая штукатурка, водоэмульсионная окраска, масляная окраска, керамическая плитка, натяжные потолки.
		наружные		
8	**Горячее водоснабжение**			Система разработана согласно СП РК 4.01-101-2012 с циркуляционным трубопроводом от пластинчатого теплообменника с установкой циркуляционного насоса
9	**Водопровод**			Хозяйственно-питьевой
10	**Канализация**			Внутренняя канализационная сеть с последующим отводом в дворовую сеть канализации
11	**Электроосвещение**			Распределительная сеть от ВРУ к учетно-распределительным щиткам вып. проводом ПВ
12	**Отопление**	печное		
13		печное газовое		
14		от ТЭЦ		Поквартирная система теплоснабжения с горизонтальной разводкой трубопроводов
15		от АГВ		
16		от индивидуальной отопительной установки	на газе	
17			на твердом топливе	
18		от районной котельной	на газе	
19			на твердом топливе	
20	**Разные работы**			

Техническое описание служебных построек

Показатели	Наименование служебных построек								
	Водопроводная насосная станция	Трансформаторная подстанция (заводской готовности)							

адь (м 2)	9,6	50,625	-	-	-	-	-	-	-
та строения (м)	3,5	-	-	-	-	-	-	-	-
м строения (м 3)	30,46	-	-	-	-	-	-	-	-
дамент	забивные квадратные железобетонные сваи	Сборные железобетонные блоки	-	-	-	-	-	-	-
тены	Каркас – металлический: стойки и балки из квадратной стальной трубы 80х5 мм, стеновые панели «Сэндвич» с утеплителем из минераловатной плиты на основе базальтового волокна	стеновые панели «Сэндвич» с утеплителем из минераловатной плиты на основе базальтового волокна	-	-	-	-	-	-	-
Перекрытия	-	-	-	-	-	-	-	-	-
Крыша	чердачная, стропильная, металлочерепица	-	-	-	-	-	-	-	-
Полы	бетонные	-	-	-	-	-	-	-	-
Окна	Индивидуальные из ПВХ конструкций с металлическим каркасом	-	-	-	-	-	-	-	-
Двери	Входная индивидуальная металлическая	-	-	-	-	-	-	-	-
Внутренняя отделка	-	-	-	-	-	-	-	-	-
Наружная отделка	-	-	-	-	-	-	-	-	-
Печи	-	-	-	-	-	-	-	-	-

Техническое описание внутридворовых сооружений

Наименование сооружений	Размер в метрах				Объем (м3)	Материал
	длина	ширина	площадь	высота или глубина		
1	*2*	*3*	*4*	*5*	*6*	*7*
Спортивная площадка	-	-	337,5	-	-	Бесшовное покрытие на основе резиновой крошки
Площадка для игр детей	-	-	210	-	-	Бесшовное покрытие на основе резиновой крошки
Площадка для отдыха взрослых	-	-	60	-	-	Покрытие из брусчатки
Площадка для сушки белья	-	-	24,5	-	-	Покрытие из брусчатки
Площадка для сушки ковров	-	-	14,0	-	-	Покрытие из брусчатки
Площадка для мусорных контейнеров	-	-	59,5	-	-	Асфальтобетонное покрытие
Площадка для	-	-	856	-	-	Асфальтобетонное

ковки мобилей						покрытие

ическое описание отдельных частей строения (подвалов, полуподвалов, мезонинов, ард)

менование и азначение тдельных тей строения	Заглубление спланированной поверхности земли до пола подвала	Описание элементов					
		стены	перекрытия	полы	внутренняя отделка	крыша	дополнительные устройства
1	*2*	*3*	*4*	*5*	*6*	*7*	*8*
Техподполье	2,22 м	Сборные бетонные блоки	сборные железобетонные панели	Уплотненный щебнем грунт	-	-	-

ехническое описание нежилых пристроек к основному строению

Наименование конструктивных элементов		Техническое описание конструктивных элементов
1		*2*
Фундамент		-
Стены и перегородки		-
Крыша		-
Полы		-
Перекрытия		-
Проемы	окна	-
	двери	-
Отделочные работы	внутренние	-
	наружные	-
Разные работы		-
Итого:		-
Фундамент		-
Стены и перегородки		-
Крыша		-
Полы		-
Перекрытия		-
Проемы	окна	-
	двери	-
Отделочные работы	внутренние	-
	наружные	-
Разные работы		-
Итого:		-
Фундамент		-
Стены и перегородки		-
Крыша		-
Полы		-
Перекрытия		-
Проемы	окна	-
	двери	-
Отделочные работы	внутренние	-
	наружные	-
Разные работы		-
Итого:		-

Исчисление площадей и объемов основной и отдельных частей строения (подвалов, полуподвалов, мезонинов, мансард, крыш, пристроек и т.п.)

Наименование частей строения и пристроек	Формула для подсчета площадей по наружному обмеру	Площадь (м 2)	Высота (м)	Объем (м 3)	Наименование частей строения и пристроек	Формула для подсчета площадей по наружному обмеру	Площадь (м 2)	Высота (м)	Объем (м 3)
1	*2*	*3*	*4*	*5*	*6*	*7*	*8*	*9*	*10*
Подвал	-	888,1	2,19	1944,94	-		-	-	-
Чердак	-	891,18	1,79	1595,21	-		-	-	-

Заказчик **Сабралин Серик Аубакирович**

фамилия, имя, отчество (при наличии), подпись руководителя

Место печати (при наличии)

Авторский надзор **Хуснутдинов Радмир Камильевич**

фамилия, имя, отчество (при наличии), подпись эксперта

Место печати (при наличии)

Всего прошито, пронумеровано и скреплено печатью
29 (двадцать девять) листов
цифрами прописью
Должность
Подпись /
«28» 12 2022 г. М.П.

«АЗАМАТТАРҒА АРНАЛҒАН ҮКІМЕТ» МЕМЛЕКЕТТІК КОРПОРАЦИЯСЫ» КОММЕРЦИЯЛЫҚ ЕМЕС АКЦИОНЕРЛІК ҚОҒАМЫ СОЛТҮСТІК ҚАЗАҚСТАН ОБЛЫСЫ БОЙЫНША ФИЛИАЛЫНЫҢ ПЕТРОПАВЛ ҚАЛАЛЫҚ БӨЛІМІ

2

Өтініш № 00413625-7831
Кадастрлық № 13-139-007-995
Тіркеу ісі №
Тіркелген күні
Тіркелген уақыты
Жылжымайтын мүлік объектісінің мекен жайы: ШО Петропавловск ул чм Вахитова 91/3
Тіркеуші (маман)
Бөлім басшысы Дмитриева Л.В.

«ЖМТ» АЖ ЕНГІЗІЛДІ
Орындаушы Шаймерденов М.С
(Т.А.Ә., қолы)
Күні 2022 ж. «28» 12