Приложение 1
к приказу Министра
индустрии и инфраструктурного развития
Республики Казахстан
от 9 августа 2019 года № 632
Утвержден
приказом Министра
по инвестициям и развитию
Республики Казахстан
от 24 апреля 2017 года № 234

форма

Акт приемки объекта в эксплуатацию

"18 декабря 2019 года"

Заказчик Коммунальное государственное учреждение «Отдел строительства, архитектуры и нрадостроительства г. Петропавловска»150000, Северо-Казахстанская область г. Петропавловск, ул. Конституции Казахстана, 23

фамилия, имя, отчество (при наличии) – для физических лиц, наименование организации – для юридических лиц, почтовый индекс, область, город, район, населенный пункт, наименование улицы, номер дома/здания (стационарного помещения)

на основании:

Декларации о соответствии (прилагается) Товарищество с ограниченной ответственностью «Курылыс-Сервис-СК», РК, Северо-Казахстанская область, г. Петропавловск, ул. Смирнова, 68, в лице директора Марлагина Александра Ивановича

дата декларации, наименование подрядной (генподрядной) организации, фамилия, имя, отчество (при наличии) руководителя, юридический адрес

Заключения о качестве строительно-монтажных работ (прилагается) Товарищество с ограниченной ответственностью «Есиль-Строй-Экспертиза» эксперт Муртазин Нурлан Сейтжанович, № KZ15VJE00022431, KZ42VJE00022430, KZ85VJE00022432

дата заключения, наименование организации, фамилия, имя, отчество (при наличии) экспертов технического надзора, № и дата получения аттестатов

Заключения о соответствии выполненных работ проекту (прилагается) Товарищество с ограниченной ответственностью «Севгражданпроект» главный инженер проекта Макашев Аблай Маликович,

дата заключения, наименование организации, фамилия, имя, отчество (при наличии) экспертов авторского надзора, № и дата получения аттестатов

произведя осмотр готовности предъявленного подрядчиком (генеральным подрядчиком) к приемке в эксплуатацию объекта: Строительство 100 квартирного жилого дома в микрорайоне «Береке» в г. Петропавловске Северо-Казахстанской области. Новое строительство. Уровень ответственности – II. Класс жилого здания – IV.

наименование объекта, вид строительства (новое, расширение, реконструкция, техническое перевооружение, модернизация, капитальный ремонт), уровень ответственности, техническая и технологическая сложность объекта

по адресу Северо-Казахстанская область, г. Петропавловск микрорайон «Береке», ул. Радищева, 35

(область, район, населенный пункт, микрорайон, квартал, улица, номер дома (корпуса)

проверив комплектность исполнительной технической документации подтверждает что:

1. Строительство объекта осуществлено на основании:

1) правоустанавливающего документа на земельный участок от "02" июня 2017 года №922 выписка из постановление акимата города Петропавловска Северо-Казахстанской области о предоставлении права ограниченного целевого пользования на земельные участки;

документ, подтверждающий наступление юридических фактов (юридических составов), на основании которых возникают, изменяются или прекращаются права на земельный участок, в том числе договоры, решения судов, правовые акты исполнительных органов, свидетельство о праве на наследство, передаточный акт или разделительный баланс при реорганизации негосударственных юридических лиц, владеющих земельным участком на праве собственности или выкупивших право временного возмездного землепользования (аренды). либо решения о реконструкции (перепланировке, переоборудовании) помещений (отдельных частей) существующих зданий

от"___"_____20___года

№_____;

наименование органа вынесшего решение

2) талона о приеме уведомления о начале или прекращении осуществления деятельности или определенных действий Коммунальное государственное учреждение «Управление государственного архитектурно-строительного контроля акимата Северо-Казахстанской области», талон №190 от 28 .06. 2018

наименование органа принявшего уведомление, дата выдачи талона

3) проекта (проектно-сметной документации) Товарищество с ограниченной ответственностью «Севгражданпроект», заказ № 8007

наименование проектной организации, номер проекта

утвержденного(й) Коммунальное государственное учреждение «Отдел строительства города Петропавловска», приказ № 63 от 07 марта 2018 года;

наименование организации утвердившей (переутвердившей) проект и дата утверждения

2. Строительно-монтажные работы осуществлены в сроки:

начало работ _____06.2018_;
месяц, год

окончание работ _____12.2019_;
месяц, год

при продолжительности строительства, месяц:

по норме или по проекту организации строительства, месяц: 8;

фактически, месяц: 18;

3. Объект (комплекс) имеет следующие основные технико-экономические показатели (мощность, производительность, производственная площадь, протяженность, вместимость, объем, пропускная способность, провозная способность, число рабочих мест и тому подобное, заполняется по всем объектам (кроме жилых домов) в единицах измерения соответственно целевой продукции или основным видам услуг):

Мощность, производительность и так далее	Единица измерения	По проекту		Фактически	
		общая (с учетом ранее принятых)	в том числе пускового комплекса или очереди	общая (с учетом ранее принятых)	в том числе пускового комплекса или очереди
-	-	-	-	-	-

Выпуск продукции (оказания услуг), предусмотренной проектом в объеме, соответствующем нормам освоения проектных мощностей в начальный период_____

факт начала выпуска продукции с указанием объема

Жилой дом имеет следующие показатели:

Показатели	Единица измерения	По проекту	Фактически
Общая площадь	метр в квадрате (далее – м2)	9369,09	9369,09
Число этажей	этаж	5	5
Общий строительный объем	метр в кубе (далее – м3)	28143,42	28143,42
В том числе подземной части	м3	3821,31	3821,31
Площадь встроенных, встроенно-пристроенных и пристроенных помещений	м2	-	-

Показатели	По проекту			Фактически		
	число квартир	площадь квартир, м2		число квартир	площадь квартир, м2	
	100	общая	жилая	100	общая	жилая
Всего квартир, в том числе:	20	1261,1	378,5	20	1261,1	378,5
однокомнатных	22	1101	606,3	22	1101	606,3

двухкомнатных	58	3644,05	2578,04	58	3644,05	2578,04
трехкомнатных					
четырехкомнатных и более					

4. Технологические и архитектурно-строительные решения по объекту характеризуются следующими данными: Наружные и внутренние стены – несущие; фундаменты – свайные; стены подвала сборные бетонные по ГОСТ 13579-78*; наружные стены – колодцевая кладка из керамического кирпича ГОСТ 530-2012 с облицовкой керамическим кирпичом марки 125F 35; перегородки кирпичные по ГОСТ 530-2012, легкобетонные; лестницы сборные железобетонные по серии 1.151.1-6, 1.152.1-8; перекрытия сборные железобетонные панели по серии 1.141.1; покрытие здания сборные железобетонные панели по серии 1.141.1; кровля – профнастил с полимерным покрытием крыша стропильная, чердачная из древесины; перемычки – сборные железобетонные по серии 1.038.1; окна – индивидуальные по основании ГОСТ 30674-99 из ПВХ профилей (усиленных металлическими вкладышами) с 2-х камерным стеклопакетом; внутренние двери по ГОСТ 6629-88; наружные двери – металлические; полы – линолеум, керамическая плитка; утеплитель покрытия, стен – покрытие λ=40 кг/м3 с легкобетонной стяжкой; стены – пенополистирол λ=40 кг/м3.

краткие технические характеристики по особенностям его размещения, по основным материалам и конструкциям, инженерному и технологическому оборудованию

5. На объекте установлено предусмотренное проектом оборудование в количестве согласно актам о его приемке после индивидуального испытания и комплексного опробования;

6. Наружные инженерные коммуникации (холодное и горячее водоснабжение, канализация, теплоснабжение, газоснабжение, электроснабжение и связь)

обеспечивают нормальную эксплуатацию объекта (здания, сооружения, помещения) и приняты городскими эксплуатационными организациями;

7. Сметная стоимость по утвержденному проекту (проектной-сметной документации): всего 1 253 128, 342 тысяч тенге, в том числе строительно-монтажных работ 1 070 951, 564 тысяч тенге, оборудования, инструмента и инвентаря 17 397, 014 тысяч тенге;

8. Сметная стоимость основных фондов, принимаемых в эксплуатацию 1 082 623, 928 тысяч тенге, в том числе: стоимость строительно-монтажных работ 1 063 160,077 тысяч тенге;

9. Объект построен в соответствии с утвержденным проектом (проектно-сметной документацией) и требованиями государственных нормативных документов в области архитектуры, градостроительства и строительства.

ШИЛ: Строительство 100 квартирного жилого дома в микрорайоне «Береке» г. Петропавловске Северо-Казахстанской области принять в эксплуатацию.

наименование объекта (комплекса)

Заказчик

Сабралин Серик Аубакирович

фамилия, имя, отчество (при наличии), подпись руководителя Место печати (при наличии)

Технический надзор

Муртазин Нурлан Сейтжанович

фамилия, имя, отчество (при наличии), подпись эксперта Место печати (при наличии)

Авторский надзор

Макашев Аблай Маликович

фамилия, имя, отчество (при наличии), подпись эксперта Место печати (при наличии)

Подрядчик (генеральный подрядчик)

Марлагин Александр Иванович

фамилия, имя, отчество (при наличии), подпись руководителя Место печати (при наличии)

Приложение 16
к акту приемки объекта
в эксплуатацию
форма

ехнические характеристики объекта (линии связи)

е п/п	Наименование	Единицы измерения	Количество, протяженность
	2	3	4
	Воздушные линии связи, в том числе:	км	
	1) марка	км	
	2) марка	км	
	3) марка	км	
	Кабельные линии связи, в том числе:	км	
	1) марка КС-ОКЛнг-П-12-G.652.D-SM-2.7-1002	км	0.257
	2) марка	км	
	3) марка	км	
	Опоры, в том числе:	шт	
	1) металлические	шт	
	2) деревянные	шт	
	3) анкерные	шт	
	4) железобетонные	шт	
	5) тросовые подвесы	шт	
	Колодцы сетевые, в том числе:	шт	
	1) ККС 1	шт	
	2) ККС 2	шт	
	3) ККС 3	шт	1
	4) ККС 4	шт	
	5) ККС 5	шт	
	Муфты соединительные	шт	
	Коллекторы коммуникационные, в том числе:		
	1) керамические	км	
	2) бетонные	км	
	3) асбесто-цементные	км	

	4) пластмассовые диам. 110мм	км	0,116
	пластмассовые диам. 40мм	км	0,02448
	НУП (необслуживаемые усилительные пункты)	шт	
	Прочие устройства		
	Полка оптическая RP2405	шт	1

зонтальный разрез колодца	Вертикальный разрез колодца
штаб _____	Масштаб _____

Спецификация

п/п	Наименование	Марка	Материал	Диаметр (мм) (размеры)	Количество	Примечание

зонтальный разрез НУП	Вертикальный разрез НУП
штаб _____	Масштаб _____

Спецификация

п	Наименование	Марка	Единицы измерения	Материал	Количество (размеры)	Примечание

Схема привязки колодцев кабельной линии связи и НУП к постоянным кам-ориентирам

азчик *КГУ «Отдел строительства, архитектуры и градостроительства мата города Петропавловска» руководитель Сабралин Серик Аубакирович*

фамилия, имя, отчество (при наличии), подпись руководителя

о печати
наличии)

орский надзор *ТОО «СЕВГРАЖДАНПРОЕКТ» главный инженер проекта*
шев Аблай Маликович

лия, имя, отчество (при наличии), подпись эксперта

о печати
наличии)

Приложение 15
к акту приемки объекта
в эксплуатацию форма

Технические характеристики объекта (газопровод, нефтепровод)

№ п/п	Наименование	Единицы измерения	Количество, протяженность	Примечание
1	Протяженность трубопровода	м	156	
	Протяженность воздушной прокладки:	м		
	1) на эстакадах	м		
	2) на опорах	м		
	3) безопорная прокладка	м		
	Количество опор	шт		
	Протяженность подземной прокладки:	м	156	
	1) в проходных каналах	м		
	2) в полупроходных каналах	м		
	3) бесканальная прокладка	м	156	
2	Количество колодцев (камер)	шт		
3	Количество компенсаторов	шт		
4	Количество вводов	шт	5	
5	Количество задвижек d =50	шт		
	d =	шт		
6	Вентили (клапан) d =	шт		
	d =	шт		
7	Кран шаровый цельносварной d =50	шт	5	
	Кран пробковый проходной сальниковый муфтовый d =50	шт		
8	Сифоны (гидрозатворы)	шт		
9	Переходники	шт		
10	Затворы поворотные	шт		
11	Регуляторы давления	шт		
12	Скважины	шт		
13	Станки - качалки (тип _____ , марка ____)	шт		
	-//- (тип____, марка ____)	шт		
	-//- (тип____, марка ____)	шт		

Горизонтальный разрез скважины (колодца)	Вертикальный разрез скважины (колодца)

Масштаб _____	Масштаб _____

Спецификация

№ п/п	Наименование	Марка	Материал	Диаметр (мм) (размеры)	Количество	Примечание
1	Труба		сталь	76*3,5	113	
1	Труба		сталь	57*3,5	43	

Схема привязки скважины (колодца) к постоянным точкам-ориентирам

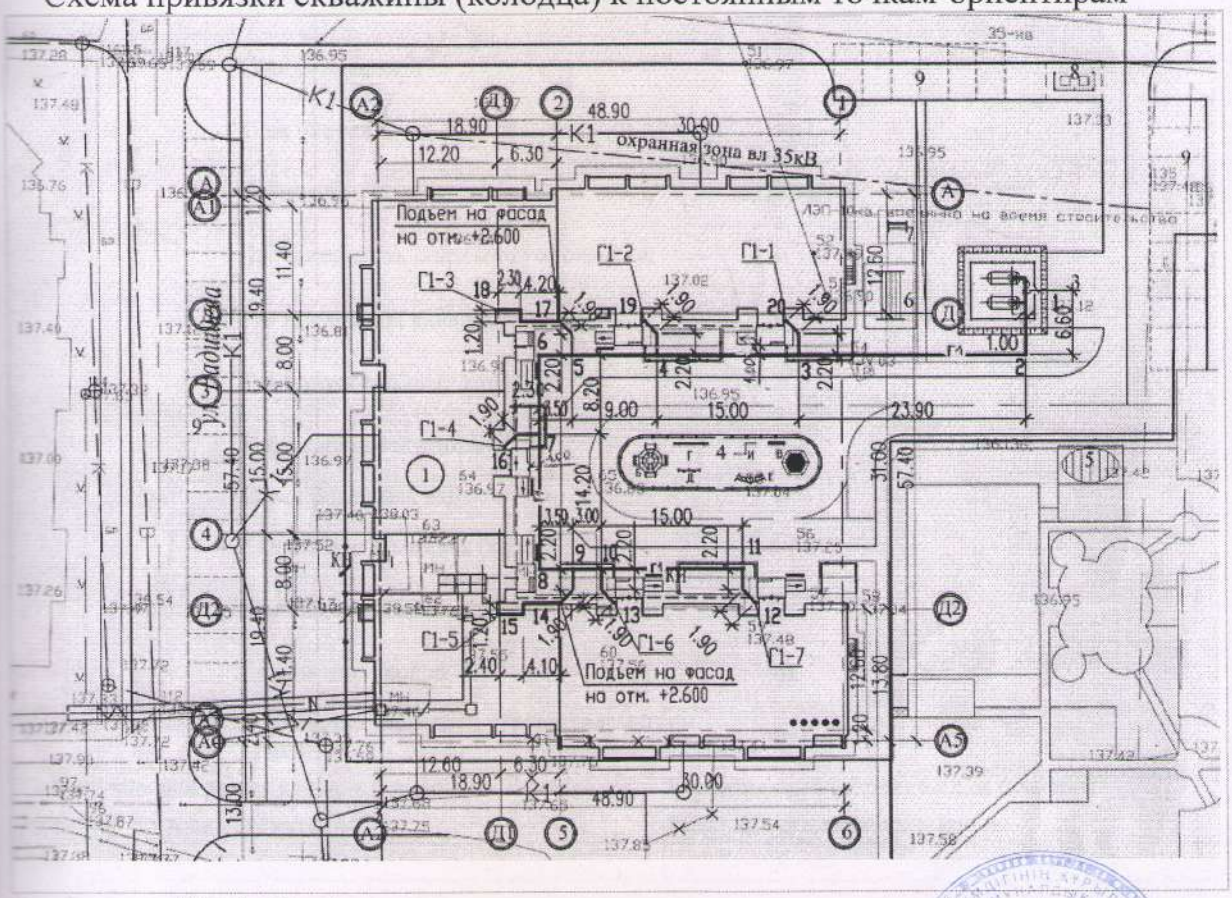

Заказчик *КГУ «Отдел строительства, архитектуры и градостроительства акимата города Петропавловска» руководитель Сабралин Серик Аубакирович*

фамилия, имя, отчество (при наличии), подпись руководителя

Место печати
(при наличии)

Авторский надзор *ТОО «СЕВГРАЖДАНПРОЕКТ» главный инженер проекта Макашев Аблай Маликович*

фамилия, имя, отчество (при наличии), подпись эксперта

Место печати
(при наличии)

Приложение 14
к акту приемки объекта
в эксплуатацию
форма

Технические характеристики объекта (тепловая трасса)

№ п/п	Наименование	Единицы измерения	Количество, протяженность	Примечание
1	Протяженность тепловой трассы	м	22	
	Протяженность воздушной прокладки:	м		
	1) на эстакадах	м		
	2) на опорах	м		
	Количество опор	шт		
	Протяженность подземной прокладки:	м	22	
	1) в проходных каналах	м		
	2) в полупроходных каналах	м		
	3) бесканальная прокладка	м		
	4) не проходных каналах	м	22	
2	Количество колодцев (камер)	шт	2	
3	Количество компенсаторов	шт		
4	Количество вводов	шт	2	
5	Количество задвижек (краны диаметром 32мм)	шт	2	

Горизонтальный разрез колодца (камеры)	Вертикальный разрез колодца (камеры)
Масштаб: показано схематично	Масштаб: показано схематично
ДК1	

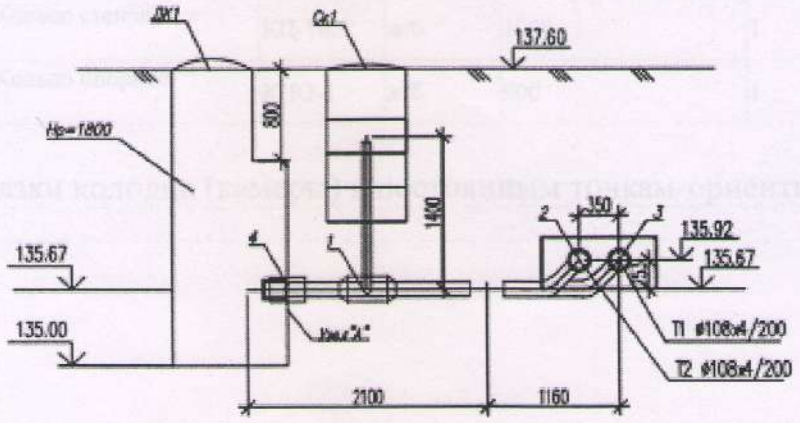

СК1

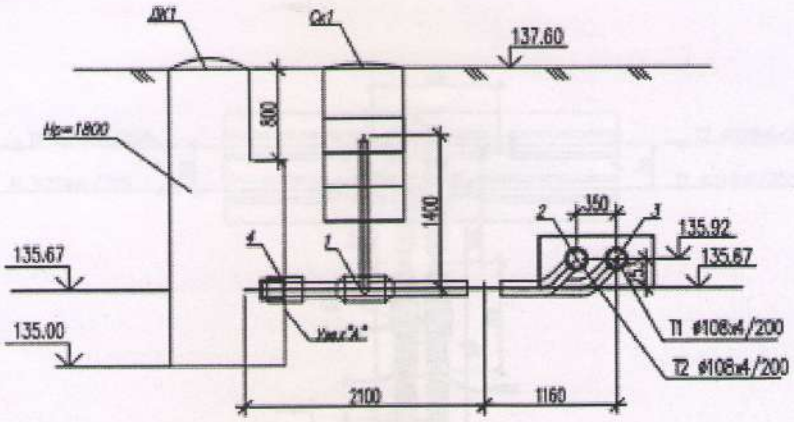

Спецификация

№ п/п	Наименование	Марка	Материал	Диаметр (мм) (размеры)	Количество	Примечание
ДК1						
	Кольцо стеновое	КЦ-15-9	ж/б	1500	2	
	Плита перекрытия	КЦП1-15-1	ж/б	1500	1	
	Плита днища	КЦД-15	ж/б	1500	1	
	Кольцо опорное	КЦО-1	ж/б	1000	1	
СК1						
	Плита днища	КЦД-15	ж/б	1500	1	
	Кольцо стеновое	КЦ-15-9	ж/б	1500	1	
	Плита перекрытия	КЦО-2	ж/б	1500	1	
	Кольцо стеновое	КЦ-10.9	ж/б	1000	1	
	Кольцо опорное	КЦО-1	ж/б	900	1	

Схема привязки колодца (камеры) к постоянным точкам-ориентирам

УТ 1

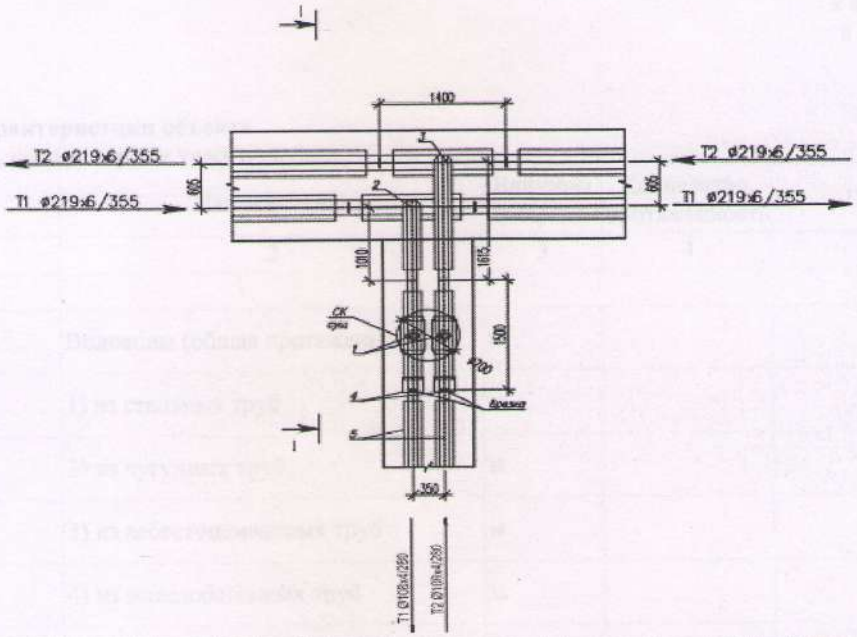

Заказчик *КГУ «Отдел строительства, архитектуры и градостроительства акимата города Петропавловска» руководитель Сабралин Серик Аубакирович*

фамилия, имя, отчество (при наличии), подпись руководителя

Место печати
(при наличии)

Авторский надзор *ТОО «СЕВГРАЖДАНПРОЕКТ» главный инженер проекта Макашев Аблай Маликович*

фамилия, имя, отчество (при наличии), подпись эксперта

Место печати
(при наличии)

Приложение 13
к акту приемки объекта
в эксплуатацию форма

Технические характеристики объекта
(сети, водоводы, коллекторы и тому подобное)

№ п/п	Наименование	Единицы измерения	Количество, протяженность	Примечание
1	2	3	4	5
Водопровод				
1	Водоводы (общая протяженность)	м		
	1) из стальных труб	м		
	2) из чугунных труб	м		
	3) из асбестоцементных труб	м		
	4) из железобетонных труб	м		
	5)	м		
2	Распределительная сеть (общая протяженность)	м		
	1) из стальных труб	м		
	2) из чугунных труб	м		
	3) из асбестоцементных труб	м		
	4) из полиэтиленовых труб	м	95,85	
	5)	м		
3	Прочие устройства			
	Смотровой колодец	шт	2	
	Задвижка d-100	шт	1	
	" d-50	шт	2	
	" d-	шт		
	Вентили d-	шт		
	" d-	шт		
	" d-	шт		
	Кран d-	шт		
	" d-	шт		
	" d-	шт		

	Гидрант	шт	1	
	Водопроводный ввод	шт	1	
	Водоразборная колонка	шт		
	Стальной футляр	шт	9	
	Питьевой фонтанчик	шт		
Канализация				
1	Коллекторы (общая протяженность)	м		
	1) из керамических труб	м		
	2) из чугунных труб	м		
	3) из бетонных труб	м		
	4) из асбестоцементных труб	м		
	5) из железобетонных труб	м		
	6)	м		
	7)	м		
2	Канализационная сеть (общая протяженность)	м		
	1) из керамических труб	м		
	2) из чугунных труб	м		
	3) из бетонных труб	м		
	4) из асбестоцементных труб	м		
	5) из железобетонных труб	м		
	6)	м		
3	Прочие устройства			
	Смотровой колодец	шт	5	
	Выпуск	шт	5	
Горизонтальный разрез колодца		Вертикальный разрез колодца		
Масштаб: показано схематично		Масштаб: показано схематично		
Водопроводные				

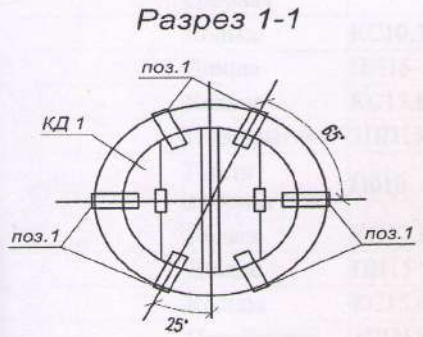

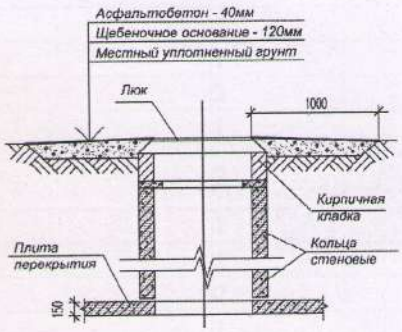

Канализационные

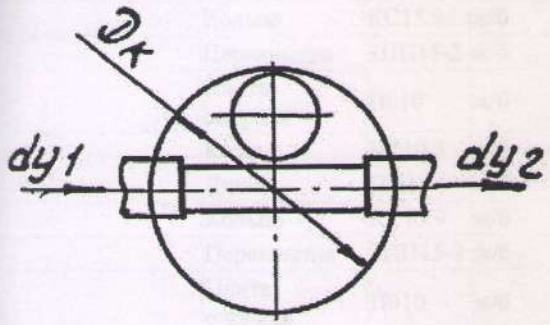

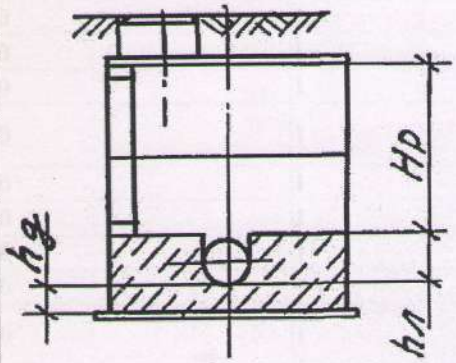

Спецификация

№ п/п	Наименование	Марка	Материал	Диаметр (мм) (размеры)	Количество	Примечание
Водопроводные колодцы						
ПГ-1	Днище	ПН-20	ж/б	2000	1	
	Кольцо	КС20.6	ж/б	2000	2	
	Кольцо	КС20.6б	ж/б	2000	2	
	Плита перекрытия	3ПП20-2	ж/б	2000	1	
	Плита опорная	П010	ж/б	1000	1	
	Кольцо	КС10.3	ж/б	1000	1	
2	Днище	ПН-15	ж/б	1500	1	
	Кольцо	КС15.6	ж/б	1500	2	
	Кольцо	КС15.6б	ж/б	1500	2	
	Плита перекрытия	3ПП15-2	ж/б	1500	1	
	Плита опорная	П010	ж/б	1000	1	
	Кольцо	КС10.3	ж/б	1000	1	
Канализационные колодцы						
1	Днище	ПН15		1500	1	
	Кольцо	КС15.6		1500	2	
	Перекрытия	3ПП15-2		1500	1	

	Плита опорная	П010	ж/б	1000	1	
	Кольцо	КС10.3	ж/б	1000	1	
2	Днище	ПН15	ж/б	1500	1	
	Кольцо	КС15.6	ж/б	1500	2	
	Перекрытия	3ПП15-2	ж/б	1500	1	
	Плита опорная	П010	ж/б	1000	2	
	Кольцо	КС10.3	ж/б	1000	1	
3	Днище	ПН15	ж/б	1500	1	
	Кольцо	КС15.6	ж/б	1500	2	
	Перекрытия	3ПП15-2	ж/б	1500	1	
	Плита опорная	П010	ж/б	1000	2	
	Кольцо	КС10.3	ж/б	1000	1	
4	Днище	ПН15	ж/б	1500	1	
	Кольцо	КС15.9	ж/б	1500	1	
	Перекрытия	3ПП15-2	ж/б	1500	1	
	Плита опорная	П010	ж/б	1000	1	
	Кольцо	КС10.3	ж/б	1000	1	
5	Днище	ПН15	ж/б	1500	1	
	Кольцо	КС15.9	ж/б	1500	1	
	Перекрытия	3ПП15-2	ж/б	1500	1	
	Плита опорная	П010	ж/б	1000	1	
	Кольцо	КС10.3	ж/б	1000	1	

Схема привязки колодца к постоянным точкам-ориентирам

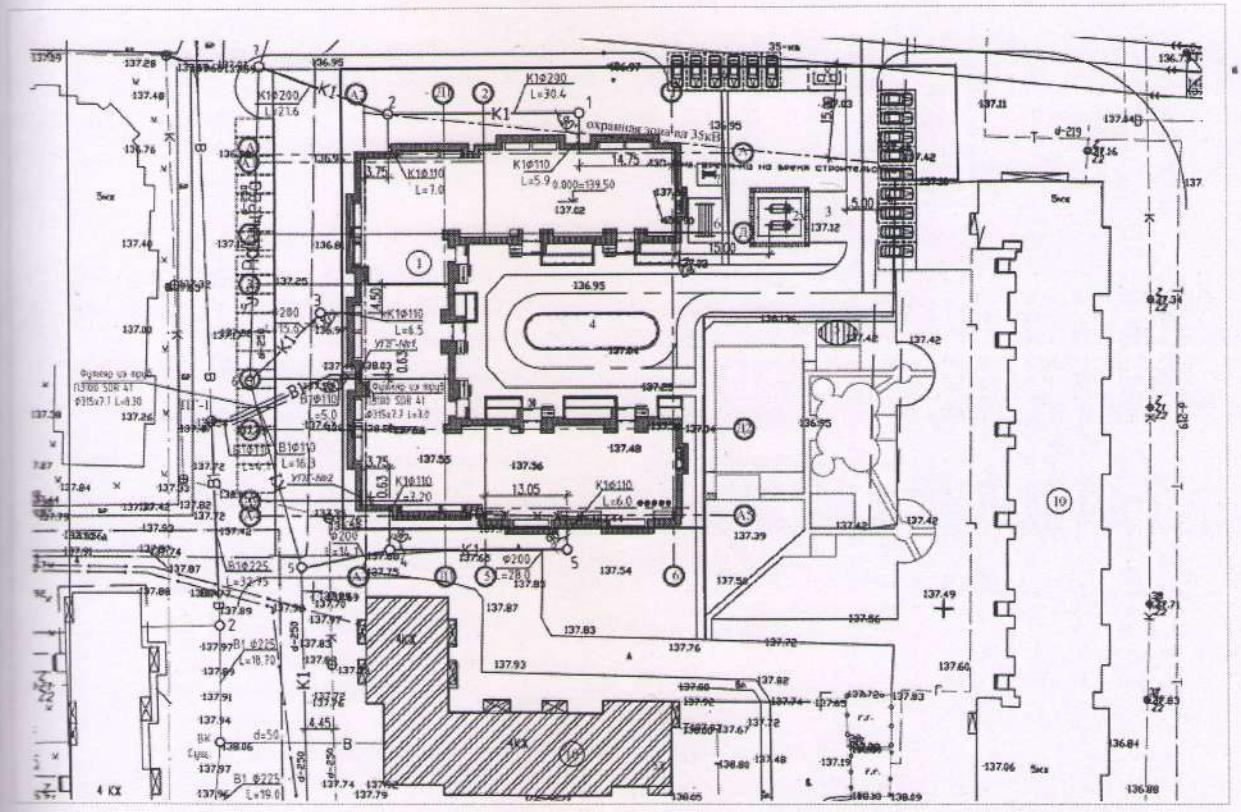

Заказчик _*КГУ «Отдел строительства, архитектуры и градостроительства акимата города Петропавловска» руководитель Сабралин Серик Аубакирович*

фамилия, имя, отчество (при наличии), подпись руководителя

Место печати
(при наличии)

Авторский надзор *ТОО «СЕВГРАЖДАНПРОЕКТ» главный инженер проекта Макашев Аблай Маликович*

фамилия, имя, отчество (при наличии), подпись эксперта

Место печати
(при наличии)

Приложение 3
к акту приемки объекта
в эксплуатацию

форма

Технические характеристики объекта (линии электропередач)

№ п/п	Наименование	Единица измерения	Количество
1	2	3	4
1	Воздушные ЛЭП низкого напряжения …	километр (далее – км)	
2	Воздушные ЛЭП Высокого напряжения 10 кВ	км	
3	Кабельные ЛЭП низкого напряжения …	км	
4	Кабельные ЛЭП высокого напряжения…	км	
5	Площадь опор	м 2	
6	Опоры:		
	1) металлические	штук (далее – шт)	
	2) деревянные с деревянными приставками	шт	
	3) деревянные с железобетонными приставками	шт	
	4) железобетонные	шт	
	5) тросовые подвесы	шт	
7	Провода:		
	1) медные	км	
	2) алюминиевые	км	
	3) сталеалюминиевые	км	
8	Кронштейны для светильников:		
	1) железобетонные	шт	
	2) металлические	шт	
9	Арматура уличного освещения:		
	1) светильники с лампами накаливания	шт	7
	2) светильники с ртутными лампами	шт	
	3) светильники с натриевыми лампами	шт	7
10	Кабели:		
	1)силовые АВБбШв 4х150	Км	0,262

	2)силовые ВВГ 3х2,5 марки... напряжением...	км	0,150
11	Муфты соединительные...	шт	
12	Муфты концевые	шт	4
13	Контуры заземления	шт	1
14	Устройства грозозащиты	шт	
15	Дорожные покрытия кабельных сетей:		
	1) асфальтобетонные	м 2	
	2) булыжные	м 2	
	3) тротуары	м 2	

Заказчик *КГУ «Отдел строительства, архитектуры и градостроительства акимата города Петропавловска» руководитель Сабралин Серик Аубакирович*

фамилия, имя, отчество (при наличии), подпись руководителя

Место печати
(при наличии)

Авторский надзор *ТОО «СЕВГРАЖДАНПРОЕКТ» главный инженер проекта Макашев Аблай Маликович*

фамилия, имя, отчество (при наличии), подпись эксперта

Место печати
(при наличии)

Приложение 2
к акту приемки объекта
в эксплуатацию
форма

Технические характеристики объекта
(многоквартирные жилые дома, промышленные, торговые объекты и тому подобное)

Наименование (многоквартирный жилой дом, промышленные, торговые объекты и т.п.)	Общие сведения									
	количество этажей (этаж)	количество квартир	количество помещений, комнат	площадь застройки (м2)	объем здания (м3)	общая площадь (м2)	жилая площадь (м2)	площадь не жилых помещений (м2)	площадь парковочных мест (м2)	площадь балкона, лоджии (м2)
1	2	3	4	5	6	7	8	9	10	11
100 квартирный жилой дом	5	100		1823,31		6006,15	3562,84	2443,31		451,10

продолжение таблицы

Описание конструктивных элементов			Вид отопления	Благоустройство				
фундамент	стены	кровля		электроснабжение	водоснабжение	горячее водоснабжение	канализация	газоснабжение
12	13	14	15	16	17	18	19	20
Свайные ГОСТ 19804-91	Стены подвала – сборные бетонные блоки. Наружные стены – кирпичные,колодцевая кладка из керамического кирпича. Внутренние стены – кирпичные (сплошная кладка)	Профнастил с полимерным покрытием	Поквартирная горизонтальная двухтрубная, проложенная в конструкции пола металлополимерными трубами из сшитого полиэтилена PEX-AL-PEX «VALTEC». Разводящие	От РУ-0,4 кВ ТП № 600, по двум кабелям (рабочий, резервный), прокладываемыми в земле в траншее. Проложен кабель АВБбШв на напряжение 0,4 кВ с пластмассовой изоляцией	Хозяйственно-питьевой. От водопровода по ул. Радищева. Врезка выполнена в существующую сеть с установкой колодца. Водопровод из из полиэтиленовых труб по ГОСТ 18599-2001 ПЭ100 SDR26 Д100	По закрытой схеме с установкой теплообменника и циркуляционного насоса, расположенных в техподполье в тепловом узле	Подключается в существующую сеть канализации по ул. Амосова Д250. Сети водоотведения из двухслойных профилированных труб Корсис по ТУ 2248-001-73011750-2005	От 2-х установленных емкостей групповой установки емкостью 5 м3 каждая. Трубы приняты стальные бесшовные группы «В» из Ст.10 термически обработанные гр. «В» по ГОСТ 8732-78*, В10 ГОСТ 8731-87 с покрытием весьма усиленного типа из полиэтиленовых липких лент в соответствии с требованиями ГОСТ 9.602-2005

			трубопроводы и стояки из труб водогазопроводных, обыкновенных по ГОСТ 3262-75* с установкой индивидуального узла ввода с установкой компактного теплосчетчика в каждой квартире					

Распределение площади

№		В отдельных квартирах	В помещениях коридорного типа	В общежитиях	В гостиницах
1	Количество жилых квартир	100			
2	Количество жилых комнат	1-комнатные квартиры, 2-хкомнатные квартиры, 3-хкомнатные квартиры			
3	Общая площадь (м 2)	6006,15			
4	Жилая площадь (м 2)	3562,84			

продолжение таблицы

Из общего числа площади				Распределение квартир по числу комнат				
в мансардах	в подвалах	в цокольных этажах	в бараках	1-комнатные	2-комнатные	3-комнатные	4-комнатные	5-комнатные
	1380,59			20	22	58		

Нежилые помещения

Площадь (м2)	Жилая площадь в нежилых помещениях	Торговая	Промышленно-производственных зданий и сооружений	Складская	Бытового обслуживания	Гаражи	Организаций и учреждений управления, научных, банковский, общественных и т.п.
1	2	3	4	5	6	7	8
Основная							
Вспомогательная							

продолжение таблицы

Общественного питания	Учреждений образования	Транспортных зданий и сооружений	Здравоохранения, лечебного назначения	Физкультуры и спорта	Учреждений культуры и искусства	Сооружений инженерных сетей	Прочие	Всего
9	10	11	12	13	14	15	16	17

Перечень документов, прилагаемых к техническим характеристикам объекта:

1. Поэтажные планы _____
2. Экспликация к поэтажным планам _____

Экспликация земельного участка (м2)

Общая площадь земельного участка	Застроенная площадь			Незастроенная площадь		
	всего	под основными строениями	под прочими постройками и сооружениями	асфальтовые покрытия	прочие замощения	грунт
1	2	3	4	5	6	7
5678	1823,31	1823,31		3559,6	849	

продолжение таблицы

Незастроенная площадь (м2)									
оборудованные площадки				зеленые насаждения					
					в том числе				
всего	спортивные	детские	хозяйственные	всего	газон с деревьями	плодовый сад	газоны, цветочные клумбы	огород	прочие
8	9	10	11	12	13	14	15	16	17
199,07		118,0	81,78		деревья – 8, кустарники – 69,64		Цветники – 70, газон - 2150		

Экспликация к плану объекта

Этаж	Номер помещения, квартиры	Номера частей помещения, квартиры	Назначение частей помещения, квартиры	Площадь по внутреннему обмеру (м2), в том числе			
				Общая	Полезная	Жилая	Нежилая
1	2	3	4	5	6	7	8
	1 подъезд						
1	1 (2-комнат.)		Кухня, ванна, жилая комната, спальная комната	54,18	52,47	29,78	24,4
1	2 (1-комнат.)		Кухня, ванна, жилая комната	43,79	40,58	21,02	22,77
1	3 (2комнат.)		Кухня, ванна, жилая комната, спальная комната	55,92	54,06	30,85	25,07
2	4 (2-комнат.)		Кухня, ванна, жилая комната, спальная комната	54,18	52,47	29,78	24,4
2	5 (1-комнат.)		Кухня, ванна, жилая комната	43,79	40,58	21,02	22,77
2	6 (2комнат.)		Кухня, ванна, жилая комната, спальная комната	55,92	54,06	30,85	25,07
3	7 (2-комнат.)		Кухня, ванна, жилая комната, спальная комната	54,18	52,47	29,78	24,4
3	8 (1-комнат.)		Кухня, ванна, жилая комната	43,79	40,58	21,02	22,77
3	9 (2комнат.)		Кухня, ванна, жилая комната, спальная комната	55,92	54,06	30,85	25,07
4	10 (2-комнат.)		Кухня, ванна, жилая комната, спальная комната	54,18	52,47	29,78	24,4
4	11 (1-комнат.)		Кухня, ванна, жилая комната	43,79	40,58	21,02	22,77
4	12 (2комнат.)		Кухня, ванна, жилая комната, спальная	55,92	54,06	30,85	25,07

			комната				
5	13 (2-комнат.)		Кухня, ванна, жилая комната, спальная комната	54,18	52,47	29,78	24,4
5	14 (1-комнат.)		Кухня, ванна, жилая комната	43,79	40,58	21,02	22,77
5	15 (2-комнат.)		Кухня, ванна, жилая комната, спальная комната	55,92	54,06	30,85	25,07
	2 подъезд						
1	16 (2-комнат.)		Кухня, ванна, жилая комната, спальная комната	55,92	54,06	30,85	25,07
1	17 (1-комнат.)		Кухня, ванна, жилая комната	43,79	40,58	21,02	22,77
1	18 (2комнат.)		Кухня, ванна, жилая комната, спальная комната	54,34	52,63	29,78	24,56
2	19 (2-комнат.)		Кухня, ванна, жилая комната, спальная комната	55,92	54,06	30,85	25,07
2	20 (1-комнат.)		Кухня, ванна, жилая комната	43,79	40,58	21,02	22,77
2	21 (2комнат.)		Кухня, ванна, жилая комната, спальная комната	54,34	52,63	29,78	24,56
3	22 (2-комнат.)		Кухня, ванна, жилая комната, спальная комната	55,92	54,06	30,85	25,07
3	23 (1-комнат.)		Кухня, ванна, жилая комната	43,79	40,58	21,02	22,77
3	24 (2комнат.)		Кухня, ванна, жилая комната, спальная комната	54,34	52,63	29,78	24,56
4	25 (2-комнат.)		Кухня, ванна, жилая комната, спальная комната	55,92	54,06	30,85	25,07
4	26 (1-комнат.)		Кухня, ванна, жилая комната	43,79	40,58	21,02	22,77
4	27 (2комнат.)		Кухня, ванна, жилая комната,	54,34	52,63	29,78	24,56

			спальная комната				
5	28 (2-комнат.)		Кухня, ванна, жилая комната, спальная комната	55,92	54,06	30,85	25,07
5	29 (1-комнат.)		Кухня, ванна, жилая комната	43,79	40,58	21,02	22,77
5	30 (2комнат.)		Кухня, ванна, жилая комната, спальная комната	54,34	52,63	29,78	24,56
	3 подъезд						
1	31 (3-комнат)		Кухня, туалет, ванна, жилая комната, спальная комната, спальная комната	65,83	63,95	40,06	25,77
1	32 (3-комнат)		Кухня, туалет, ванна, жилая комната, спальная комната, спальная комната	67,77	65,9	41,35	26,42
1	33 (1-комнат)		Кухня, ванна, жилая комната, кладовка	44,47	41,01	16,83	27,64
1	34 (2-комнат)		Кухня, ванна, жилая комната, спальная комната,	52,58	50,7	31,19	20,39
2	35 (3-комнат)		Кухня, туалет, ванна, жилая комната, спальная комната, спальная комната	65,83	63,95	40,06	25,77
2	36 (3-комнат)		Кухня, туалет, ванна, жилая комната, спальная комната, спальная комната	67,77	65,9	41,35	26,42
2	37 (1-комнат)		Кухня, ванна, жилая комната,	44,47	41,01	16,83	27,64

			кладовка				
2	38 (3-комнат)		Кухня, туалет, ванна, жилая комната, спальная комната, спальная комната	68,23	66,36	43,17	25,06
3	39 (3-комнат)		Кухня, туалет, ванна, жилая комната, спальная комната, спальная комната	65,83	63,95	40,06	25,77
3	40 (3-комнат)		Кухня, туалет, ванна, жилая комната, спальная комната, спальная комната	67,77	65,9	41,35	26,42
3	41 (1-комнат)		Кухня, ванна, жилая комната, кладовка	44,47	41,01	16,83	27,64
3	42 (3-комнат)		Кухня, туалет, ванна, жилая комната, спальная комната, спальная комната	68,23	66,36	43,17	25,06
4	43 (3-комнат)		Кухня, туалет, ванна, жилая комната, спальная комната, спальная комната	65,83	63,95	40,06	25,77
4	44 (3-комнат)		Кухня, туалет, ванна, жилая комната, спальная комната, спальная комната	67,77	65,9	41,35	26,42
4	45 (1-комнат)		Кухня, ванна, жилая комната, кладовка	44,47	41,01	16,83	27,64
4	46 (3-комнат)		Кухня, туалет, ванна, жилая	68,23	66,36	43,17	25,06

			комната, спальная комната, спальная комната				
5	47 (3-комнат)		Кухня, туалет, ванна, жилая комната, спальная комната, спальная комната	65,83	63,95	40,06	25,77
5	48 (3-комнат)		Кухня, туалет, ванна, жилая комната, спальная комната, спальная комната	67,77	65,9	41,35	26,42
5	49 (1-комнат)		Кухня, ванна, жилая комната, кладовка	44,47	41,01	16,83	27,64
5	50 (3-комнат)		Кухня, туалет, ванна, жилая комната, спальная комната, спальная комната	68,23	66,36	43,17	25,06
	4 подъезд						
1	51 (3-комнат)		Кухня, туалет, ванна, жилая комната, спальная комната, спальная комната	67,69	65,45	45,12	22,57
1	52 (3-комнат)		Кухня, туалет, ванна, жилая комната, спальная комната, спальная комната	67,69	65,45	45,12	22,57
2	53 (3-комнат)		Кухня, туалет, ванна, жилая комната, спальная комната, спальная комната	67,69	65,45	45,12	22,57

2	54 (3-комнат)		Кухня, туалет, ванна, жилая комната, спальная комната, спальная комната	67,69	65,45	45,12	22,57
3	55 (3-комнат)		Кухня, туалет, ванна, жилая комната, спальная комната, спальная комната	67,69	65,45	45,12	22,57
3	56 (3-комнат)		Кухня, туалет, ванна, жилая комната, спальная комната, спальная комната	67,69	65,45	45,12	22,57
4	57 (3-комнат)		Кухня, туалет, ванна, жилая комната, спальная комната, спальная комната	67,69	65,45	45,12	22,57
4	58 (3-комнат)		Кухня, туалет, ванна, жилая комната, спальная комната, спальная комната	67,69	65,45	45,12	22,57
5	59 (3-комнат)		Кухня, туалет, ванна, жилая комната, спальная комната, спальная комната	67,69	65,45	45,12	22,57
5	60 (3-комнат)		Кухня, туалет, ванна, жилая комната, спальная комната, спальная комната	67,69	65,45	45,12	22,57
	5 подъезд						
1	61 (2-комнат.)		Кухня, ванна,	52,58	50,70	31,19	21,39

			жилая комната, спальная комната				
1	62 (1-комнат.)		Кухня, ванна, жилая комната, кладовая	44,47	41,01	16,83	27,64
1	63 (3-комнат.)		Кухня, ванна, туалет, жилая комната, спальная комната, спальная комната	67,77	65,9	41,35	26,42
1	64 (3-комнат.)		Кухня, ванна, туалет, жилая комната, спальная комната, спальная комната	65,83	63,95	40,06	25,77
2	65 (3-комнат.)		Кухня, ванна, туалет, жилая комната, спальная комната, спальная комната	68,23	66,36	43,17	25,06
2	66 (1-комнат.)		Кухня, ванна, жилая комната, кладовая	44,47	41,01	16,83	27,64
2	67 (3-комнат.)		Кухня, ванна, туалет, жилая комната, спальная комната, спальная комната	67,77	65,9	41,35	26,42
2	68 (3-комнат.)		Кухня, ванна, туалет, жилая комната, спальная комната, спальная комната	65,83	63,95	40,06	25,77
3	69 (3-комнат.)		Кухня, ванна, туалет, жилая комната, спальная комната, спальная комната	68,23	66,36	43,17	25,06

3	70 (1-комнат.)		Кухня, ванна, жилая комната, кладовая	44,47	41,01	16,83	27,64
3	71 (3-комнат.)		Кухня, ванна, туалет, жилая комната, спальная комната, спальная комната	67,77	65,9	41,35	26,42
3	72 (3-комнат.)		Кухня, ванна, туалет, жилая комната, спальная комната, спальная комната	65,83	63,95	40,06	25,77
4	73 (3-комнат.)		Кухня, ванна, туалет, жилая комната, спальная комната, спальная комната	68,23	66,36	43,17	25,06
4	74(1-комнат.)		Кухня, ванна, жилая комната, кладовая	44,47	41,01	16,83	27,64
4	75 (3-комнат.)		Кухня, ванна, туалет, жилая комната, спальная комната, спальная комната	67,77	65,9	41,35	26,42
4	76 (3-комнат.)		Кухня, ванна, туалет, жилая комната, спальная комната, спальная комната	65,83	63,95	40,06	25,77
5	77 (3-комнат.)		Кухня, ванна, туалет, жилая комната, спальная комната, спальная комната	68,23	66,36	43,17	25,06
5	78 (1-комнат.)		Кухня, ванна, жилая комната, кладовая	44,47	41,01	16,83	27,64

5	79 (3-комнат.)		Кухня, ванна, туалет, жилая комната, спальная комната, спальная комната	67,77	65,9	41,35	26,42
5	80 (3-комнат.)		Кухня, ванна, туалет, жилая комната, спальная комната, спальная комната	65,83	63,95	40,06	25,77
	6 подъезд						
1	81 (3-комнат.)		Кухня, ванна, туалет, жилая комната, спальная комната, спальная комната	67,69	65,45	45,12	22,57
1	82 (3-комнат.)		Кухня, ванна, туалет, жилая комната, спальная комната, спальная комната	68,20	65,96	45,38	22,82
2	83 (3-комнат.)		Кухня, ванна, туалет, жилая комната, спальная комната, спальная комната	67,69	65,45	45,12	22,57
2	84 (3-комнат.)		Кухня, ванна, туалет, жилая комната, спальная комната, спальная комната	68,20	65,96	45,38	22,82
3	85 (3-комнат.)		Кухня, ванна, туалет, жилая комната, спальная комната, спальная комната	67,69	65,45	45,12	22,57
3	86 (3-комнат.)		Кухня, ванна,	68,20	65,96	45,38	22,82

			туалет, жилая комната, спальная комната, спальная комната				
4	87 (3-комнат.)		Кухня, ванна, туалет, жилая комната, спальная комната, спальная комната	67,69	65,45	45,12	22,57
4	88 (3-комнат.)		Кухня, ванна, туалет, жилая комната, спальная комната, спальная комната	68,20	65,96	45,38	22,82
5	89 (3-комнат.)		Кухня, ванна, туалет, жилая комната, спальная комната, спальная комната	67,69	65,45	45,12	22,57
5	90 (3-комнат.)		Кухня, ванна, туалет, жилая комната, спальная комната, спальная комната	68,20	65,96	45,38	22,82
	7 подъезд						
1	91 (3-комнат.)		Кухня, ванна, туалет, жилая комната, спальная комната, спальная комната	68,20	65,96	45,38	22,82
1	92 (3-комнат.)		Кухня, ванна, туалет, жилая комната, спальная комната, спальная комната	67,48	65,24	45,12	22,36
2	93 (3-комнат.)		Кухня, ванна, туалет, жилая	68,20	65,96	45,38	22,82

			комната, спальная комната, спальная комната				
	94 (3-комнат.)		Кухня, ванна, туалет, жилая комната, спальная комната, спальная комната	67,48	65,24	45,12	22,36
3	95 (3-комнат.)		Кухня, ванна, туалет, жилая комната, спальная комната, спальная комната	68,20	65,96	45,38	22,82
3	96 (3-комнат.)		Кухня, ванна, туалет, жилая комната, спальная комната, спальная комната	67,48	65,24	45,12	22,36
4	97 (3-комнат.)		Кухня, ванна, туалет, жилая комната, спальная комната, спальная комната	68,20	65,96	45,38	22,82
4	98 (3-комнат.)		Кухня, ванна, туалет, жилая комната, спальная комната, спальная комната	67,48	65,24	45,12	22,36
5	99 (3-комнат.)		Кухня, ванна, туалет, жилая комната, спальная комната, спальная комната	68,20	65,96	45,38	22,82
5	100 (3-комнат.)		Кухня, ванна, туалет, жилая комната, спальная	67,48	65,24	45,12	22,36

			комната, спальная комната				

продолжение таблицы

Площадь по внутреннему обмеру (м2), в том числе								
В отдельных квартирах	В общежитиях	В гостиницах	Торговая	Промышленно-производственных зданий и сооружений	Складская	Учреждений образования	Предприятий бытового обслуживания	Организаций и учреждений управления, научных, банковских, общественных и т.п.
9	10	11	12	13	14	15	16	17

продолжение таблицы

Площадь по внутреннему обмеру (м2), в том числе							
Предприятий общественного питания	Организации здравоохранения	Физкультурно-спортивная	Учреждений культуры и искусства	Транспортных зданий и сооружений	Сооружений инженерных сетей	Гаражей	Прочие
18	19	20	21	22	23	24	25

Техническое описание конструктивных элементов основного строения

№ п.п.	Наименование конструктивных элементов		Описание конструктивных элементов (материал, отделка и т.д.)
1	2		3
1	Фундамент		Свайные ГОСТ 19804-91, забивные железобетонные сваи сечением 300х300. Монолитный железобетонный ростверк.
2	1) наружные и внутренние капитальные стены		Наружные стены – кирпичные, колодцевая кладка из керамической кирпича с облицовкой лицевым кирпичом. Внутренние стены – кирпичные(сплошная кладка)
	2) перегородки		Кирпичные из одинарного полнотелого керамического кирпича; легкобетонные с плотностью 600 кг/м3
3	Перекрытия	чердачное	Сборные железобетонные панели по серии 1.141-1 в.60, 63
		междуэтажное	Сборные железобетонные панели по серии 1.141-1 в.60, 63
4	Крыша		Стропильная чердачная из древесины

5	Полы	1-го этажа		Линолеумные, керамическая плитка
		последующих этажей		Линолеумные, керамическая плитка
6	Проемы	окна		Металлопластиковый каркас с двухкамерным стеклопакетом
		двери		Индивидуальные металлические, деревянные
7	Отделочные работы	внутренние		Масляная, водоэмульсионная окраска, глазурованная плитка
		наружные		Фасадная водоэмульсионная окраска цоколя.
8	Горячее водоснабжение			По закрытой схеме с установкой теплообменника и циркуляционного насоса, расположенных в техподполье в тепловом узле.
9	Водопровод			Хозяйственно-питьевой
10	Канализация			Из двухслойных профилированных труб Корсис по ТУ 2248-001-73011750-2005. с установкой колодцев из сборных железобетонных элементов по типовому решению 902-09-22-84
11	Электроосвещение			От ТП 10/0,4 кВ №600, по двум кабелям (рабочий, резервный), прокладываемыми в земле в траншее с устройство ВРУ в блок-секции УС 021-1Н.
12	Отопление	печное		
13		печное газовое		
14		от ТЭЦ		Петропавловская ТЭЦ – 2. С установкой 3-х автоматизированных тепловых узлов. Схема подключения системы отопления – независимая. Поквартирная горизонтальная двухтрубная, проложенная в конструкции пола металлополимерными трубами из сшитого полиэтилена PEX-AL-PEX «VALTEC». Разводящие трубопроводы им стояки выполнены из труб водогазопроводных, обыкновенных по ГОСТ 3262-75* с установкой индивидуального узла ввода с установкой компактного теплосчетчика
15		от АГВ		
16		от индивидуальной отопительной установки	на газе	
17			на твердом топливе	
18		от районной котельной	на газе	
19			на твердом топливе	
20	Разные работы			Газоснабжение - 2-х установленных емкостей групповой установки емкостью 5 м3 каждая. Трубы приняты стальные

		бесшовные группы «В» из Ст.10 термически обработанные гр. «В» по ГОСТ 8732-78*, В10 ГОСТ 8731-87 с покрытием весьма усиленного типа из полиэтиленовых липких лент в соответствии с требованиями ГОСТ 9.602-2005. Сети телефонизации – двухотверстная кабельная канализация из трубы ПВХ Д110 от существующего колодца. Ввод в здание одноотверстное. Прокладка волоконно-оптического кабеля на 12 волокон, одномодовый в оболочке неподдерживающей горение, бронированный КС-ОКЛнг-П-12-G.652/D-SM-2.7-1002. Домофонная связь – обеспечивает дуплексную телефонную связь между абонентом и посетителем, а также открывание электромагнитного замка входной двери подъезда как дистанционно из квартиры, так и ключом. Применено оборудование торговой компании «VIZIT». Магистральная линия из кабеля марки КПСВ 4х0,4 мм2 в винилопластовой трубе по техподполью и вертикально (стояк) до 5 этажа с установкой программируемого блоки коммутации, расчитанные на 4 абонента. Переговорное квартирное устройство подключается кабелем марки КСПВ 2х0,4 мм2 с прокладкой в трубе Д20 и в кабельном канале. Система видеонаблюдения – электропитание оборудования осуществляется от однофазной сети переменного тока 220В. Видеокамеры обеспечивают видеонаблюдение за детской площадкой, стоянкой автомобилей и входами в подъезды. Видесигналы с камер по каоксиальному кабелю подают на входы видеорегистратора. Приняты антивандальные камеры, подключаемые комбинированным кабелем КВК-В 2х0,75, прокладываемыми в винипластовых трубах.

Техническое описание служебных построек

Показатели	Наименование служебных построек								
Площадь (м 2)									

Высота строения (м)									
Объем строения (м 3)									
Фундамент									
Стены									
Перекрытия									
Крыша									
Полы									
Окна									
Двери									
Внутренняя отделка									
Наружная отделка									
Печи									

Техническое описание внутридворовых сооружений

Наименование сооружений	Размер в метрах				Объем (м3)	Материал
	длина	ширина	площадь	высота или глубина		
1	2	3	4	5	6	7

Техническое описание отдельных частей строения (подвалов, полуподвалов, мезонинов, мансард)

Наименование и назначение отдельных частей строения	Заглубление спланированной поверхности земли до пола подвала	Описание элементов					
		стены	перекрытия	полы	внутренняя отделка	крыша	дополнительные устройства
1	2	3	4	5	6	7	8
Подвал	1,9	Сборные бетонные блоки по ГОСТ 13579-78*	Сборные железобетонные панели по серии 1.141-1 в. 60,63	Уплотненный послойно щебнем грунт. Бетон кл. В7,5	Оштукатуривание по сетке		

Техническое описание нежилых пристроек к основному строению

Наименование конструктивных элементов	Техническое описание конструктивных элементов
1	2
Фундамент	
Стены и перегородки	
Крыша	
Полы	

Перекрытия		
Проемы	окна	
	двери	
Отделочные работы	внутренние	
	наружные	
Разные работы		
Итого:		
Фундамент		
Стены и перегородки		
Крыша		
Полы		
Перекрытия		
Проемы	окна	
	двери	
Отделочные работы	внутренние	
	наружные	
Разные работы		
Итого:		
Фундамент		
Стены и перегородки		
Крыша		
Полы		
Перекрытия		
Проемы	окна	

	двери	
Отделочные работы	внутренние	
	наружные	
Разные работы		
Итого:		

Исчисление площадей и объемов основной и отдельных частей строения (подвалов, полуподвалов, мезонинов, мансард, крыш, пристроек и т.п.)

Наименование частей строения и пристроек	Формула для подсчета площадей по наружному обмеру	Площадь (м 2)	Высота (м)	Объем (м 3)	Наименование частей строения и пристроек	Формула для подсчета площадей по наружному обмеру	Площадь (м 2)	Высота (м)	Объем (м 3)
1	2	3	4	5	6	7	8	9	10
Подвал		1380,59	1,9	3821,31					
Крыша		1491,90							

Заказчик КГУ «Отдел строительства, архитектуры и градостроительства акимата города Петропавловска» руководитель Сабралин Серик Аубакирович

фамилия, имя, отчество (при наличии), подпись руководителя

Место печати
(при наличии)

Авторский надзор ТОО «Севгражданпроект» главный инженер проекта Макашев Аблай Маликович

фамилия, имя, отчество (при наличии), подпись эксперта

Место печати
(при наличии)