Республика Казахстан
ТОО "ПромМашПроект-ПВ"

Рабочий проект
Корректировка ПСД «Строительство стадиона по национальным конным видам спорта, по адресу: Павлодарская область, г.Павлодар, район Щербактинскогомоста.»

Том 2. Рабочая документация

Альбом 3

08/23-АС-Трибуна

Архитектурно-строительный раздел

Заказчик: _____ ГУ «Отдел строительства города Павлодар»
Руководитель Ажмұрат А. К.

Исполнитель: _____ ТОО "ПромМашПроект-ПВ"
Директор Асаинов К. М.

г. Павлодар, 2023 г.

Ведомость рабочих чертежей основного комплекта

Лист	Наименование	Примечание
1	Общие данные	на 2-х листах
2	Общие план экспликация зданий и сооружений	
3	Схема расположения конструкций зрительной трибуны. Разрезы 1-1, 2-2	
4	Схема расположения фундаментных блоков зрительной трибуны	
5	Вид А, Б	
6	Вид В, Г	
7	Сетка С-1	
8	Вход 1	
9	Вход 2	
10	Монолитная лестница	
11	Схема расположения конструкций навеса зрительной трибуны. Разрез 3-3. Узлы 1...4	
12	Стойка СТ-1. Горизонтальные связи СГ-1....СГ-4	
13	Стойка СТ-2. Ригели Р-1...Р-7	

Технико-экономические показатели:

Общая площадь участка - 985 м²

Площадь застройки - 709м²

Строительный объем - 2450м³

Общие данные

Рабочий проект "Строительство стадиона по национальным конным видам спорта, по адресу: Павлодарская облость, г. Павлодар, район Щербактинского моста" выполнен на основании технического задания, выданного заказчиком и в соответствии с требованиями нормативно-технической документации:

- СН РК 5.01-02-2013 "Основания зданий и сооружений";
- СНиП 2.01.07-85* "Нагрузки и воздействия";
- СНиП РК 5.03-34-2005 "Бетонные и железобетонные конструкции. Основные положения";
- СНиП РК 5.03-34-2005 "Бетонные и железобетонные конструкции. Основные положения";
- СНиП РК 5.02-02-2010 "Каменные и армокаменные конструкции";
- СП РК 2.01-101-2013 "Защита строительных конструкций от коррозии";
- СНиП РК 5.04-23-2002 "Стальные конструкции. Нормы проектирования";
- СН РК 5.03-07-2013 "Несущие и ограждающие конструкции"..

Природно-климатические условия:

- район строительства - IIIA (СНиП РК 2.04-01-2010);
- нормативный ветровой район - III по СНиП 2.01.07-85* (38 кгс/м²);
- нормативный снеговой район - II по СНиП 2.01.07-85* (70 кгс/м²);
- средняя температура наиболее холодной пятидневки минус 37°С.

За абсолютную отметку 0,000 принят уровень чистого пола нижнего яруса зрительных мест.

Класс ответственности здания - II. Степень огнестойкости здания - I. Коэффициент надежности здания по назначению - 0,95. Категория по взрывопожарной опасности - Д.

Проектируемое строение имеет размеры в плане 7,0х100,00м. Предусмотрены три яруса зрительных мест, четыре входа и металлический каркас навеса над зрительными местами.

Конструктивные решения:

- фундаменты трибуны - сборные из фундаментных блоков толщиной 400 мм - 500 мм.;
- покрытие трибуны - монолитная железобетонная плита толщиной 100 мм;
- лестницы и пандус - монолитные железобетонные;
- ограждение - из металлических труб Ф 32 мм;
- каркас навеса - стальной из замкнутых профилей;
- покрытие навеса - одулин.

При производстве всех видов работ руководствоваться СНиП РК 1.03-05-2001 "Охрана труда и техника безопасности в строительстве".

Поверхность стальных конструкций окрасить двумя слоями эмали ПФ-115 (ГОСТ 6465-76) по грунтовке ГФ-021 (ГОСТ 25129-82) в соответствии со СНиП РК 2.01-19-2004 "Защита строительных конструкций от коррозии" и ГОСТ 14252-88.

Сварку деталей производить электродами типа Э42 ГОСТ 9467-75 в соответствии с ГОСТ 14098-91.

Производство работ в зимнее время вести с соблюдением технических указаний:

- приготовление растворов для зимней кладки производить согласно СНиП 5.03.37-2005 «Несущие и ограждающие конструкции»;
- кладка фундаментов на замерзшее основание запрещается;
- засыпку пазух фундаментов осуществлять только непучинистым грунтом - песком средней крупности с послойным трамбованием;
- использование замерзшего, а также отогретого раствора запрещается;
- боковые поверхности фундаментов, соприкасающиеся с грунтом, обмазать битумной мастикой за два раза.

Технические решения, принятые в рабочих чертежах, соответствуют требованиям экологических, санитарно-гигиенических, противопожарных и других норм, действующих на территории Республики Казахстан и обеспечивают безопасную для жизни и здоровья людей эксплуатацию объекта при соблюдении мероприятий, предусмотренных чертежами.

Главный инженер проекта_____ Асаинов К. М.

ТОО «ПромМашПроект-ПВ» ЖШС

Согласовано

Взам. инв. №

Подп. и дата

Инв. № подл.

Изм.	Кол.уч.	Лист	№док.	Подпись	Дата				
						АС			
						Корректировка ПСД «Строительство стадионна по национальным конным видам спорта, по адресу: Павлодарская область, г. Павлодар, район Щербактинского моста.»			
ГИП		Асаинов					Стадия	Лист	Листов
Нач.отд.							РП	1.1	9
Провер.						Общие данные (начало)	ТОО "ПромМашПроект-ПВ"		
Разраб.									

Ведомость ссылочных и прилагаемых документов

Обозначение	Наименование	Примечание
	Ссылочные докумнеты	
ГОСТ 34028-2016	Прокат арматурный для железобетонных	
	конструкций. Технические условия	
серия 1.400-15 в.0	Унифицированные закладные изделия железобетонных	
	конструкций для крепления технологических	
	коммуникаций и устройств	
ГОСТ 13579-2018	Блоки бетонные для стен подвалов	
ГОСТ 30245-2012	Профили стальные гнутые замкнутые сварные	
	квадратные и прямоугольные для строительных	
	конструкций	
ГОСТ 8509-93	Уголки стальные горячекатаные равнополочные	
ГОСТ 10704-91	Трубы сварные электросварные	
ГОСТ 6133-99	Камни бетонные стеновые	
	Прилагаемые документы	
	Локальная смета	

Согласовано

Взам. инв. №

Подп. и дата

Инв. № подл.

Изм.	Кол.уч.	Лист	№док.	Подпись	Дата
ГИП		Асаинов			
Нач.отд.					
Провер.					
Разраб.					

АС

Корректировка ПСД «Строительство стадионна по национальным конным видам спорта, по адресу: Павлодарская область, г. Павлодар, район Щербактинского моста.»

Стадия	Лист	Листов
РП	1.2	9

Общие данные (окончание)

ТОО "ПромМашПроект-ПВ"

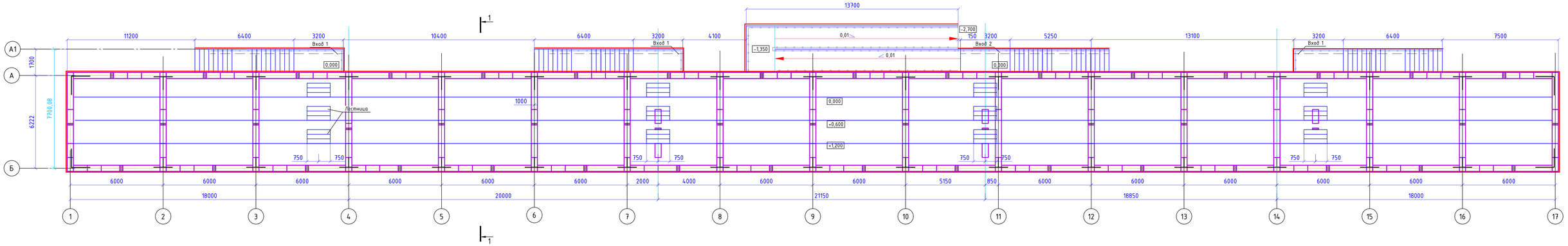

- Уголок под облицовочный камень 100х100х6

						АС	
Изм.	Кол.уч.	Лист	№док.	Подпись	Дата	Корректировка ПСД «Строительство стадиона по национальным конным видам спорта, по адресу: Павлодарская область, г. Павлодар, район Щербактинского моста.»	
ГИП		Асанов					Стадия: РП; Лист: 1; Листов:
Нач.отд.							
Провер.						Схема расположения фундаментных блоков зрительной трибуны	ТОО "ПромМашПроект-ПВ"
Разраб.							

Копировал

А4х6

Инв. № подл. | Подп. и дата | Взам. инв. №

Схема расположения фундаментов на отметке −3,200

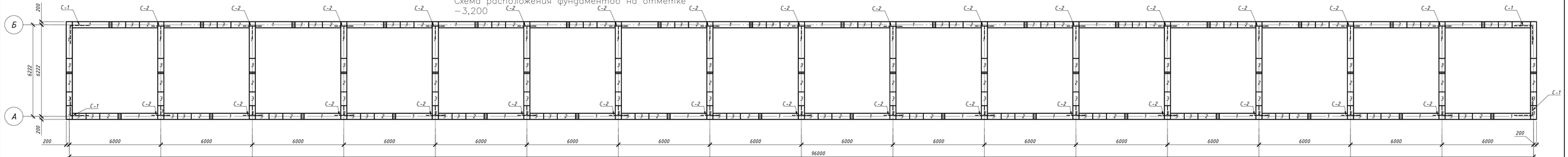

Раскладка фундаментных блоков по оси Б

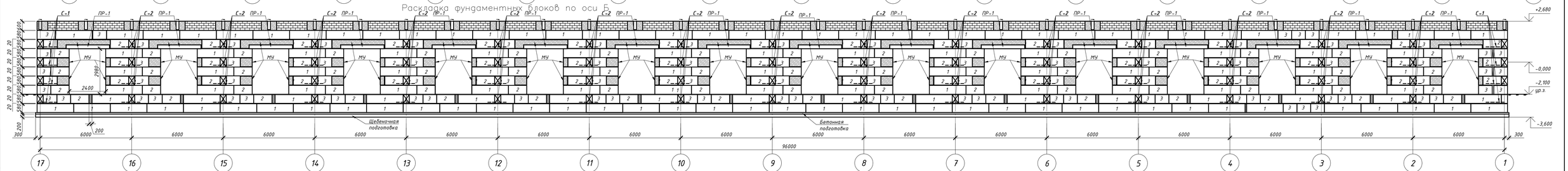

1. Монолитные заделки между стеновыми фундаментными блоками выполнить из пескоблока М 100
2. Обратную засыпку пазух фундаментов выполнить местным непучинистым грунтом, песком средней крупности с послойным трамбованием по 200 мм, до плотности не менее 1,65 $т/м^3$.
3. Укладку фундаментных блоков выполнить по слою цементно-песчаного раствора с перевязкой не менее 200 мм.
4. Боковые поверхности бетонных блоков, соприкасающиеся с грунтом, и внутреннюю поверхность блоков, соприкасающуюся с конструкцией пола, обмазать битумной мастикой за два раза.
5. На отметке −0,700 в слое цементно-песчаного раствора уложить арматурные сетки
6. Горизонтальную гидроизоляцию выполнить на отметке −0,100 из двух слоев гидроизола на битумной мастике.

Изм.	Кол.уч.	Лист	N док.	Подп.	Дата
ГИП		Асанов			
Пров.					
Разраб.					

Корректировка ПСД «Строительство стадиона по национальным конным видам спорта, по адресу: Павлодарская область, г. Павлодар, район Щербактинского моста.»

АС

Стадия	Лист	Листов
РП	2	

Схема расположения фундаментов на отметке −3,200. Раскладка фундаментных блоков по

ТОО "ПромМашПроект-ПВ"

Копировал: e.pitlha

Формат: А4х5

Взам. инв. N

Подпись и дата

Инв. N подл.

Раскладка фундаментных блоков по оси А

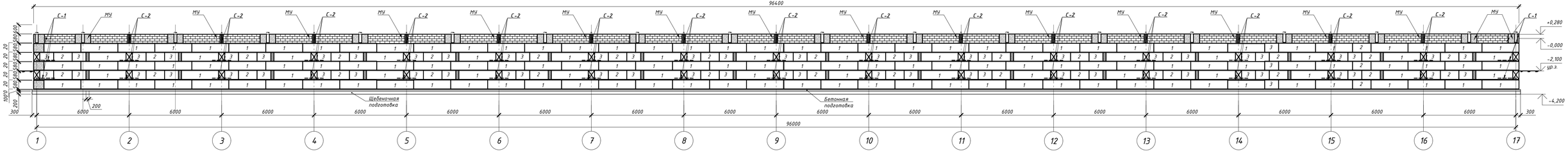

Схема расположения плит перекрытия

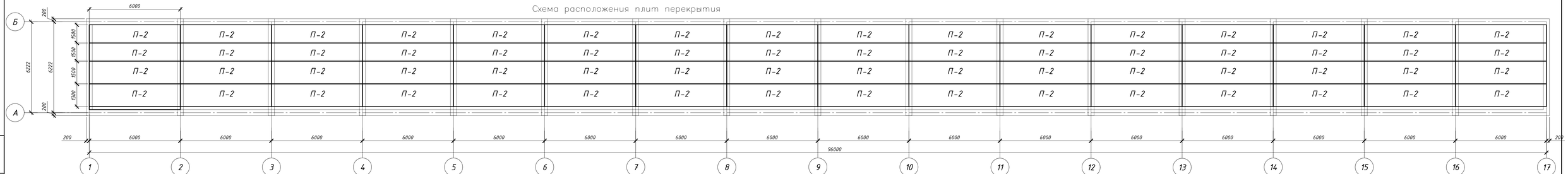

								АС
Изм.	Кол.уч.	Лист.	N док.	Подп.	Дата	Корректировка ПСД «Строительства стадиона по национальным конным видам спорта, по адресу: Павлодарская область, г.Павлодар, район Щербактинского моста.»		
ГИП		Асаинов					Стадия	Лист	Листов
Пров.							РП	3	
Разраб.									
						Раскладка фундаментных блоков по оси Б. Схема расположения плит перекрытия	ТОО "ПромМашПроект-ПВ"	

Копировал: ######### Формат: А4х5

Взам. инв. №

Подпись и дата

Инв. № подл.

Схема расположения фундаментных блоков по осям 1...17

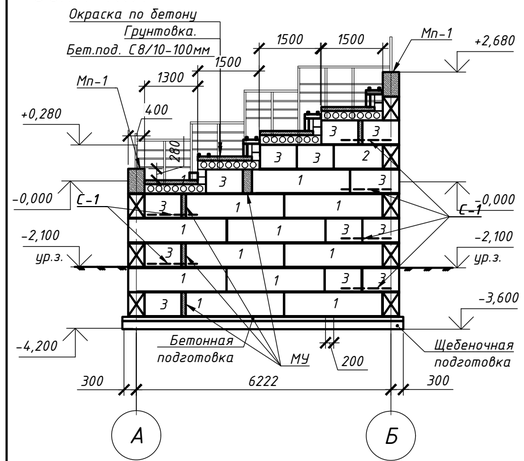

Сетка С-2

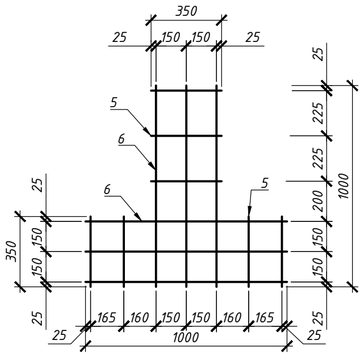

Монолитный пояс Мп-1

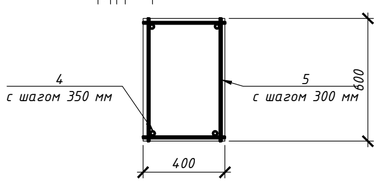

Сетка С-1

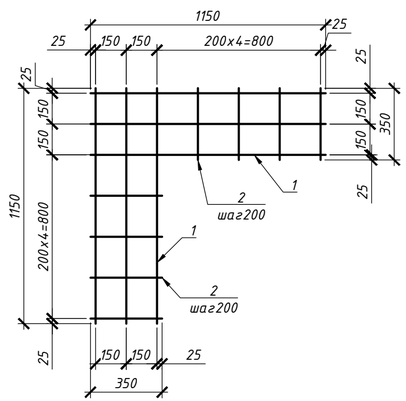

Спецификация элементов к схеме расположения фундаментов начало

Поз.	Обозначение	Наименование	Кол.	Масса ед., кг	Приме-чание
		Фундаментные блоки			
1	то же	ФБС 24.4.6-Т	496	1300	
2	то же	ФБС 12.4.6-Т	164	640	
3	то же	ФБС 9.4.6-Т	389	470	
		Арматурные сетки			
С-1	см. данный лист	Сетка С-1	16	2,94	
С-2	см. данный лист	Сетка С-2	120	2,61	
		Сетка С-1			
1	ГОСТ 34028-2016	Ф8А400 L=1150 мм	6	0,45	
2	то же	Ф4 Вр-I L=350 мм	8	0,03	
		Сетка С-2			
3	ГОСТ 34028-2016	Ф8А400 L=1000 мм	6	0,40	
2	то же	Ф4 Вр-I L=350 мм	7	0,03	
		Материалы			
		Бетон С8/10 $м^3$	8.64		МУ
		Монолитный пояс Мп-1	49	109,27	
4	ГОСТ 34028-2016	Ф10А400, L=800 мм	8	0,50	
5	то же	Ф10 А400 L=2800 мм	2	1,73	
		Материалы			
		Бетон С8/10, $м^3$	39,6		

Ограждение ОГ-1

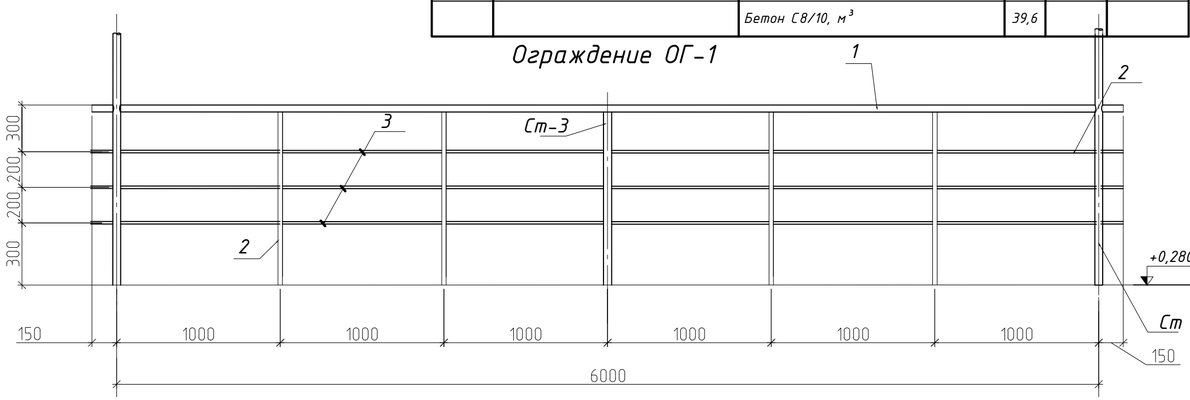

окончание

Поз.	Обозначение	Наименование	Кол.	Масса ед., кг	Приме-чание
		Каркас для сиденья	4		4398,40
4	ГОСТ 34028-2016	[10П, L=250 мм	48	2,1	103,08
5	то же	[10П, L=400 мм	48	3,4	164,90
6	ГОСТ 8240-89	60Х40 t=3 П, L=96400 мм	2	415,40	830,90
СД	45х41х31	СИДЕНЬЕ ДЛЯ СТАДИОНА/ТРИБУНЫ	1000		
		Плиты покрытия			
П-2	ГОСТ 26434-2015	1ПК 60.15	64	2800	
		Ограждение Ог-1			1000.70
1	ГОСТ 3262-85*	Труба d=32, δ=3,0 6,00 п.м	35	13,00	455,00
2	ГОСТ 3262-85*	Труба d=32, δ=3,0 1,00 п.м	109	2,20	239,8
3	ГОСТ 3262-85*	Труба d=15, δ=3,0 1,00 п.м	437	0,70	305,9
		Перемычка			
ПР-1	ГОСТ-948-89	4ПБ 30-4	16	259	
ПР-1	ГОСТ-948-89	5ПБ 30-37	16	410	

Каркас для сидения

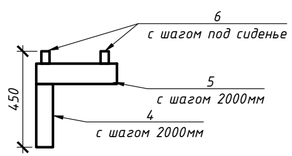

Изм.	Кол.уч.	Лист.	Nдок.	Подп.	Дата
ГИП		Асаинов			
Пров.					
Разраб.					

АС

Корректировка ПСД «Строительство стадионна по национальным конным видам спорта, по адресу: Павлодарская область, г. Павлодар, район Щербактинского моста..»

Стадия	Лист	Листов
РП	4	

Схема расположения фундаментных блоков по осям 1...17. Сетки С1, С2.

ТОО "ПромМашПроект-ПВ"

Взам. инв. N | Подпись и дата | Инв. N подл.

Копировал: ######### Формат: А4х3

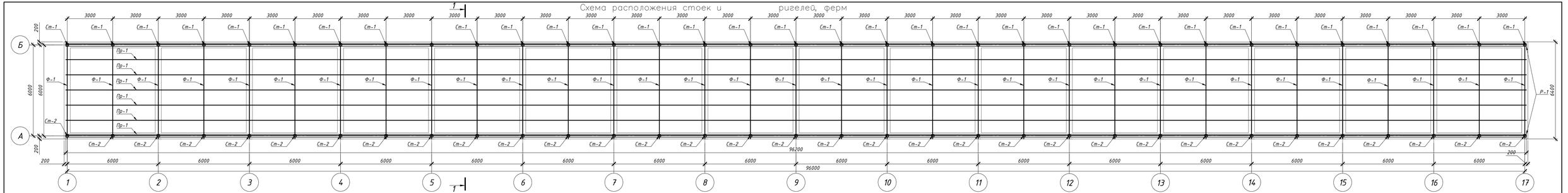

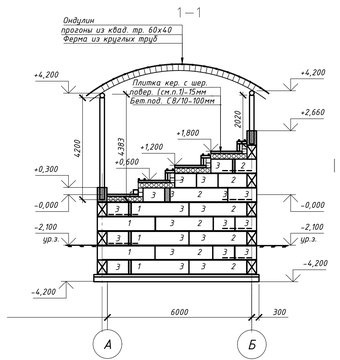

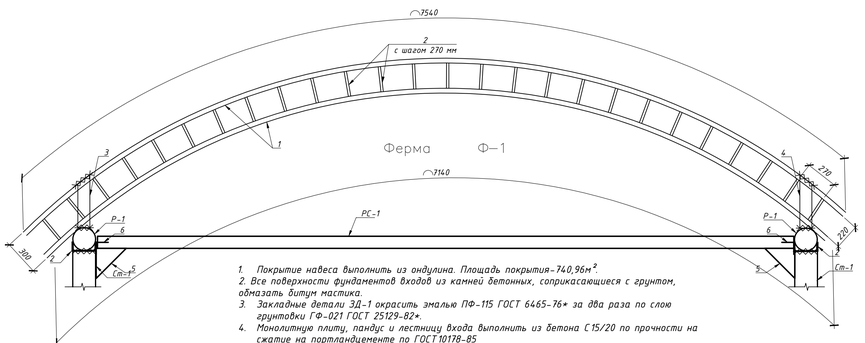

1. Покрытие навеса выполнить из ондулина. Площадь покрытия–740,96м².
2. Все поверхности фундаментов входов из камней бетонных, соприкасающиеся с грунтом, обмазать битум мастика.
3. Закладные детали ЗД–1 окрасить эмалью ПФ–115 ГОСТ 6465–76* за два раза по слою грунтовки ГФ–021 ГОСТ 25129–82*.
4. Монолитную плиту, пандус и лестницу входа выполнить из бетона С15/20 по прочности на сжатие на портландцементе по ГОСТ10178–85
5. Фундаменты входа – кладка из камней бетонных марки М100, СТ РК 945–92 на растворе М50 толщиной 390 мм с отметки –1,900 м. Расход для одного входа – 8,8 м³.

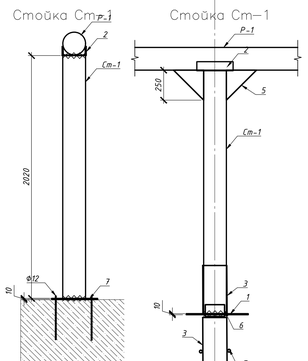

Спецификация элементов к схеме расположения стоек и ригелей, ферм

Поз.	Обозначение	Наименование	Кол.	Масса ед., кг	Приме-чание
Ст–1	ГОСТ 10704–91	Ф159х5, L=4200 мм	18	87,9	1584,9
Ст–2	ГОСТ 10704–91	Ф159х5, L=2020 мм	33	42,2	1450,9
Р–1	то же	Ф159х5, L=96200 мм	2	2075,99	4151,98
Ст–3	ГОСТ 10704–91	Ф65х3, L=1600 мм	15	10,28	154.20
Пр–1	ГОСТ 8645–68	80х40х3, L=96200 мм	9	499,30	44.94.50
1	ГОСТ 19903–2015	250х10, L=250 мм	66	1,40	92.40
2	ГОСТ 8240–89	[16П, L=300мм	102	4,26	434.52
3	ГОСТ 8240–89	[16П, L=400мм	34	7,20	244.40
4	ГОСТ 19903–2015	100х10, L=450 мм	132	3,53	465.96
5	ГОСТ 19903–2015	250х250х8, мм	51	3,94	200.20
6	ГОСТ 19903–2015	100х100х7, L=160мм	17	1,9	32,30
7	ГОСТ 34028–2016	Ф12А200, м.п.	33	0,0222	0,80
		Ферма Ф–1			
1	ГОСТ 10704–91	Ф40х3, пог.м	14,7	2,74	40.28
2	ГОСТ 10704–91	Ф40х3, L=220мм	26	0,60	15.60
РС1	ГОСТ 10704–91	100х100х5, L=6000 мм	17	87,48	1487,16

Спецификация элементов

Поз.	Обозначение	Наименование	Кол.	Масса ед., кг	Приме-чание
		Пандус Вход №2	1		
1	ГОСТ 34028–2016	Ф6А400, м.п.	490	0,222	108.78
ЗД–1	сер.1.400–15, вып.0	МН 105–3	38	0,8	30.40
		Ограждение			
1	ГОСТ 10704–91	Труба 32х2,5, м.п.	94.0	1,82	171.08
		Материалы			
		Бетон С15/20, м³	4,10		

Изм.	Кол.уч.	Лист.	N док.	Подп.	Дата
ГИП		Асанов			
Пров.					
Разраб.					

АС

Корректировка ПСД «Строительства стадиона по национальным конным видам спорта, по адресу: Павлодарская область, г. Павлодар, район Щербактинского моста.»

Схема расположения стоек и ригелей, ферм. Сечение 1–1

Стадия	Лист	Листов
РП	5	

ТОО "ПромМашПроект-ПВ"

Копировал: ##########

Формат: А4х5

Взам. инв. N

Подпись и дата

Инв. N подл.

План входа 1 (3 шт.)

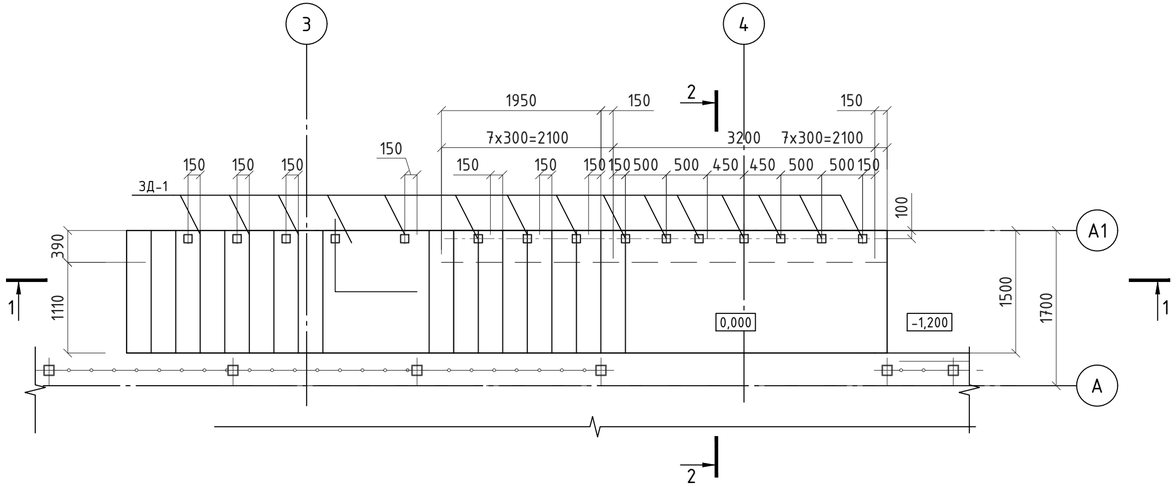

Спецификация элементов

Поз.	Обозначение	Наименование	Кол.	Масса, ед., кг	Приме-чание
		Вход №1	3		
		Изделия металлические			
	ГОСТ 6727-80	сетка 5Вр-I-100/5Вр-I-100, $м^2$	12.5	3.08	
	сер.1.400-15, вып.0	МН 105-3	13	0.8	ограждение
	Монтаж				
	то же	Труба 32х2,5, м.п.	31	1.82	
	ГОСТ 8509-93	Уголок 100*100*7 м.п.	214	2,40	
		Материалы			
		Бетон В15, $м^3$	4.80		
	Облицовочный материал.	Гипер кирпич м. квд.	736		

1. Общие данные смотреть на л.1
2. Схему расположения входов смотреть на л.3.
3. Спецификация элементов входа 1 посчитана на один вход. Общее количество входов - 3 шт.
4. Все поверхности фундаментов входов из камней бетонных, соприкасающиеся с грунтом, обмазать битумной мастикой за два раза.
5. Закладные детали ЗД-1 окрасить эмалью ПФ-115 ГОСТ 6465-76* за два раза по слою грунтовки ГФ-021 ГОСТ 25129-82*.
6. Монолитную плиту и лестницу входа 1 выполнить из бетона кл.В15 по прочности на сжатие на портландцементе по ГОСТ10178-85.
7. Фундаменты входа - кладка из камней бетонных марки М100, СТ РК 945-92 на растворе М50 толщиной 390 мм с отметки -1,900 м. Расход для одного входа - 3,9 $м^3$.

1-1

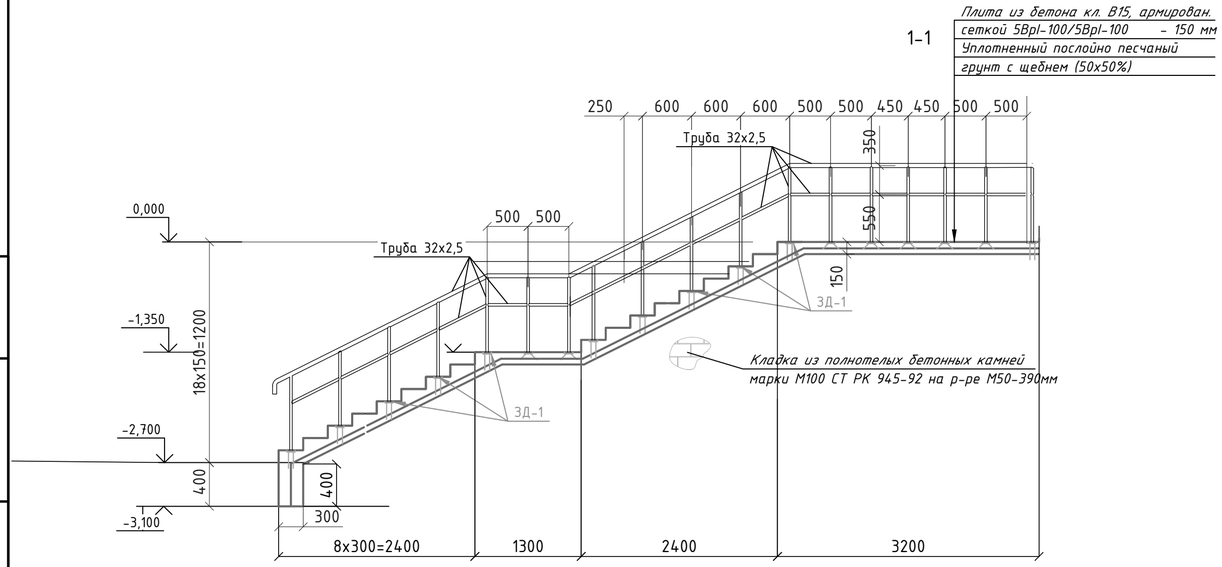

2-2

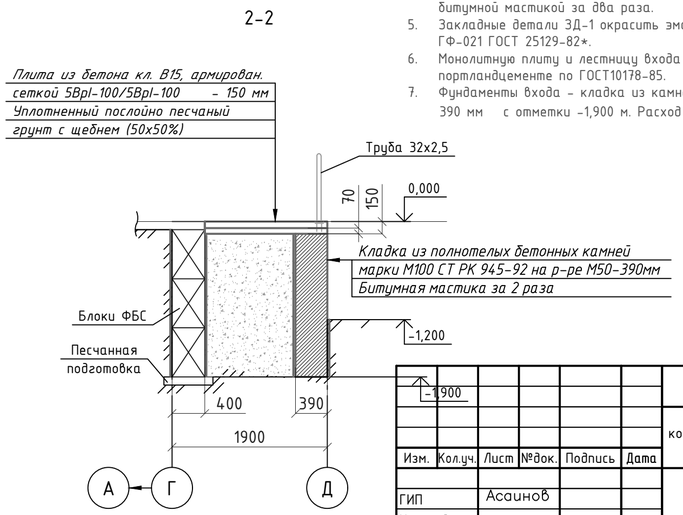

Изм.	Кол.уч.	Лист	№док.	Подпись	Дата
ГИП		Асаинов			
Нач.отд.					
Провер.					
Разраб.					

АС

Корректировка ПСД «Строительство стадионна по национальным конным видам спорта, по адресу: Павлодарская область, г. Павлодар, район Щербактинского моста.»

Стадия	Лист	Листов
РП	6	

Вход 1

ТОО "ПромМашПроект-ПВ"

Взам. инв. № | Подп. и дата | Инв. № подл.

Копировал

А4х3

План входа 2

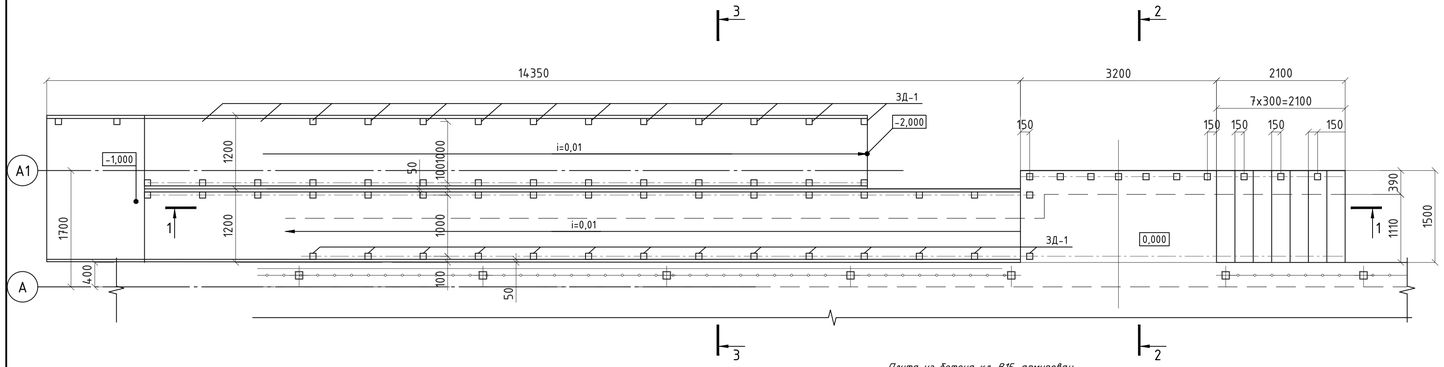

2-2

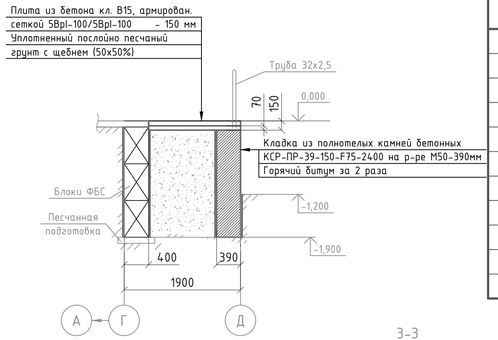

Спецификация элементов

Поз.	Обозначение	Наименование	Кол.	Масса, ед., кг	Приме-чание
		Вход №2	1		
		Изделия металлические			
	ГОСТ 6727-80	Ф6АIII, м.п.	900	0.22	
	сер.1.400-15, вып.0	МН 105-3	38	0.8	
	Монтаж	Труба 32х2,5, м.п.	230	2.15	ограждение
		Материалы			
		Бетон В15, $м^3$	12,5		

1. Общие данные смотреть на л.1
2. Схему расположения входов смотреть на л.3.
3. Спецификация элементов входа 1 посчитана на один вход. Общее количество входов - 3 шт.
4. Все поверхности фундаментов входов из камней бетонных, соприкасающиеся с грунтом, обмазать битумной мастикой за два раза.
5. Закладные детали ЗД-1 окрасить эмалью ПФ-115 ГОСТ 6465-76* за два раза по слою грунтовки ГФ-021 ГОСТ 25129-82*.
6. Монолитную плиту и лестницу входа 1 выполнить из бетона кл.В15 по прочности на сжатие на портландцементе по ГОСТ10178-85.
7. Фундаменты входа - кладка из камней бетонных марки М100, СТ РК 945-92 на растворе М50 толщиной 390 мм с отметки -1,900 м. Расход для одного входа - 3,9 $м^3$.

1-1

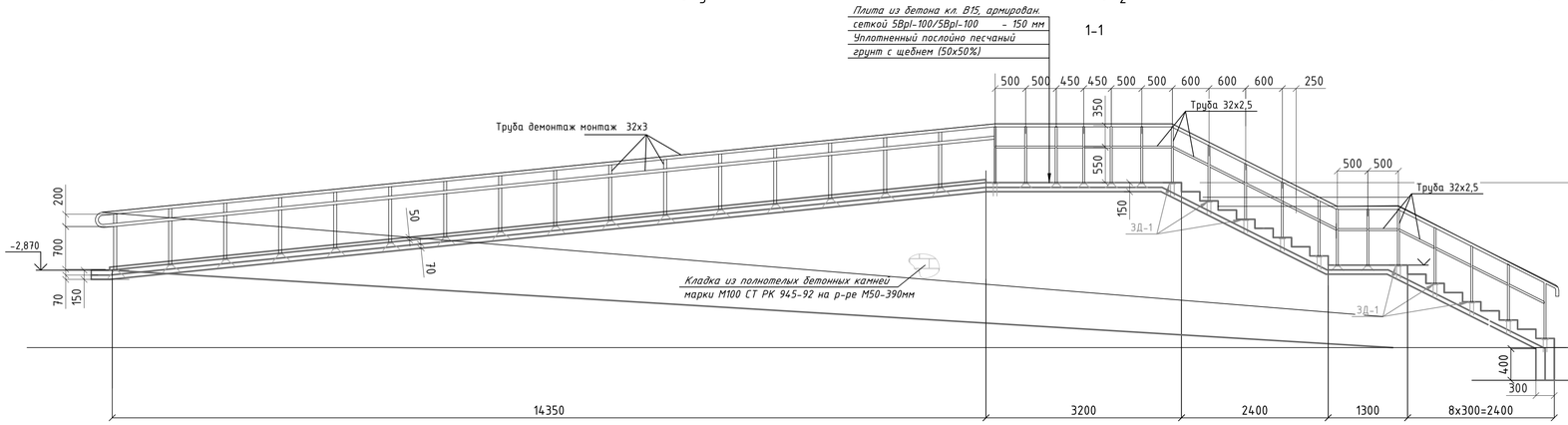

3-3

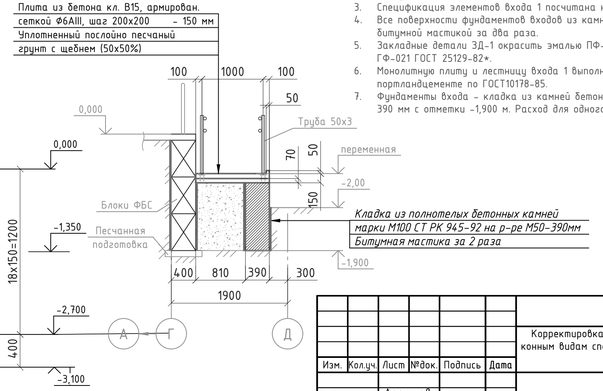

Изм.	Кол.уч.	Лист	№док.	Подпись	Дата
ГИП		Асаинов			
Нач.отд.					
Провер.					
Разраб.					

АС

Корректировка ПСД «Строительство стадионна по национальным конным видам спорта, по адресу: Павлодарская область, г. Павлодар, район Щербактинского моста.»

Стадия	Лист	Листов
РП	7	

Вход 2

ТОО "ПромМашПроект-ПВ"

Копировал

А4х4

Инв. № подл. | Подп. и дата | Взам. инв. №

Монолитная лестница

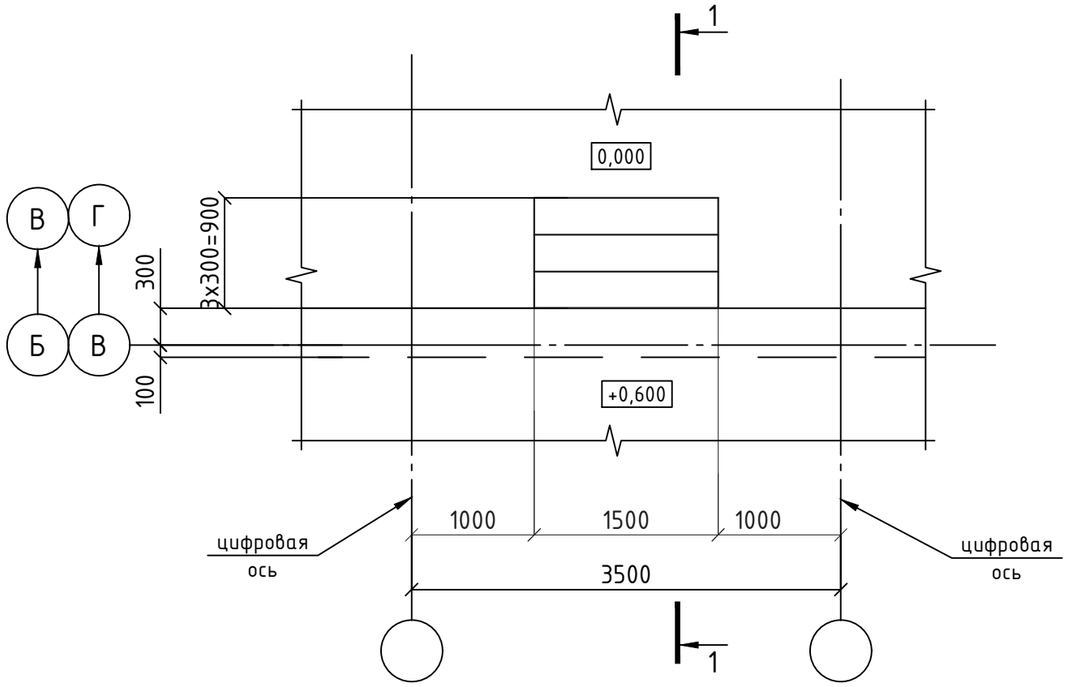

1-1

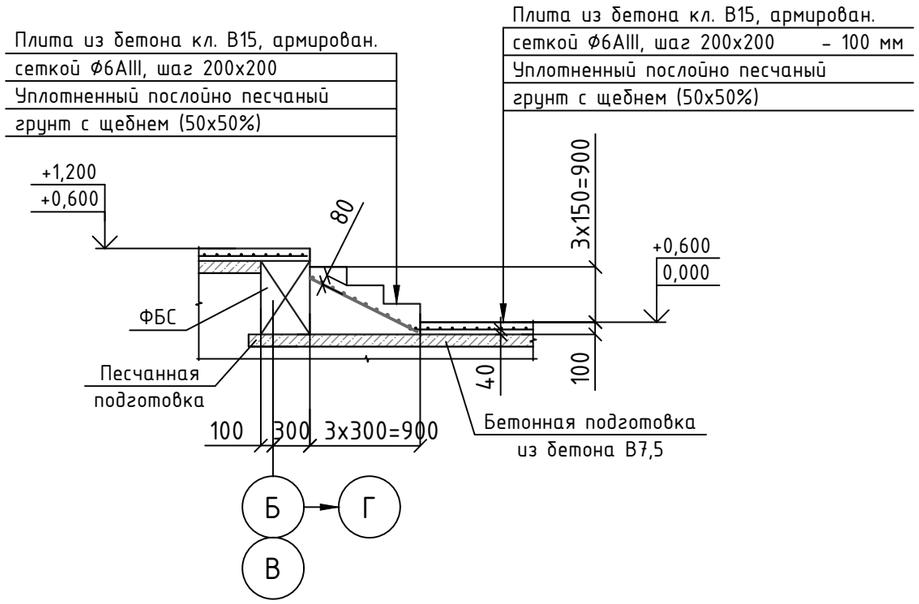

Спецификация элементов

Поз.	Обозначение	Наименование	Кол.	Масса, ед., кг	Примечание
		Монолитная лестница	8		
		Изделия металлические			
	ГОСТ 6727-80	Ф6AIII, м.п.	42.5	0.22	
		Материалы			
		Бетон В15, $м^3$	2.21		

1. Общие данные смотреть л.1.
2. Данный лист смотреть с л.3.
3. Схему расположения лестниц смотреть на л.3.
4. Общее количество лестниц указано в спецификации на л.3.
5. Монолитную лестницу выполнить из бетона кл.В15 по прочности на сжатие на портландцементе по ГОСТ10178-85

Изм.	Кол.уч.	Лист	№док.	Подпись	Дата				
						АС			
						Корректировка ПСД «Строительство стадионна по национальным конным видам спорта, по адресу: Павлодарская область, г. Павлодар, район Щербактинского моста.»			
ГИП		Асаинов					Стадия	Лист	Листов
Нач.отд.							РП	8	
Провер.						Монолитная лестница	ТОО "ПромМашПроект-ПВ"		
Разраб.									

Взам. инв. №

Подп. и дата

Инв. № подл.

Копировал

А3

Экспликация полов

Номер помещения	Тип пола	Схема пола или тип пола по серии	Данные элементов пола (наименование, толщина, основание и др.), мм	Площадь, $м^2$	Плинтус, м.п.
План на отм. 0,000; +0,600; +1,200					
Лестничный марш и пандус	1	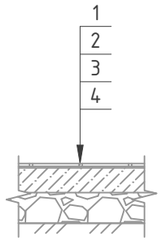	1. Покраска по бетону 2. Грунтовка 3. Бетон класса В15 20.0мм 4. Подстилающий слой: Бетон В7,5 80.0мм 5. Грунт основания с втрамбованным щебнем с крупностью 5-40мм	338,40	
Трибуна	2	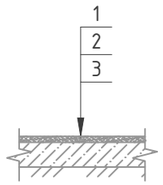	1. Покраска по бетону 2. Грунтовка покраска по бетону. 3. Выравнивающая стяжка из цементно-песчаного бетон В15 50.0мм 4. Железобетонная плита перекрытия 220.0мм	760	Керамический (в цвет пола) L=23,20 м.п.

Наружная отделки трибуна

Наименование или номер помещения	Вид отделки элементов интерьеров				Примечание
	Потолок	Площадь	Стены и перегородки	Площадь	
План на отм. -3,220					
Помещение подвала	-Затирка швов -Известковая поделка	576	-Затирка швов -Известковая поделка	960	
Торцы трибуны под сиденьями			-Сетка 100х100 Штукатурка -грунтовка и покраска	240	
План на отм. 0,000					
Трибуна облицовка			Облицовка - Гипер кирпич трех цветов - 65 мм (на песчаный раствор)	1150	

Примечания:

1. Устройство чистых полов следует выполнять после монтажа электротехнического, технологического и сантехнического оборудования.
2. В помещениях с гидроизоляцией, в местах примыкания пола к перегородкам, гидроизоляционный слой завести на стены на 300 мм над уровнем чистого пола.

Взамен инв. №

Подп. и дата

Инв. № подл.

19.11.2023 17:38:48

Изм.	Кол.	Лист	№ док.	Подпись	Дата
ГИП		Асаинов			
Нач.отд.					
Провер.					

АС

Корректировка ПСД «Строительство стадионна по национальным конным видам спорта, по адресу: Павлодарская область, г. Павлодар, район Щербактинского моста.»

Стадия	Лист	Листов
РП	9	

Экспликация полов

ТОО "ПромМашПроект-ПВ"

Формат А3