Республика Казахстан
ТОО "ПромМашПроект-ПВ"

Рабочий проект
Корректировка ПСД «Строительство стадиона по национальным конным видам спорта, по адресу: Павлодарская область, г.Павлодар, район Щербактинскогомоста.»

Том 2. Рабочая документация

Альбом 1

08/23-ГП

Архитектурно-строительный раздел

Заказчик: _____ ГУ «Отдел строительства города Павлодар»
Руководитель Ажмұрат А. К.

Исполнитель: _____ ТОО "ПромМашПроект-ПВ"
Директор Асаинов К. М.

г. Павлодар, 2023 г.

Ведомость чертежей основного комплекта марки ГП

№по ГП	Наименование	Примечание
ГП-1	Ведомость чертежей ситуационная схема	
ГП-2	Пояснительная записка ТЭП	
ГП-3	Разбивочный план М 1:500	
ГП-4	План земляных масс М 1:500	
ГП-5	План покрытий М 1:500	
ГП-6	План малых архитектурных форм М 1:500	
ГП-7	План ограждения М 1:500	
ГП-8	План ограждения М 1:500	

Технические решения, принятые в рабочих чертежах соответствуют требованиям экологических, санитарно–гигиенических, противопожарных, и других норм, действующих на территории Республики Казахстан и обеспечивают безопасную для жизни и здоровья людей эксплуатацию объекта при соблюдении мероприятий, предусмотренных рабочими чертежами.

Главный инженер проекта / К. М. Асаинов/

Ведомость ссылочных и прилагаемых документов

Обозначение	Наименование	Примечание
	Ссылочные документы	
ГОСТ 21.508-93	Межгосударственный стандартСПДС. Правила выполнения рабочей документации генеральных планов, предприятий, сооружений жилищно-гражданских объектов.	Рабочая документация
ГОСТ 21.101-2002	Государственный стандарт в строительстве. Система проектной документации для строительства. Основные требования к проектной и рабочей документации.	
СНиП РК 3.01-01-2008 г.	Градостроительство. Планировка и застройка городских и сельских поселений	
СНиП РК 3.02-02-2009	Общественные здания и сооружения	
СНиП РК 2.02-05-2002	Пожарная безопасность зданий и сооружений	
ГОСТ 21.508-85	Генеральный план предприятий сооружений и жилищно гражданских объектов (правила оформления РЧ ГП)	
СТ РК 21.204-2002	СПДС. Условные графические обозначения и изображе-ния элементов генеральных планов и транспорта.	
СТ РК 1284-2004	Щебень и гравий из плотных горных пород для строительных работ.	Технические условия
ГТ РК 1217-2003	Межгосударственный стандарт. Песок для строительных работ.	Технические условия
ГОСТ 9128-97	Межгосударственный стандарт. Смеси асфальто-бетонные дорожные, аэродромные и асфальтобетон.	Технические условия
ГОСТ 6665-91	Камни бетонные и железобетонные бортовые.	Технические условия
		Технические условия

Согласовано:

Должность	Фамилия	Подпись	Дата

Инв.№ подл. | Подпись и дата | Взам. инв.№

Изм.	Кол.	Лист	№док	Подп.	Дата
Проверил		Асаинов			
ГИП		Асаинов			
Разраб.		Асаинов			

ГП

Корректировка ПСД «Строительство стадиона по национальным конным видам спорта, по адресу: Павлодарская область, г. Павлодар, район Щербактинского моста.»

Стадия	Лист	Листов
РП	1	8

Ведомость чертежей основного комплекта, ситуационная схема.

ТОО "ПромМашПроект-ПВ"

Формат А3

1. ОБЩИЕ ДАННЫЕ

Разработка ПСД по объекту «Строительство стадионна по национальным конным видам спорта, по адресу: Павлодарская область, г. Павлодар, район Щербактинского моста.» в соответствии с зданием на проектирование, архитектурно-планировачным заданием и техническими условиями, выданным инженерными службами города. на основании топографической съемки участка, сделанной в 2021 г.

В климатическом участок строительства характеризуется резко континентальным климатом и относиться к IB климатическому району.

Расчетная зимняя температура наружного воздуха -38 С°

Снеговая нагрузка -84 кгс/м2

Ветровая нагрузка -38 кгс/м2

2. Краткая характеристика участка.

3. Проектное решение.

Проект по объекту «Кооректировка ПСД Строительство стадионна по национальным конным видам спорта,по адресу: Павлодарская область,г.Павлодар,район Щербактинского моста.» выполнен на основании задания на проектирование и в соответствии с требованиями нормативно-технической документации.

Отведённая территория под строительство стадиона находиться в Восточной промышленной части города. План участка имеет прямоугольную форму и расположен за Щербактинским мостом, на пересечении улиц Малайсары Батыра и межрайонной автомобильной дорогой А-18 и второченной проезжей частью. ведущая к алюминиевому заводу.

На территории стадиона планируется беговая дорожка протяжённостью 2000 метров с шириной 20 метров. Дополнительно имеются три стартовые площадки на 2000 м. 1800 м.1600 м. 1400 м. 1200 м. 1000 м. и 800 м. Рабочим проектом предусмотрено строительство двух трибуны с общей вместительностью на 800 человек. Между двух трибун на расстоянии 25 м. планируется строительство здание для почётных гостей.

Асфальтное покрытие предусмотрено в границах отведённого земельного участка с основной автомобильной проезжей частью, парковочными местами более чем на 200 автомобилей. Мощение тротуаров – брусчаткой, согласно ГП. Таблица №1.

Все элементы благоустройства взяты с Сборника укрупненных показателей стоимости на конструкции и виды УСН РК 8.02-03-2019

«Кооректировка ПСД Строительство стадионна по национальным конным видам спорта, по адресу:Павлодарская область, г. Павлодар, район Щербактинского моста.» Отведеннаятерритория под строительство стадионная, находиться Восточной промышленнойчасти города. План участка имеет прямоугольную форму и расположен заЩербактинским мостом на пересечении улиц Малайсары Батыра и меж районнойавтомобильной дорогой А-18 и второченной проезжей частью ведущая калюминиевому заводу.

Технико-экономические показатели

Наименование	Показатели		Примечание
	м²	%	
Площадь участка	405 000	100	По АКТу отвода земли
Площадь застройки	2 118	1	
Площадь всех покрытий	133 310	33	
Территория с естественной растительностью	269 486	66	

Согласовано: Должность | Фамилия | Подпись | Дата

Инв. № подл. | Подпись и дата | Взам. инв. №

Изм.	Кол.	Лист	№док	Подп.	Дата	ГП		
						Корректировка ПСД «Строительство стадиона по национальным конным видам спорта, по адресу: Павлодарская область, г. Павлодар, район Щербактинского моста.»		
							Стадия	Лист	Листов
Проверил		Асаинов					РП	2	
ГИП		Асаинов				Пояснительная ТЭП	ТОО "ПромМашПроект-ПВ"		
Разраб.		Асаинов							

Формат А3

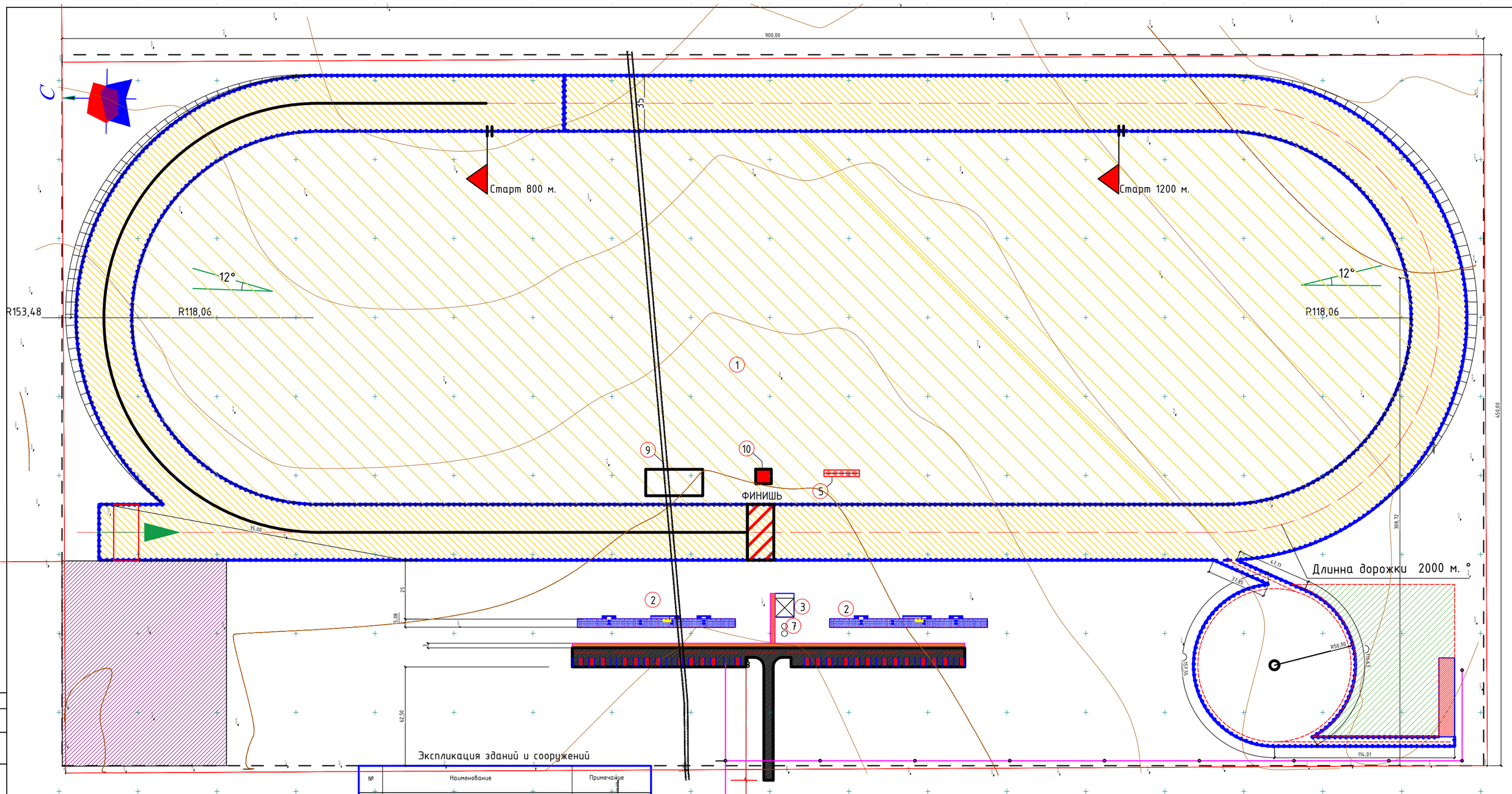

Экспликация зданий и сооружений

№	Наименование	Примечание
1	Ипподром	Проект.
2	Зрительные места	Проект.
3	ВИП места	Проект.
4	Авто-парковка	Проект.
5	Флагштоки	Проект.
6	Площадка под мусорные баки	Проект.
7	Выгребная яма на 6 м³	Проект.
8	Туалет на два очка 2 шт. типовой проект	Проект.
9	Сцена	Демонтаж монтаж
10	Комментаторская	Демонтаж монтаж

Техническая зона

Зона торговли

Зона конно-спортивных сооружений

Зона Ипподрома

Инв. № подл. | Подпись и дата | Взам. инв. №

Изм.	Кол.	Лист	№док.	Подп.	Дата

ГП

Корректировка ПСД «Строительство стадиона по национальным конным видам спорта, по адресу: Павлодарская область, г. Павлодар, район Щербактинского моста.»

		Стадия	Лист	Листов
		РП	3	

Проверил	Асанов		
ГИП	Асанов		Разбивочный план М1:500
Разраб.	Асанов		

ТОО "ПромМашПроект-ПВ"

Формат А3

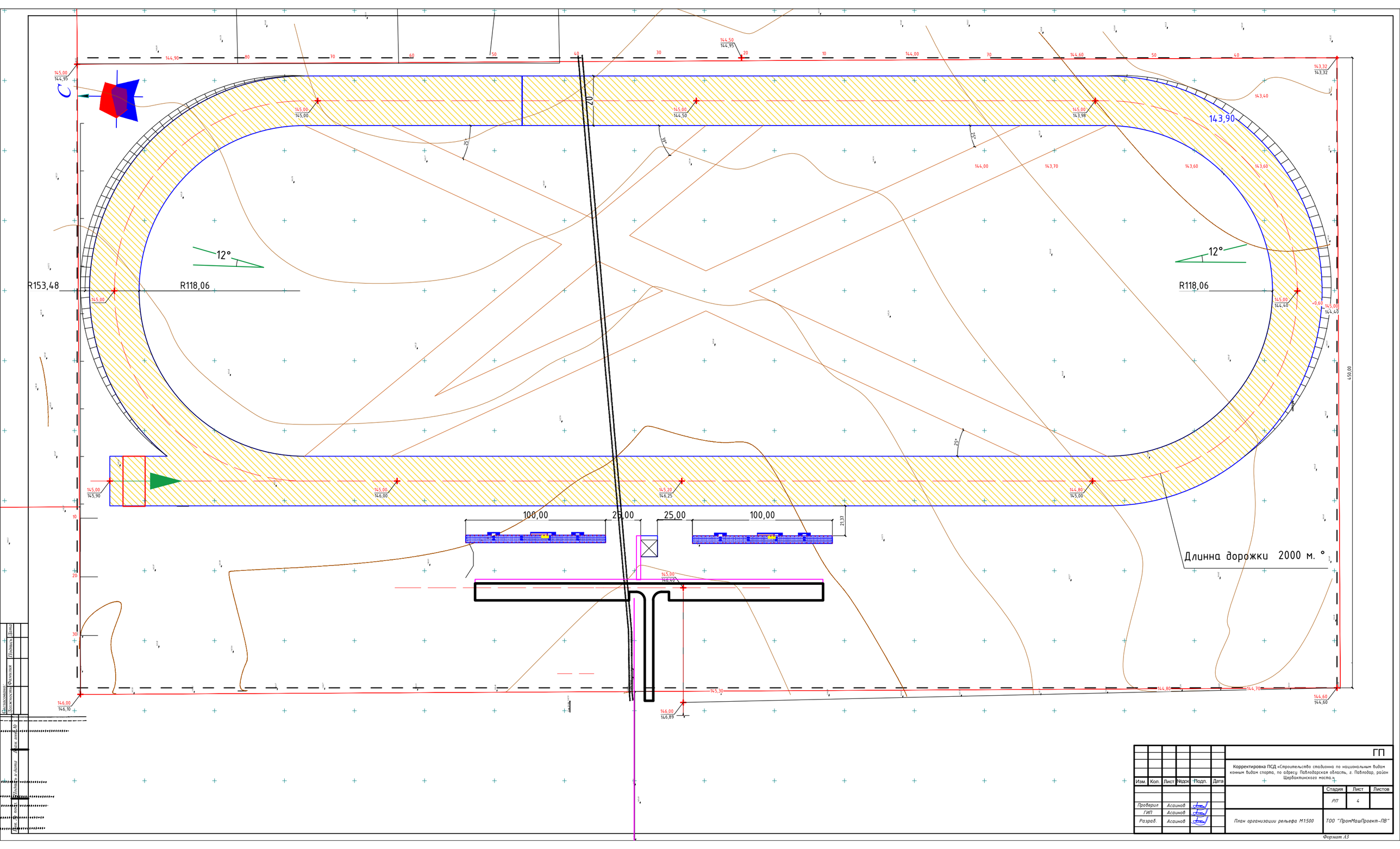

							ГП
							Корректировка ПСД «Строительство стадиона по национальным видам конным видам спорта, по адресу: Павлодарская область, г. Павлодар, район Щербактинского моста.»
Изм.	Кол.	Лист	№док	Подп.	Дата		
							Стадия / Лист / Листов
Проверил		Асаинов					РП / 4
ГИП		Асаинов					
Разраб.		Асаинов				План организации рельефа М1:500	ТОО "ПромМашПроект-ПВ"

Формат А3

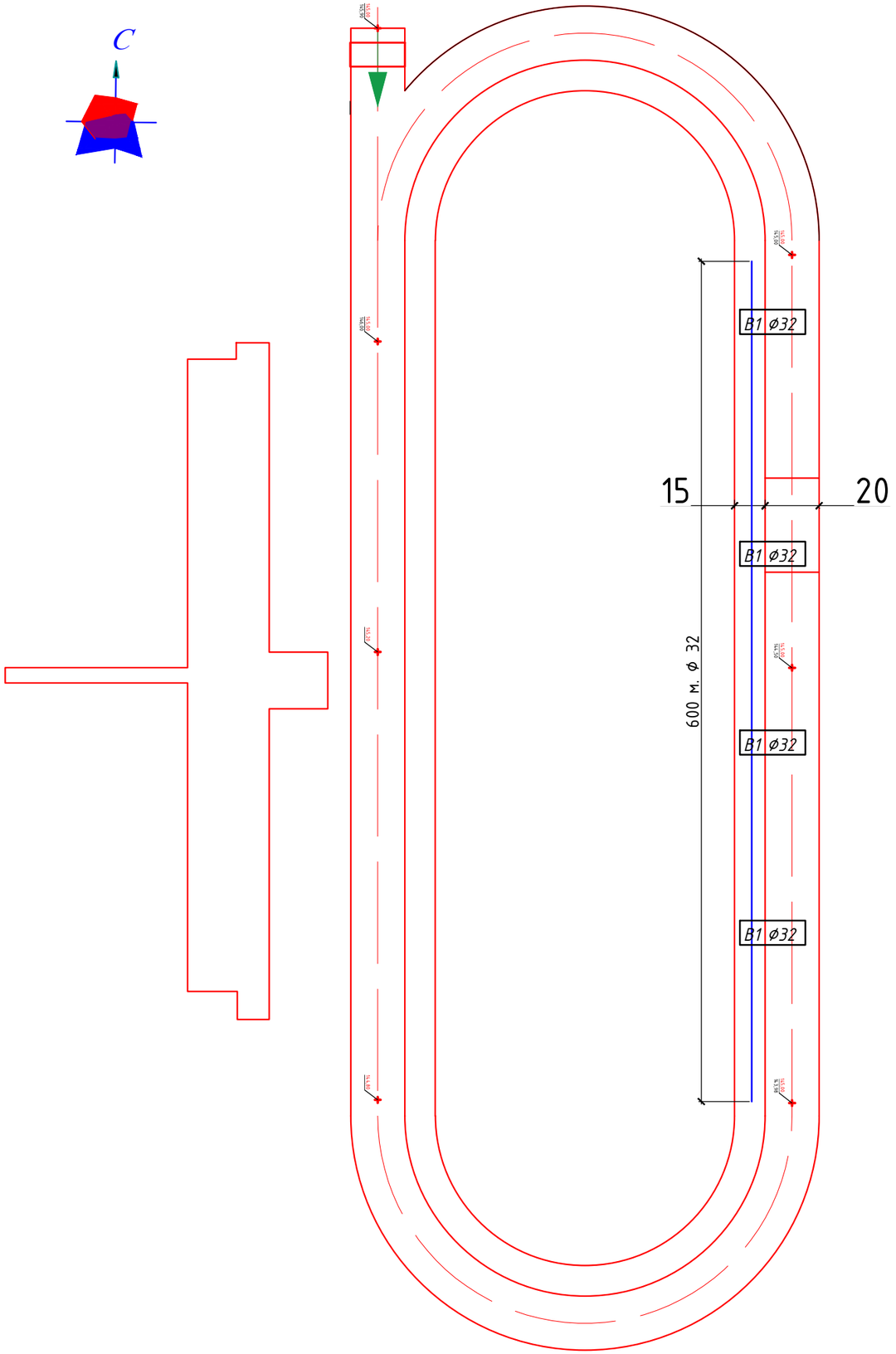

Ведомость объемов земляных работ

Наименование грунт	Количество м		Приме-чание
	Насыпь (+)	Выемка (-)	
1.Грунт планировка территории	+50,000	-90,000	
2.Вытесненный грунт	—	-184,720	
в т.ч. при устройстве	—		
а) подземных частей зданий (сооружений)	—	2020	
б)автодорожных покрытий	—	1340	
1б) Тратуарных покрытий	—	360	
е) плодородной почвой на участках озеленения	—	81,000	
3. Грунт для устройства земляного полотна	50,000	-	
6.Поправка на уплотнение (остаточное разрыхления)	10,000	—	на уплотнение грунта 10%
Всего пригодного грунта	110,000	184720	
7. Недостаток пригодного грунта	74720	—	
8. Грунт непригодный для устройства насыпи оснований зданий (сооружений) подлежащий удалению с территории	—	—	
9. Плодородный грунт. Всего.	—	81,000	
в т.ч.	—	—	
а) используемый для озеленения территории		—	
б) недостатки (избыток) плодородного грунта	81,000	—	Вывоз 10 км.
10. Итого перерабатываемого грунта	265,720	265,720	

Примечание:

1-Снятия плодородного слоя 200 мм. шириной 35 м. протяженностью 2000 м/п. с перемещением до 20 м.

2-вывоз плодородного грунта на расстоянии 10 км.

3-Подготовка корыта под беговой круг площадью 50 000 м^2 глубиной 150 мм.

4-Предусмотреть песчаное покрытие бегового круга высотой 150 мм.

Изм.	Кол.	Лист	№док	Подп.	Дата	ГП		
						Корректировка ПСД «Строительство стадиона по национальным видам конным видам спорта, по адресу: Павлодарская область, г. Павлодар, район Щербактинского моста.»		
							Стадия	Лист	Листов
							РП	5	
Проверил		Асаинов				План земляных масс М1:500	ТОО "ПромМашПроект-ПВ"		
ГИП		Асаинов							
Разраб.		Асаинов							

Формат А3

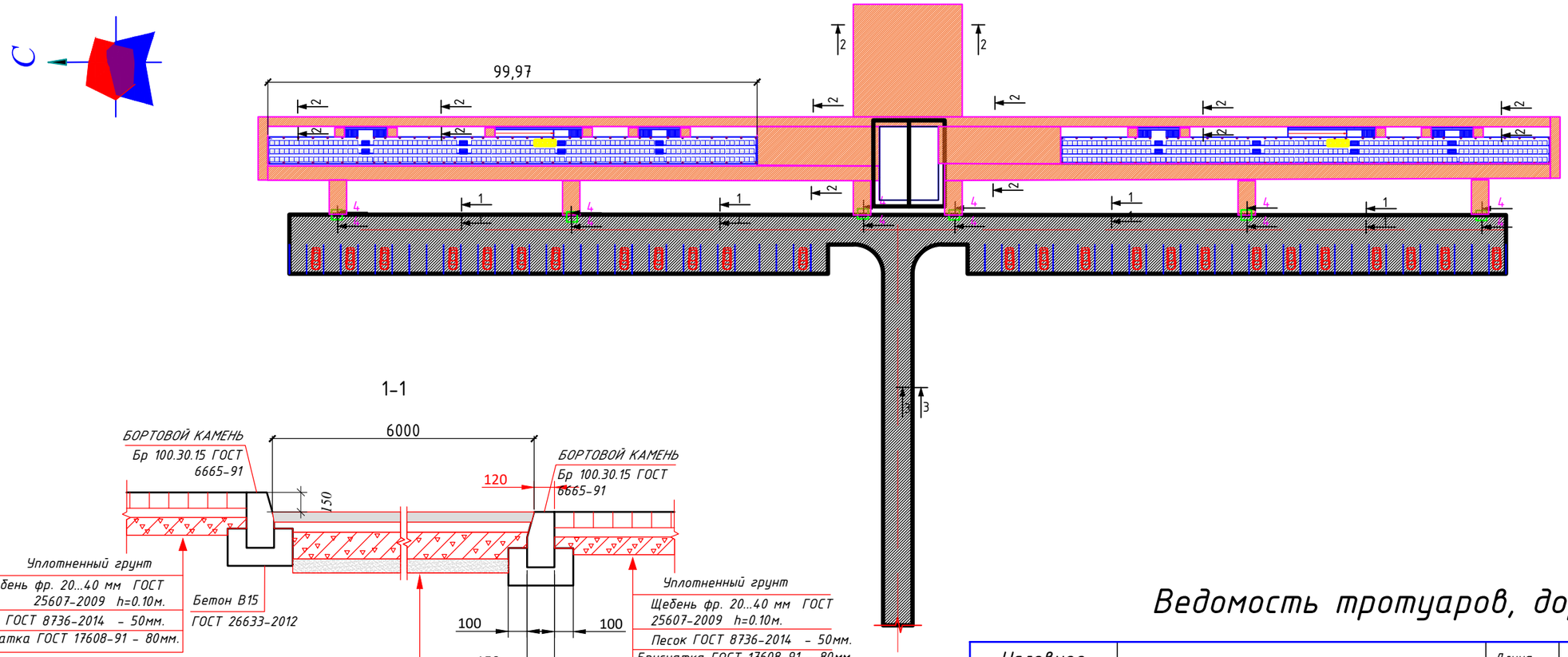

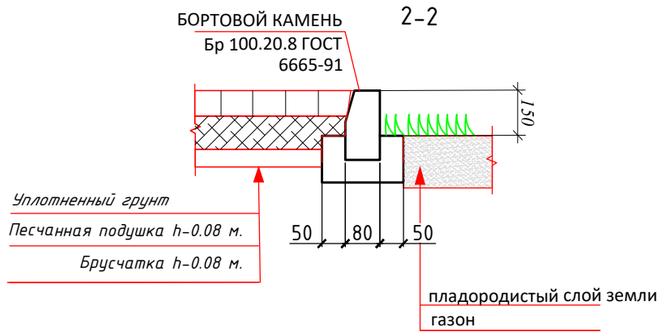

Ведомость тротуаров, дорожек и площадок

Условное изображение	Наименование	Длина м	Ширина м	Площадь покрытий	Бордюр из бортового камня: ТИП	Бордюр из бортового камня: Кол. м
	Асфальтобетон см. рз. 1-1 и 3-3			3829	Бр. 100.30.15	1577
	Тротуар см. рз. 2-2 и 4-4			2400	Бр. 100.20.8	950
	Тротуарная плитка под трибуной			1200		
	Песчаное покрытие h-0.15т. см. рз. 5-5			125 881		
Общая площадь покрытия в границе участка				133 310 м²		
		:				

Экспликацию зданий и сооружений смотреть на разбивочном плане. ГП лист 4.

Изм.	Кол.	Лист	№док	Подп.	Дата	ГП		
						Корректировка ПСД «Строительство стадиона по национальным видам конным видам спорта, по адресу: Павлодарская область, г. Павлодар, район Щербактинского моста.»		
							Стадия	Лист	Листов
							РП	6	
Проверил		Асаинов				План покрытий М1:500	ТОО "ПромМашПроект-ПВ"		
ГИП		Асаинов							
Разраб.		Асаинов							

Согласовано:

Должность	Фамилия	Подпись	Дата

Инв. № подл. | Подпись и дата | Взам. инв. №

Формат А3

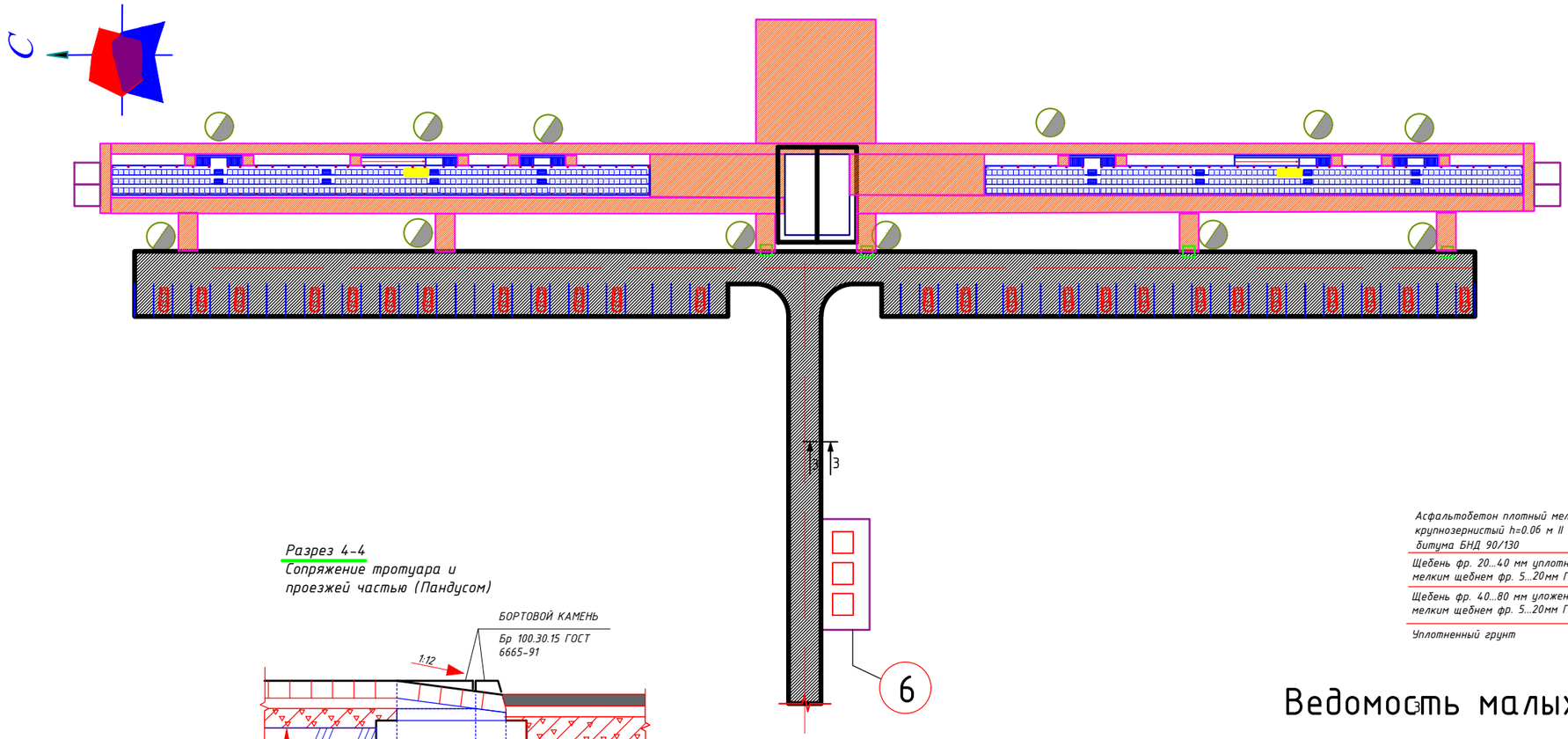

3-3

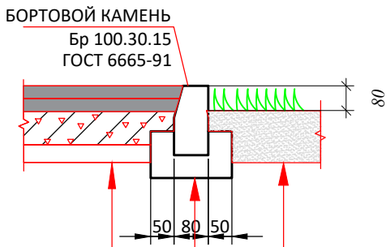

Асфальтобетон плотный мелкозернисты h=0.04 м
крупнозернистый h=0.06 м II марка ТИП Б, марки
битума БНД 90/130

Щебень фр. 20...40 мм уплотненый по способу заклинки
мелким щебнем фр. 5...20мм ГОСТ 25607-2009 h=0.06м.

Щебень фр. 40...80 мм уложенный по способу заклинки
мелким щебнем фр. 5...20мм ГОСТ 25607-2009 h=0.15м.

Уплотненный грунт

Уплотненный грунт

Плодородный грунт - 20

Газон

Бетон В-15

ГОСТ 26633-2012

Разрез 4-4

Сопряжение тротуара и проезжей частью (Пандусом)

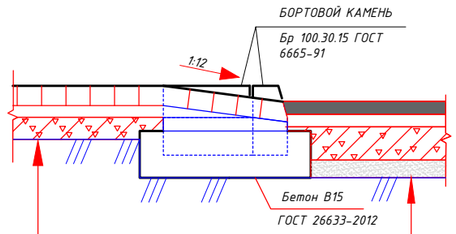

Уплотненный грунт

Щебень фр. 20...40 мм ГОСТ 25607-2009 h=0.10м.

Песок ГОСТ 8736-2014 - 50мм.

Брусчатка ГОСТ 17608-91 - 80мм.

Асфальтобетон плотный мелкозернисты h=0.04 м крупнозернистый h=0.06 м II марка ТИП Б, марки битума БНД 90/130

Щебень фр. 20...40 мм уплотненый по способу заклинки мелким щебнем фр. 5...20мм ГОСТ 25607-2009 h=0.06м.

Щебень фр. 40...80 мм уложенный по способу заклинки мелким щебнем фр. 5...20мм ГОСТ 25607-2009 h=0.15м.

Уплотненный грунт

Разрез 5-5

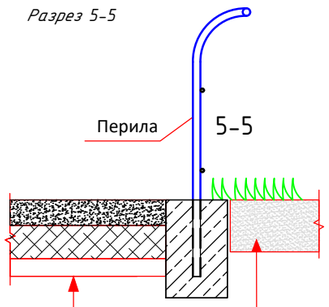

Песчаное покрытие h-0.15т.

Уплотненный грунт

пладородистый слой земли

газон

Ведомость малых архитектурных форм

	Условное обозначение	Наименование	Кол. шт.	Номер типового проекта
1		Урна ТИП II	12	8601-0303-0201
2		Мусорные баки с крышками	3	
3		Навес под мусорные баки тип 9018	1	8601-0307-0104
4		Биотуалеты	4	
5		Труба ПВХ ф32 длинна 600 метров	1	
6		Спринклер Hunter Pros-04	120	
7		Седло врезка	120	

Согласовано:

Должность | Фамилия | Подпись | Дата

Инв. № подл. | Подпись и дата | Взам. инв. №

Изм.	Кол.	Лист	№док	Подп.	Дата	ГП		
						Корректировка ПСД «Строительство стадиона по национальным видам конным видам спорта, по адресу: Павлодарская область, г. Павлодар, район Щербактинского моста.»		
							Стадия	Лист	Листов
							РП	7	
Проверил		Асаинов				План малых архитектурных форм М1:500	ТОО "ПромМашПроект-ПВ"		
ГИП		Асаинов							
Разраб.		Асаинов							

Формат А3

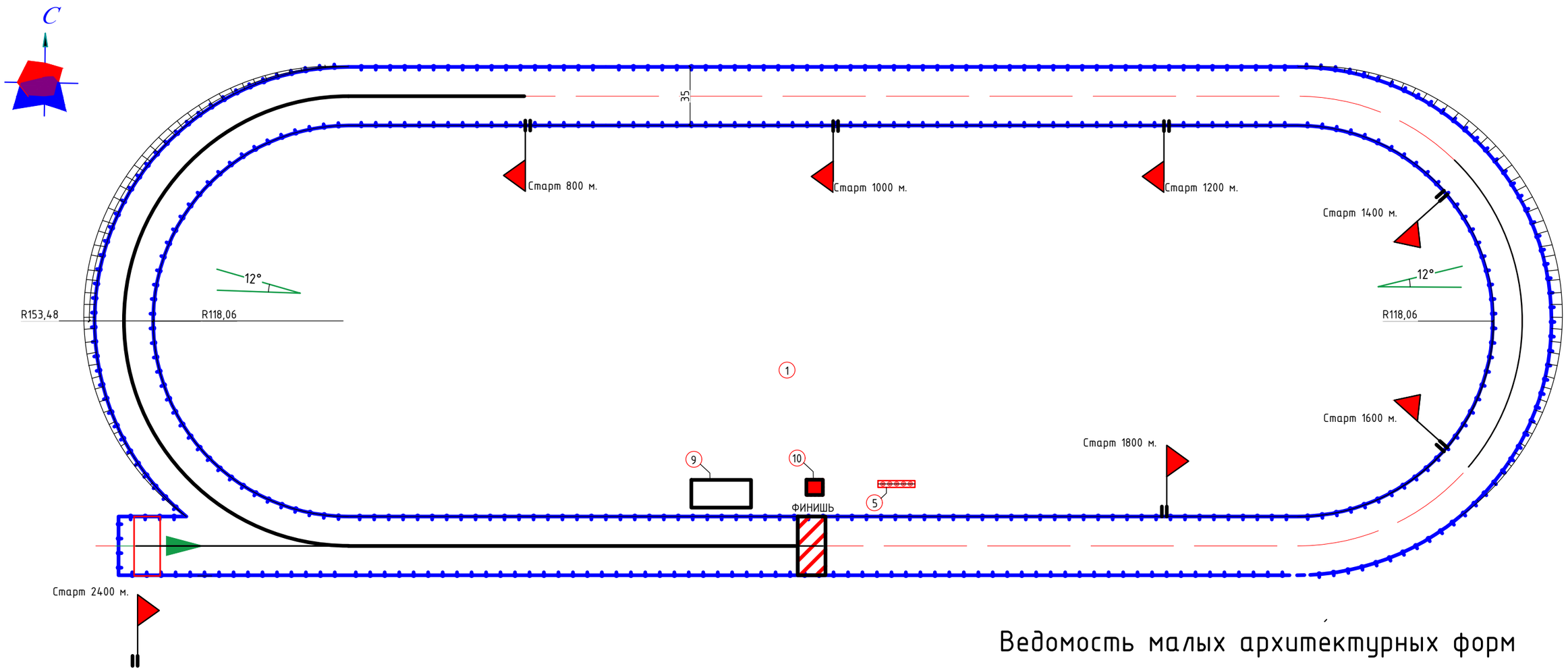

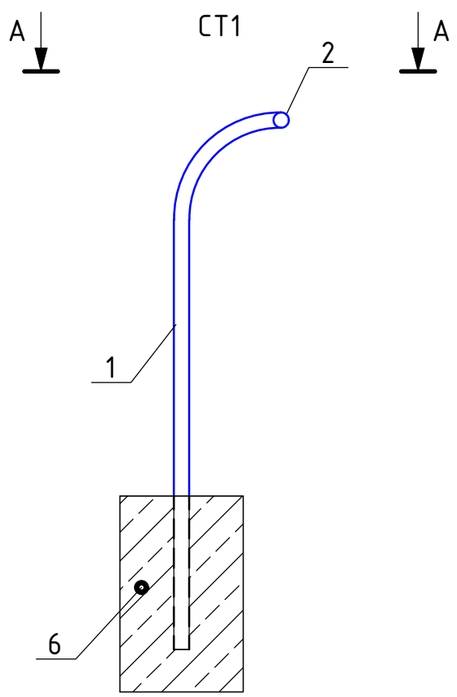

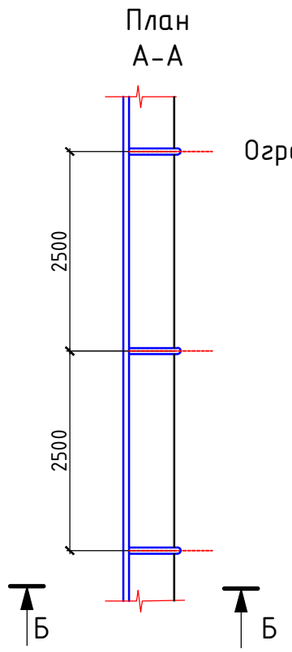

Примечание
Ограждение ПВХ сборный

Ведомость малых архитектурных форм

	Наименование	Длинна м.	Кол. шт.	ГОСТ	Общее данные	Общий тоннаж
1	Стойка ограждения	2,20	1520	ТРУБЫ пластиковая Заказная по прайс листу		
2	Перила	3800				
		объем $м^3$		Общий объем $м^3$		
4	Бетон В15	0,045	1020	70 $м^3$		

Изм.	Кол.	Лист	№док	Подп.	Дата
Проверил		Асаинов			
ГИП		Асаинов			
Разраб.		Асаинов			

ГП

Корректировка ПСД «Строительство стадиона по национальным видам конным видам спорта, по адресу: Павлодарская область, г. Павлодар, район Щербактинского моста.»

Стадия	Лист	Листов
РП	8	

План ограждения М1:500

ТОО "ПромМашПроект-ПВ"

Формат А3

Ведомость малых архитектурных форм

	Наименование	Длинна м.	Кол. шт.	ГОСТ	Общее данные	Общий тоннаж
1	Стойка ограждения	2,20	252	ТРУБЫ пластиковая Заказная по прайс листу		
2	Перила	600				
3	Стойка для ворот	2,00	14	ТРУБЫ СТАЛЬНЫЕ ЭЛЕКТРОСВАРНЫЕ ПРЯМОШОВНЫЕ ГОСТ ГОСТ 10705-80	100*4ф	30 м/п 9,47 кгп/м 0,284 т.
4	Ворота распашные	2.5	7		50*4ф	140 м/п 4,54кгп/м 0,635т.
5	Навесы		32			
		объем м³		Общий объем м³		
6	Бетон В15	0,045	252	12 м³		

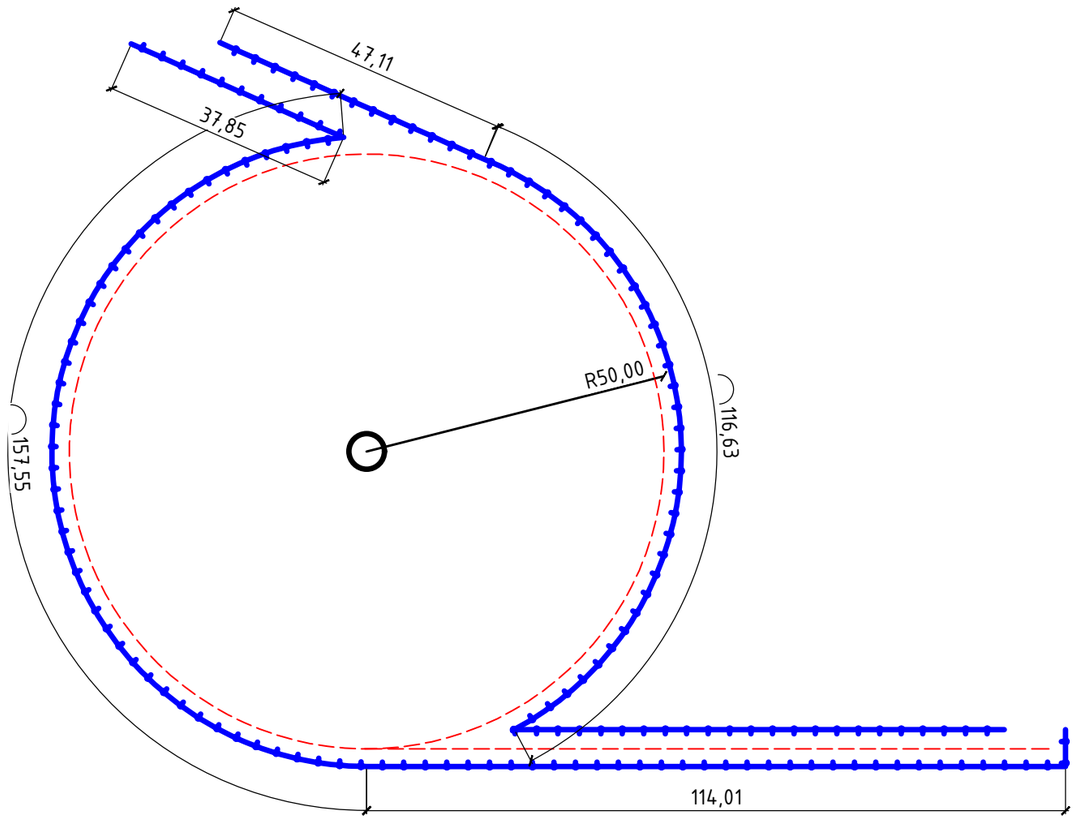

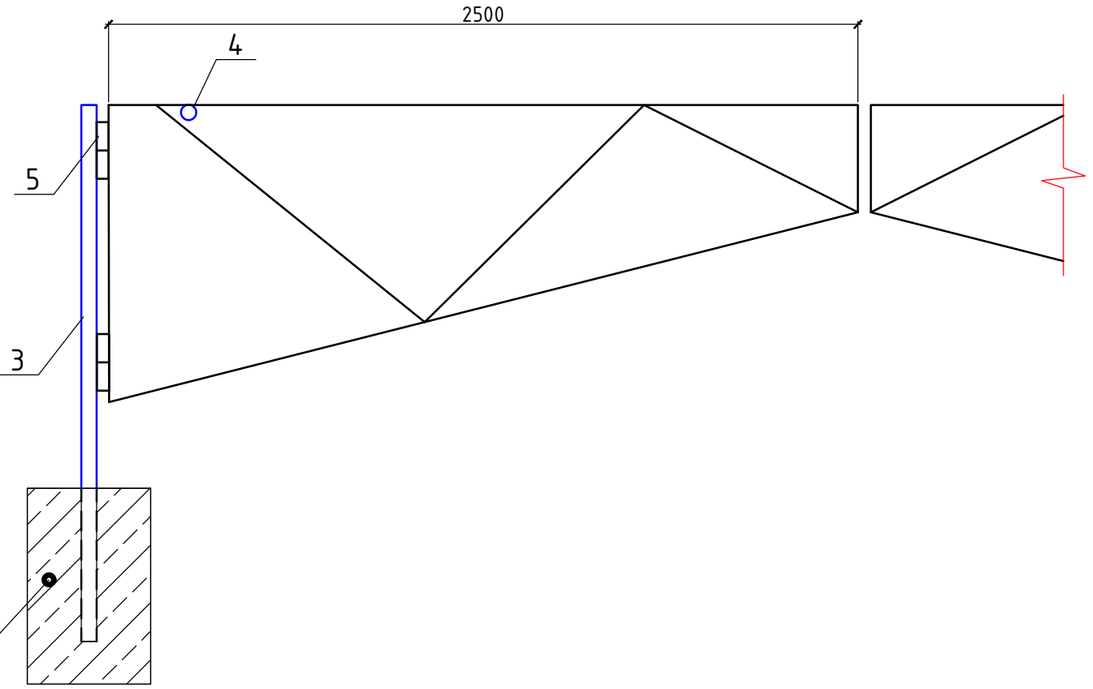

СТ1

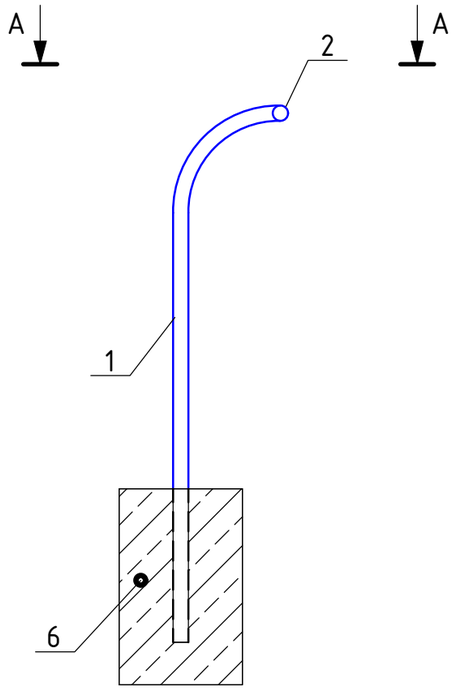

План
А-А

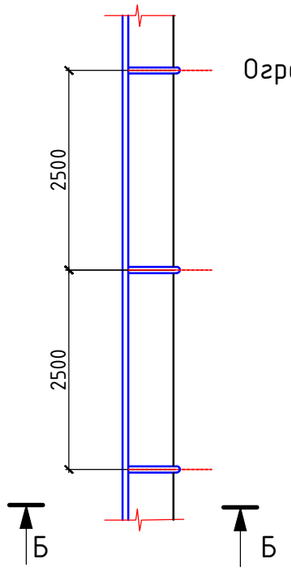

Примечание
Ограждение ПВХ сборный

Изм.	Кол.	Лист	№док	Подп.	Дата	ГП		
						Корректировка ПСД «Строительство стадиона по национальным видам конным видам спорта, по адресу: Павлодарская область, г. Павлодар, район Щербактинского моста.»		
							Стадия	Лист	Листов
							РП	9	
Проверил		Асаинов				План ограждения М1:500	ТОО "ПромМашПроект-ПВ"		
ГИП		Асаинов							
Разраб.		Асаинов							

Формат А3