ТОО «КазЦентрПроект»
ГСЛ №22005983 от 29.03.2022 г.

РАБОЧИЙ ПРОЕКТ

Строительство канализации по ул.Байтерек в г.Приозерск Карагандинской области

Объект № 54/2024-НК

Альбом 9

СМЕТНАЯ ДОКУМЕНТАЦИЯ

г. Астана 2025 год

ПОЯСНИТЕЛЬНАЯ ЗАПИСКА
к сметной документации на **РП «Строительство канализации по ул.Байтерек в г.Приозерск Карагандинской области»**

Сметная документация разработана в соответствии с Нормативным документом по определению сметной стоимости строительства в Республике Казахстан, утвержденным приказом Комитета по делам строительства, жилищно-коммунального хозяйства Министерства по инвестициям и развитию Республики Казахстан от 01.12.2022 г. №223-нқ, на основании государственных нормативов и принятых проектных решений.

Единичные сметные цены на строительно-монтажные работы. Сборник 1. Здания. Выпуск 1. Здания жилищно-гражданского назначения (НДЦС РК 8.04-03-2023);

1) ССЦ РК 8.04-08-2024 "Сборники сметных цен в текущем уровне на строительные материалы, изделия и конструкции";

2) ССЦ РК 8.04-09-2023 "Сборники сметных цен в текущем уровне на инженерное оборудование объектов строительства";

3) СЦЭМ РК 8.04-11-2023 "Сметных цен на эксплуатацию строительных машин";

4) НДЦС РК 8.04-07-2023 "Индексы стоимости для строительства".

В сметах учтены:

- территориальный район – 9.5
    - Затраты на организацию и управление строительно-монтажными работами по стройке в целом (общеплощадочные затраты) (НДЦС РК 8.04-09-2022, прил. А, п. 8.1) – 7,5 %
- сметная прибыль (НДЦС РК 8.01-08-2022 п.8.2.65.2) - 5 %
- Непредвиденные работы и затраты (НДЦС РК 8.01-08-2022 п.8.2.66) – 3 %
    - Коэффициент в текущих ценах на II квартал 2025 г., доля - 100 %, К=1,0388 (НДЦС РК 8.04-07-2023, табл. 2)
- Налог на добавленную стоимость (НДС) –12%
- Затраты на осуществление авторского надзора (НДЦС РК 8.01-08-2022) - 0,46 %
- Затраты на осуществление технического надзора (НДЦС РК 8.01-08-2022) – 2,4 %.

Технико-экономические показатели для утверждения:
Общая сметная стоимость – 85 711, 487 тыс.тенге
в том числе:
СМР – 53 611, 004 тыс. тенге
Оборудование – 17 214, 296 тыс. тенге
Прочие – 14 886, 188 тыс. тенге.

Составила: **Букреева С.А.**

Форма 1

Заказчик ГУ «Отдел строительства г. Приозерск»

Утвержден Руководитель отдела Сроолбаков Ш.А

Сметный расчет стоимости строительства в сумме 85711,487 тыс.тнг.

в том числе:

налог на добавленную стоимость 9183,374 тыс.тнг.

(ссылка на документ об утверждении)

"___" _____ 20___г.

СВОДНЫЙ СМЕТНЫЙ РАСЧЕТ СТОИМОСТИ СТРОИТЕЛЬСТВА

Строительство канализации по ул.Байтерек в г.Приозерск Карагандинской области

(наименование стройки)

в ценах на 1 квартал 2025 года

№ п/п	Номера смет и расчетов, иные документы	Наименование глав, объектов, работ и затрат	Сметная стоимость, тыс. тенге			Общая сметная стоимость, тыс. тенге
			Строительно-монтажных работ	Оборудования, мебели и инвентаря	Прочих работ и затрат	
1	2	3	4	5	6	7
		Часть I. Проектирование				
1		Проектные работы в ценах 2024 года	--	--	3 377,21	3 377,21
2		Средства на комплексную вневедомственную экспертизу проекта в ценах 2025 года	--	--	300	300
		ИТОГО ПО ЧАСТИ I	--	--	**3 677,21**	**3 677,21**
		Часть II. Строительство				
		Глава 1. Подготовка территории строительства				
3	01-01	Автомобильные дороги.Демонтажные работы	4 564,69	--	--	4 564,69
		Всего по главе	**4 564,69**	--	--	**4 564,69**
		Глава 2. Основные объекты строительства				
4	02-01	Наружные сети канализации	17 066,158	16 088,668	--	33 154,826
5	02-02	Автомобильные дороги	22 820,996	--	--	22 820,996
		Всего по главе	**39 887,154**	**16 088,668**	--	**55 975,822**
		Глава 8. Затраты на организацию и управление строительством				
6	НДЦС РК 8.01-08-2022, приложение А, пункт 8.1	Затраты на организацию и управление строительно-монтажными работами по стройке в целом (общеплощадочные затраты) - 7,5%	3 333,888	--	--	3 333,888
		Итого по главе 8	**3 333,888**	--	--	**3 333,888**
		ИТОГО ПО ГЛАВАМ 1-8	**47 785,732**	**16 088,668**	--	**63 874,4**
7	НДЦС РК 8.01-08-2022 пункт 8.2.65.2	Сметная прибыль 5%	2 389,287	--	--	2 389,287

8	НДЦС РК 8.01-08-2022, пункт 8.2.66.4 а)	Непредвиденные работы и затраты - 3%	1 433,572	482,66	--	1 916,232
		Итого по части II в сметных ценах:	**51 608,591**	**16 571,328**	**--**	**68 179,919**
		Распределение итога по части II в сметных ценах по кварталам:				
9		в том числе на II квартал 2025 г., доля - 100 %	51 608,591	16 571,328	--	68 179,919
		Пересчет итогов по кварталам с учетом коэффициента (индекса)				
10	НДЦС РК 8.04-07-2024, таблица 2	на II квартал 2025 г., доля - 100 %, к - 1,0388	53 611,004	17 214,296	--	70 825,3
		Итого по части II в прогнозных ценах:	**53 611,004**	**17 214,296**	**--**	**70 825,3**
11		- в том числе на 2025 г.	53 611,004	17 214,296	--	70 825,3
Часть III. Инжиниринговые услуги						
		Пересчет итогов из сметных цен 2024 г. в цены 2022 г. для выбора (вычисления) норм на инжиниринговые услуги:				
		Стоимость строительства = 0,068 млрд. тенге, с пересчетом в цены 2022 года = 0,068 : 1,168 = 0,058 млрд. тенге				
		Стоимость СМР = 0,052 млрд. тенге, с пересчетом в цены 2022 года = 0,052 : 1,168 = 0,045 млрд. тенге				
		Стоимость оборудования = 0,017 млрд. тенге, с пересчетом в цены 2022 года = 0,017 : 1,168 = 0,015 млрд. тенге				
		Норма расходов заказчика на авторский надзор = 0,46 %, на основании НДЦС РК 8.01-08-2022, приложение Б, табл Б.3				
		Выбранная норма расходов на технический надзор (НРтн) = 2,90 %				
		Расчет нормы расходов на технический надзор по проекту (НРтнп): (0,045x2,90% + 0,015x0,2x2,90%)/0,058x100 = 2,4 %				
		Норма расходов заказчика на технический надзор = 2,4 %, на основании НДЦС РК 8.01-08-2022, приложение Б, табл Б.2				
		Норма расходов заказчика на управление проектом = 1,12 %, на основании НДЦС РК 8.01-08-2022, приложение Б, табл Б.1				
Затраты на осуществление авторского надзора в сметных ценах:						
12	НДЦС РК 8.01-08-2022, приложение Б, табл Б.3	Затраты на осуществление авторского надзора в сметных ценах - 68179,919x0,46% = 313,628	--	--	313,628	313,628
Затраты на осуществление авторского надзора в прогнозных ценах по кварталам строительства:						
		Пересчет итогов на осуществление авторского надзора по кварталам с учетом коэффициента (индекса)				
13	НДЦС РК 8.01-08-2022, приложение Б, табл Б.3	на II квартал 2025 г., доля - 100 %, к - 1,0388	--	--	325,797	325,797
		Всего затрат на осуществление авторского надзора в прогнозных ценах	**--**	**--**	**325,797**	**325,797**
Затраты на осуществление технического надзора в сметных ценах:						
14	НДЦС РК 8.01-08-2022, приложение Б, табл Б.2	Затраты на осуществление технического надзора в сметных ценах - 68179,919x2,4% = 1636,318	--	--	1 636,318	1 636,318
Затраты на осуществление технического надзора в прогнозных ценах по кварталам строительства:						
		Пересчет итогов на осуществление технического надзора по кварталам с учетом коэффициента (индекса)				
15	НДЦС РК 8.01-08-2022, приложение Б, табл Б.2	на II квартал 2025 г., доля - 100 %, к - 1,0388	--	--	1 699,807	1 699,807
		Всего затрат на осуществление технического надзора в прогнозных ценах	**--**	**--**	**1 699,807**	**1 699,807**
Затраты на осуществление управления проектом в сметных ценах:						
16	НДЦС РК 8.01-08-2022, приложение Б, табл Б.1	Затраты на осуществление управления проектом в сметных ценах - 68179,919x% = 0	--	--	--	--
Затраты на осуществление управления проектом в прогнозных ценах по кварталам строительства:						
		Пересчет итогов на осуществление управления проектом по кварталам с учетом коэффициента (индекса)				
17	НДЦС РК 8.01-08-2022, приложение Б, табл Б.1	на II квартал 2025 г., доля - 100 %, к - 1,0388	--	--	--	--

		Всего затрат на осуществление управления проектом в прогнозных ценах	**--**	**--**	**--**	**--**
По части III в прогнозных ценах по кварталам строительства:						
18		II квартал 2025 г., доля - 100%, к - 1,0388	--	--	2 025,604	2 025,604
		Всего затрат по части III в прогнозных ценах	**--**	**--**	**2 025,604**	**2 025,604**
19		- в том числе на 2025 г.	--	--	2 025,604	2 025,604
		Итого по частям I-III в сметных ценах:	**51 608,591**	**16 571,328**	**5 627,156**	**73 807,075**
		Итого по частям I-III в в прогнозных ценах:	**53 611,004**	**17 214,296**	**5 702,814**	**76 528,114**
Расчет налога на добавленную стоимость в прогнозных ценах по кварталам строительства:						
20	Налоговый кодекс РК	Налог на добавленную стоимость по части I "Проектирование" - 12%	--	--	441,265	441,265
		II квартал 2025 г. - затраты по частям II и III:	**53 611,004**	**17 214,296**	**2 025,604**	**72 850,904**
21		- в том числе затраты по части II	53 611,004	17 214,296	--	70 825,3
22		- в том числе затраты по части III	--	--	2 025,604	2 025,604
23	Налоговый кодекс РК	НДС на II квартал 2025 г. - 12%	--	--	8 742,108	8 742,108
		Итого налог на добавленную стоимость	**--**	**--**	**9 183,374**	**9 183,374**
		ИТОГО ПО СВОДНОМУ СМЕТНОМУ РАСЧЕТУ СТОИМОСТИ СТРОИТЕЛЬСТВА	**53 611,004**	**17 214,296**	**14 886,188**	**85 711,487**

Директор **Мелдебеков Г.К.**

Главный инженер проекта **Максутова П.Н.**

Составила **Букреева С.А.**

НДЦС РК 8.01-08-2022. Приложение Г. Форма 4

Наименование стройки - Строительство канализации по ул.Байтерек в г.Приозерск Карагандинской области

Наименование объекта - Строительство канализации по ул.Байтерек в г.Приозерск Карагандинской области

ЛОКАЛЬНАЯ СМЕТА № 01-01

(Локальный сметный расчет)

на Автомобильные дороги.Демонтажные работы

(Наименование работ и затрат)

Основание: 54/2024-АД

Сметная стоимость	**4564,690**	тыс.тенге
Средства на оплату труда	1053,760	тыс.тенге
Нормативная трудоемкость	0,276	тыс.чел-ч

Составлен(а) в ценах на 1 квартал 2025 года

Номер по порядку	Шифр позиции норматива, код ресурса	Наименование работ и затрат	Единица измерения	Количество	Стоимость единицы измерения, тенге	Общая стоимость, тенге
1	2	3	4	5	6	7
		ВСЕГО ПО СМЕТЕ:				**4 564 690**
1	**1220-0101-0504** *РСНБ РК 2022 Кзтр и Кэм=1,09 Изм. и доп. вып. 28*	**Покрытие асфальтобетонное. Срезка методом холодного фрезерования самоходными дорожными фрезами при ширине барабана 1000 мм, толщина слоя до 150 мм**	**м^2**	**2 960**	**1 406**	**4 161 760**
2	**412-101-0103** *РСНБ РК 2022*	**Перевозка строительных грузов самосвалами в населенных пунктах /асфальт/. Грузоподъемность свыше 5 до 10 т. Расстояние перевозки 3 км**	**т·км**	**3 330**	**121**	**402 930**

Составил Букреева

должность, подпись (инициалы, фамилия)

НДЦС РК 8.01-08-2022. Приложение Г. Форма 4

Наименование стройки - Строительство канализации по ул.Байтерек в г.Приозерск Карагандинской области

Наименование объекта - Строительство канализации по ул.Байтерек в г.Приозерск Карагандинской области

ЛОКАЛЬНАЯ СМЕТА № 02-01

(Локальный сметный расчет)

на Наружные сети канализации

(Наименование работ и затрат)

Основание: 54/2024-НК

Сметная стоимость	**33154,826**	тыс.тенге
Средства на оплату труда	9419,339	тыс.тенге
Нормативная трудоемкость	2,178	тыс.чел-ч

Составлен(а) в ценах на 1 квартал 2025 года

Номер по порядку	Шифр позиции норматива, код ресурса	Наименование работ и затрат	Единица измерения	Количество	Стоимость единицы измерения, тенге	Общая стоимость, тенге
1	2	3	4	5	6	7
		ВСЕГО ПО СМЕТЕ:				**33 154 826**
	Раздел 1.	**Земляные работы**				**8 594 341**
1	**6101-0102-0117** *ЕСЦ РСНБ РК 2024*	**Разработка грунта в траншеях в отвал экскаваторами "обратная лопата", вместимость ковша 0,65 м^3, группа грунта 5**	**м^3**	**2 127,469572**	**669**	**1 423 277**
2	**6101-0201-0106** *ЕСЦ РСНБ РК 2024 .* *ТЧ 6101, табл. 1.10, п. 3.29, Кзтр=1,2*	**Разработка грунта вручную с креплениями в траншеях, ширина до 2 м, глубина до 2 м, группа грунта 5р.** ***Доработка вручную, зачистка дна и стенок с выкидкой грунта в котлованах и траншеях, разработанных механизированным способом, применяется коэффициент к стоимости затрат труда основных рабочих - 1,2.***	**м^3**	**65,798028**	**46 606**	**3 066 583**
3	**6101-0106-0103** *ЕСЦ РСНБ РК 2024*	**Засыпка траншей и котлованов с перемещением грунта до 5 м бульдозерами, мощность 59 кВт (80 л с), группа грунта 3**	**м^3**	**1 754,61408**	**113**	**198 271**
4	**6101-0107-0502** *ЕСЦ РСНБ РК 2024*	**Уплотнение грунта пневматическими трамбовками, группа грунта 3,4**	**м^3**	**1 754,61408**	**770**	**1 351 053**
5	**6101-0206-0103** *ЕСЦ РСНБ РК 2024*	**Засыпка вручную траншей, пазух котлованов и ям, группа грунта 3**	**м^3**	**438,65352**	**5 825**	**2 555 157**
	Раздел 2.	**Хозяйственно-бытовая канализация**				**1 248 020**
6	**6302-0204-0102** *ЕСЦ РСНБ РК 2024*	**Укладка трубопроводов из полипропиленовых двухслойных гофрированных труб, диаметр 160 мм**	**м**	**574**	**2 026**	**1 162 924**
7	**241-229-0102** *РСНБ РК 2022*	**Кольцо резиновое уплотнительное с наружным диаметром для безнапорных канализационных труб DN/OD 160**	**шт.**	**96**	**432**	**41 472**
8	**6401-0201-0303** *ЕСЦ РСНБ РК 2024*	**Покрытие кабеля, проложенного в траншеях, лентой сигнальной**	**м**	**574**	**23**	**13 202**

1	2	3	4	5	6	7
9	249-101-0501 *РСНБ РК 2022*	Лента сигнальная предостерегающая о пролегающих подземных коммуникациях "Электра" размерами 100 м х 0,15 м	м	574	53	30 422
	Раздел 3.	Колодцы канализационные из сборного железобетона диаметром 1500 мм /18 шт./				5 010 731
10	6302-0401-0105 *ЕСЦ РСНБ РК 2024*	Устройство канализационных круглых сборных железобетонных колодцев, диаметр 1,5 м в сухих грунтах	$м^3$	18,91	94 140	1 780 187
11	225-101-0108 *РСНБ РК 2022*	Кольцо колодцев ГОСТ 8020-2016 марки КС 15-6	шт.	6	23 393	140 358
12	225-101-0109 *РСНБ РК 2022*	Кольцо колодцев ГОСТ 8020-2016 марки КС 15-9	шт.	20	31 963	639 260
13	225-101-0602 *РСНБ РК 2022*	Плита для колодцев ГОСТ 8020-2016 марки ПН15	шт.	18	40 822	734 796
14	225-101-0609 *РСНБ РК 2022*	Плита для колодцев ГОСТ 8020-2016 марки 1ПП15-1, 2ПП15-1	шт.	18	36 378	654 804
15	225-101-0101 *РСНБ РК 2022*	Кольцо колодцев ГОСТ 8020-2016 марки КС 7-3	шт.	15	8 106	121 590
16	225-101-0201 *РСНБ РК 2022*	Кольцо опорное ГОСТ 8020-2016 марки КО 6	шт.	46	8 169	375 774
17	244-202-0101 *РСНБ РК 2022*	Люк чугунный ГОСТ 3634-99 тип Л (А15)	комплект	18	22 439	403 902
18	6103-0701-0101 *ЕСЦ РСНБ РК 2024*	Устройство бетонной подготовки /отмостка, бетон тяжелый класса В7,5/	$м^3$	3,78	42 344	160 060
	Раздел 4.	Колодцы канализационные из сборного железобетона диаметром 1000 мм /3 шт./				554 041
19	6302-0401-0103 *ЕСЦ РСНБ РК 2024*	Устройство канализационных круглых сборных железобетонных колодцев, диаметр 1 м в сухих грунтах	$м^3$	1,64	120 667	197 894
20	225-101-0105 *РСНБ РК 2022*	Кольцо колодцев ГОСТ 8020-2016 марки КС 10-6	шт.	2	15 663	31 326
21	225-101-0106 *РСНБ РК 2022*	Кольцо колодцев ГОСТ 8020-2016 марки КС 10-9	шт.	1	21 193	21 193
22	225-101-0601 *РСНБ РК 2022*	Плита для колодцев ГОСТ 8020-2016 марки ПН10	шт.	3	26 294	78 882
23	225-101-0605 *РСНБ РК 2022*	Плита для колодцев ГОСТ 8020-2016 марки ПП 10-1/1ПП10-1/	шт.	3	19 119	57 357
24	225-101-0101 *РСНБ РК 2022*	Кольцо колодцев ГОСТ 8020-2016 марки КС 7-3	шт.	2	8 106	16 212
25	225-101-0201 *РСНБ РК 2022*	Кольцо опорное ГОСТ 8020-2016 марки КО 6	шт.	7	8 169	57 183
26	244-202-0101 *РСНБ РК 2022*	Люк чугунный ГОСТ 3634-99 тип Л (А15)	комплект	3	22 439	67 317
27	6103-0701-0101 *ЕСЦ РСНБ РК 2024*	Устройство бетонной подготовки /отмостка, бетон тяжелый класса В7,5/	$м^3$	0,63	42 344	26 677
	Раздел 5.	Напорная канализация				626 145
28	6301-0105-0403 *ЕСЦ РСНБ РК 2024*	Укладка трубопроводов из полимерных труб в траншею, наружный диаметр 110 мм /диаметр до 110 мм полиэтиленовых/	км	0,243	1 469 519	357 093
29	241-201-0612 *РСНБ РК 2022*	Труба полиэтиленовая для водоснабжения PE 100 SDR 17 ГОСТ 18599-2001 размерами 90х5,4 мм /техническая/	м	245,43	1 021	250 584

1	2	3	4	5	6	7
30	6401-0201-0303 *ЕСЦ РСНБ РК 2024*	Покрытие кабеля, проложенного в траншеях, лентой сигнальной	м	243	23	5 589
31	249-101-0501 *РСНБ РК 2022*	Лента сигнальная предостерегающая о пролегающих подземных коммуникациях "Электра" размерами 100 м х 0,15 м	м	243	53	12 879
	Раздел 6.	**КНС**				**17 121 548**
32	1307-0401-0110 *РСНБ РК 2022 Кзтр и Кэм=1,09*	Агрегат насосный лопастный центробежный одноступенчатый, многоступенчатый объемный, вихревой, поршневой, приводной, роторный на общей фундаментной плите или моноблочный, масса 5 т /до 5 т/. Монтаж оборудования	шт.	1	953 850	953 850
33	прайс-лист *ТОО "АТЕ"/г.Астана/ 2024г.*	КНС-11,0/5,0С/1,3-3,0/1,604, стеклопластик, 1300мм, Нподз.=3000мм /Hidrostal B0BQ-S03 + BKBA2-GSEQ1AF + NW1A2OA-10-1,5 кВт/	шт	1	16 088 668,38	16 088 668
		ЦЕНА:18237000:1,12.0,981				
34	6101-0108-0101 *ЕСЦ РСНБ РК 2024*	Устройство основания под фундаменты, песчаное /под КНС/	$м^3$	0,18	16 165	2 910
35	6109-0102-0110 *ЕСЦ РСНБ РК 2024*	Устройство подстилающих слоев бетонных /отмостка, бетон тяжелый класса С8/10/	$м^3$	0,29	58 073	16 841
36	6104-0901-0201 *ЕСЦ РСНБ РК 2024*	Установка опор из плит и колец, диаметр до 1000 мм	$м^3$	0,38	48 572	18 457
37	225-101-0602 *РСНБ РК 2022*	Плита для колодцев ГОСТ 8020-2016 марки ПН15	шт.	1	40 822	40 822

Составил Букреева

должность, подпись (инициалы, фамилия)

НДЦС РК 8.01-08-2022. Приложение Г. Форма 4

Наименование стройки - Строительство канализации по ул.Байтерек в г.Приозерск Карагандинской области

Наименование объекта - Строительство канализации по ул.Байтерек в г.Приозерск Карагандинской области

ЛОКАЛЬНАЯ СМЕТА № 02-02

(Локальный сметный расчет)

на Автомобильные дороги

(Наименование работ и затрат)

Основание: 54/2024-АД

Сметная стоимость	**22820,996**	тыс.тенге
Средства на оплату труда	1765,394	тыс.тенге
Нормативная трудоемкость	0,435	тыс.чел-ч

Составлен(а) в ценах на 1 квартал 2025 года

Номер по порядку	Шифр позиции норматива, код ресурса	Наименование работ и затрат	Единица измерения	Количество	Стоимость единицы измерения, тенге	Общая стоимость, тенге
1	2	3	4	5	6	7
		ВСЕГО ПО СМЕТЕ:				**22 820 996**
		Покрытия				
1	**6201-0602-0301** *ЕСЦ РСНБ РК 2024*	**Устройство покрытия из горячих асфальтобетонных смесей плотных, толщина 4 см, мелкозернистые АБВ, плотность каменных материалов 2,5-2,9 т/м^3**	**м^2**	**2 498**	**497**	**1 241 506**
2	**6201-0602-0401** *ЕСЦ РСНБ РК 2024 К=4*	**добавлять на каждые 0,5 см изменения толщины покрытия к норме 6201-0602-0301 /до толщины 6 см/**	**м^2**	**2 498**	**37**	**92 426**
3	**212-501-0204** *РСНБ РК 2022*	**Смеси асфальтобетонные горячие плотные мелкозернистые СТ РК 1225-2019 типа Б, марки II**	**т**	**308,35**	**30 987**	**9 554 841**
4	**6201-0602-0901** *ЕСЦ РСНБ РК 2024*	**Розлив вяжущих материалов /БНД 70/100/**	**т**	**0,7**	**199 992**	**139 994**
		Основание				
5	**6201-0403-0301** *ЕСЦ РСНБ РК 2024*	**Устройство оснований из щебня фракции 40-70 мм при укатке каменных материалов с пределом прочности на сжатие до 68,6 МПа (700 кгс/см2), однослойных, толщина 15 см**	**м^2**	**2 497**	**642**	**1 603 074**
6	**211-201-0407** *РСНБ РК 2022*	**Щебень из плотных горных пород для строительных работ М600 СТ РК 1284-2004 фракция 40-80 (70) мм**	**м^3**	**419,6**	**9 043**	**3 794 443**
7	**211-201-0404** *РСНБ РК 2022*	**Щебень из плотных горных пород для строительных работ М600 СТ РК 1284-2004 фракция 10-20 мм**	**м^3**	**45,39**	**9 362**	**424 941**
		Дополнительный слой				

1	2	3	4	5	6	7
8	**6201-0401-0102** ***ЕСЦ РСНБ РК 2024***	**Устройство подстилающих и выравнивающих слоев оснований из песчано-гравийной смеси, дресвы**	**м^3**	**300,8**	**3 423**	**1 029 638**
9	**211-601-0101** ***РСНБ РК 2022***	**Смесь песчано-гравийная природная ГОСТ 23735-2014м^3**	**м^3**	**481,28**	**7 504**	**3 611 525**
10	**217-603-0104** ***РСНБ РК 2022***	**Вода техническая**	**м^3**	**31,58**	**40**	**1 263**
		Укрепление обочин				
11	**6201-0701-0111** ***ЕСЦ РСНБ РК 2024***	**Укрепление обочин щебнем, толщина 10 см**	**м^2**	**740**	**595**	**440 300**
12	**211-601-0101** ***РСНБ РК 2022***	**Смесь песчано-гравийная природная ГОСТ 23735-2014м^3**	**м^3**	**56,46**	**7 504**	**423 676**
13	**211-201-0406** ***РСНБ РК 2022***	**Щебень из плотных горных пород для строительных работ М600 СТ РК 1284-2004 фракция 20-40 мм**	**м^3**	**25,75**	**9 226**	**237 570**
14	**217-603-0104** ***РСНБ РК 2022***	**Вода техническая**	**м^3**	**3,4**	**40**	**136**
		Строительные работы				
15	**6101-0107-0203** ***ЕСЦ РСНБ РК 2024***	**Уплотнение грунта прицепными кулачковыми катками 8 т, первый проход по одному следу при толщине слоя 20 см /укатка под проезжей частью за 5 проходов/**	**м^3**	**444**	**346**	**153 624**
16	**6101-0107-0206** ***ЕСЦ РСНБ РК 2024*** ***К=4***	**Добавлять за каждый последующий проход по одному следу к норме 6101-0107-0203 /укатка под проезжей частью за 5 проходов/**	**м^3**	**444**	**31**	**13 764**
17	**6101-0106-0106** ***ЕСЦ РСНБ РК 2024***	**Засыпка траншей и котлованов с перемещением грунта до 5 м бульдозерами, мощность 79 кВт (108 л с) группа грунта 3 /пригородного грунта под проезжей частью и обочины/**	**м^3**	**777**	**75**	**58 275**

Составил Букреева

должность, подпись (инициалы, фамилия)

Заказчик ГУ "Отдел строительства города Приозерск"

«Утверждаю»

Руководитель отдела Арсембеков Н.А

Подрядчик

«Согласовано»

Шифр стройки: 835

Наименование стройки: Строительство канализации по ул.Байтерек в г.Приозерск Карагандинской области

Разделительная ведомость поставки заказчика и подрядчика по оборудованию, мебели и инвентарю

Шифр, № п сметы	Код, обоснование	Наименование	Ед. изм.	Количество поставки		Сметная стоимость единицы, тенге	Стоимость поставки, тенге:		Общая масса, т, брутто	
				заказчика	подрядчика		заказчика	подрядчика	поставки заказчика	поставки подрядчика
1	2	3	4	5	6	7	8	9	10	11
835	Стройка	Строительство канализации по ул.Байтерек в г.Приозерск Карагандинской области								
01-01	Объект	Строительство канализации по ул.Байтерек в г.Приозерск Карагандинской области								
01-01	Смета	Автомобильные дороги.Демонтажные работы (Э1025960)								
02-01	Объект	Строительство канализации по ул.Байтерек в г.Приозерск Карагандинской области								
02-01	Смета	Наружные сети канализации (Э1024630)								
	Раздел	Земляные работы								
	Раздел	Хозяйственно-бытовая канализация								
	Раздел	Колодцы канализационные из сборного железобетона диаметром 1500 мм /18 шт./								
	Раздел	Колодцы канализационные из сборного железобетона диаметром 1000 мм /3 шт./								
	Раздел	Напорная канализация								
	Раздел	КНС								
33	Т прайс-лист ТОО "АТЕ"/г.Астана/#2024г.	КНС-11,0/5,0С/1,3-3,0/1,604, стеклопластик, 1300мм, Нподз.=3000мм /Hidrostal B0BQ-S03 + BKBA2-GSEQ1AF +	шт		1,0	16 088 668,38		16 088 668,38		
02-02	Объект	Строительство канализации по ул.Байтерек в г.Приозерск Карагандинской области								
02-02	Смета	Автомобильные дороги (Э1025970)								

Составила: Букреева С.А.

Форма 7

Наименование стройки **Строительство канализации по ул.Байтерек в г.Приозерск Карагандинской области**

Наименование объекта **Строительство канализации по ул.Байтерек в г.Приозерск Карагандинской области**

Сводная ведомость материальных ресурсов и оборудования

Номер по поряд-ку	Коды ресурсов	Наименование ресурсов	Единица измерения	Количество	Стоимость единицы измерения, тенге	Общая стоимость, тенге
1	2	3	4	5	6	7
Материальные ресурсы						
1	212-501-0204	Смеси асфальтобетонные горячие плотные мелкозернистые СТ РК 1225-2019 типа Б, марки II	т	308,35	30 987	9 554 841,45
2	211-601-0101 *РСНБ РК 2022*	Смесь песчано-гравийная природная ГОСТ 23735-2014м^3	м^3	537,74	7 504	4 035 200,96
3	211-201-0407	Щебень из плотных горных пород для строительных работ М600 СТ РК 1284-2004 фракция 40-80 (70) мм	м^3	419,6	9 043	3 794 442,8
4	241-204-2006	Труба двухслойная полимерная со структурированной стенкой SN 8 с соединительным элементом (раструб, муфта) средний внутренний диаметр 145 мм ГОСТ Р 54475-2011	м	585,48	1 491	872 950,68
5	225-101-0602	Плита для колодцев ГОСТ 8020-2016 марки ПН15	шт.	19	40 822	775 618
6	225-101-0609	Плита для колодцев ГОСТ 8020-2016 марки 1ПП15-1, 2ПП15-1	шт.	18	36 378	654 804
7	225-101-0109	Кольцо колодцев ГОСТ 8020-2016 марки КС 15-9	шт.	20	31 963	639 260
8	244-202-0101 *РСНБ РК 2022*	Люк чугунный ГОСТ 3634-99 тип Л (А15)	комплект	21	22 439	471 219
9	225-101-0201	Кольцо опорное ГОСТ 8020-2016 марки КО 6	шт.	53	8 169	432 957
10	211-201-0404	Щебень из плотных горных пород для строительных работ М600 СТ РК 1284-2004 фракция 10-20 мм	м^3	45,39	9 362	424 941,18
11	212-101-0601	Бетон тяжелый класса В15 ГОСТ 7473-2010 без добавок	м^3	10,5056	34 481	362 243,59
12	241-201-0612 *РСНБ РК 2022*	Труба полиэтиленовая для водоснабжения PE 100 SDR 17 ГОСТ 18599-2001 размерами 90х5,4 мм /техническая/	м	245,43	1 021	250 584,03
13	211-201-0706	Щебень из плотных горных пород для строительных работ М1200 СТ РК 1284-2004 фракция 20-40 мм	м^3	25,75	9 433	242 899,75
14	212-101-0301	Бетон тяжелый класса В7,5 ГОСТ 7473-2010 без добавок	м^3	4,4982	31 363	141 077,05

1	2	3	4	5	6	7
15	225-101-0108	Кольцо колодцев ГОСТ 8020-2016 марки КС 15-6	шт.	6	23 393	140 358
16	225-101-0101	Кольцо колодцев ГОСТ 8020-2016 марки КС 7-3	шт.	17	8 106	137 802
17	251-303-0303	Шпала непропитанная, тип I, для железной дороги широкой колеи ГОСТ 78-2004	шт.	8	17 081	136 648
18	216-201-0202	Битум нефтяной дорожный вязкий СТ РК 1373-2013 марки БНД 70/100	т	0,721	187 825	135 421,82
19	225-101-0601	Плита для колодцев ГОСТ 8020-2016 марки ПН10	шт.	3	26 294	78 882
20	225-101-0605 *РСНБ РК 2022*	Плита для колодцев ГОСТ 8020-2016 марки ПП 10-1/1ПП10-1/	шт.	3	19 119	57 357
21	222-519-0402	Опалубка стальная ГОСТ 34329-2017	т	0,038717	1 324 175	51 268,08
22	212-401-0104	Раствор кладочный цементный ГОСТ 28013-98 марки М100	$м^3$	1,55746	29 445	45 859,41
23	249-101-0501	Лента сигнальная предостерегающая о пролегающих подземных коммуникациях "Электра" размерами 100 м х 0,15 м	м	817	53	43 301
24	241-229-0102	Кольцо резиновое уплотнительное с наружным диаметром для безнапорных канализационных труб DN/OD 160	шт.	96	432	41 472
25	225-101-0105	Кольцо колодцев ГОСТ 8020-2016 марки КС 10-6	шт.	2	15 663	31 326
26	211-401-0101	Песок ГОСТ 8736-2014 природный	$м^3$	3,29225	8 586	28 267,26
27	261-105-0191	Смазка для монтажа труб	кг	8,61	2 782	23 953,02
28	225-101-0106	Кольцо колодцев ГОСТ 8020-2016 марки КС 10-9	шт.	1	21 193	21 193
29	212-101-0401	Бетон тяжелый класса В10 ГОСТ 7473-2010 без добавок	$м^3$	0,2958	32 922	9 738,33
30	216-201-0301	Битум нефтяной дорожный жидкий СТ РК 1551-2006 марки МГ 70/130	т	0,0409672	211 177	8 651,33
31	218-103-0206	Ткань мешочная ГОСТ 30090-93	10 $м^2$	1,1025	7 006	7 724,12
32	233-402-0104	Раствор асбоцементный	$м^3$	0,2466	25 928	6 393,84
33	217-603-0104	Вода техническая	$м^3$	142,71732	40	5 708,69
34	218-103-0201	Ветошь	кг	3,6162	1 103	3 988,67
35	261-107-0570	Электроды, d=4 мм, Э50А ГОСТ 9466-75	т	0,0107	327 064	3 499,58
36	217-605-0101	Кислород технический газообразный ГОСТ 5583-78	$м^3$	5,3	555	2 941,5
37	235-201-0501	Мастика битумно-латексная холодного применения ГОСТ 30307-95 для кровельных работ и гидроизоляции	кг	0,58	2 881	1 670,98
38	216-101-0101	Портландцемент бездобавочный СТ РК 3716-2021 ПЦ 400-Д0	т	0,014549	31 387	456,65
39	261-102-0129	Поковки простые строительные (скобы, закрепы, хомуты и т.п.) массой до 1,6 кг ГОСТ 8479-70	кг	1,2	316	379,2
40	217-605-0104	Пропан-бутан, смесь техническая ГОСТ Р 52087-2018	кг	0,96	240	230,4
41	214-405-0201	Поковки из квадратных заготовок	т	0,000266	624 830	166,2

1	2	3	4	5	6	7
42	215-203-0404	Доска необрезная хвойных пород длиной до 6,5 м, любой ширины, толщиной от 32 мм до 40 мм ГОСТ 8486-86 сорт 4	$м^3$	0,00029	58 823	17,06
		Итого материальные ресурсы	**тенге**			**23 677 715**
		Оборудование поставки подрядчика				
1	Т прайс-лист ТОО "АТЕ"/г.Астана/ *2024г.*	КНС-11,0/5,0С/1,3-3,0/1,604, стеклопластик, 1300мм, Нподз.=3000мм /Hidrostal B0BQ-S03 + BKBA2-GSEQ1AF + NW1A2OA-10-1,5 кВт/	шт	1	16 088 668,38	16 088 668,38
		Итого оборудование поставки подрядчика	**тенге**			**16 088 668**
		Всего по ведомости:	**тенге**			**39 766 383,02**

Составила: **Букреева С.А.**

Заказчик: ТОО «КазЦентрПроект»

ГСЛ №22005983 от 29.03.2022 г.

РАБОЧИЙ ПРОЕКТ

Строительство канализации по ул.Байтерек в г.Приозерск Карагандинской области

СМЕТНАЯ ДОКУМЕНТАЦИЯ

Сводная ведомость потребности основных материалов, изделий, конструкций и оборудования

г. Астана 2025 год

СН РК 1.02-03-2022
Приложение Е *(обязательное)*

«Утверждаю»

Заказчик ГУ "Отдел строительства города Приозерск"

Руководитель отдела Ауелбек Ауелбек

Стройка: 835

Строительство канализации по ул.Байтерек в г.Приозерск Карагандинской области

Сводная ведомость потребности основных материалов, изделий, конструкций и оборудования

№№ п.п.	Наименование материала	Ед. изм.	Количество	Объем ресурсов по смете, млн. тенге	Стоимость ресурсов казахстанского содержания, млн. тенге	Удельный вес отечественного материала, в %	Происхождение товара (страна-изготовитель)
1	2	3	4	5	6	7	8
	I. Строительные материалы, изделия и конструкции						
1	Песок строительный	м3	3,29225	0,028267	0,028267	100,00	Казахстан
2	Щебень	м3	1028,48	8,497485	8,497485	100,00	Казахстан
3	Бетоны	м3	15,2996	0,513059	0,513059	100,00	Казахстан
4	Растворы	м3	1,80406	0,052253	0,052253	100,00	Казахстан
5	Кирпич керамический и силикатный						
6	Бетонные изделия						
7	Конструкции и изделия из железобетона	шт.	142	2,969557	2,969557	100,00	Казахстан
8	Изделия из гипса (гипсокартон)						
9	Изделия из облегченного бетона						
10	Асфальтобетон	т	308,35	9,554841	9,554841	100,00	Казахстан
11	Краски и лаки						
12	Сухие строительные смеси	т	0,01455	0,000457	0,000457	100,00	Казахстан
13	Плитки и плиты керамические						
14	Окна, двери застекленные и их рамы из пластмасс						
15	Трубы из пластмасс	м	830,91	1,123535	1,123535	100,00	Казахстан
16	Изделия кровельные и гидроизоляционные	кг	9,19	0,025624	0,025624	100,00	Казахстан
	Изделия кровельные и гидроизоляционные	т	0,76197	0,144074	0,144074	100,00	Казахстан
17	Санитарно-технические изделия из керамики						
18	Материалы теплоизоляционные (минвата, стекловата, базальтовая вата)						
19	Напольные покрытия						
20	Лесоматериалы	м3	0,00029	0,000017	0,000017	100,00	Казахстан
21	Металлопрокат (арматура, уголки, швеллеры)	кг	1,2	0,000379	0,000379	100,00	Казахстан
	Металлопрокат (арматура, уголки, швеллеры)	т	0,00027	0,000169	0,000169	100,00	Казахстан
22	Материалы верхнего строения пути (за исключением балласта)	шт.	8	0,136648	0,136648	100,00	Казахстан
23	Металлоконструкции строительные						
24	Радиаторы, ванны чугунные и стальные						
25	Трубы чугунные						
26	Трубы стальные						

27	Кабели и провода на напряжение не более 1000 В						
28	Кабели на напряжение более 1000 В						
29	Аппаратура осветительная						
30	Монтажные и электроустановочные материалы и изделия						
31	Арматура для трубопроводов и водозаборная						
32	Материалы и изделия для систем водоснабжения, канализации и водостоков	шт.	96	0,041472	0,041472	100,00	Казахстан
33	Материалы и изделия для систем теплоснабжения						
34	Материалы и изделия для систем газоснабжения						
35	Высоковольтное электрическое оборудование (трансформаторы, коммутационная аппаратура и др.)						
II. Инженерное оборудование							
36	Лифты пассажирские и грузовые						
37	Насосы электрические	шт	1	16,088668	16,088668	100,00	Казахстан
38	Вентиляторы и кондиционеры						
III. Технологическое оборудование							
39	Оборудование промышленных предприятий						
40	Мебель и инвентарь						
41	Прочие	м3	148,01732	0,008650	0,008650	100,00	Казахстан
	Прочие	кг	4,5762	0,004219	0,004219	100,00	Казахстан
	Прочие	т	0,04942	0,054772	0,054772	100,00	Казахстан
	Прочие	м	817	0,043301	0,043301	100,00	Казахстан
	Прочие	10 м2	1,1025	0,007724	0,007724	100,00	Казахстан
	Прочие	комплект	21	0,471219	0,471219	100,00	Казахстан
	Итого:			39,766390	39,766390	100,00	

*** Стоимость в текущих ценах.**

Составила: **Букреева С.А.**

Заказчик: ТОО «КазЦентрПроект»
ГСЛ №22005983 от 29.03.2022 г.

Объект:

Строительство канализации по ул.Байтерек в г.Приозерск Карагандинской области

СМЕТНАЯ ДОКУМЕНТАЦИЯ

Прайс-листы

Основной вариант

г. Астана 2025 год

Утверждаю
ГУ "Отдел строительства города Приозерск"
Руководитель отдела Сарсембеков М.А
"____" _____ 2024г.

Наименование стройки Строительство канализации по ул.Байтерек в г.Приозерск Карагандинской области

Наименование объекта Строительство канализации по ул.Байтерек в г.Приозерск Карагандинской области

Сводка материалов и оборудования, отсутствующих в нормативной базе

на Наружные сети канализации
(наименование работ и затрат)

№ п/п	Шифр норм и коды ресурсов	Наименование ресурсов и затрат	Единица измерения	Кол-во единиц по проекту	Выбранный вариант				
					Стоимость за ед. изм. по прайс-листу		Сведения по НДС (с НДС, без НДС)	Поставщик (дистрибьютер), страна происхождения	№ стр. прайс-листа
					В валюте	В тенге			
1	2	3	4	5	6		7	8	9
1	Т прайс-лист ТОО "АТЕ"/г.Астана/ 2024г	КНС-11,0/5,0С/1,3-3,0/1,604, стеклопластик, 1300мм, Нподз.3000мм /Hidrostal B0BQ-S03 + BKBA2-GSEQ1AF + NW1A2OA-10-1,5 кВт/	шт	1		18 237 000,0	С НДС	Республика Казахстан, г.Астана, ТОО "АТЕ", пр. Республики 5/1 22, тел/факс: 8 (7172) 468352, +77017160269, E-mail: tooate@mail.ru	2

Согласованные прайс-листы приложены к проекту в объеме 4 листа, на которые составлен соответствующий перечень.

Главный инженер проекта

Максутова П.К.

AQUA TECHNICAL EQUIPMENT

ТОО «ATE» ЖШС
г. Астана, пр. Республики 5/1, 22 БИН 130740017213, тел. +7 701 7160269, 468352. E-mail: tooate@mail.ru

ATE 03.02.25-09

ТОО « »
КНС Приозёрск

Уважаемые Господа !

Согласно Вашего запроса, предлагаем Вам следующее оборудование:

Согласно Вашего запроса предлагаем Вам комплектную канализационную станцию:

№ п.п.	наименование	Кол-во	Цена в тенге	Сумма в тенге
1	Комплектная Канализационная Станция диаметром 1.5 м , высотой 3.м производительностью 11 м/ч напором 8 м. включая шкаф управления на два насоса, Hidrostal B0BQ-S03 + BKBA2-GSEQ1AF + NW1A2OA-10-1.5 кВт, один рабочий, один резервный, датчики уровня. Станция выполнена из армированного стеклопластика путём перекрёстной намотки.	1	**18 237 000**	**18 237 000**
Итого		**18 237 000 тенге**		

В станции устанавливаются два насоса Hidrostal B0BQ-T03 + BKBA2-GSEQ1AF + NW1A2OA-10-3 кВт.

Днище станции представляет собой самоочищающийся приямок

Стоимость станций включает в себя доставку до склада (строй площадки) покупателя, НДС и составляет 18 237 000 тенге

Станция полностью герметична и имеет вентиляцию. Срок поставки 6-16 недель, фактические сроки поставки могут быть сокращены.

предлагаемый корпус из стеклопластика является более прочным чем железобетон, не подвержен коррозии и не позволяет мусору и другим загрязнениям задерживаться на стенках КНС , разлагаясь и источая неприятный запах.

Для удержания станции от всплытия достаточно железобетонной плиты основания размерами 2.5х2.5х0.3 м (ДхШхВ)

В комплектацию станций входят:

Спецификация поставки КНС 1500-2-3000 с насосами Hidrostal B0BQ- S03 + BKBA2-GSEQ1AF + NW1A2OA-10-3 кВт

Наименование	Ед. изм.	Кол-во
Монтажные принадлежности (опорное фланцевое колено, верхний держатель направляющих и крепёж-захват) DN80 для насосов	**Шт**	**2**
Задвижка клиновая DN 800	**Шт**	**2**
Обратный шаровой клапан DN 80	**Шт**	**2**
Корпус КНС из стеклопластика Ø1500мм, высота подземной части 3000мм, полная высота 5200мм Подводящий коллектор – 1 шт, DN160, на отм. -1.604 м от УЗ на 9ч; - 1шт, Напорный коллектор – 1шт, Ø90мм, на отм. -1.2 м от УЗ на 3 ч	**Шт**	**1**
Крышка	**Компл**	**1**
Поручень из нержавеющей стали на крышке	**Шт**	**1**
Трубный узел DN100/160 из нержавеющей стали в комплекте с фланцами для монтажа запорной арматуры	**Компл**	**2/2**
Направляющие из нержавеющей стали для опускания насосов	**Компл**	**2**
Сороулавливающая корзина из нерж. стали в комплекте с направляющими у подводящего коллектора и грузоподъемной цепью	**Шт**	**1**
Стационарная лестница из нержавеющей стали	**Шт**	**2**
Площадка обслуживания из нержавеющей стали	**Шт**	**1**
Анкерный болт	**Компл**	**1**
Система естественной вентиляции в комплекте с дефлектором	**Компл**	**1**
Направляющая стойка из нерж. стали для крепления датчиков уровня	**Шт**	**1**
Узел ввода/вывода кабелей	**Компл**	**1**
Оборудование устанавливаемое после монтажа корпуса КНС		
насосы Hidrostal B0BQ- S03 + BKBA2-GSEQ1AF + NW1A2OA-10-3 кВт	**Шт.**	**2**
Шкаф управления на два насоса	**Шт.**	**1**
Комплект датчиков уровня	**комплект**	**1**

Насосы, шкаф управления насосами и датчики уровня входят в стоимость данной поставки и устанавливаются внутри кнс после монтажа корпуса комплектной КНС, шкаф управления уличного исполнения, адаптированный к климатическим условиям г. Астана

С уважением,
Тетёркин Александр
+77017160269
E-mail: tooate@mail.ru
www.ate.com.kz

ТОО «ATE» ЖШС
г. Астана, пр. Республики 5/1, 22 БИН 130740017213, тел. +7 701 7160269, 468352. E-mail: tooate@mail.ru

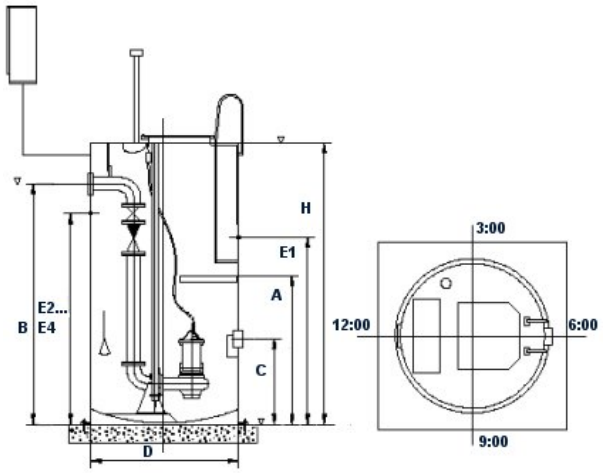

Бочка :

диаметр :	1500 мм
Высота от дна бочки (H) мм :	3000 мм

Напорный выпускной коллектор:

диаметр :	90 мм
Высота от дна бочки (B) мм :	1800 мм
Направление часовой стрелки:	3:00

Рабочая площадка:

Высота от дна бочки (A) мм:	передвижная

Входящий коллектор:

Диаметр:	160 мм
Высота от дна бочки (C)мм:	1396 мм
Направление часовой стрелки:	9:00

С уважением,
Тетёркин Александр
+77017160269
8 7172 468352
E-mail: tooate@mail.ru

Прошнуровано и Пронумеровано 4 стр.	Прошнуровано и Пронумеровано 4 стр.