Республика Казахстан
ТОО «Дизайн Центр»
Лицензия ГСЛ №005962

РАБОЧИЙ ПРОЕКТ

Строительство 21 квартирного жилого дома г. Степняк района Биржан сал, по улице Биржан сал позиция 2

Заказчик: ГУ «Отдел строительства, архитектуры и градостроительства района Биржан Сал»

Альбом: Архитектурно-строительная часть

Директор ТОО «Дизайн Центр»: **Марамов Б.**

г . Кокшетау. 2019 г.

Ведомость рабочих чертежей

п/п	Наименование	Марка листа
1	2	3
1	Общие данные (начало)	ПЗ-1
2	Общие данные (продолжение)	ПЗ-2
3	Общие данные (продолжение)	ПЗ-3
4	Общие данные (продолжение)	ПЗ-4
5	Общие данные (продолжение)	ПЗ-5
6	Общие данные (окончание)	ПЗ-6
7	Технические указания к фундаментам	АС-01
8	Схема нагрузок на фундаменты	АС-02
9	Схема расположения элементов фундаментов	АС-03
10	План отверстий техподполья. Экспликация отверстий.	АС-04
11	Развертки фундаментных блоков по оси "А" и "В".	АС-05
12	Развертки фундаментных блоков по оси "Б"; "1"÷"6"и "8".	АС-06
13	Развертки фундаментных блоков по осям "7","9" и "10" Развертки стен лоджий у осей "А" и "В"	АС-07
14	Сечение 1-1 ÷ 6-6.	АС-08
15	Сечения 7-7, 8-8, 9-9. Сетка С-1. Спецификация	АС-09
16	План техподполья	АС-010
17	Спецификация заполнения проемов техподполья. Детали пола техподполья.	АС-011
18	План входа в техподполье по осям "1" и "10". Спецификация	АС-012
19	Схема расположения плит перекрытия на отм.-0.340. Спецификация.	АС-013
20	Крыльца №1, №2,№3. Сечение 1-1. План фундаментов под крыльца.	АС-014
21	Крыльца. Сечения 2-2; 3-3. Узел "А". Закладная ЗД-1. Спецификация	АС-015
22	Крыльца. Сечения 4-4; 5-5. Узел "Б".	АС-016
23	Схема расположения каркасов козырька.Сечения 1-1,2-2. План кровли козырька.	АС-017

1	2	3
24		
25		
26		
27		
28	План 1-го этажа	АС-1
29	План 2÷3-го этажей	АС-2
30	Разрез 1-1	АС-3
31	Разрез 2-2	АС-4
32	Облегченная кирпичная кладка толщиной 250мм	АС-5
33	План перемычек 1-го этажа	АС-6
34	План перемычек 2-го этажа	АС-7
35	План перемычек 3-го этажа	АС-8
36	Ведомость перемычек	АС-9
37	Ведомость перемычек. Спецификация элементов перемычек	АС-10
38	Схема расположения плит перекрытия на отм. 2.70; 5.70	АС-11
39	Схема расположения плит покрытия на отм.8.70	АС-12
40	Монолитный плита МП-1(МП-1*). Спецификация	АС-13
41	Лестница №1,№2. Сечения. Спецификация	АС-14
42	Лестница №3. Сечения. Спецификация	АС-15
43	Отделочный план 1-го этажа	АС-16
44	Отделочный план 2÷3-го этажей	АС-17
45	Спецификация элементов заполнения проемов	АС-18
46	Экспликация полов	АС-19

Настоящий проект выполнен в соответствии с действующими нормами и правилами, действующими на территории РК (в том числе по взрыво-пожарной безопасности).

Главный инженер проекта: Марамов С.Б..

Подпись, дата | Инв. № дубл. | Взам. инв № | Подпись и дата | Инв № подп.

Дата	Кол.уч	Лист	Докум	Подпись	Дата
ГИП		Марамов С.Б.			
Выполнил		Билялова			

07\19 - АС

Заказчик: ГУ "Отдел строительства, архитектуры и градостроительства района Биржан сал"

Разработка ПСД на строительство 21-квартирного жилого дома в г.Степеняк района Биржан сал, ул.Биржан сал,2а поз.2

Стадия	Лист	Листов
РП	ПЗ-1	

Общие данные (начало)

ТОО "Дизайн Центр"
ГСЛ №005962

1	2	3
47	Ограждение лоджий ОГ-1, ОГ-2. Спецификация	АС-20
48	Крепление люка МКЛ . Стремянка ИМС-25. Спецификация	АС-21
49	Схема расположения стропил	АС-22
50	Сечение 1-1.Узлы "1", "2".	АС-23
51	Сечения 2-2,3-3.Узлы "3", "4".	АС-24
52	Сечение 4-4.Узлы "5", "6","А".	АС-25
53	Сечение 5-5.Узлы "Б", "В".	АС-26
54	Спецификация элементов древесины	АС-27
55	Слуховое окно СО-1(СО-2)	АС-28
56	План кровли	АС-29
57	Развертки вентканалов Р-1,Р-2	АС-30
58	Развертки вентканалов Р-3,Р-4.	АС-31
59	Развертки вентканалов Р-5.Ниша.	АС-32
60	Вентиляционная шахта ВШ-1	АС-33
61	План техподполья с отверстиями	АС-34

Технико-экономические показатели

Наименование		Кол-во
Жилой дом		
Площадь жилого здания,	м²	1940,4
Общая площадь квартир,	м²	1229,07
Жилая площадь квартир,	м²	743,7
Площадь застройки,	м²	638,03
Плащадь крылец и пандусов	м²	638,03
Строительный объем,	м³	8548,58
в том числе ниже 0,000		1211,58
Число квартир		21
в том числе: 1-о комнатных		3
2-х комнатных		9
3-х комнатных		9

Подпись, дата | Инв. № дубл. | Взам. инв № | Подпись и дата | Инв № подл.

Дата	Кол.уч	Лист	Докум	Подпись	Дата
ГИП		Марамов С.Б.			
Выполнил		Билялова			

ПЗ 174/12

Заказчик: ГУ "Отдел строительства, архитектуры и градостроительства района Биржан сал"

Разработка ПСД на строительство 21-квартирного жилого дома в г.Степеняк района Биржан сал, ул.Биржан сал,2а поз.2

Стадия	Лист	Листов
РП	ПЗ-2	

Общие данные (продолжение)

ТОО "Дизайн Центр"
ГСЛ №005962

Область применения

Район строительства	- г.Степняк
Расчетная температура наружного воздуха	- -33,5°С
Нормативный вес снегового покрова	- 100кг/м²
Нормативный скоростной напор ветра	- 38кг/м²
Уровень ответственности	- II
Степень огнестойкости	- II

Энергоэффективность

Проект жилого дома выполнен согласно требований СН РК 2.04-21-2004 по тепловой защите здания, принятые ограждающие конструкции здания соответствуют требуемому приведенному сопротивлению теплопередаче, что позволяет при минимальном расходе тепловой энергии на отопление и вентиляцию создать в здании микроклимат, необходимый для нахождения людей и надежности и долговечности конструкций, работы необходимого оборудования.

Стены наружные - из пескоблоков СКЦ-1 с наружным утеплением из минплита П-125,Y=125кг/м³ ГОСТ 9573-96 толщиной 100мм , расчетное сопротивление теплопередаче 3,578м².°С/Вт.

Перекрытие - сборные ж/б панели с утеплением -минплита ППЖ-150, Y=175кг/м³ толщиной 210мм, расчетное сопротивление теплопередаче 4,709м².°С/Вт.

Остекление окон выпонено из ПВХ-профилей с двухкамерным стеклопакетом, расчетное сопротивление теплопередаче не менее 0,612м² °С/Вт.

Конструктивные решения

Фундаменты	- фундаментные блоки по ГОСТ 13579-78.
Наружные стены	- из пескоблоков СКЦ-1 100/1800/25 СТ РК 945-92 толщиной 390мм на растворе М75. с наружным утеплением из минплиты П-125,Y=125кг/м³ ГОСТ 9573-2012. толщиной 100мм и отделкой - штукатурка с окраской -поливинилацетанол.
Стены внутренние	- из пескоблоков СКЦ-1 100/1800/25 СТ РК 945-92 толщиной 390мм на растворе М75. и частично выполнить из обыкновенного керамического кирпича *Кр-р-по 250х120х88 1.4НФ/ 125/2,0/25 ГОСТ 530-2012* на растворе М75 толщиной 380мм,
Перегородки: межквартирные	- облегченные перегородки толщиной 250мм и перегородки толщиной 120мм
внутриквартирные	из керамического кирпича *Кр-р-пу 250х120х88 1.4НФ/ 125/1,4/25 ГОСТ 530-2012 на* на р-ре М50.
Перекрытия и покрытие	- сборные железобетонные многопустотные плиты по серии 1.141-1, вып.63, вып.60.
Утеплитель	- минплита ППЖ-150 (Y=175кг/м³) толщиной 210мм.
Кровля	- оцинкованная штампованная кровельная сталь толщиной 0.7мм по разреженному настилу из досок толщиной 25мм
Водосток	- наружный организованный.
Лестницы	- сборные ж/б-ные лестничные марши и площадки по Серии 1.151.1-7 вып.1 и по Серии 1.151.1-6 вып.1
Окна	- металлопластиковые с двухкамерным стеклопакетом ГОСТ30674-99
Двери наружные и входные	- по Серии 1.136.5-19 вып.1 и по ГОСТ 6629-88*.
внутренние	- столярные изделия по ГОСТ 6629-88.
Полы	- бетон, утрамбованный щебнем грунт, керамическая плитка, линолеум.

Архитектурно-планировочные решения

Данный проект разработан на основании задания на проектирование и в соответствии с требованиями следующих нормативных документов: СНиП РК 3.02-43-2007 "Жилые здания", СНиП СН РК Климатические данные приняты согласно СНиП РК 2.04.01-2001 "Строительная климатология".

Проектируемое здание находится в г.Степняк,Енбекшильдерского района.
Здание 3-этажный жилой дом в плане прямоугольной формы, с габаритными размерами 46,58м х 11,40м.

В жилую часть застройки предусмотрены входные группы оснащенные пандусами для инвалидов и маломобильных групп населения. Высота этажа жилого дома 3,0м.
Так же предусмотрены техподполье для проводки инженерных сетей.

Основной концепцией архитектурного решения является формирование выразительного объемно-пространственного облика комплекса, отвечающего современным архитектурным требованиям.

Данный дом состоит из 3-х жилых подъездов, на каждом этаже размещается по 2 квартиры и по 3 квартиры ,объединяемые единым лестничным холлом.
Наружную отделку фасадов, цвет витражной конструкции и отделку ограждений лоджий выполнить согласно "Паспорта наружной отделки фасадов" - л.АР.
Внутреннюю отделку помещений см. "Ведомость внутренней отделки помещений" - л.АР.

Противопожарные мероприятия

Противопожарные мероприятия выполнены в полном соответствии со СНиП РК 2.02.05-2009* "Пожарная безопасность зданий и сооружений".По всему зданию предусмотреть расстановку предупредительных знаков пожарной безопасности согласно СТ РК ГОСТ Р 12.4.026-2002 п.6.3.3.4.(приложение Г, Ж).

Противопожарные мероприятия при эксплуатации

В квартирах жилого дома не допускается устраивать различного рода мастерские и складские омещения, где применяются и хранятся взрывопожароопасные вещества и материалы, а так же сдавать их в аренду под помещение другого назначения без проведения соответствующей реконструкции согласно нормам проектирования.

На фасаде здания предусмотреть установку световых и флуоресцентных указателей о местонахождении пожарных гидрантов (водоемов) и расстояния до них.
В процессе эксплуатации следует:

- Обеспечить содержание здания и работоспособность средств его противопожарной защиты в соответствии с требованиями проектной и технической документации на них.
- Обеспечить выполнение правил пожарной безопасности, утвержденных в установленном порядке.
- Не допускать изменений конструктивных, объемно-планировочных и инженерно-технических решений без проекта, разработанного в соответствии с действующими нормами и утвержденного в установленном порядке.
- При проведении ремонтных работ не допускать применения конструкций и материалов, не отвечающих требованиям действующих норм РК.

Подпись, дата | Инв. № дубл. | Взам. инв № | Подпись и дата | Инв № подп.

Дата	Кол.уч	Лист	Докум	Подпись	Дата
ГИП		Марамов С.Б.			
Выполнил		Билялова			

ПЗ 07\19

Заказчик: ГУ "Отдел строительства, архитектуры и градостроительства района Биржан сал"

Разработка ПСД на строительство 21-квартирного жилого дома в г.Степеняк района Биржан сал, ул.Биржан сал,2а поз.2

Стадия	Лист	Листов
РП	ПЗ-3	

Общие данные (продолжение)

ТОО "Дизайн Центр"
ГСЛ №005962

Указания по производству каменных работ в зимних условиях

Настоящие указания разработаны для кладки стен здания возводимого в зимнее время на растворах с противоморозными химическими добавками при выполнении каменной кладки при среднесуточной температуре наружного воздуха до минус 15°С.

Кладку стен в зимних условиях возможно выполнять для любых этажей.

При строительстве дома в зимних условиях кладка должна выполняться с соблюдением требований настоящих указаний, а так же глав СП 15.13330-2012 "Каменные и армокаменные конструкции", "Руководство по возведению каменных и полносборных конструкций зданий повышенной этажности в зимних условий. Москва 1987г.", "Пособие по проектированию каменных и армокаменных конструкций. Москва 1989г."(к СНиП II-22-81); СН 290-74 "Инструкция по приготовлению и применению строительных растворов".

В проекте приняты кладка наружных и внутренних стен из полнотелого керамического обыкновенного кирпича и из пескоблоков СКЦ-1, поэтому согласно норм для возведения здания в зимних условиях, единственным возможным способом является использование противоморозных добавок.

Условия твердения на морозе должны соответствовать таблице №1.

Конечная фактическая прочность раствора в конструкциях должна быть потверждена результатами испытаний контрольных образцов.

При возведении кладки должен периодически производиться контроль фактической прочности, накопленный раствором за период твердения.

Антикоррозийная защита

Все закладные детали и соединительные элементы, расположенные внутри помещения и не обетонируемые, покрыть эмалью ПФ-115 по грунтовке ГФ-021. Лакокрасочное покрытие наносится 2 слоями, общая толщина покрытия 35мм в заводских условиях. Нарушенные в процессе электро-сварочных работ цинковые или лакокрасочное покрытия должны быть восстановлены. Цинковое покрытие толщиной 120мкм, а лакокрасочное покрытие покраской за 2 раза (30%). Перед выполнением работ по восстановлению антикоррозийного покрытия, поврежденная поверхность должна быть зачищена щетками и произведено обеспыливание. Мероприятия по борьбе с коррозией при изготовлении железобетонных конструкций и строительстве здания выполнены в соответствии с требованиями СНиП 2.01.101-2013 "Защита строительных конструкций от коррозии". Защита деревянных конструкций и элементов от гниения и возгорания выполнена в соответствии с требованиями СНиП РК 5.03-37-2005.

Таблица №1

Пртивоморозные добавки (варианты)	Среднесуточная температура наружного воздуха °С	Количество противоморозной добавки, % массы цемента	Ожидаемая прочность раствора, % марки при твердении на морозе, сут.		
			7	28	90
1. Нитрит натрия (НН)	От 0 до -2	2-3	15	50	70
	От -3 до -5	4-5	10	40	55
2. Комплексная добавка (НКМ)	От -6 до -15	8-10	5	30	40
	От 0 до -2	2-3	15	50	70
3. Комплексная пластифицирован-ная (НК+ПАЩ1) (НН+ПАЩ1)	От -3 до -5	4-5	10	30	50
	От 0 до -2	2	15	50	70
	От -6 до -15	5-6	10	30	50

Примечание к Таблице №1:

1. В таблице приведены величины ожидаемой прочности растворов марки 50 и выше, приготовленных на портландцементе и нитрата натрия в порошке.
2. В связи с различной скоростью твердения растворов с противоморозными добавками, приготовленныхна цементах с разными минеральными составами, данные таблицы №1 об ожидаемой прочности растворов необходимо предварительно уточнять пробными замесами и испытанием образцов растворов.
3. Число противоморозных добавок рекомендуется назначать исходя из среднесуточной температуры на предстоящую декаду по прогнозам метеослужбы.
   Для обеспечения твердения растворов рекомендуется начинать вводить в них минимальное количество (5%) противоморозных добавок за 10-15 дней перед наступлением зимних условий производства работ. Время начала и окончания зимних работ должно устанавливаться по период с установившейся среднесуточной температурой (ниже +5°С.) Все бетонные работы, заделка стыков и швов должны производиться согласно СНиП РК 5.03-37-2005 "Несущие и ограждающие конструкции".
   При производстве работ необходимо соблюдать дополнительные требования безопасности при использовании растворов с добавками согласно вышеуказанных норм.

Подпись, дата | Инв. № дубл. | Взам. инв № | Подпись и дата | Инв № подп.

Дата	Кол.уч	Лист	Докум	Подпись	Дата
ГИП		Марамов С.Б.			
Выполнил		Билялова			

ПЗ 07\19

Заказчик: ГУ "Отдел строительства, архитектуры и градостроительства района Биржан сал"

Разработка ПСД на строительство 21-квартирного жилого дома в г.Степеняк района Биржан сал, ул.Биржан сал,2а поз.2

Стадия	Лист	Листов
РП	ПЗ-4	

Общие данные (продолжение)

ТОО "Дизайн Центр" ГСЛ №005962

Ведомость спецификаций

№ п/п	Наименование	Марка листа
1	2	3
1	Спецификация элементов фундаментов	АС-06
2	Спецификация элементов на мололитный фундамент	АС-08
3	Спецификация элементов проемов техподполья	АС-010
4	Спецификация плит перекрытия на отм.-0.34	АС-012
5	Спецификация элементов на крыльцо №1	АС-014
6	Спецификация элементов на крыльцо №2	АС-017
7	Спецификация элементов на крыльцо №3	АС-020
8	Спецификация элементов перемычек	АС-10
9	Спецификация плит перекрытия на отм. 2.70; 5.70	АС-11
10	Спецификация плит покрытия на отм. 8.70	АС-12
11	Спецификация элементов монолитной плиты МП-1(МП-1*)	АС-13
12	Спецификация элементов лестницы	АС-14
13	Спецификация элементов лестницы	АС-15
14	Спецификация элементов заполнения проемов	АС-18
15	Спецификация элементов ограждение лоджий ОГ-1, ОГ-2	АС-20
16	Спецификация на крышку люка и на стремянку	АС-21
17	Спецификация древесины	АС-27
18	Спецификация элементов слухового окна СО-1(СО-2)	АС-28

Ведомость ссылочных и прилагаемых документов

Обозначение	Наименование	Примеч.
1	**2**	**3**
СН РК 3.02-01-2011	Жилые здания	
СН РК 3.02-36-2012	Полы	
СН РК 3.02-37-2013	Крыши и кровли	
СН РК 2.02-05-2009*	Пожарная безопасность зданий и сооружений	
СН РК 2.04.-04-2013	Строительная теплотехника	
СН РК 2.04.01-2001	Строительная климатология	
СН РК 2.04.-21-2004	Тепловая защита зданий	
СНиП 2.01.07-85*	Нагрузки и воздействия	
СП 15.13330.2012	Каменные и армокаменные конструкции	
Серия 2.030-2.01,в.1	Стены многослойные с эффективной теплоизоляцией	
Серия 1.100.-2-5	Металлические изделия жилых зданий	
Серия 1.151.1-7	Марши лестничные ж/б для жилых зданий	
Серия 1.152.1-8, в.1	Площадки лестничные ж/б для жилых зданий	
Серия 1.136.5-19	Деревянные изделия	
СТ РК 948-2002	Перемычки ж/б для зданий с кирпичными стенами	
Серия 1.141-1, в.60, в.63	Панели перекрытий ж/б многопустотные	
ГОСТ 13579-78	Бетонные блоки для стен подвалов	

Подпись, дата | Инв. № дубл. | Взам. инв № | Подпись и дата | Инв № подл.

Дата	Кол.уч	Лист	Докум	Подпись	Дата
ГИП		Марамов С.Б.			
Выполнил		Билялова			

ПЗ 07\19

Заказчик: ГУ "Отдел строительства, архитектуры и градостроительства района Биржан сал"

Разработка ПСД на строительство 21-квартирного жилого дома в г.Степеняк района Биржан сал, ул.Биржан сал,2а поз.2

Стадия	Лист	Листов
РП	ПЗ-5	

Общие данные (окончание)

ТОО "Дизайн Центр"
ГСЛ №005962

I. На основании СНиП 3.02.01-87, п 1.12 проектом предусматриваются следующие мероприятия:

1. В случае выявления (в процессе составления проекта производства работ, разработки траншеи, приемки основания) несоответствия фактических инженерно-геологических условий учтенных в проекте, должны быть произведены дополнительные исследования грунтов и внесены соответствующие изменения в рабочую документацию.

2. До начала работ по устройству фундаментов подготовленное основание должно быть принято по акту коммисией с участием заказчика, подрядчика и представителя проектной организации, в том числе геолога.

3. Работы по отрывке котлована подготовке основания и приложению полной нагрузки на фундаменты выполнять по окончанию и приемке работ по вертикальной планировке, не допуская замачивания котлована атмосферными осадками.

4. Монтаж верхнего строения может быть начат только после полного окончания работ нулевого цикла, включая заполнение пазух и оформления окончания работ соответствующим актом приемки.
   Засыпка пазух грунтом и его уплотнение должны выполняться с обеспечением сохранности гидроизоляции фундаментов, стен подвалов и подземных сооружений, а также расположенных рядом подземных коммуникаций (кабелей, трубопроводов и др).

5. Обратную засыпку пазух производить талым грунтом с тщательным послойным уплотнением.

6. Не допускается ухудшение свойств грунта и качества подготовленного основания, в следствии неорганизованного замачивания, промерзания и выветривания.

7. Зачистка дна котлована должна производиться непосредственно перед устройством фундамента. Перерыв между окончанием разработки котлована и устройством фундамента не допускается.

8. Согласно требованию СНиП 2.02.01-83 по проектированию оснований зданий и сооружений надлежит применять мероприятия по предотвращению промерзания пучинистого грунта ниже подошвы фундамента в период строительства.

9. На время строительства вокруг фундаментов зданий и сооружений следует устраивать временные теплоизоляционные покрытия из опилок, снега, шлака и других материалов в соответствии с указаниями по предохранению грунтов и грунтовых оснований от промерзания (при строительстве в зимних условиях).

II. В проекте принято:

1. За условную отметку 0.000 принят уровень чистого пола1 этажа, что соответствует абсолютной отметке земли равной 333.400.

2. Основанием фундаментов, согласно данных инженерно-геологических изысканий, выполненных ТОО "ГЕО-Консульт" в 2019г. , служит супесь соследующими расчетными характеристиками:
   Супесь: С"=47кПа, ψ=30°, р"=1.87г/см³, Е=4.1МПа, R=255 кПа
   .
   Почвенный слой -0,1м.

3. Нормативная глубина сезонного промерзания для грунта - 2,43м.

4. Подземные воды на не вскрыты .

5. Фундаменты запроектированы из бетонных блоков по ГОСТ 13579-78* и подушек по СТ РК 956-93.
6. Фундаментные подушки укладываются на выравненное щебеночное основание толщиной 100мм.

7. Горизонтальная гидроизоляция выполнить на отметке -0,360м из двух слоев рубероида на битумной мастике МБК-Г-55.
   Поверхности фундаментов соприкасающиеся с грунтом, обмазать горячим битумом за 2 раза.

8. Вокруг здания устраивается асфальтовая отмостка шириной 0.7м с уклоном от здания не менее 0,03% (дет. 52 по серии 2.110-1).

9. Данный лист смотреть совместно с листом АС-02.

Согласовано

Взам. инв.№

Подпись и дата

Инв. № подл.

Изм.	Кол.уч.	Лист	№ док.	Подпись	Дата	07\19 - АС
						Заказчик: ГУ "Отдел строительства, архитектуры и градостроительства района Биржан сал"
ГИП		Марамов С.				Разработка ПСД на строительство 21-квартирного жилого дома в г.Степеняк района Биржан сал, ул.Биржан сал,2. поз.2 — Стадия: РП; Лист: 01; Листов:
Выполнил		Асланова				Технические указания к фундаментам. — ТОО "Дизайн Центр" ГСЛ №005962

Схема негрузок

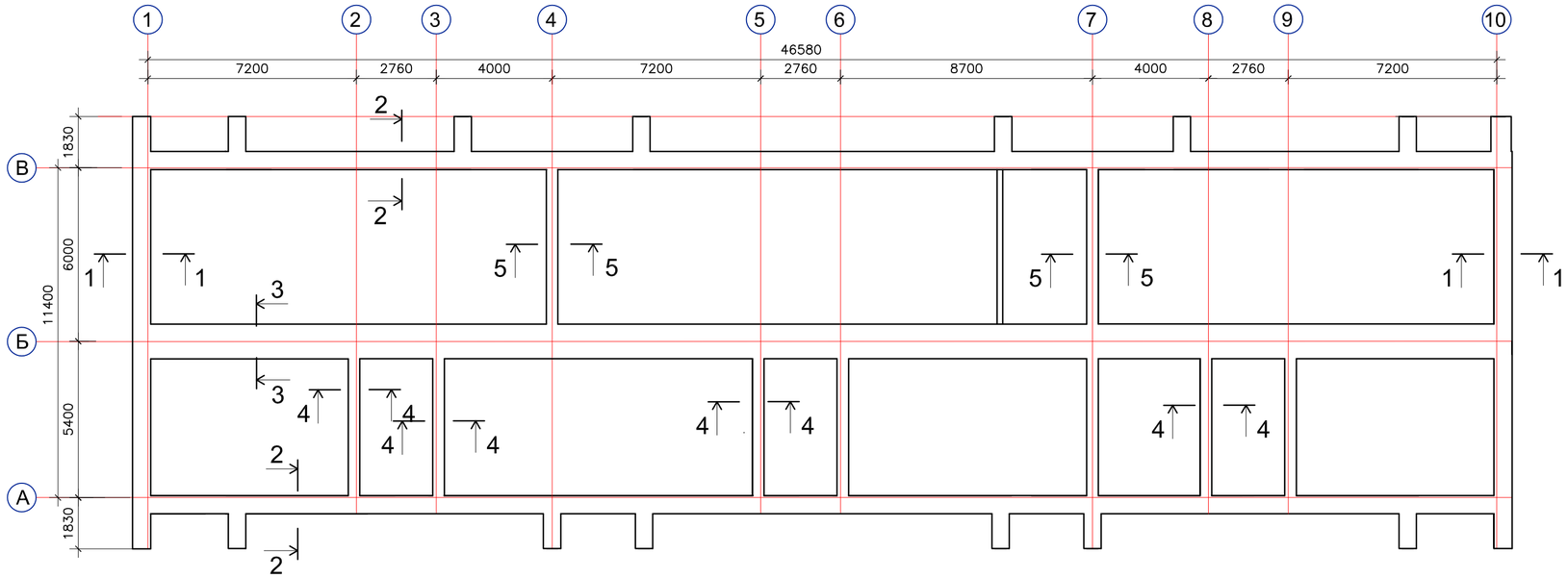

Экспликация

№ сечения	Нормативная нагрузка т/м	отметка
1-1	11.82	-3.360
2-2	19.6	-3.360
3-3	24.58	-3.360
4-4	12,90	-3.360
5-5	10.84	-3.360

Примечание
1. Данный лист смотреть совместно с листами АС-03.

Согласовано

Взам. инв.№

Подпись и дата

Инв. № подл.

Изм.	Кол.уч.	Лист	№ док.	Подпись	Дата
ГИП		Марамов С.			
Выполнил		Асланова.			

07\19 - АС

Заказчик: ГУ "Отдел строительства, архитектуры и градостроительства района Биржан сал"

Разработка ПСД на строительство 21-квартирного жилого дома в г.Степеняк района Биржан сал, ул.Биржан сал,2. поз.2

Стадия	Лист	Листов
РП	02	

Схема нагрузок на фундаменты

ТОО "Дизайн Центр"
ГСЛ №005962

Схема расположения элементов фундаментов

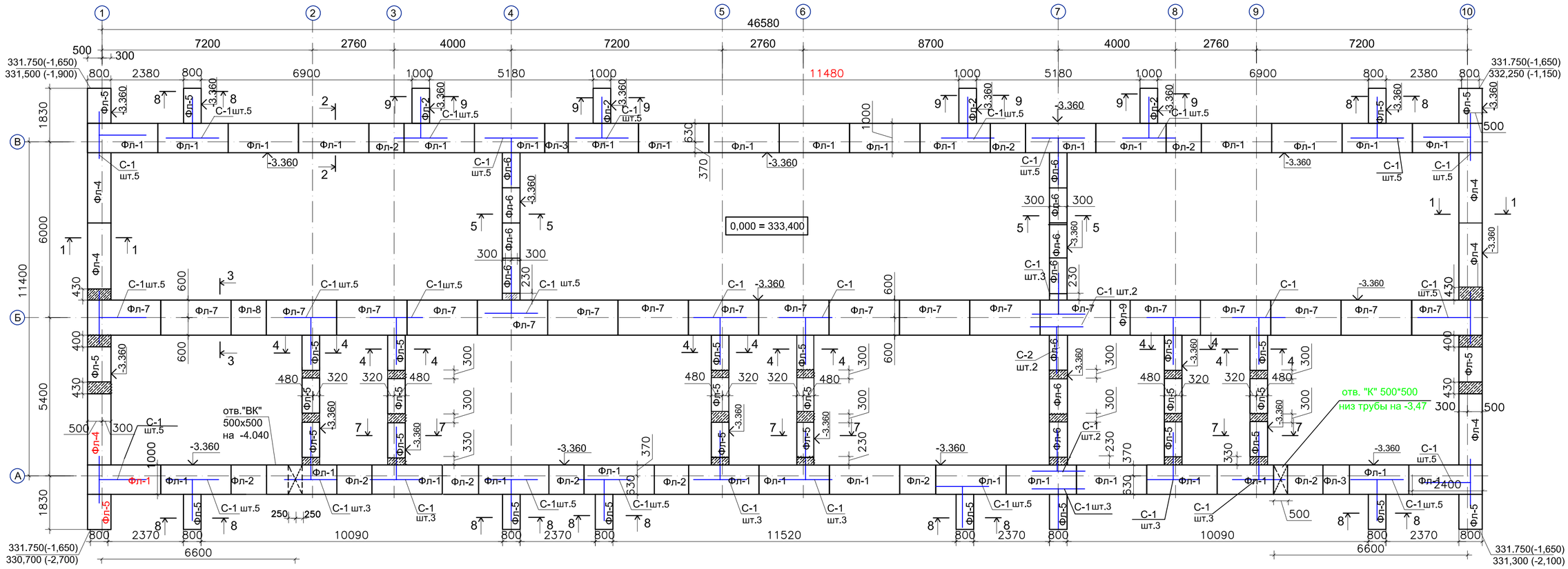

Деталь отмостки

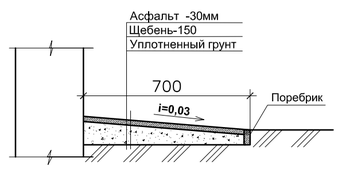

Примечание

1. Данный лист смотреть совместно с листами АС-01, АС-04, АС-05, АС-06, АС-07, АС-08 и АС-09.
2. При монтаже бетонных блоков соблюдать перевязку швов не менее 0.4 высоты блока.
3. Бетонные заделки выполнить из бетона кл В12.5 W4.
4. Монтаж блоков выполнять на растворе М100.
5. Арматурные сетки уложить через 1 ряд , в связи с неоднородностью грунтов, в местах пересечения стен и на углах.
6. Горизонтальная гидроизоляция выполнить на отм.-0,360 из 2-х слоев рубероида на битумной мастике МБК-Г-65 ГОСТ 2889-82; на отм. -2.480 из цементного р-ра состава 1:2.
7. Под фундаменты выполнить щебеночную подгототовку толщ.100мм.
8. Поверхности фундаментов, соприкасающиеся с грунтом, обмазать горячим битумом за 2 раза.
9. После монтажа блоков произвести обратную засыпку пазух котлована.

Изм.	Кол.уч.	Лист	№ док.	Подпись	Дата
ГИП		Марамов С.			
Выполнил		Асланова			

07\19 - АС

Заказчик: ГУ "Отдел строительства, архитектуры и градостроительства района Биржан сал"

Разработка ПСД на строительство 21-квартирного жилого дома в г.Степеняк района Биржан сал, ул.Биржан сал,2. поз.2

Стадия	Лист	Листов
РП	03	

Схема расположения элементов фундаментов

ТОО "Дизайн Центр" ГСЛ №005962

Согласовано

Взам. инв.№

Подпись и дата

Инв. № подл.

План отверстий техподполья

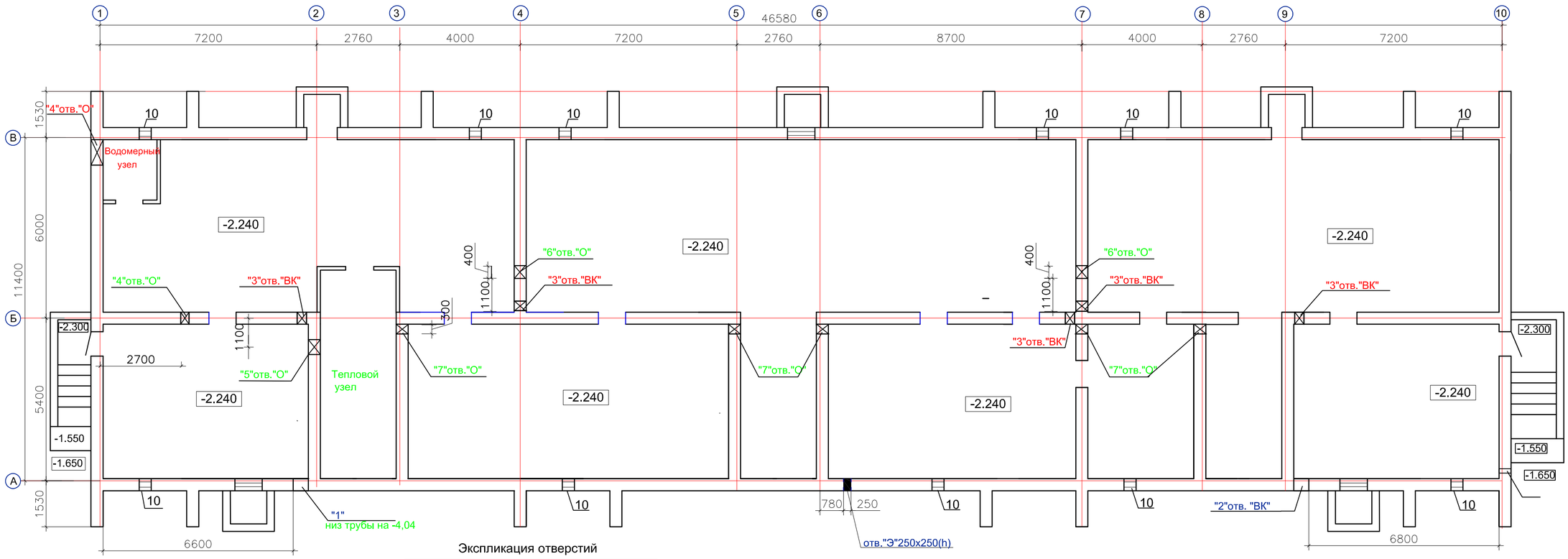

Экспликация отверстий

№отв.	Размеры, bxh	назначен.	отм.низа
1	500x500	"ВК"	-4.040
2	500x500	"ВК"	-3.470
3	300x300	"ВК"	-0,660
4	850x450(h)	Ввод "О","В"	-2,240
5	500x350(h)	"О"	-2,240
6	400x250(h)	"О"	-0.660
7	300x250(h)	"О"	-0.660
8	250x250	"Э"	-2,350
10	400x300 (h)	продух	-0,880

1. Данный лист см .с .л.ОВ,ВК и Э.

						07\19 - АС
						Заказчик: ГУ "Отдел строительства, архитектуры и градостроительства района Биржан сал"
Дата	Кол.уч	Лист	Докум	Подпись	Дата	
ГИП		Марамов С.Б.				Разработка ПСД на строительство 21-квартирного жилого дома в г.Степеняк района Биржан сал, ул.Биржан сал,2. поз.2
Выполнил		Асланова				План техподполья с отверстиями

Стадия	Лист	Листов
РП	04	

ТОО "Дизайн Центр" ГСЛ №005962

Подпись, дата | Инв. № дубл. | Взам. инв № | Подпись и дата | Инв № подл.

По оси "А"

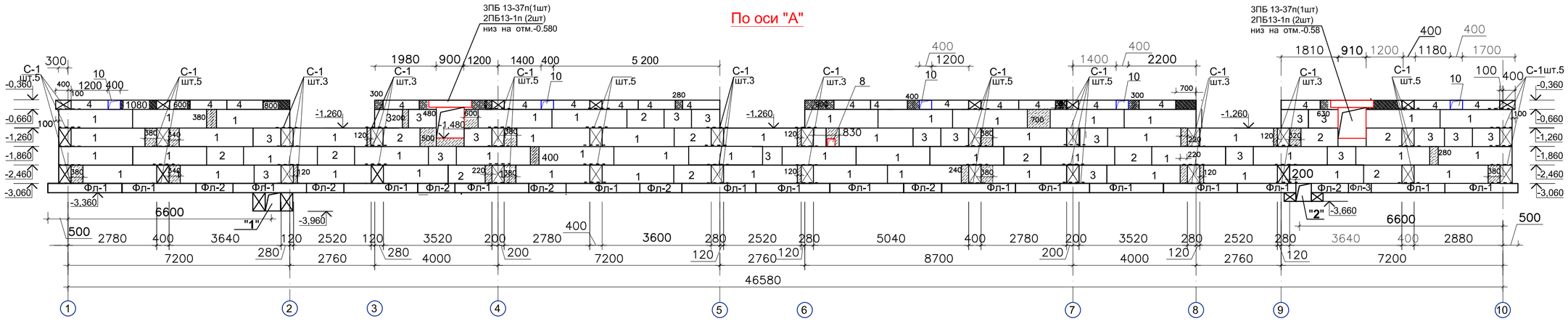

По оси "В"

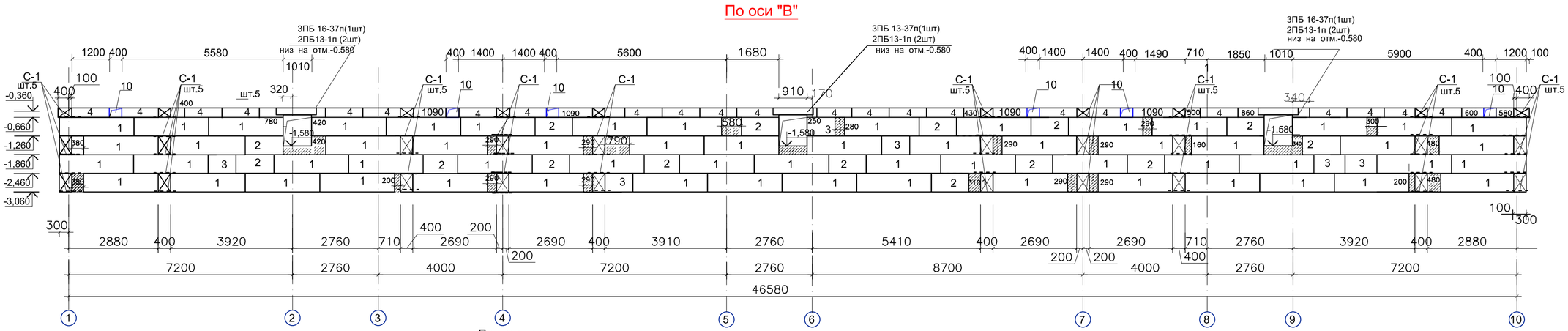

Примечание

1. Данный лист смотреть совместно с листами АС-01, АС-03, АС-04, АС-06--АС-9.
2. При монтаже бетонных блоков соблюдать перевязку швов не менее 0.4 высоты блока.
3. Бетонные заделки выполнить из бетона кл В7.5, W4.
4. Монтаж блоков выполнять на растворе М100.
5. Арматурные сетки уложить через 1 ряд , в связи с неоднородностью грунтов, в местах пересечения стен и на углах.
6. Горизонтальная гидроизоляция выполнить на отм.-0,360 из 2-х слоев рубероида на битумной мастике МБК-Г-65 ГОСТ 2889-82 и на отм.-2.480 из слоя цементного раствора состава 1:2.
7. Поверхности ж.-б. конструкций фундаментов, соприкасающиеся с грунтом, обмазать горячим битумом за 2 раза.
8. Над отверстиями проложить арматуру Ø12 А-I. Расход арматуры Ø12 А-I -2.84кг.
10. Над дверными и оконными проемами во внутренних и наружных стенах на отм. -0,560 проложить перемычки.(см. спецификацию перемычек л. АС-09)

Несущие перемычки укладывать со стороны опирания плит.

Изм.	Кол.уч.	Лист	№ док.	Подпись	Дата
ГИП		Марамов С.			
Выполнил		Асланова			

07\19 - АС

Заказчик: ГУ "Отдел строительства, архитектуры и градостроительства района Биржан сал"

Разработка ПСД на строительство 21-квартирного жилого дома в г.Степеняк района Биржан сал, ул.Биржан сал,2. поз.2

Стадия	Лист	Листов
РП	05	

Развертки фундаментных блоков по оси "А" и "В".

ТОО "Дизайн Центр" ГСЛ №005962

Согласовано

Гр. ОВ	Маубасова Б.Ж.	
Гр. ВК	Боканов Н.	
Гр. ЭП	Лыкова Г.М.	

Взам. инв.№

Подпись и дата

Инв. № подл.

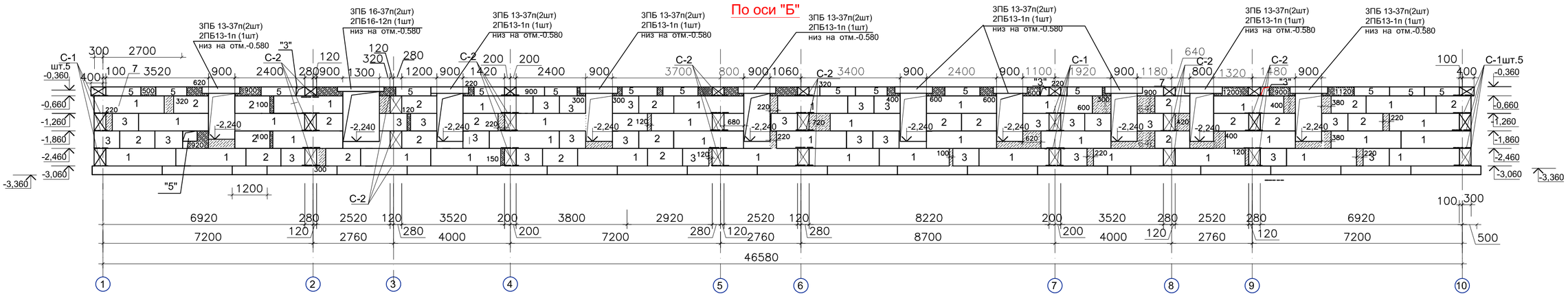

По оси "1"

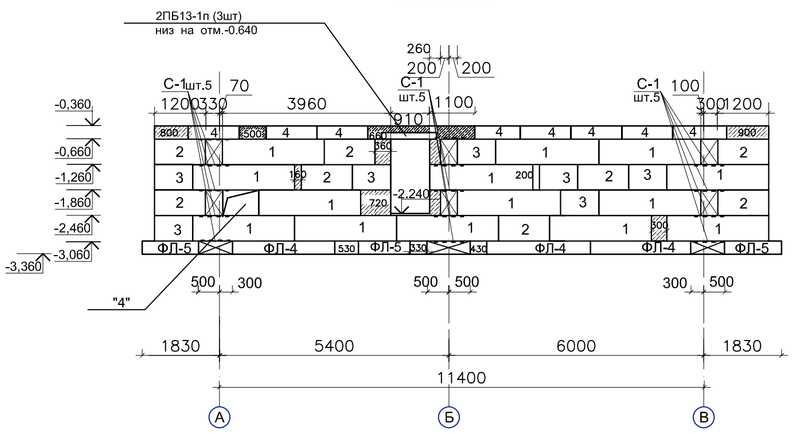

По оси "2".

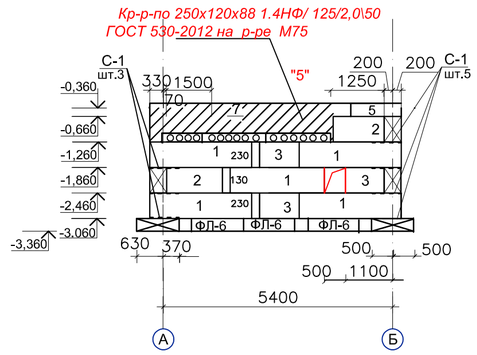

По осям "3", "5","6" , "8".

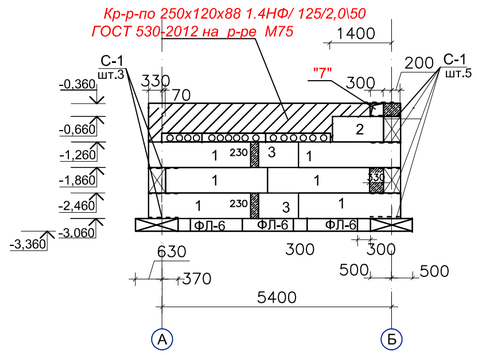

По оси "4"

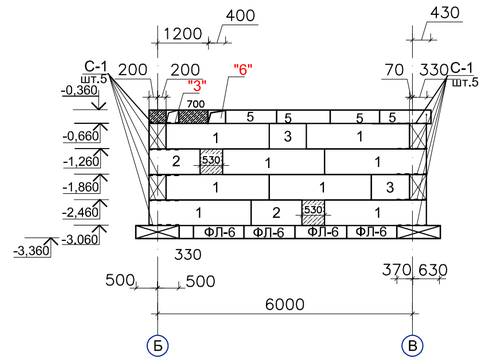

Примечание

1. Данный лист смотреть совместно с листами АС-03, АС-04, АС-05, АС-07, АС-08 и АС-09.
2. При монтаже бетонных блоков соблюдать перевязку швов не менее 0.4 высоты блока.
3. Бетонные заделки выполнить из бетона кл В7.5, W4.
4. Монтаж блоков выполнять на растворе М100.
5. Арматурные сетки уложить через 2 ряда в местах пересечения стен и на узлах.
6. Горизонтальная гидроизоляция выполнить на отм.-0,360 из 2-х слоев рубероида на битумной мастике МБК-Г-65 ГОСТ 2889-82; на отм. -2.460 из слоя цем. раствора состава 1:2.
7. Под фундаменты выполнить щебеночную толщ.100мм. .
8. Поверхности ж.-б. конструкций фундаментов, соприкасающиеся с грунтом, обмазать горячим битумом за 2 раза.
9. Над отверстиями проложить арматуру Ø12 А-I. Расход арматуры Ø12 А-I -5.8кг.
10. Над дверными и оконными проемами во внутренних и наружных стенах на отм. -0,560 проложить перемычки.(см. спецификацию перемычек АС-09) Несущие перемычки укладывать со стороны опирания плит.

Изм.	Кол.уч.	Лист	№ док.	Подпись	Дата
ГИП		Марамов С.			
Выполнил		Асланова			

07\19 - АС

Заказчик: ГУ "Отдел строительства, архитектуры и градостроительства района Биржан сал"

Разработка ПСД на строительство 21-квартирного жилого дома в г.Степеняк района Биржан сал, ул.Биржан сал,2. поз.2

Стадия	Лист	Листов
РП	06	

Развертки фундаментных блоков по оси "Б"; "1"÷"6"и "8".

ТОО "Дизайн Центр" ГСЛ №005962

Согласовано
Гр. ОВ — Маубасова Б.Ж.
Гр. ВК — Боканов Н.

Взам. инв.№
Подпись и дата
Инв. № подл.

По оси "10"

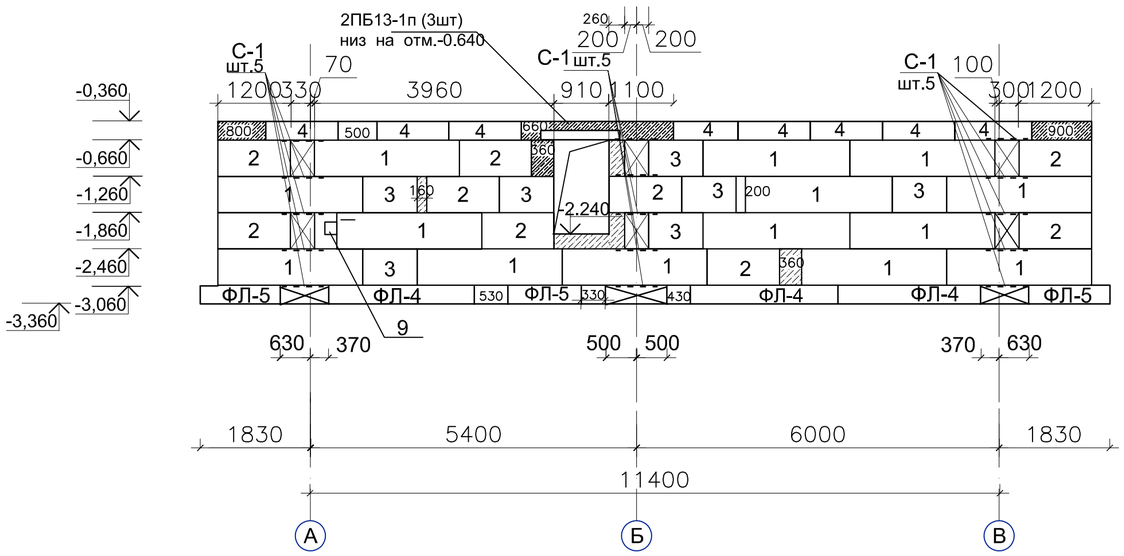

Развертки под стенки лоджий по оси "А" (шт5)

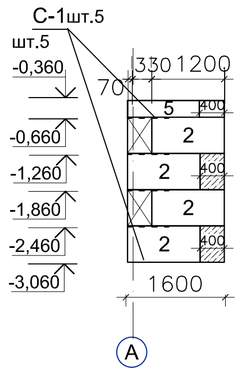

Развертки под стенки лоджий по оси "В" (ш.т6)

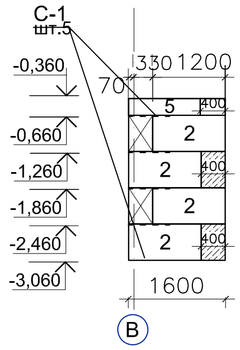

По оси "7"

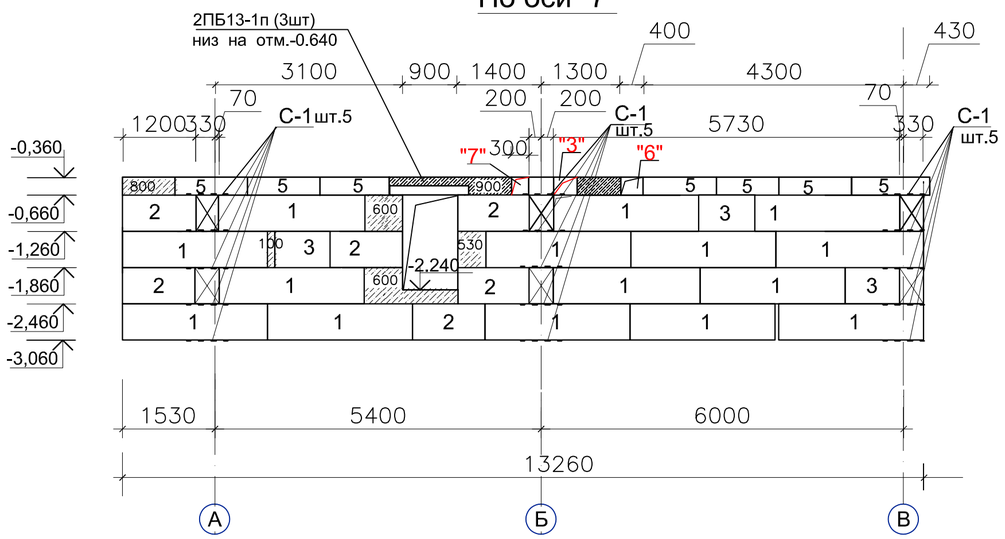

По оси "9"

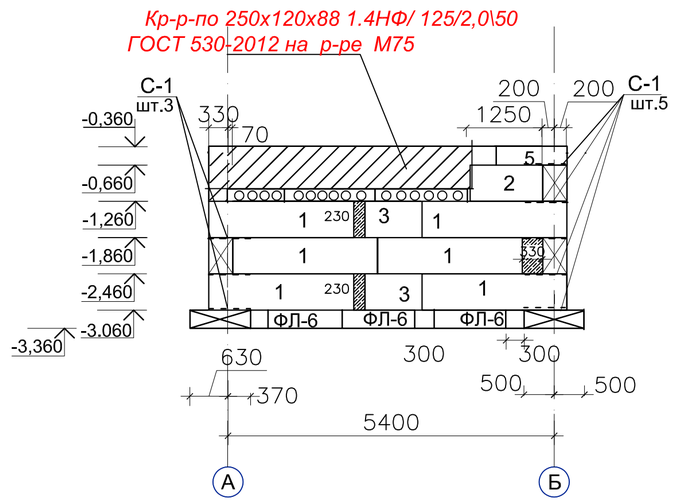

Примечание

1. Данный лист смотреть совместно с листами АС-01-- АС-06, АС-08 и АС-09.
2. При монтаже бетонных блоков соблюдать перевязку швов не менее 0.4 высоты блока.
3. Бетонные заделки выполнить из бетона кл В7.5, W4.
4. Монтаж блоков выполнять на растворе М100.
5. Арматурные сетки уложить через 1 ряд (в связи с неоднородностью грунтов) в местах пересечения стен и на углах.
6. Горизонтальную гидроизоляцию выполнить на отм.-0,360 из 2-х слоев рубероида на битумной мастике МБК-Г-65 ГОСТ 2889-82; на отм. -2.460 из слоя цем. раствора состава 1:2.
8. Поверхности фундаментов, соприкасающиеся с грунтом, обмазать горячим битумом за 2 раза.
9. Над дверными проемами во наружных стенах на отм. -0,560 проложить перемычки.(см. спецификацию перемычек АС-09)

Согласовано	
Гр. ОВ	Маубасова Б.Ж.
Гр. ВК	Боканов Н.
Гр. ЭЛ	Лыкова Г.М.
Взам. инв.№	
Подпись и дата	
Инв. № подл.	

Изм.	Кол.уч.	Лист	№ док.	Подпись	Дата
ГИП		Марамов С.			
Выполнил		Асланова			

07\19 - АС

Заказчик: ГУ "Отдел строительства, архитектуры и градостроительства района Биржан сал"

Разработка ПСД на строительство 21-квартирного жилого дома в г.Степеняк района Биржан сал, ул.Биржан сал,2. поз.2

Стадия	Лист	Листов
РП	07	

Развертки фундаментных блоков по оси "7","9" и "10". Развертки стен лоджий по оям "А" и "В"

ТОО "Дизайн Центр" ГСЛ №005962

1-1

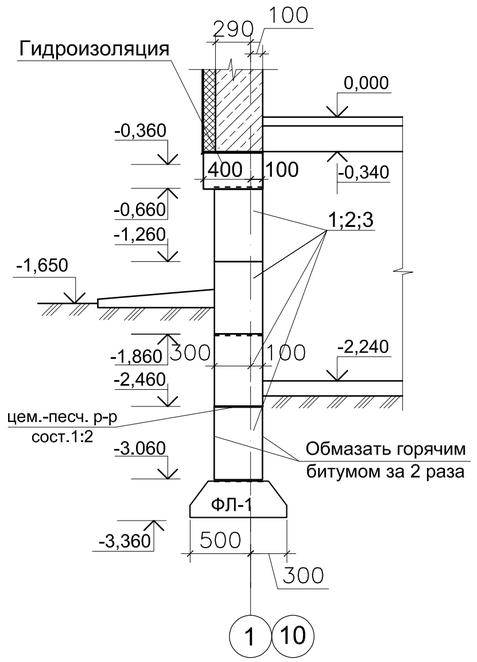

2-2

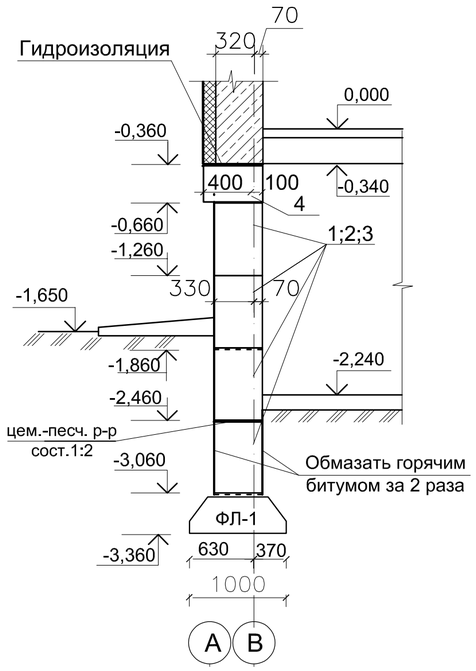

3-3

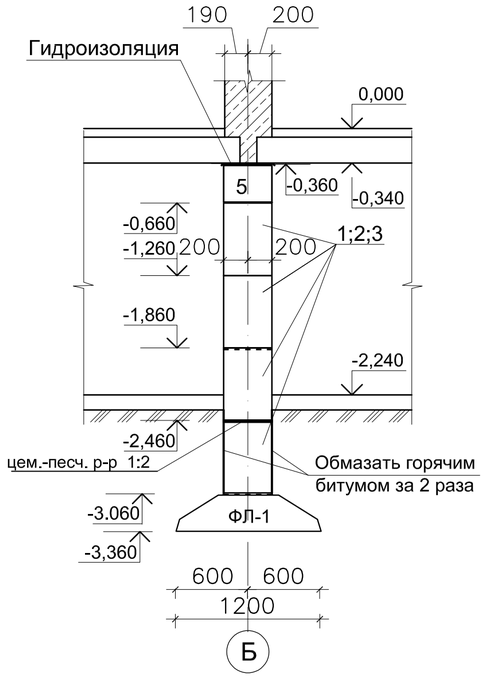

4-4

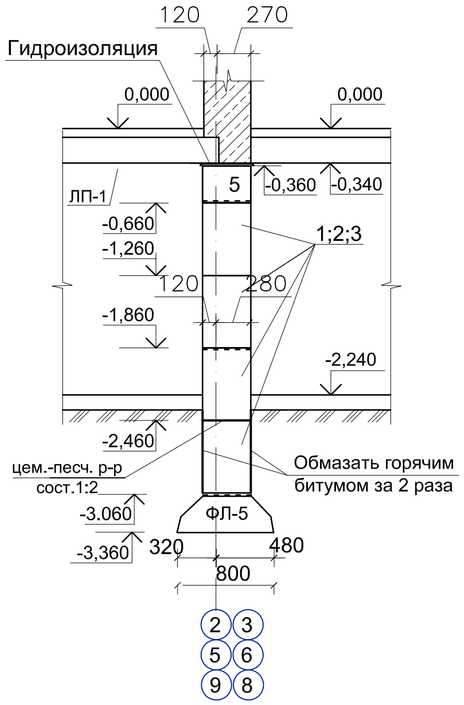

5-5

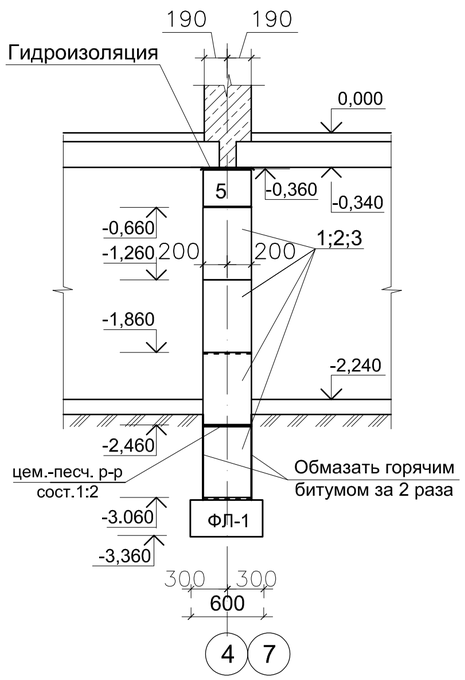

6-6

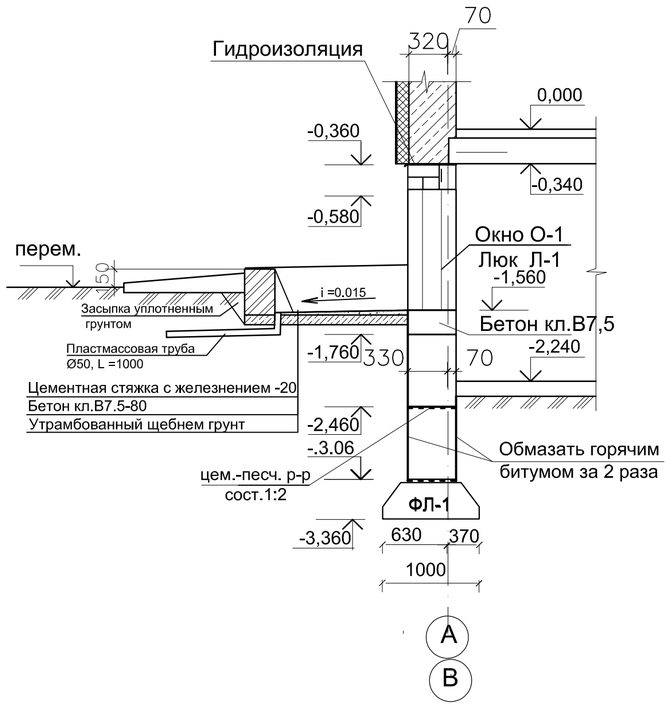

Примечание

1. Данный лист смотреть совместно с листами АС-01 -- АС-07, АС-09 и АС-010.
2. Монтаж блоков выполнять на растворе М100.
3. Арматурные сетки уложить через 1 ряд в местах пересечения стен и на углах.
4. Горизонтальная гидроизоляция выполнить на отм.-0,360 из 2-х слоев рубероида на битумной мастике МБК-Г-65 ГОСТ 2889-82; на отм. -2.460 из слоя цем. раствора состава 1:2.
5. Под фундаменты выполнить щебеночную подготовку втрамбованный в грунт толщ.100мм. .
6. Поверхности ж.-б. конструкций фундаментов, соприкасающиеся с грунтом, обмазать горячим битумом за 2 раза.
7. Сечение 6-6 замаркировано на листе АС-010.

Согласовано

Взам. инв.№

Подпись и дата

Инв. № подл.

Изм.	Кол.уч.	Лист	№ док.	Подпись	Дата	07\19 - АС		
						Заказчик: ГУ "Отдел строительства, архитектуры и градостроительства района Биржан сал"		
ГИП		Марамов С.				Разработка ПСД на строительство 21-квартирного жилого дома в г.Степеняк района Биржан сал, ул.Биржан сал,2. поз.2	Стадия: РП	Лист: 08 / Листов
Выполнил		Асланова				Сечения 1-1 ÷ 6-6.	ТОО "Дизайн Центр" ГСЛ №005962	

7-7

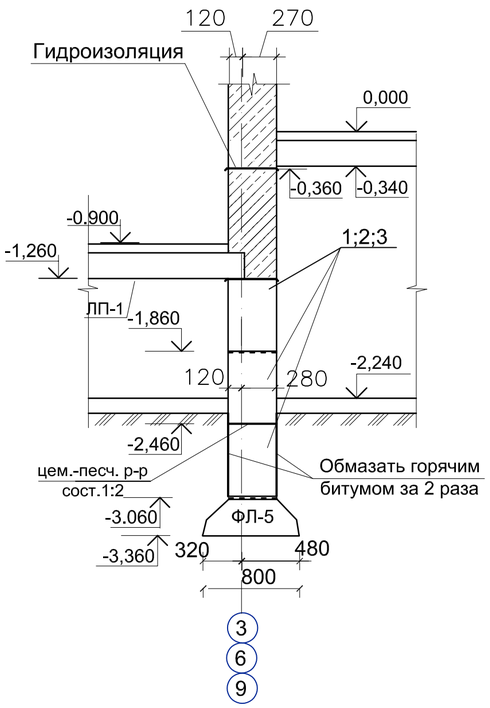

8 -8(шт.7) ; 9- 9 (шт.4)

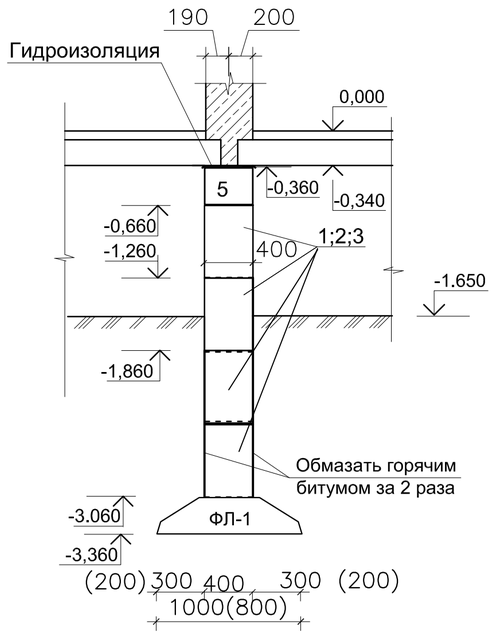

Фундаментные сетки

С-1

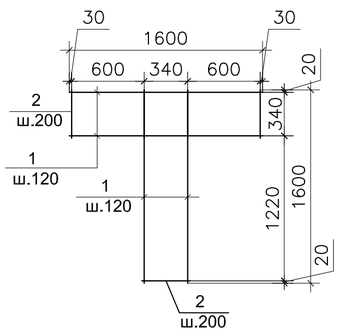

Спецификация элементов фундаментов

Поз.	Обозначение	Наименование	Кол-во	Масса ед.,кг	Прим.
		Плиты фундаментные			
Фл-1	СТ РК 956-93	ФЛ10.24-2	34	1380	
Фл-2	СТ РК 956-93	ФЛ10.12-2	14	650	
Фл-3	СТ РК 956-93	ФЛ 10.8-2	2	420	
Фл-4	СТ РК 956-93	ФЛ 8.24-1	6	1150	
Фл-5	СТ РК 956-93	ФЛ 8.12-1	32	550	
Фл-6	СТ РК 956-93	ФЛ 6.12-4	11	450	
Фл-7	СТ РК 956-93	ФЛ12.24-2	19	1630	
Фл-8 / Фл-9	СТ РК 956-93	ФЛ12.12-2 / ФЛ 12.8-2	1 / 1	780 / 500	
1	ГОСТ 13579-78*	ФБС 24.4.6-т	235	1300	
2	ГОСТ 13579-78*	ФБС 12.4.6-т	127	640	
3	ГОСТ 13579-78*	ФБС 9.4.6-т	85	470	
4	ГОСТ 13579-78*	ФБС 12.5.3-т	58	380	
5	ГОСТ 13579-78*	ФБС 12.4.3-т	39	310	
С-1	см. данный лист	Фундаментная сетка С-1	158	6,07	
	монолитные заделки	Бетон кл. В7,5 м³	4.35		
		Бетон кл. В12.5 м³	1.6		
С-1		Фундаментная сетка С-1			
1	ГОСТ 5781-82*	Ø8 **А**-I, L=1600	8	0,63	5,06
2	ГОСТ 5781-82*	Ø6 **А**-I, L=380	12	0,084	1,01
		Перемычки			
	серия 1.038.1-1 в.1	2ПБ13-1п	29	54	
	серия 1.038.1-1 в.1	3ПБ16-37п	2	102	
	серия 1.038.1-1 в.1	3ПБ13-37п	21	86	
	серия 1.038.1-1 в.1	2ПБ16-2п	1	65	

Примечания
1. Данный лист смотреть совместно с листами АС-01-- АС-08.
2. Монтаж блоков выполнять на растворе М100.
3. Арматурные сетки уложить через 1 ряд в местах пересечения стен и на углах.
4. Горизонтальная гидроизоляция выполнить на отм.-0,360 из 2-х слоев рубероида на битумной мастике МБК-Г-65 ГОСТ 2889-82; на отм. -2.460 из слоя цем. раствора состава 1:2.
5. Под фундаменты выполнить щебеночную подготовку втрамбованный в грунт толщ.100мм. .
7. Поверхности ж.-б. конструкций фундаментов, соприкасающиеся с грунтом, обмазать горячим битумом за 2 раза.

Согласовано
Гр. ОВ — Маубасова Б.Ж.
Гр. ВК — Боканов Н.
Взам. инв.№
Подпись и дата
Инв. № подл.

Изм.	Кол.уч.	Лист	№ док.	Подпись	Дата
ГИП					
Выполнил					

07\19 - АС

Заказчик: ГУ "Отдел строительства, архитектуры и градостроительства района Биржан сал"

Разработка ПСД на строительство 21-квартирного жилого дома в г.Степеняк района Биржан сал, ул.Биржан сал,2. поз.2

Стадия	Лист	Листов
РП	09	

Сечения 7-7, 8-8, 9-9.
Сетка С-1.
Спецификация

ТОО "Дизайн Центр"
ГСЛ №005962

План техподполья

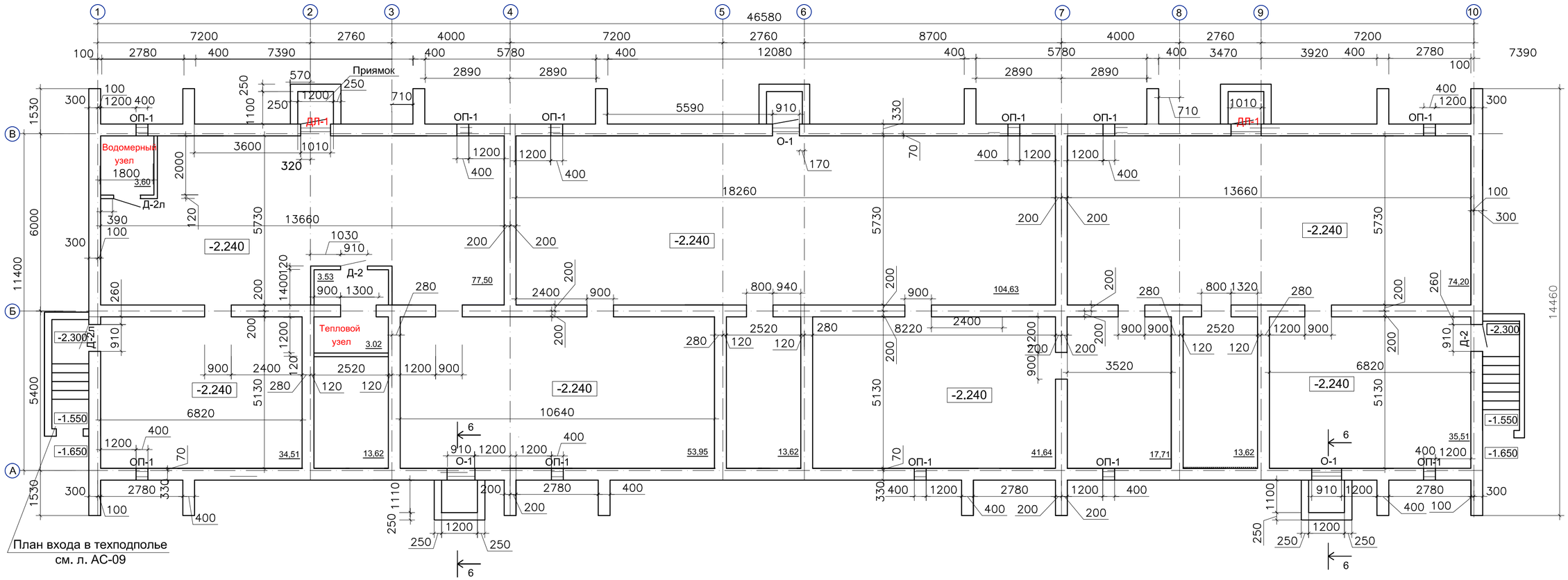

Примечание:

1. Данный лист рассматривать совместно с листами АС-08, АС-011.

2. Перегородки выполнить толщиной 120мм из керамического кирпича КОРПо 1НФ/100/1,4/25 ГОСТ 530-2007 на растворе М50.
3. Кирпичные перегородки не доводить до перекрытия на 20мм зазор заполнить паклей.
4. Для крепления дверных блоков при кладке стен в вертикальной плоскости проемов заложить антисептированные вкладыши (не менее 4-х на проем).
5. Сечение 6-6 см. л. АС-08.
6 Над дверными проемами в водомерном узле и тепловом узле уложить перемычки 2ПР13-1п на отм. -0.640 Перемычки учтены в спецификациина л. АС-09..

Изм.	Кол.уч.	Лист	№ док.	Подпись	Дата	
ГИП		Марамов С.				
Выполнил		Асланова				

07\19АС

Заказчик: ГУ "Отдел строительства, архитектуры и градостроительства района Биржан сал"

Разработка ПСД на строительство 21-квартирного жилого дома в г.Степняк района Биржан сал, ул.Биржан сал,2. поз.2

Стадия	Лист	Листов
РП	010	

План техподполья

ТОО "Дизайн Центр" ГСЛ №005962

Согласовано

Взам. инв.№

Подпись и дата

Инв. № подл.

Окна продуха ОП-1

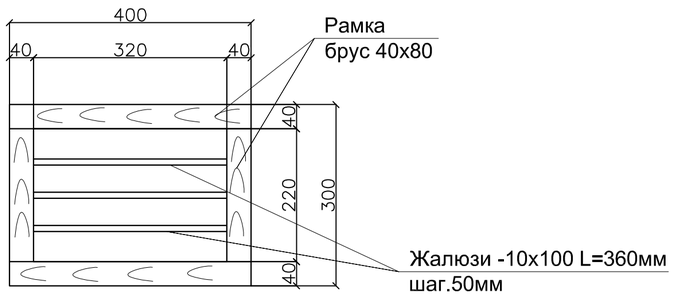

Спецификация заполнения проемов техподполья

Поз.	Обозначение	Наименование	Кол.	Масса ед.,кг	Примеч.
О-1	ГОСТ 16289-86	Оконный блок ОР 9-9	3		
Д-2	Серия 1.136.5-19	ДС16-9 ГТ	2		предел огнестойкости 0.75ч
Д-2л	Серия 1.136.5-19	ДС16-9л ГТ	2		предел огнестойкости 0.75ч
ОП-1	см. данный лист	Окна продуха индивид.изготовления	11		
	Серия 1.100.2-5	Ограждение приямка ОП 14-7р	5	17,70	
Л-1	Серия 1.136.5-19	Люк ДЛ-10-10	2		
		Окна продуха ОП-1	1		
	ГОСТ 24454-80*Е	Рамка -брус 40х80 пог.м	1,24	0,004м³	
	ГОСТ 19903-74*	-10х100 L=360	3	2,81	

Деталь устройства фундаментапод кирпичне перегородки

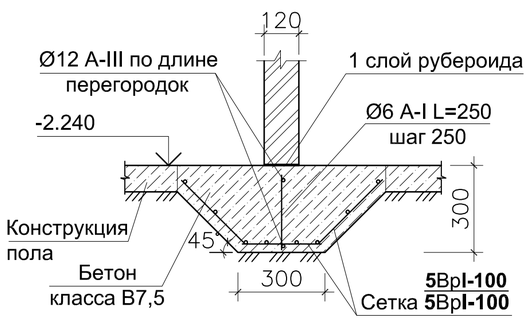

Расход на 1пог.м:

5Вр**I -2,13**кг
Ø12 А-III -1,78кг
Ø6 А-I -0,28кг

Деталь пола техподполья

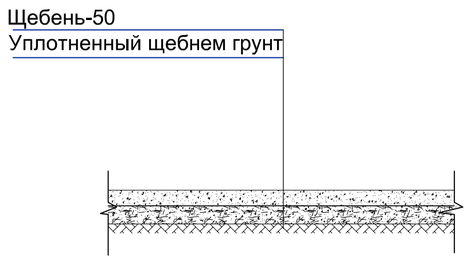

Деталь пола теплового узла водомерного узла

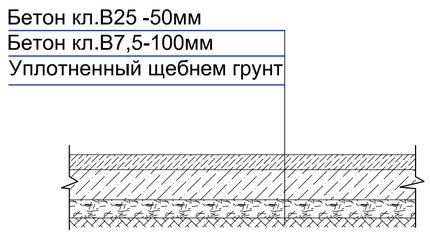

Примечание
1. Данный лист смотреть совместно с листом АС-010.

Согласовано	
Гр. ОВ	Маубасова Б.Ж.
Гр. ВК	Боканов Н.

Взам. инв.№ | Подпись и дата | Инв. № подл.

Изм.	Кол.уч.	Лист	№ док.	Подпись	Дата
ГИП		Марамов С.			
Выполнил		Асланова			

07\19 - АС

Заказчик: ГУ "Отдел строительства, архитектуры и градостроительства района Биржан сал"

Разработка ПСД на строительство 21-квартирного жилого дома в г.Степеняк района Биржан сал, ул.Биржан сал,2. поз.2

Стадия	Лист	Листов
РП	011	

Спецификация заполнения проемов техподполья. Деталь пола техподполья.

ТОО "Дизайн Центр"
ГСЛ №005962

План входа в техподполье по осям "1" и "10"

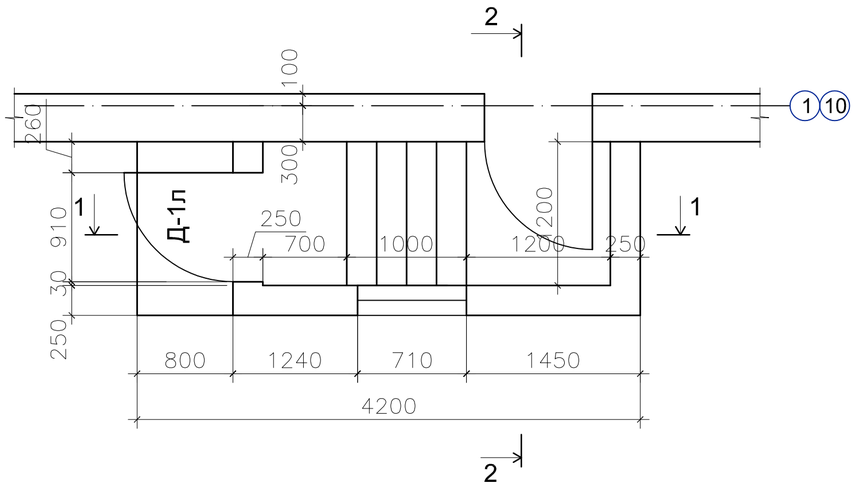

1-1

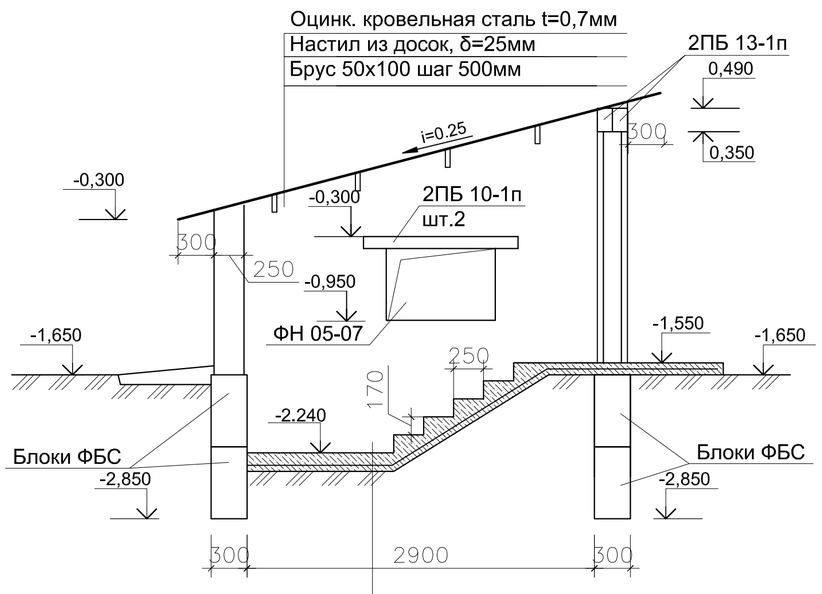

Спецификация элементов входа в техподполье

Поз.	Обозначение	Наименование	Кол-во	Масса ед.,кг	Масса общ.,кг	Прим.
1	2	3	4	5	6	7
1	ГОСТ 13579-78*	ФБС 12.6.3-т	6	460		
2	ГОСТ 13579-78*	ФБС 9.3.6-т	4	350		
		Перемычки				
	СТ РК 948-2002	2ПБ13-1п\ 2ПБ10-1п	2\2	54\43		
	Серия 1.136-12 вып.1	Фрамуга ФН 05-07	1			
Д-1л	Серия 1.136.5-19 в.1	Дверь ДС 19-9 гт	2			
	ГОСТ 24045-80*	Настил из досок δ=25мм, м³	0,20			
		Брус 100х100, пог.м.	3,40			
		Брус 50х100, пог.м.	9,80			
		Оцинк. кровельная сталь, м²	6,50			
	ГОСТ 8509-86*	Уголок L 100х8, пог.м	3,80	12,2	46,36	
		Бетон кл. В12.5, м³	0,70			
		Сетка Ø5ВрI-100/100 м²	5,60	3,40	19,04	

2-2

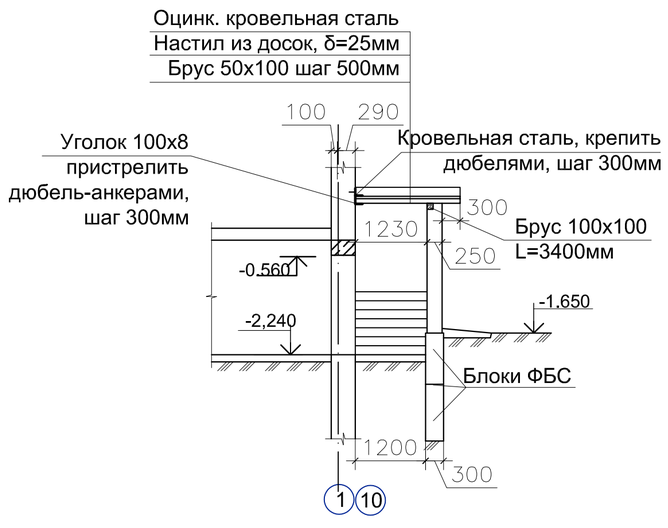

Примечание:
1. Данный лист см. совместно с листом АС-010.
2. Кладку стен входа в техподполье выполнить из кирпича КУРПо 250х120х88\1,4НФ/125/2,0/50 ГОСТ 530-2012 на растворе М50.
3. Блоки монтировать на р-ре М50, монолитные заделки из бетона кл. В7.5. Перевязка швов блоков при кладке не менее 200мм.
Блоки укладывать по щебеночной подготовке толщ.300мм.

Согласовано

Взам. инв.№

Подпись и дата

Инв. № подп.

Изм.	Кол.уч.	Лист	№ док.	Подпись	Дата
ГИП		Марамов С.			
Выполнил		Асланова			

07\19 - АС

Заказчик: ГУ "Отдел строительства, архитектуры и градостроительства района Биржан сал"

Разработка ПСД на строительство 21-квартирного жилого дома в г.Степеняк района Биржан сал, ул.Биржан сал,2. поз.2

Стадия	Лист	Листов
РП	012	

План входа в техподполье по осям "1" и "10"

ТОО "Дизайн Центр"
ГСЛ №005962

Схема расположения плит перекрытия а отм. -0.340

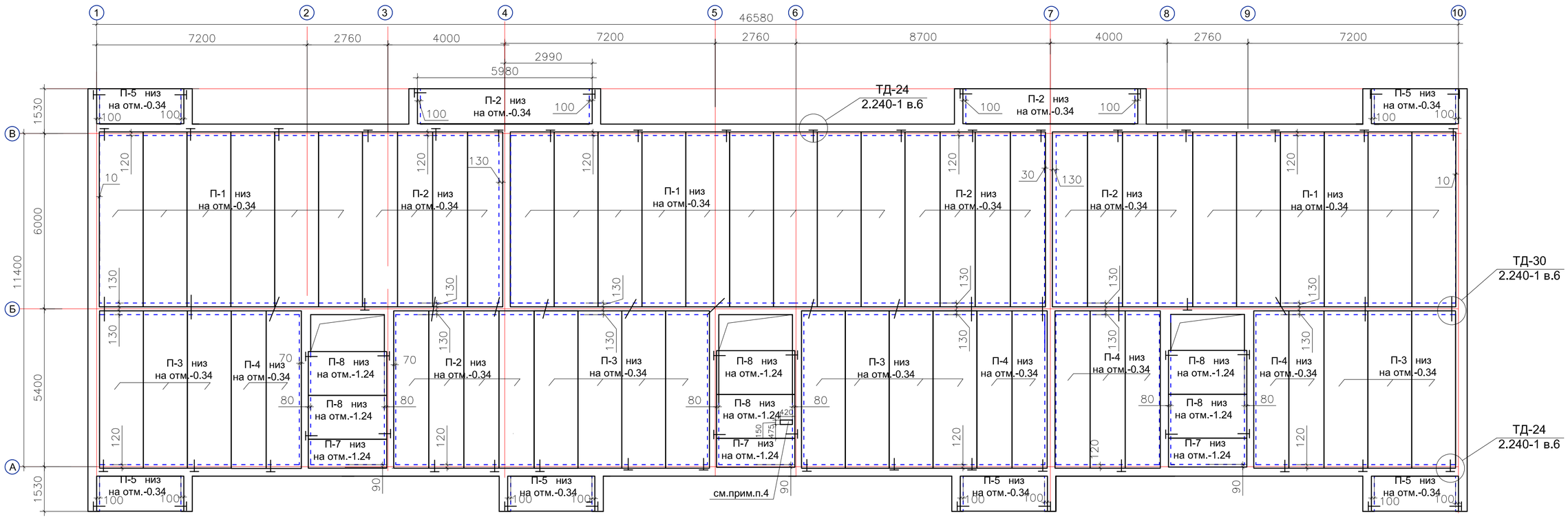

Спецификация элементов перекрытия на отм. -0,340

Поз	Обозначение	Наименование	Кол.	Масса ед.,	Приме-чание
П-1	Серия 1.141-1, в.63	ПК 60.15-6АтVт-а	21	2850	
П-2	Серия 1.141-1, в.63	ПК 60.12-6АтVт-а	14	2150	
П-3	Серия 1.141-1, в.63	ПК 54.15-6АтVт-а	14	2575	
П-4	Серия 1.141-1, в.63	ПК 54.12-6АтVт-а	13	1825	
П-5	Серия 1.141-1, в.60	ПК 30.12-6та	6	1120	
П-6	Серия 1.141-1, в.60	ПК 27.12-6та	2	1010	
П-7	Серия 1.141-1, в.60	ПК 27.10-6та	3	830	
П-8	Серия 1.141-1, в.60	ПК 27.15-6та	6	1335	
МС-2	Серия 2.240-1, в.6	Изделие соединительное	62	0,76	по ТД-24
	ГОСТ 5781-82*	Ø12 А-III L=300	62	0,27	
МС-3	Серия 2.240-1, в.6	Изделие соединительное	32	0,55	по ТД-30

Примечание
1. Данный лист смотреть совместно с листом АС-09.
1. Панели перекрытия укладывать по слою цементного раствора М 200
2. Швы между панелями тщательно заделать цементным растворомМ200
3. Анкеры перекрытия соединять между собой на сварке электродами Э 42 с последующим покрытием цементным раствором М 100
4. Пробить отверстия (150х420) в плите в пределах пустот, не нарушая несущих ребер плит.

Согласовано

Взам. инв.№

Подпись и дата

Инв. № подл.

Изм.	Кол.уч.	Лист	№ док.	Подпись	Дата
ГИП		Марамов С.			
Выполнил		Асланова			

07\19 - АС

Заказчик: ГУ "Отдел строительства, архитектуры и градостроительства района Биржан сал"

Разработка ПСД на строительство 21-квартирного жилого дома в г.Степеняк района Биржан сал, ул.Биржан сал,2. поз.2

Стадия	Лист	Листов
РП	013	

Схема расположения плит перекрытия на отметке -0.340

ТОО "Дизайн Центр" ГСЛ №005962

План крыльца №1 , №2 и №3

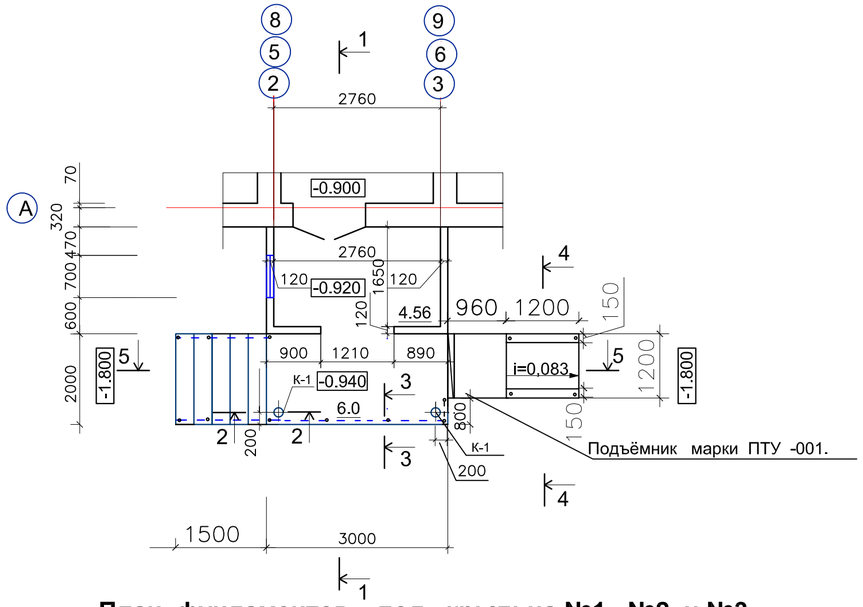

План фундаментов под крыльца №1 , №2 и №3

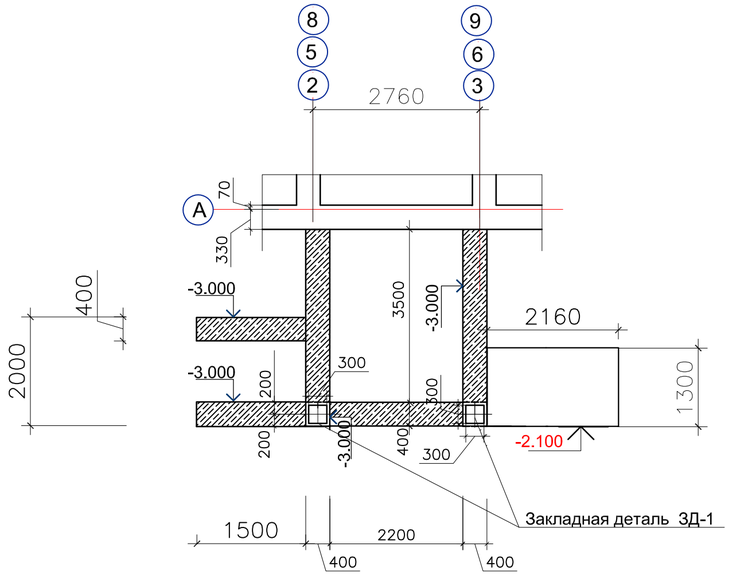

1-1

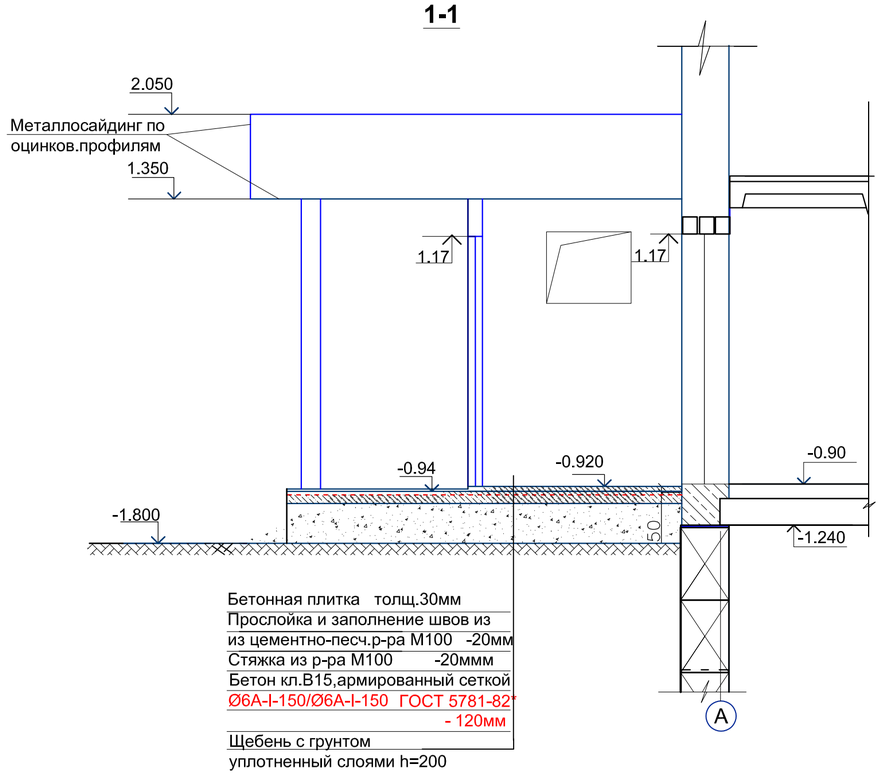

Примечание

1. Данный лист смотреть совместно с листами АС-1,АС-015, АС-016.
2. Металлоконструкции окрасить эмалью ПФ 115 ГОСТ 6465-78* по грунтовке ГФ 021 ГОСТ 21129-82* за 2 раза.
3. Сварку производить электродами Э-42 по ГОСТ 9467-75* Толщина шва по наименьшей толщине свариваемых элементов.

Согласовано

Взам. инв.№

Подпись и дата

Инв. № подл.

Изм.	Кол.уч.	Лист	№ док.	Подпись	Дата	07\19 - АС			
						Заказчик: ГУ "Отдел строительства, архитектуры и градостроительства района Биржан сал"			
ГИП		Марамов С.				Разработка ПСД на строительство 21-квартирного жилого дома в г.Степеняк района Биржан сал, ул.Биржан сал,2. поз.2	Стадия	Лист	Листов
							РП	014	
Выполнил		Асланова				Крыльца №1, №2,№3. Сечение 1-1. План фундаментов.	ТОО "Дизайн Центр" ГСЛ №005962		

2-2

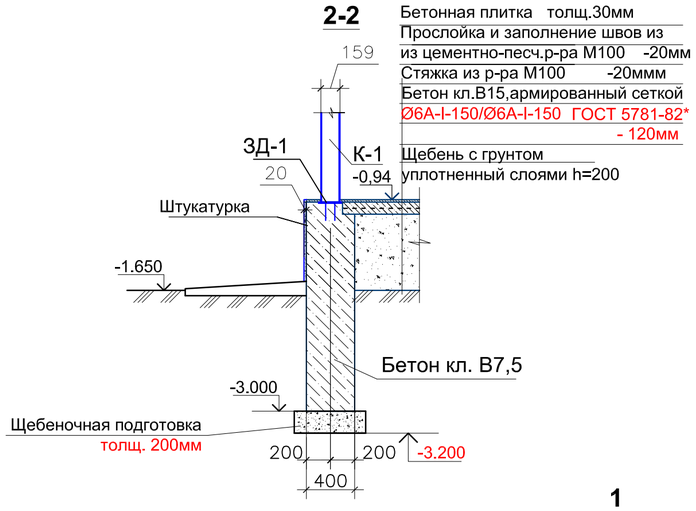

1

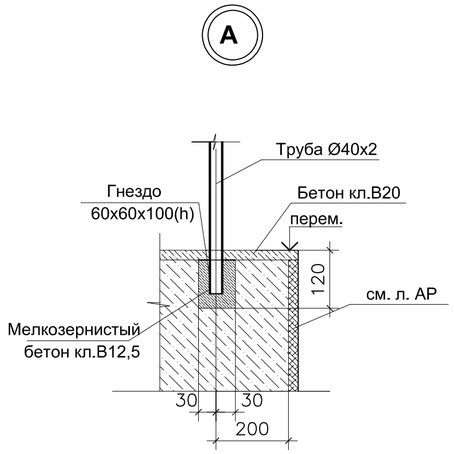

3-3

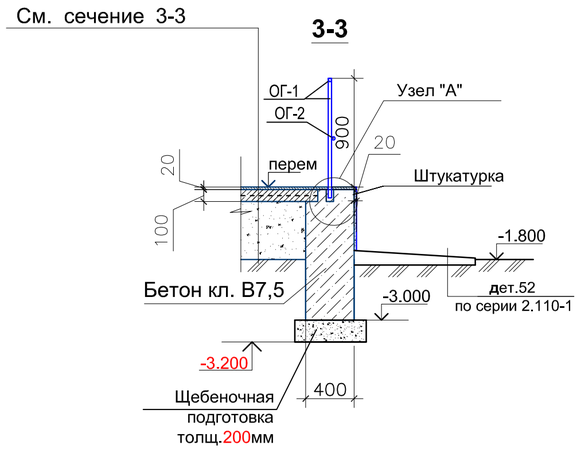

Закладная деталь ЗД-1

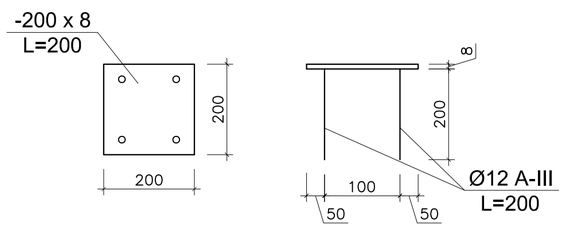

Примечание
1. Данный лист смотреть совместно с листами АС-014, АС-016.
2. Металлоконструкции окрасить эмалью ПФ115 по грунтовке ГФ021 за 2 раза
3. Сварку производить электродами Э-42.
Толщина шва по наименьшей толщине свариваемых элементов.

Спецификация замаркированных элементов

	Обозначение	Наименование	Кол	Масса ед.кг	Общая масса (кг)
		Козырек	1		
П-1	ГОСТ 8240-72*	Швеллер [10 L= 3815	4	32,77	131,08
Б-1	ГОСТ 8239-72*	Двутавр I12 L= 2860	1	32,89	32,89
К-1	ГОСТ 10704-91	Труба Ø159х6 L= 2450	2	55,44	110,88
ОЛ-1	ГОСТ 19903-74*	-10х170х170	2	2,25	4,50
	ГОСТ 8509-93	Уголок *L*50х5 ,пог.м	64,9	3,77	244,67
	ГОСТ 8509-93	Уголок *L*35х4 ,пог.м	12,8	2,10	26,88
	ГОСТ 24454-80*Е	Брус 50х50 ,пог.м	14,4		0,036
	ГОСТ 24454-80*Е	Сплошной настил из досок б=25мм,м²	13,85		0,35
		Оцинк.кров.сталь б=0,7мм ,м²	19,31		
		Металлосайдинг ,м²	14,67		
		Водосточ.труба Ø80 ,пог.м	6,40		
		Крыльцо	1		
		Бетонная плитка h=30мм м²	15.4		
		Бетон кл.В 15 , м³	1,7		
		Бетон кл.В 7.5 , м³	11.4		
С-1	ГОСТ 8478-81	Сетка 6А-I-150/6А-I-150, м²	13,50	3,11	41,99
ОГ-1	ГОСТ 10704-91	Ограждение Ø40х2,0 пог.м	17,5	1,87	32.8
ОГ-2	ГОСТ 10704-91	Ограждение Ø25х2.0 пог.м	7.0	1.13	7.91
		Закладная деталь ЗД-1	2	3,21	6,42
		ЗД-1(на 1 изделие)	3,21		
	ГОСТ 19903-74*	-200х200х8	1	2,5	
	ГОСТ 5781-82*	Ø 12 AII L=200	4	0,178	0,71
		Расход на пандус			
		Бетон кл.В .22,5 , м³	0,12		
		Бетон кл.В .15 , м³	0.32		
	ГОСТ 5781-82*	Ø6 А-I **с** ячейками 150х150, м²	2.8	3,11	8.7
	ГОСТ 10704-91	Ограждение Ø25х2, п.м.	2.2	1,13	2.5
	ГОСТ 10704-91	Ограждение Ø40х2, п.м.	6.2	1,87	11.6

Согласовано

Взам. инв.№

Подпись и дата

Инв. № подл.

Изм.	Кол.уч.	Лист	№ док.	Подпись	Дата
ГИП		Марамов С.			
Выполнил		Асланова			

07\19 - АС

Заказчик: ГУ "Отдел строительства, архитектуры и градостроительства района Биржан сал"

Разработка ПСД на строительство 21-квартирного жилого дома в г.Степеняк района Биржан сал, ул.Биржан сал,2. поз.2

Стадия	Лист	Листов
РП	015	

Крыльца. Сечения 2-2; 3-3. Узел "А". Спецификация

ТОО "Дизайн Центр"
ГСЛ №005962

5 - 5

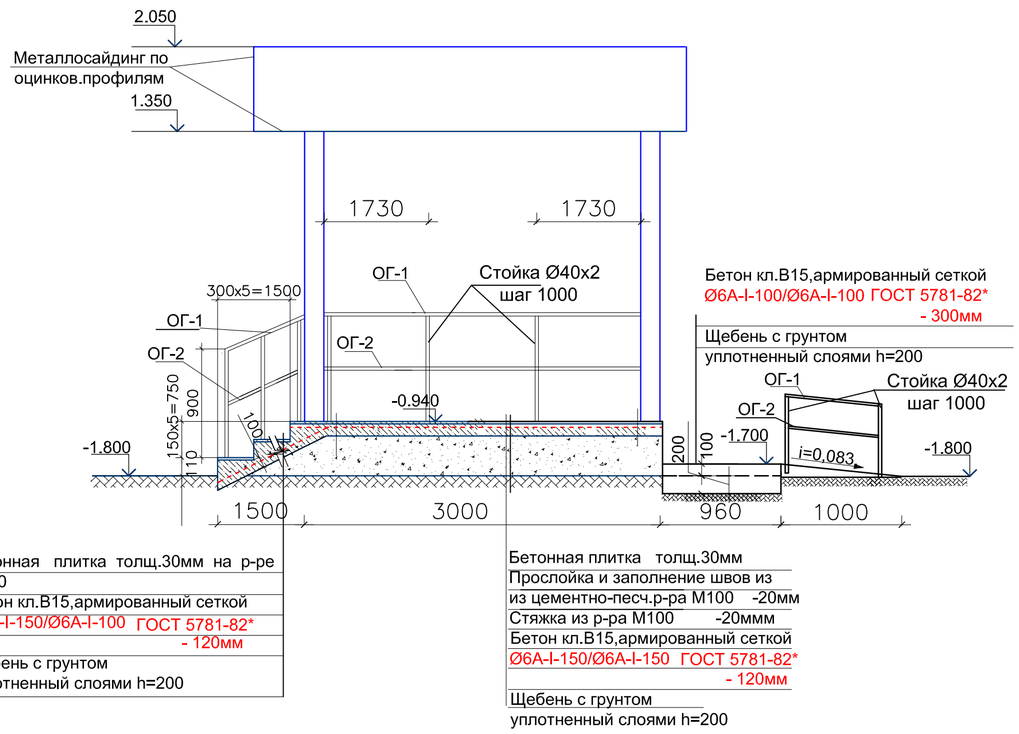

Б

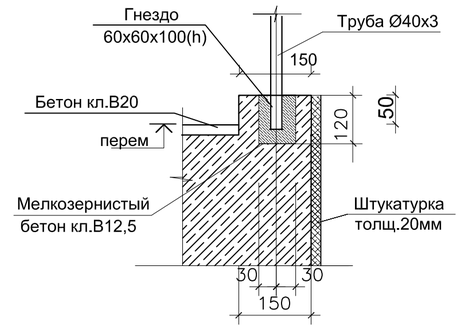

4 - 4

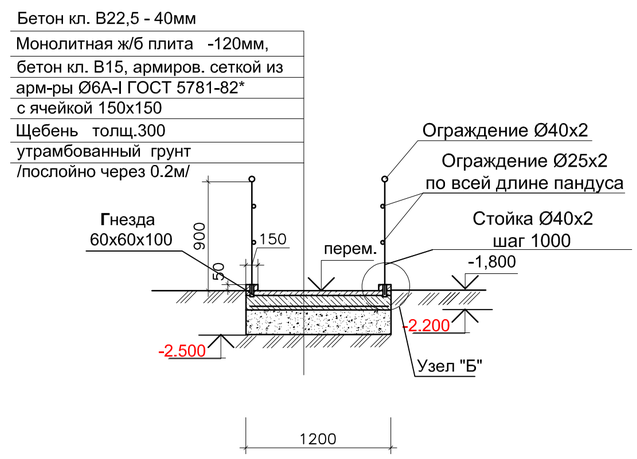

Примечание

1. Данный лист смотреть совместно с листами АС-1, АС-014, АС-015 и АС-016.
2. Металлоконструкции окрасить эмалью ПФ 115 ГОСТ 6465-78* по грунтовке ГФ 021 ГОСТ 21129-82* за 2 раза.
3. Сварку производить электродами Э-42 по ГОСТ 9467-75* Толщина шва по наименьшей толщине свариваемых элементов.
4. Козырек облицевать металлосайдингом по оцинкованным направляющим.

Взам. инв.№	Подпись и дата	Инв. № подл.

Дата	Кол.уч	Лист	Докум.	Подпись	Дата
ГИП		Марамов С.			
Исполнитель		Асланова			

07\19 - АС

Заказчик: ГУ "Отдел строительства, архитектуры и градостроительства района Биржан сал"

Разработка ПСД на строительство 21-квартирного жилого дома в г.Степеняк района Биржан сал, ул.Биржан сал,2. поз.2

Стадия	Лист	Листов
РП	016	

Крыльца №1, №2,№3. Сечения 4-4, 5-5. Узел "А"

ТОО "Дизайн Центр" ГСЛ №005962

Схема расположения каркасов козырька

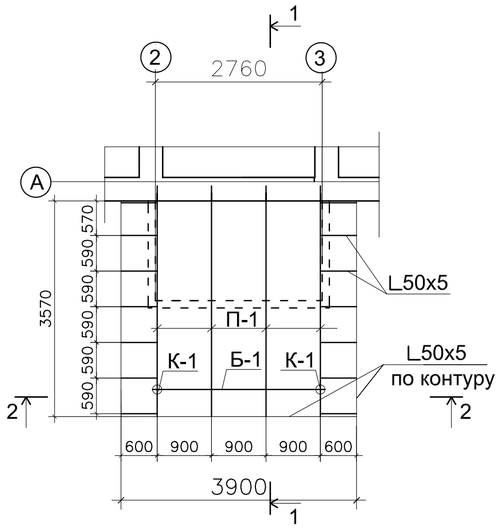

1-1

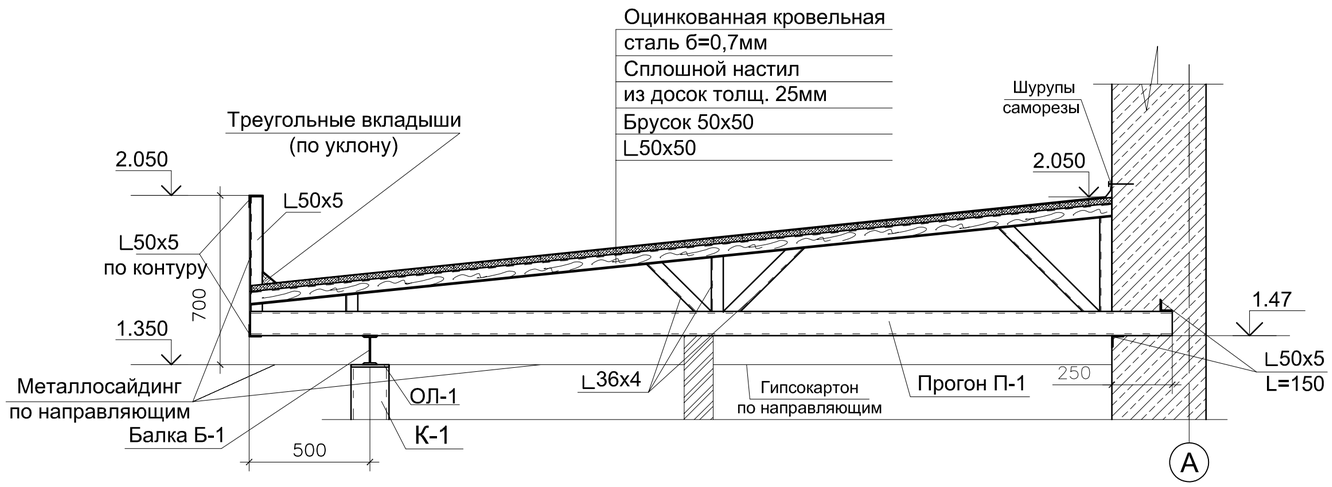

План кровли козырька

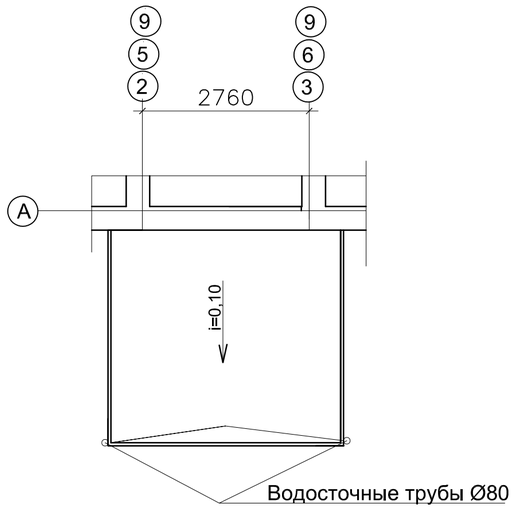

2-2

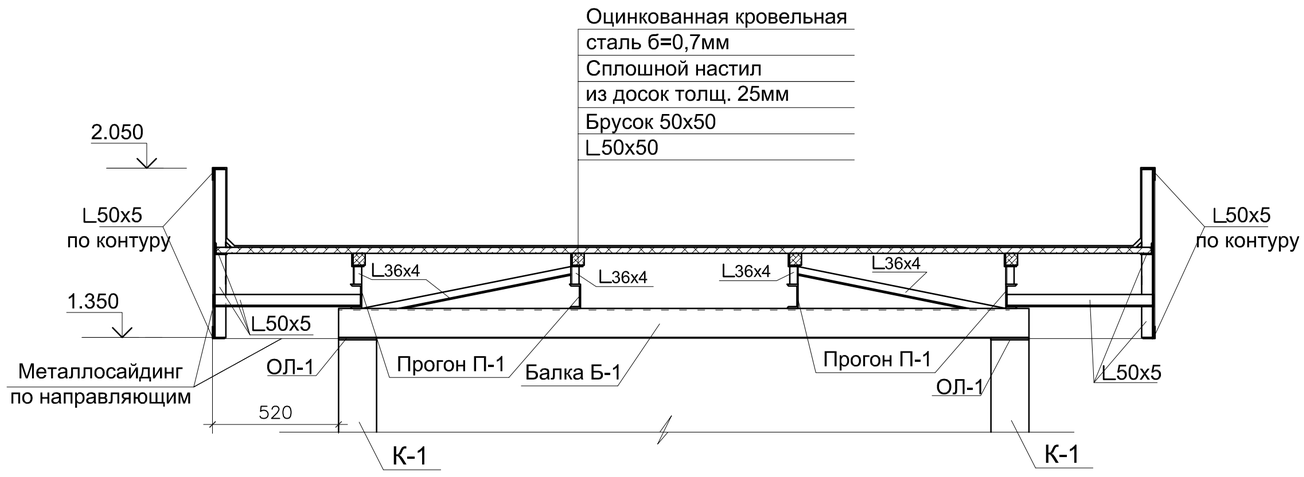

Примечание

1. Данный лист смотреть совместно с листами АС-013, АС-014.
2. Металлоконструкции окрасить эмалью ПФ 115 по грунтовке ГФ 021 за 2 раза
3. Сварку производить электродами Э-42 ГОСТ 9467-75*.
   Толщина шва по наименьшей толщине свариваемых элементов.
4. Все деревянные изделия подвергнуть глубокой пропитке антипиренами и антисептировать веществом прошедшим сертификацию в РК. Основание : п.3.35 СНиП 2.02-05-2002.
5. Козырек облицевать металлосайдингом по оцинкованным направляющим.
6. Спецификацию замаркированных элементов см.л.АС-013.
7. Кровлю козырька выполнить из оцинкованной кровельной стали по сплошному настилу из досок толщиной 25мм.

Согласовано	Взам. инв.№	Подпись и дата	Инв. № подп.

Изм.	Кол.уч.	Лист	№ док.	Подпись	Дата	07\19 - АС		
						Заказчик: ГУ "Отдел строительства, архитектуры и градостроительства района Биржан сал"		
ГИП		Марамов С.				Разработка ПСД на строительство 21-квартирного жилого дома в г.Степеняк района Биржан сал, ул.Биржан сал,2. поз.2	Стадия: РП	Лист: 017 / Листов:
Выполнил		Асланова				Схема расположения каркаса козырька №1. Сечения 1-1; 2-2. План кровли.	ТОО "Дизайн Центр" ГСЛ №005962	

План 1-го этажа

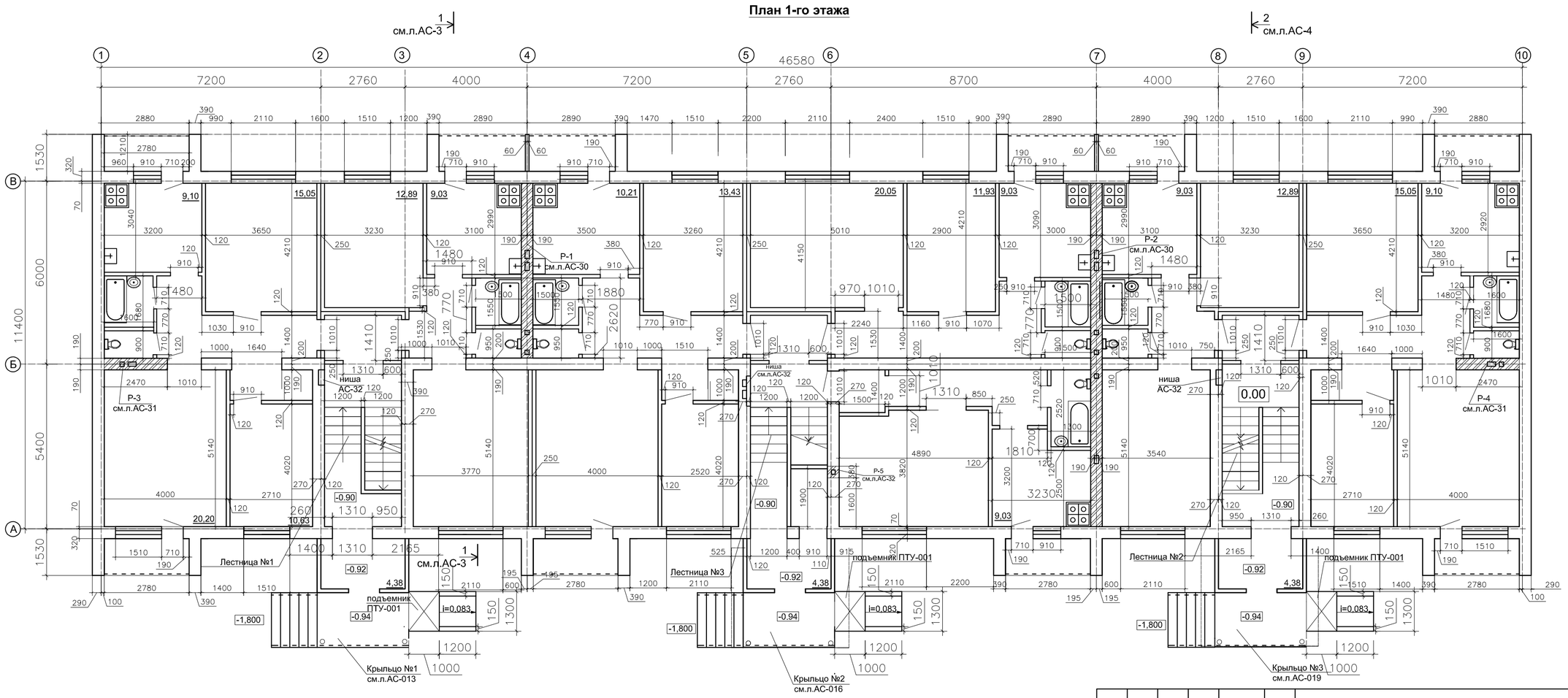

1. Стены наружные из пескоблоков СКЦ-1 100/1800/25 СТ РК 945-92 толщиной 390мм на растворе М75. с наружным утеплением из минплиты П-125,Y=125кг/м³ ГОСТ 9573-1012 толщиной 100мм и облицовкой - штукатурка (см .узел "1" л.АС-3) поливинацетановая краска
2. Внутренние стены из пескоблоков СКЦ-1 100/1800/25 СТ РК 945-92 толщиной 390мм на растворе М75. Заштрихованные участки стен выполнить из обыкновенного керамического кирпича Кр-р-по 250х120х88 1.4НФ/ 125/2,0/25 ГОСТ 530-2012
3. Межквартирные облегченные перегородки толщиной 250мм(см.л.АС-5) и перегородки толщиной 120мм из керамического кирпича Кр-р-пу 250х120х88 1.4НФ/ 125/1,4/25 ГОСТ 530-2012 на растворе М50.
Кирпичные перегородки не доводить до перекрытия на 20мм,зазор заполнить паклей.
4. Данный лист см.с л.АС -012,015,018,3,4,5,30,31,32.

						07\19 - АС
						Заказчик: ГУ "Отдел строительства, архитектуры и градостроительства района Биржан сал"
Дата	Кол.уч	Лист	Докум	Подпись	Дата	
ГИП		Марамов С.Б.				Разработка ПСД на строительство 21-квартирного жилого дома в г.Степеняк района Биржан сал, ул.Биржан сал,2а поз.2
Выполнил		Билялова				План 1-го этажа

Стадия	Лист	Листов
РП	1	

ТОО "Дизайн Центр"
ГСЛ №005962

Подпись, дата | Инв. № дубл. | Взам. инв № | Подпись и дата | Инв № подл.

План 2-го и 3-го этажа

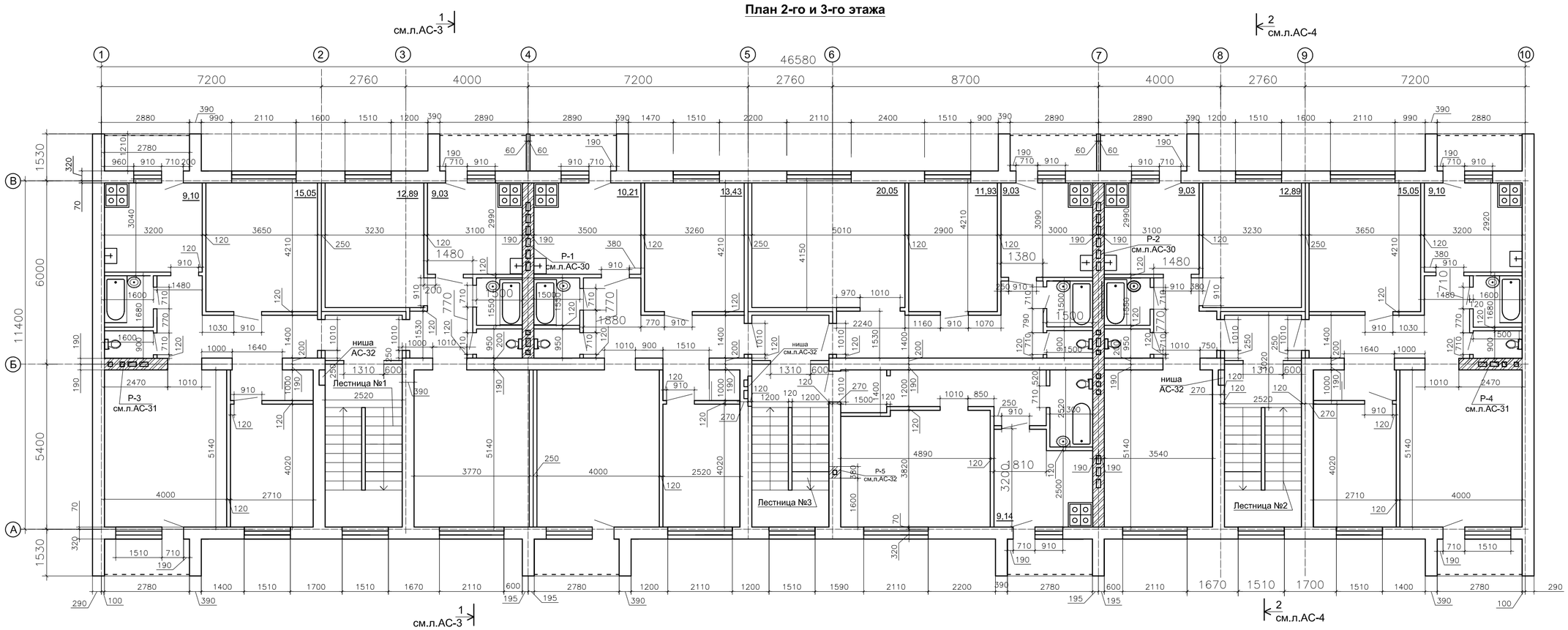

1. Стены наружные из пескоблоков СКЦ-1 100/1800/25 СТ РК 945-92 толщиной 390мм на растворе М75. с наружным утеплением из минплиты П-125,γ=125кг/м³ ГОСТ 9573-2012 толщиной 100мм и штукатурка (см .узел "1" л.АС-3).
2. Внутренние стены из пескоблоков СКЦ-1 100/1800/25 СТ РК 945-92 толщиной 390мм на растворе М75. Заштрихованные участки стен выполнить из обыкновенного керамического кирпича Кр-р-по 250х120х88 1.4НФ/ 125/2,0/25 ГОСТ 530-2012 на растворе М75.
3. Межквартирные облегченные перегородки толщиной 250мм(см.л.АС-5) и перегородки толщиной 120мм из керамического кирпича Кр-р-пу 250х120х88 1.4НФ/ 125/1,4/25 ГОСТ 530-2012 на на р-ре М50.
Кирпичные перегородки не доводить до перекрытия на 20мм,зазор заполнить паклей.
4. Данный лист см.с л.АС -3,4,5.

						07\19 - АС
						Заказчик: ГУ "Отдел строительства, архитектуры и градостроительства района Биржан сал"
Дата	Кол.уч	Лист	Докум	Подпись	Дата	
						Разработка ПСД на строительство 21-квартирного жилого дома в г.Степеняк района Биржан сал, ул.Биржан сал,2а поз.2
ГИП		Марамов С.Б.				Стадия: РП; Лист: 2; Листов:
Выполнил		Билялова				План 2-3-го этажа
						ТОО "Дизайн Центр" ГСЛ №005962

Подпись, дата | Инв. № дубл. | Взам. инв № | Подпись и дата | Инв № подл.

Разрез 1-1

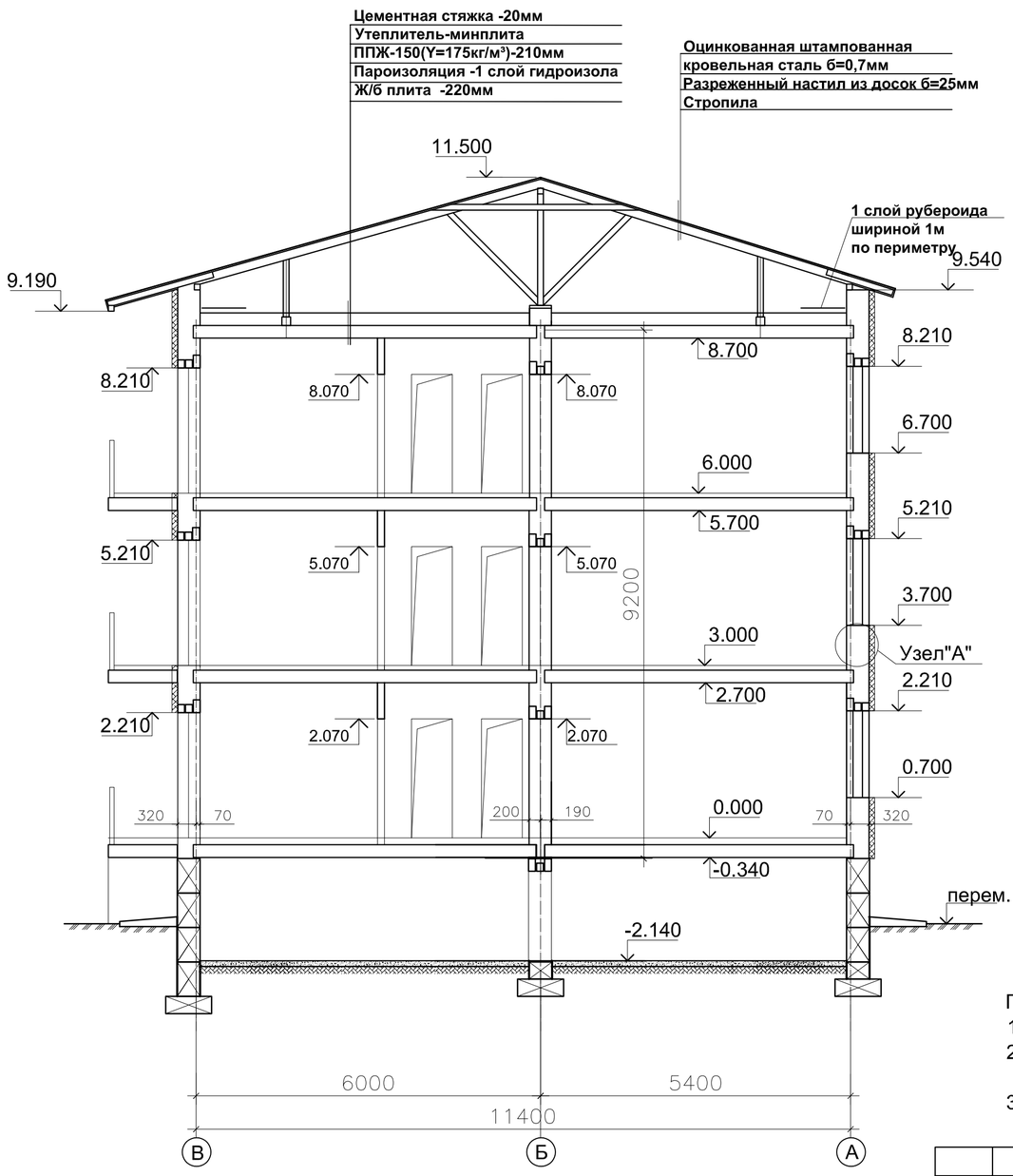

Узел стыка стены из СКЦ блоков и кирпичной стены

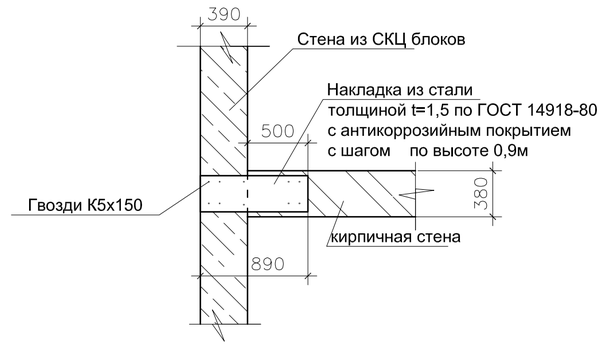

Деталь утепления стены.

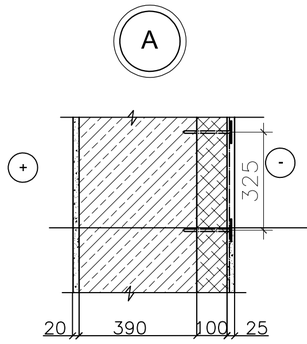

Штукатурка -20
СКЦ блоки - 390 мм
Пленка 1 слой
Утеплитель-минплита(Y=125кг/м³) -100мм
Фасадный дюбель L =250 ш.600
Армированная шпаклевка
Стеклотканевая сетка
Грунтовочный слой
Штукатурка поливинилацетановая краска

Примечание
1. Данный лист смотреть совместно с листами АС-1,2.
2. Для крепления дверных блоков при кладке стен в вертикальной плоскости проемов заложить антисептированные вкладыши (не менее 4-х на проем).
3. Расход накладок из полосы 340х890х1.5мм на весь дом 40шт. (масса 1шт. 3.5кг.)

						07\19 - АС
Дата	Кол.уч	Лист	Докум	Подпись	Дата	Заказчик: ГУ "Отдел строительства, архитектуры и градостроительства района Биржан сал"
ГИП		Марамов С.Б.				Разработка ПСД на строительство 21-квартирного жилого дома в г.Степеняк района Биржан сал, ул.Биржан сал,2а поз.2 — Стадия: РП; Лист: 3; Листов:
Выполнил		Билялова				Разрез 1-1. Узел "А". — ТОО "Дизайн Центр" ГСЛ №005962

Подпись, дата | Инв. № дубл. | Взам. инв № | Подпись и дата | Инв № подп.

Разрез 2-2

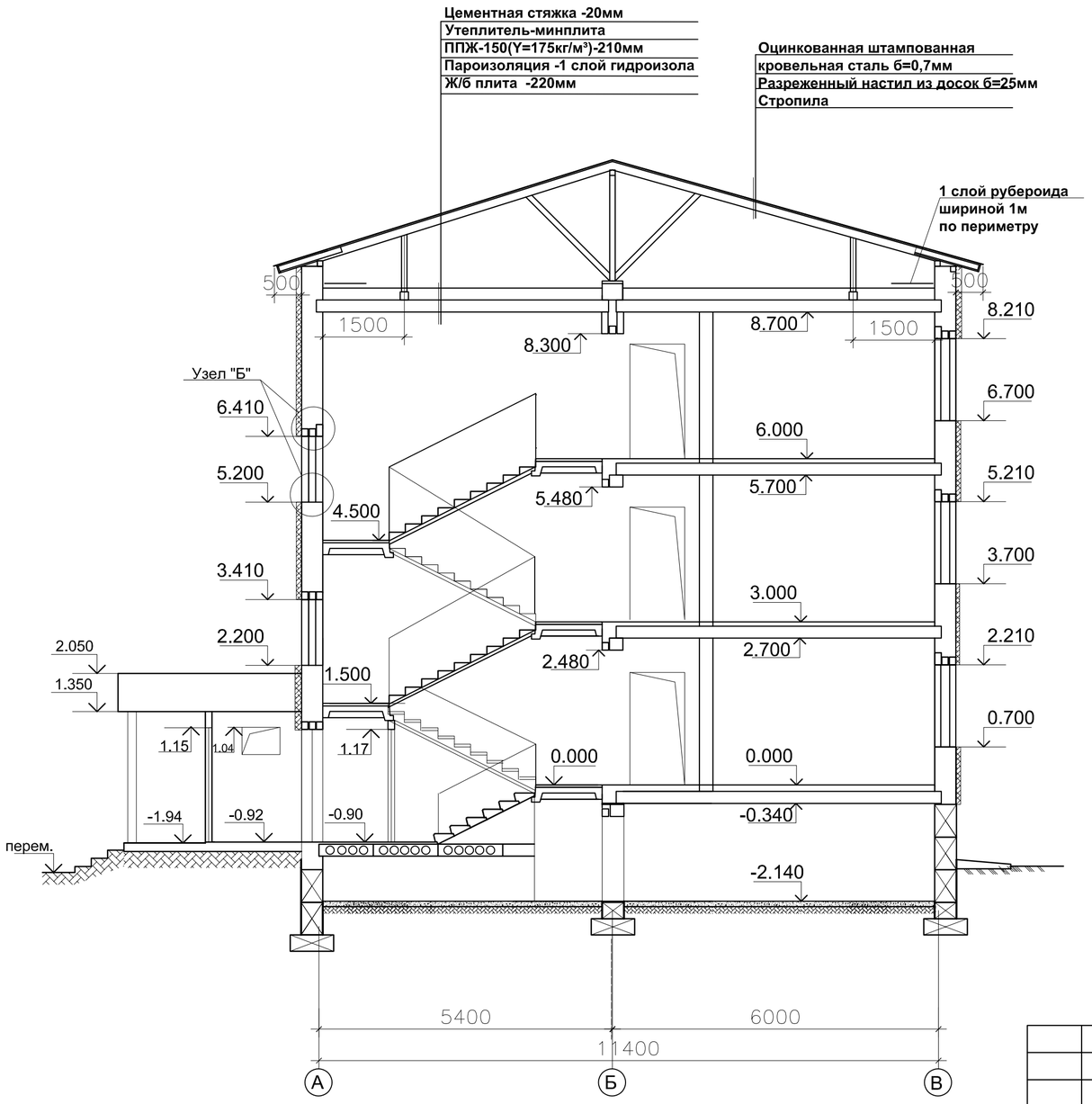

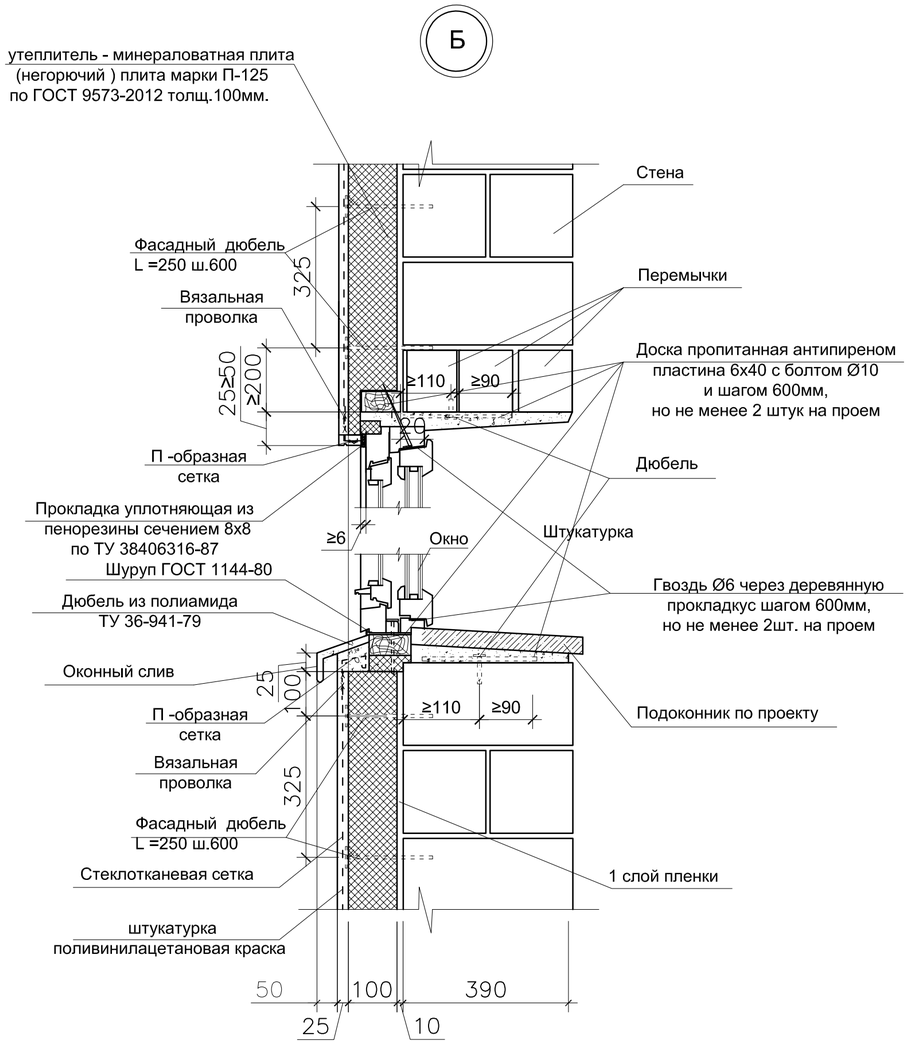

Примечание

1. Данный лист смотреть совместно с листами АС-1,2.
2. Для крепления дверных блоков при кладке стен в вертикальной плоскости проемов заложить антисептированные вкладыши (не менее 4-х на проем).
3. Общий расход древесины (брус сечением 100х60мм) - 2,68м³.

						07\19 - АС			
Дата	Кол.уч	Лист	Докум	Подпись	Дата	Заказчик: ГУ "Отдел строительства, архитектуры и градостроительства района Биржан сал"			
ГИП		Марамов С.Б.				Разработка ПСД на строительство 21-квартирного жилого дома в г.Степеняк района Биржан сал, ул.Биржан сал,2а поз.2	Стадия	Лист	Листов
							РП	4	
Выполнил		Билялова				Разрез 2-2. Узел "Б".	ТОО "Дизайн Центр" ГСЛ №005962		

Подпись, дата | Инв. № дубл. | Взам. инв № | Подпись и дата | Инв № подп.

Облегченная кирпичная кладка толщиной 250мм

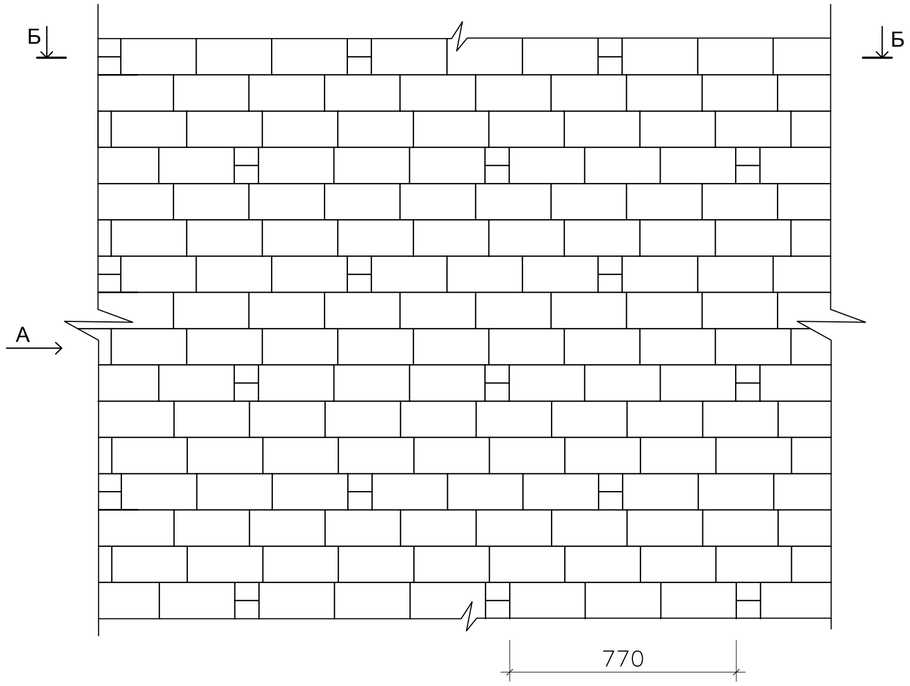

Вид А

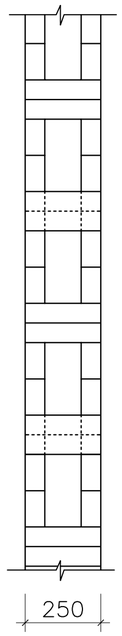

Б - Б

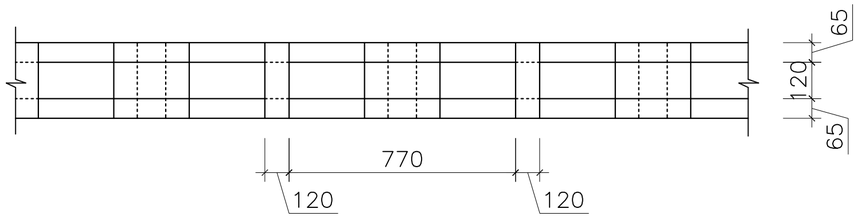

Узел крепления перегородки к потолку

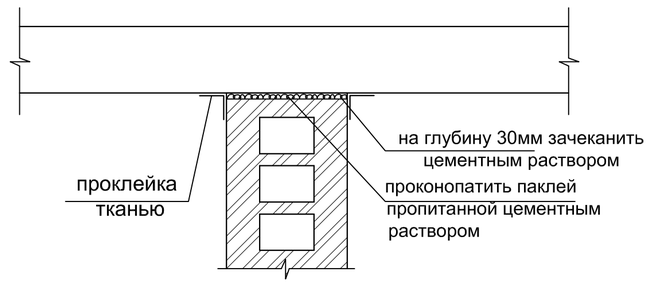

Примечание
1. Данный лист смотреть совместно с листами АС-1,2.

Подпись, дата	Инв. № дубл.	Взам. инв №	Подпись и дата	Инв № подп.

Дата	Кол.уч	Лист	Докум	Подпись	Дата
ГИП		Марамов С.Б.			
Выполнил		Билялова			

07\19 - АС

Заказчик: ГУ "Отдел строительства, архитектуры и градостроительства района Биржан сал"

Разработка ПСД на строительство 21-квартирного жилого дома в г.Степеняк района Биржан сал, ул.Биржан сал,2а поз.2

Стадия	Лист	Листов
РП	5	

Облегченная кирпичная кладка толщиной 250мм.

ТОО "Дизайн Центр"
ГСЛ №005962