План перемычек 1-го этажа

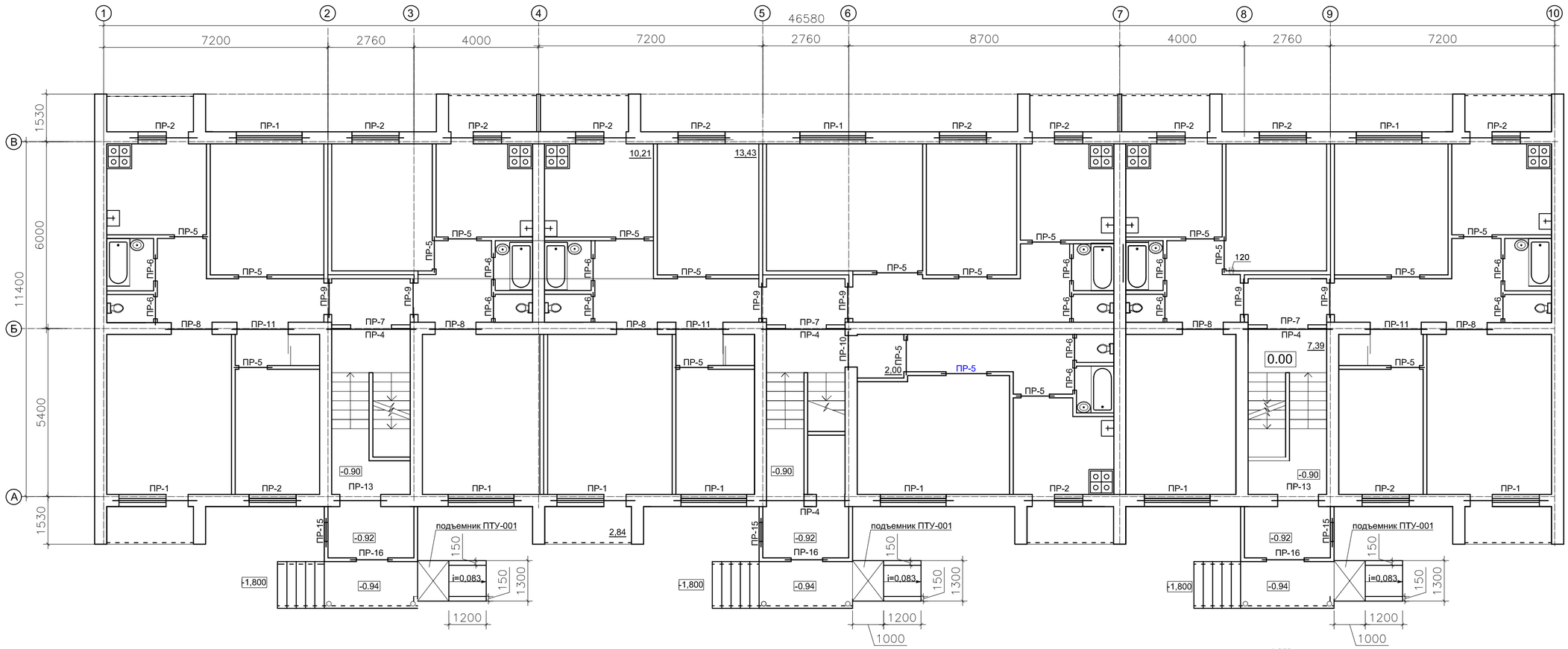

Условное обозначение

ПР-1 -Маркировка перемычек.

Примечание
1. Данный лист см. с листом АС-9,10.
2. Перемычки монтировать по свежеуложенному раствору М200.

Дата	Кол.уч	Лист	Докум	Подпись	Дата	07\19 - АС
						Заказчик: ГУ "Отдел строительства, архитектуры и градостроительства района Биржан сал"
ГИП		Марамов С.Б.				Разработка ПСД на строительство 21-квартирного жилого дома в г.Степеняк района Биржан сал, ул.Биржан сал,2а поз.2 — Стадия: РП; Лист: 6; Листов:
Выполнил		Билялова				План перемычек 1-го этажа. — ТОО "Дизайн Центр" ГСЛ №005962

Подпись, дата | Инв. № дубл. | Взам. инв № | Подпись и дата | Инв № подл.

План перемычек 2-го этажа

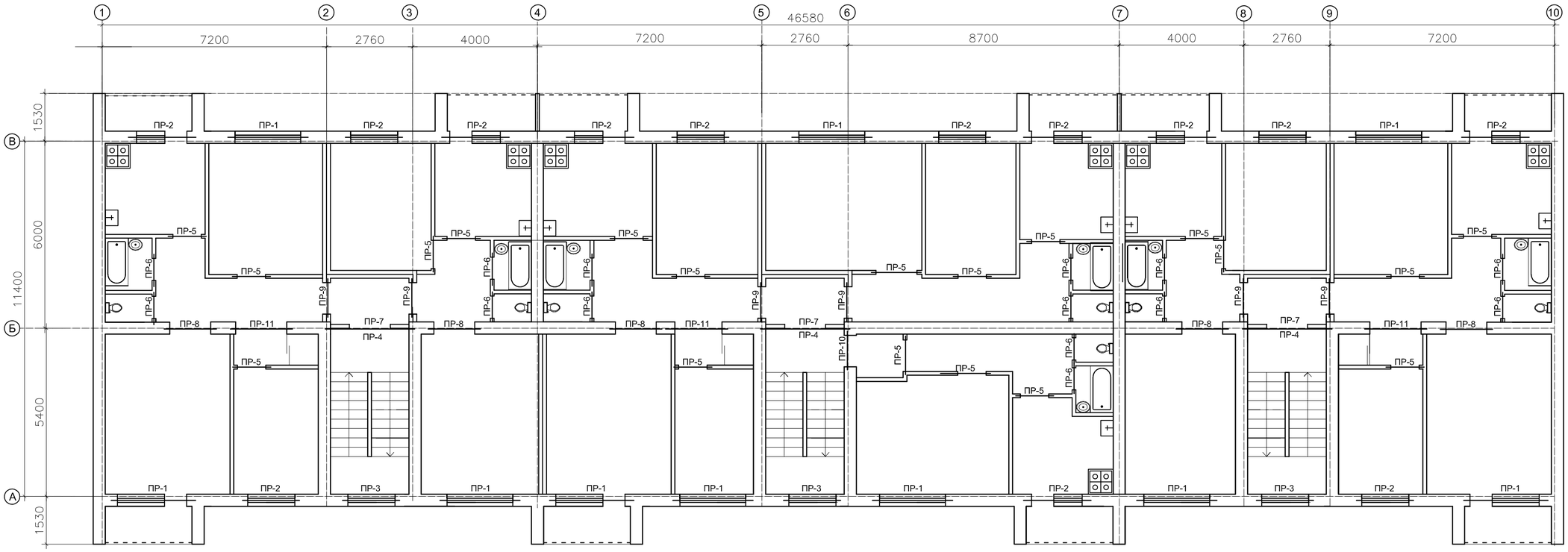

Примечание
1. Данный лист см. с листом АС-9,10.
2. Перемычки монтировать по свежеуложенному раствору М200.

Условное обозначение

ПР-1 -Маркировка перемычек.

						07\19 - АС
						Заказчик: ГУ "Отдел строительства, архитектуры и градостроительства района Биржан сал"
Дата	Кол.уч	Лист	Докум	Подпись	Дата	
ГИП		Марамов С.Б.				Разработка ПСД на строительство 21-квартирного жилого дома в г.Степеняк района Биржан сал, ул.Биржан сал,2а поз.2
Выполнил		Билялова				План перемычек 2-го этажа.

Стадия	Лист	Листов
РП	7	

ТОО "Дизайн Центр"
ГСЛ №005962

Подпись, дата | Инв. № дубл. | Взам. инв № | Подпись и дата | Инв № подл.

План перемычек 3-го этажа

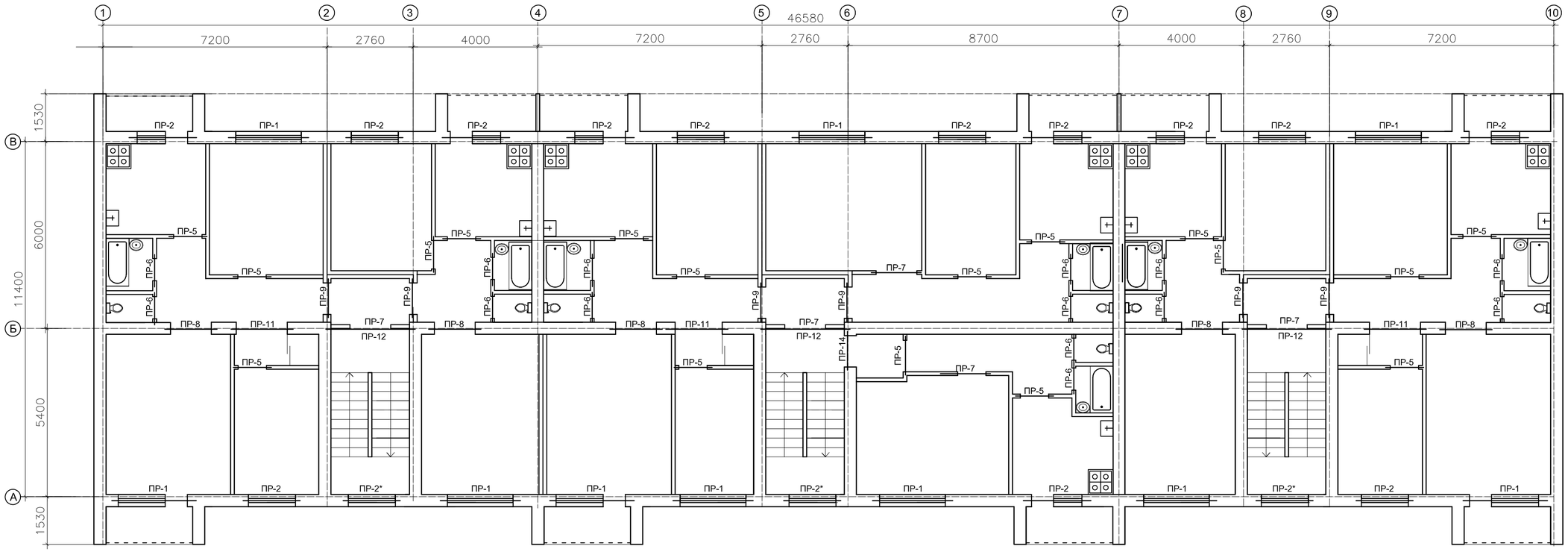

Примечание
1. Данный лист см. с листом АС-9,10.
2. Перемычки монтировать по свежеуложенному раствору М200.

Условное обозначение

ПР-1 -Маркировка перемычек.

						07\19 - АС
Дата	Кол.уч	Лист	Докум	Подпись	Дата	Заказчик: ГУ "Отдел строительства, архитектуры и градостроительства района Биржан сал"
ГИП		Марамов С.Б.				Разработка ПСД на строительство 21-квартирного жилого дома в г.Степеняк района Биржан сал, ул.Биржан сал,2а поз.2 — Стадия: РП; Лист: 8; Листов:
Выполнил		Билялова				План перемычек 3-го этажа. — ТОО "Дизайн Центр" ГСЛ №005962

Подпись, дата | Инв. № дубл. | Взам. инв № | Подпись и дата | Инв № подл.

Ведомость перемычек

Тип	Сечение
ПР-1 (30 шт)	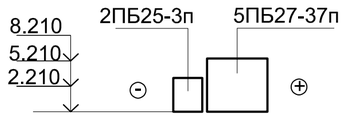
ПР-2 (39 шт)	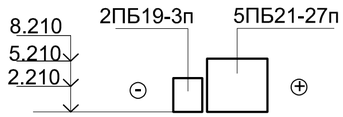
ПР-2* (3 шт)	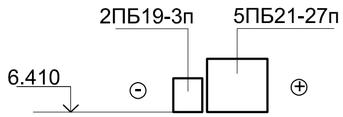
ПР-3 (3 шт)	
ПР-4 (6 шт)	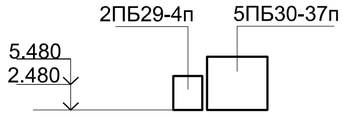

Тип	
ПР-5 (57 шт)	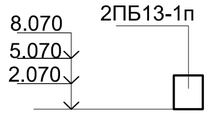
ПР-6 (42 шт)	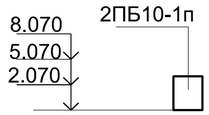
ПР-7 (9 шт)	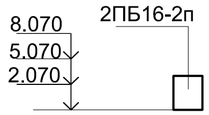
ПР-8 (15 шт)	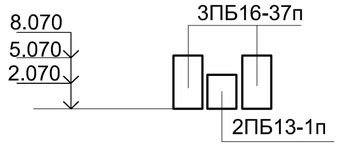

Тип	Сечение
ПР-9 (18 шт)	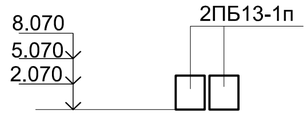
ПР-10 (2 шт)	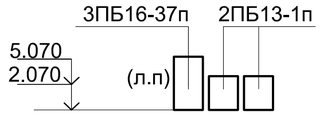
ПР-11 (9 шт)	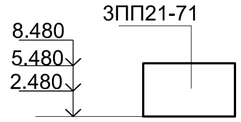

Тип	Сечение
ПР-12 (3 шт)	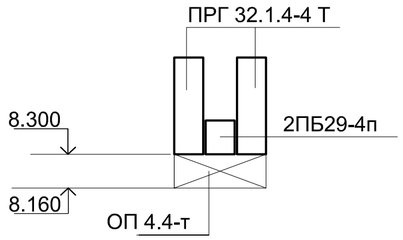
ПР-13 (2 шт)	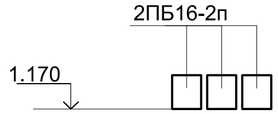
ПР-14 (1 шт)	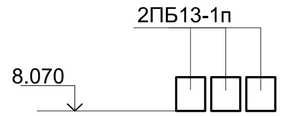

1. Данный лист см.с л.АС-6,7,8.
2. Продолжение ведомости перемычек см.л.АС-10.
3. Спецификацию элементов перемычек см.л.АС-10.

Дата	Кол.уч	Лист	Докум	Подпись	Дата
ГИП		Марамов С.Б.			
Выполнил		Билялова			

07\19 - АС

Заказчик: ГУ "Отдел строительства, архитектуры и градостроительства района Биржан сал"

Разработка ПСД на строительство 21-квартирного жилого дома в г.Степеняк района Биржан сал, ул.Биржан сал,2а поз.2

Стадия	Лист	Листов
РП	9	

Ведомость перемычек.

ТОО "Дизайн Центр" ГСЛ №005962

Подпись, дата | Инв. № дубл. | Взам. инв № | Подпись и дата | Инв № подл.

Ведомость перемычек

Тип	Сечение
ПР-15 (3 шт)	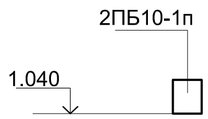
ПР-16 (3 шт)	

Спецификация элементов перемычек

Поз.	Обозначение	Наименование	Кол.	Масса ед.,кг	Примеч.
	серия 1.038.1-1	2ПБ19-3п	51	81	
	серия 1.038.1-1	2ПБ16-2п	18	65	
	серия 1.038.1-1	2ПБ13-1п	115	54	
	серия 1.038.1-1	3ПБ16-37п	32	102	
	серия 1.038.1-1	2ПБ10-1п	45	43	
	серия 1.038.1-1	2ПБ25-3п	30	103	
	серия 1.038.1-1	5ПБ27-37п	30	375	
	серия 1.038.1-1	5ПБ21-27п	42	285	
	серия 1.038.1-1	2ПБ29-4п	9	120	
	серия 1.038.1-1	5ПБ30-37п	6	410	
	серия 1.038.1-1	3ПП21-71	9	433	
	Серия 1.225-2 в.11	ПРГ 32.1.4-4т	6	380	
	Серия 1.225-2 в.11	ОП 4.4-т	6	50	

1. Данный лист см.с л.АС-6,7,8,9.

Подпись, дата | Инв. № дубл. | Взам. инв № | Подпись и дата | Инв № подл.

Дата	Кол.уч	Лист	Докум	Подпись	Дата
ГИП		Марамов С.Б.			
Выполнил		Билялова			

07\19 - АС

Заказчик: ГУ "Отдел строительства, архитектуры и градостроительства района Биржан сал"

Разработка ПСД на строительство 21-квартирного жилого дома в г.Степеняк района Биржан сал, ул.Биржан сал,2а поз.2

Стадия	Лист	Листов
РП	10	

Ведомость перемычек. Спецификация элементов перемычек.

ТОО "Дизайн Центр" ГСЛ №005962

Схема расположения плит перекрытия на отм.2.70,5.70

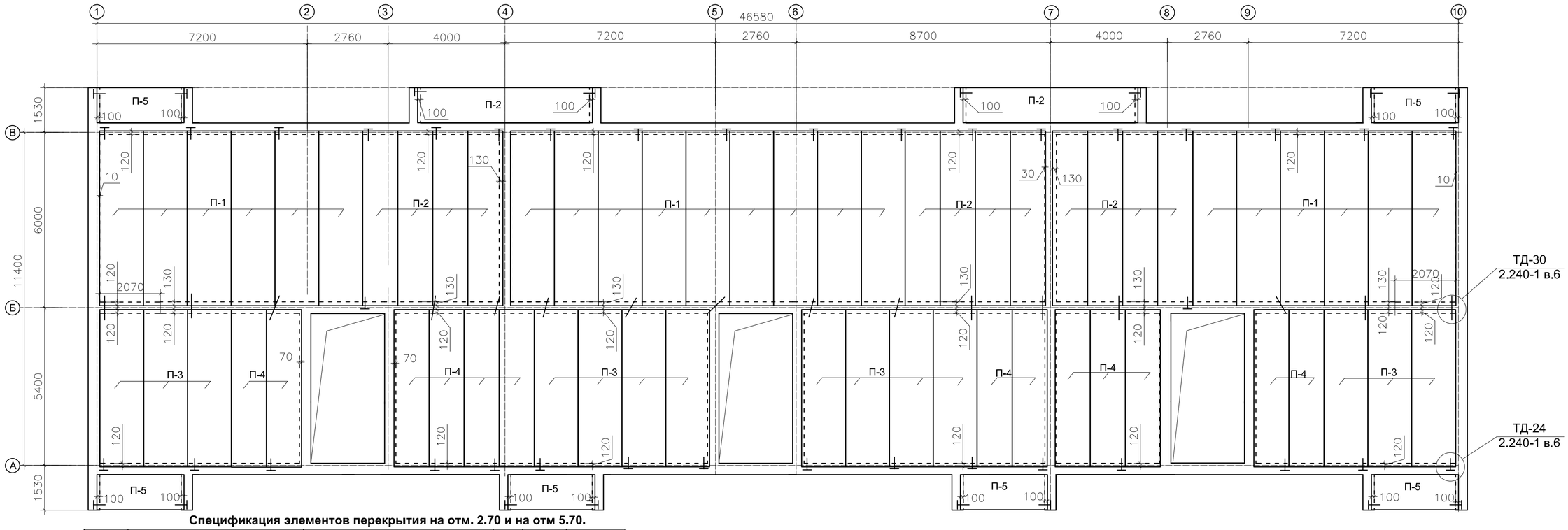

Спецификация элементов перекрытия на отм. 2.70 и на отм 5.70.

Поз	Обозначение	Наименование	Кол.	Масса ед.,	Приме-чание
П-1	Серия 1.141-1, в.63	ПК 60.15-6АтVт-а	42	2850	
П-2	Серия 1.141-1, в.63	ПК 60.12-6АтVт-а	28	2150	
П-3	Серия 1.141-1, в.63	ПК 54.15-6АтVт-а	28	2575	
П-4	Серия 1.141-1, в.63	ПК 54.12-6АтVт-а	26	1950	
П-5	Серия 1.141-1, в.60	ПК 30.12-8та	12	1120	
МС-2	Серия 2.240-1, в.6	Изделие соединительное	104	0,76	по ТД-24
	ГОСТ 5781-82*	Ø12 А-III L=300	104	0,27	
МС-3	Серия 2.240-1, в.6	Изделие соединительное	64	0,55	по ТД-30

Примечание
1.Плиты перекрытия монтировать по выравненному слою ц/п раствора М200 толщиной 20мм.
2.Анкеры закрепить с монтажными петлями плит с натягом при помощи сварки электродами Э-42.
3.Все анкеры покрыть антикоррозийной эмалью ПФ-1189 и сверху защитить цементным раствором М200.
4.Швы между плитами перекрытий и в местах примыкания к стенам очистить от строительного мусора и тщательно заделать цементным раствором М200.

						07\19 - АС
Дата	Кол.уч	Лист	Докум	Подпись	Дата	Заказчик: ГУ "Отдел строительства, архитектуры и градостроительства района Биржан сал"
ГИП		Марамов С.Б.				Разработка ПСД на строительство 21-квартирного жилого дома в г.Степеняк района Биржан сал, ул.Биржан сал,2а поз.2 — Стадия: РП; Лист: 11; Листов:
Выполнил		Билялова				Схема расположения плит перекрытия на отм. 2.70; 5.70 — ТОО "Дизайн Центр" ГСЛ №005962

Подпись, дата | Инв. № дубл. | Взам. инв № | Подпись и дата | Инв № подл.

Схема расположения плит покрытия на отм.8.70

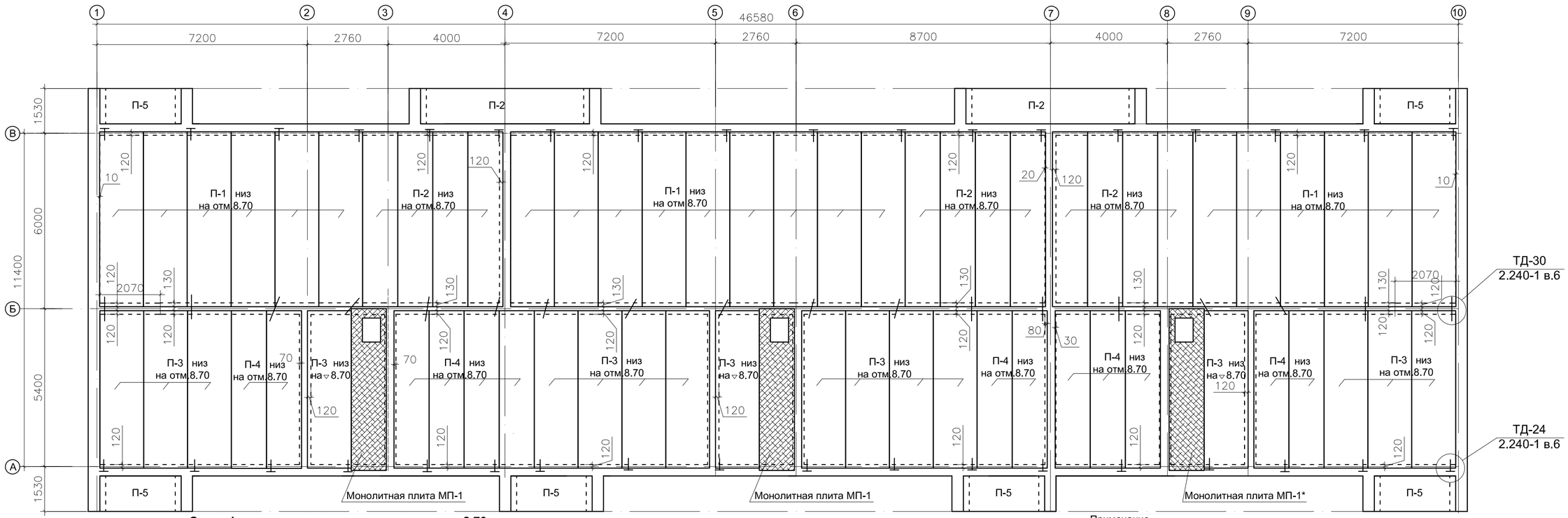

Спецификация элементов покрытия на отм. 8.70

Поз	Обозначение	Наименование	Кол.	Масса ед.,	Приме-чание
П-1	Серия 1.141-1, в.63	ПК 60.15-6АтVт	21	2800	
П-2	Серия 1.141-1, в.63	ПК 60.12-6АтVт	14	2100	
П-3	Серия 1.141-1, в.63	ПК 54.15-6АтVт	17	2525	
П-4	Серия 1.141-1, в.63	ПК 54.12-6АтVт	13	1900	
МП-1	см. лист АС-13	Монолитная плита МП-1	2		
МП-1*	см. лист АС-13	Монолитная плита МП-1*	1		
МС-2	Серия 2.240-1, в.6	Изделие соединительное	36	0,76	по ТД-24
	ГОСТ 5781-82*	Ø12 А-III L=300	36	0,27	
МС-3	Серия 2.240-1, в.6	Изделие соединительное	36	0,55	по ТД-30
П-5	Серия 1.141-1, в.63	ПК 30.12-4-та	6		

Примечание
1. Данный лист рассматривать совместно с листом АС-13.
2. Плиты покрытия монтировать по выравненному слою ц/п раствора М200 толщиной 20мм.
3.Анкеры закрепить с монтажными петлями плит с натягом при помощи сварки электродами Э-42.
4.Все анкеры покрыть антикоррозийной эмалью ПФ-1189 и сверху защитить цементным раствором М200.
5.Швы между плитами перекрытий и в местах примыкания к стенам очистить от строительного мусора и тщательно заделать цементным раствором М200.

Дата	Кол.уч	Лист	Докум	Подпись	Дата
ГИП		Марамов С.Б.			
Выполнил		Билялова			

07\19 - АС

Заказчик: ГУ "Отдел строительства, архитектуры и градостроительства района Биржан сал"

Разработка ПСД на строительство 21-квартирного жилого дома в г.Степеняк района Биржан сал, ул.Биржан сал,2а поз.2

Стадия	Лист	Листов
РП	12	

Схема расположения плит покрытия на отм. 8.70

ТОО "Дизайн Центр" ГСЛ №005962

Подпись, дата | Инв. № дубл. | Взам. инв № | Подпись и дата | Инв № подл.

Монолитная плита МП-1

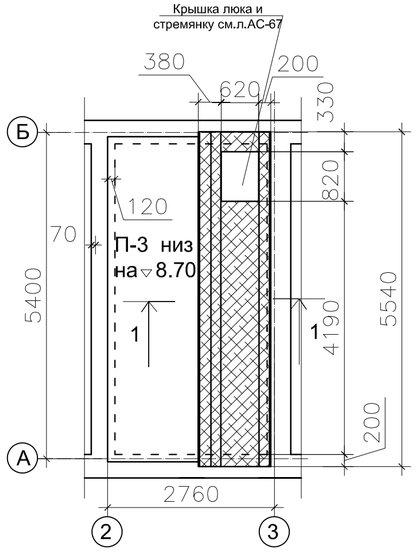

Монолитная плита МП-1*

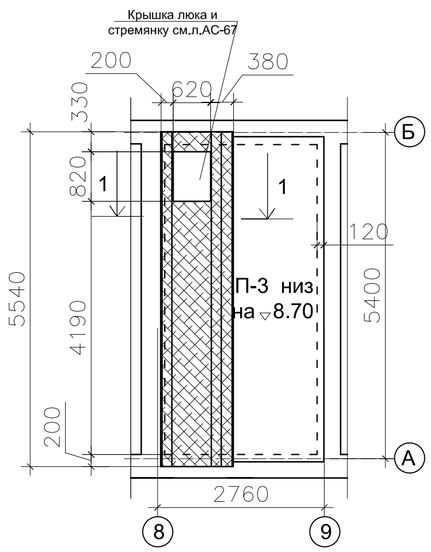

1-1

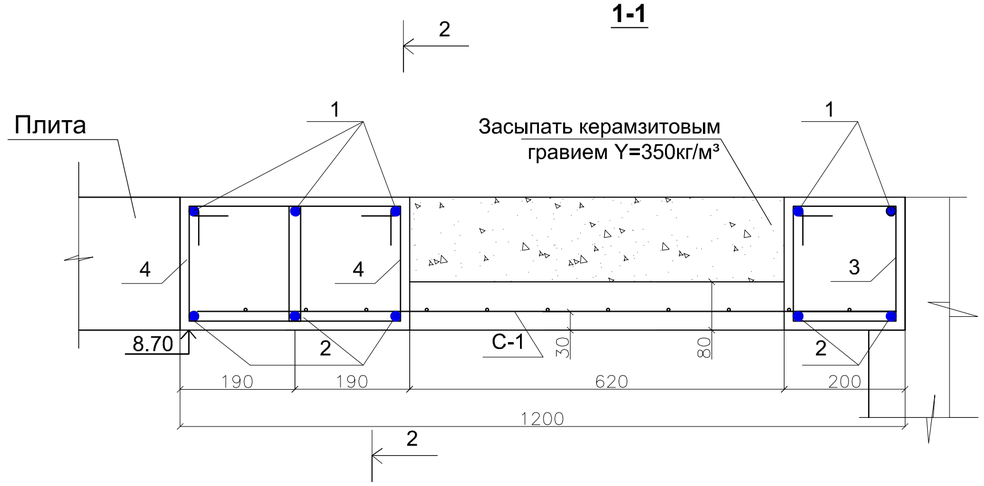

2-2

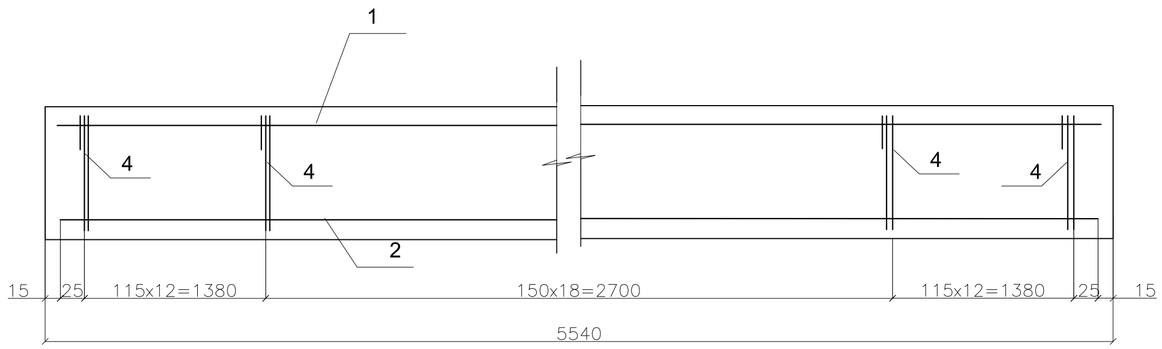

Спецификация на 1 изделие

Поз	Обозначение	Наименование	Кол-во	Масса ед.кг	Примечание
		Монолитный плита МП-1(МП-1*)	(1)		
1	ГОСТ 5781-82*	Ø 16 AIII L=5510	5	8,71	43,55
2	ГОСТ 5781-82*	Ø 18 AIII L=5510	5	11,02	55,10
3	ГОСТ 5781-82*	Ø 6 AI L=870	43	0,193	8,30
4	ГОСТ 5781-82*	Ø 6 AI L=900	86	0,200	17,20
С-1	ГОСТ 5781-82*	Сетка Ø 8AIII -100/ Ø 8AI -100/ ,м²	5,94	7,9	46,9
		Бетон кл. В 15 , м³	0,94		
	см.л.АС-21	Крышка люка	1		
	см.л.АС-21	Стремянка	1		
		Керамзитовый гравий Y=350 кг/м³,м³	0,41		

Ведомость деталей

Поз.	Эскиз
3	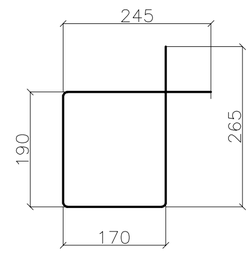
4	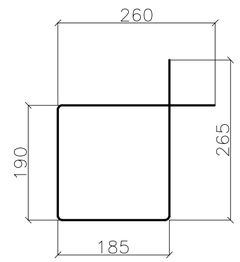

1 . Данный лист см.с.л.АС-12.
2. Монолитную плиту МП-1* выполнить зеркально МП-1.

Дата	Кол.уч	Лист	Докум	Подпись	Дата
ГИП		Марамов С.Б.			
Выполнил		Билялова			

07\19 - АС

Заказчик: ГУ "Отдел строительства, архитектуры и градостроительства района Биржан сал"

Разработка ПСД на строительство 21-квартирного жилого дома в г.Степеняк района Биржан сал, ул.Биржан сал,2а поз.2

Стадия	Лист	Листов
РП	13	

Монолитная плита МП-1(МП-1*)

ТОО "Дизайн Центр"
ГСЛ №005962

Подпись, дата | Инв. № дубл. | Взам. инв № | Подпись и дата | Инв № подп.

1-1

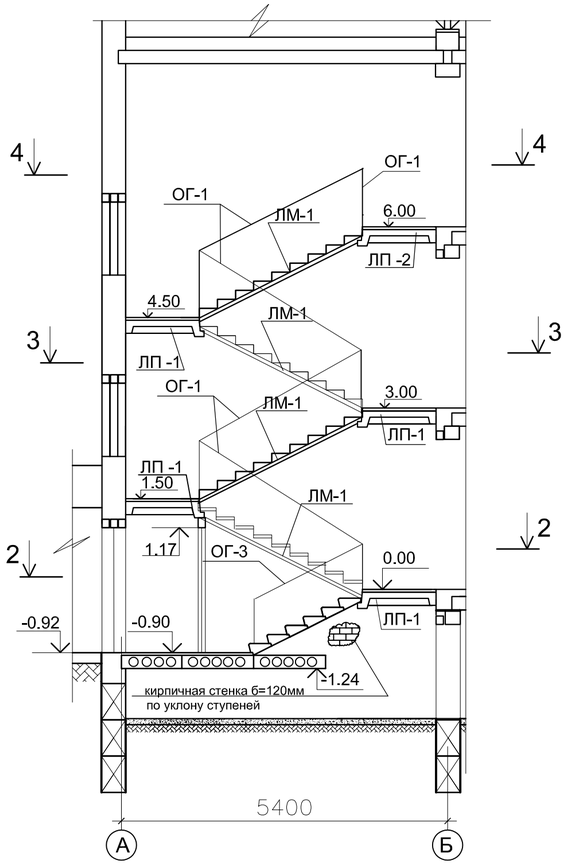

2-2

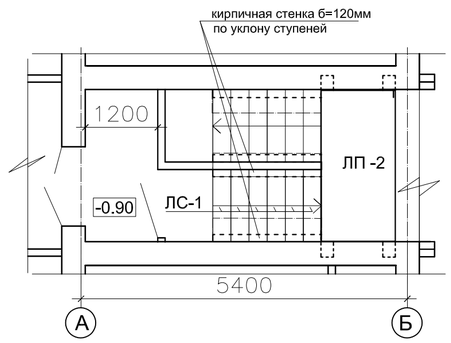

Спецификация (на 1 лестницу)(всего 2шт)

Поз	Обозначение	Наименование	Кол.	Масса ед.,	Приме-чание
ЛМ-1	серия 1.151.1-7 вып.1	Марш 1ЛМ 30.12.15-4-с	4	1700	
ЛП-1	серия 1.152.1-8 вып.1	Площадка 2ЛП 25.12-4-к	4	1160	
ЛП-2	серия 1.151.1-8 вып.1	Площадка 2ЛП25.12в-4-к	1	1185	
ОГ-1	серия 1.100.2-5	Ограждение МВ24.14-24.9р-6	4	21,32	
ОГ-2	серия1.100.2-5	Ограждение ПВ-12.9р-6	1	10,23	
ЛС 12	ГОСТ 8717.1-84	Ступени ЛС 12	5	135	

3-3

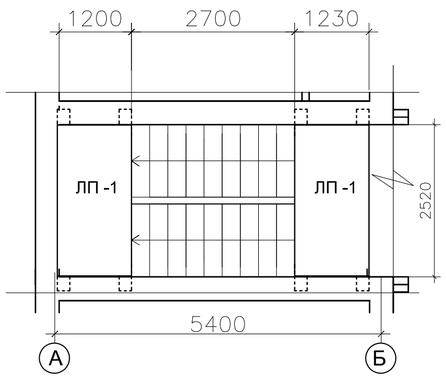

4-4

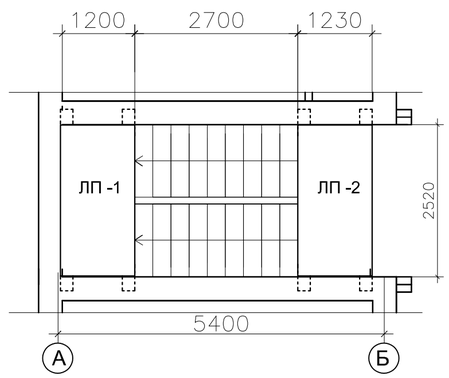

План лестницы №2

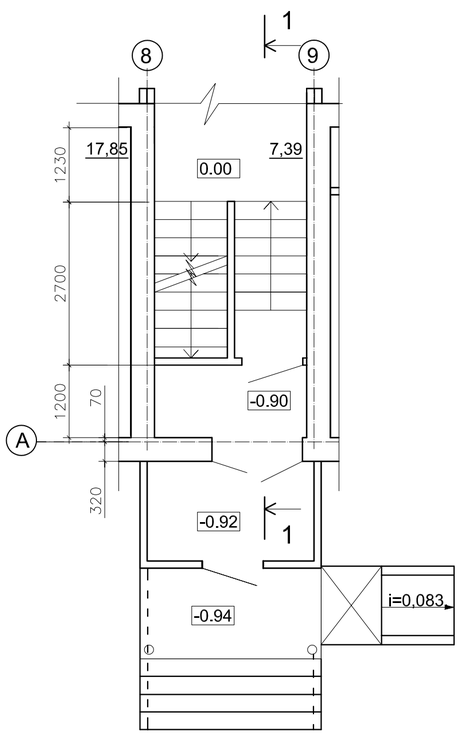

План лестницы №1

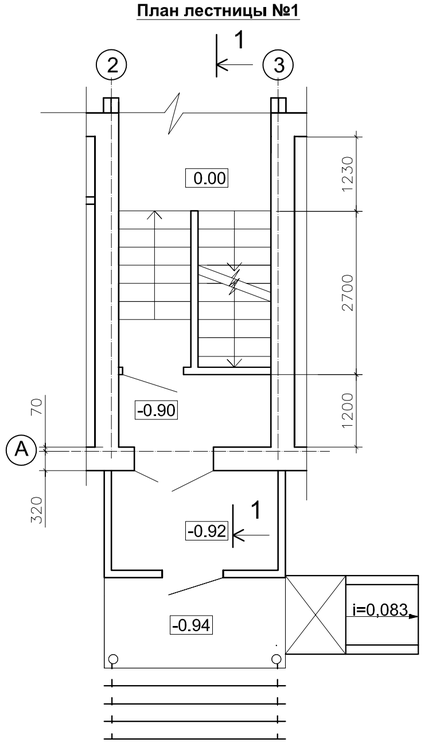

Примечание

1. Данный лист см. с л. АС-1,2.
2. Монтаж лестницы выполнить с указаниями серии 1.151.1-7 вып.1.

						07\19 - АС
Дата	Кол.уч	Лист	Докум	Подпись	Дата	Заказчик: ГУ "Отдел строительства, архитектуры и градостроительства района Биржан сал"
ГИП		Марамов С.Б.				Разработка ПСД на строительство 21-квартирного жилого дома в г.Степеняк района Биржан сал, ул.Биржан сал,2а поз.2 — Стадия: РП; Лист: 14; Листов:
Выполнил		Билялова				Лестница №1 и №2. Сечения. Спецификация. — ТОО "Дизайн Центр" ГСЛ №005962

Подпись, дата | Инв. № дубл. | Взам. инв № | Подпись и дата | Инв № подл.

1-1

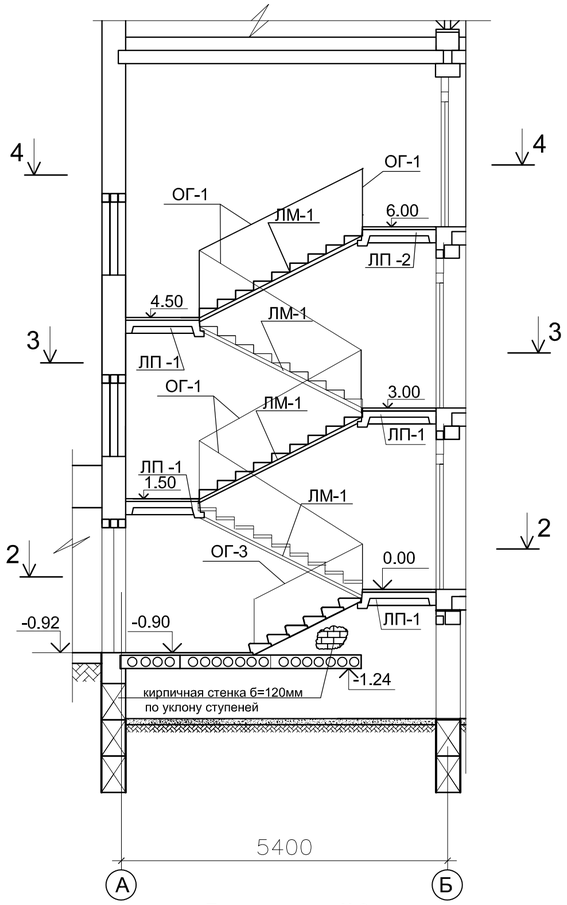

План лестницы №3

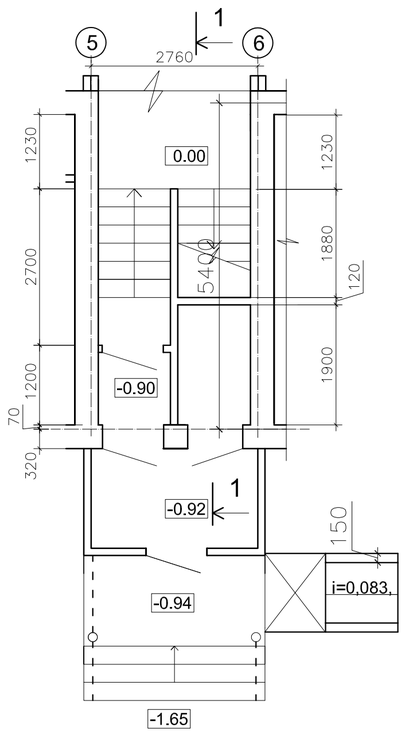

2-2

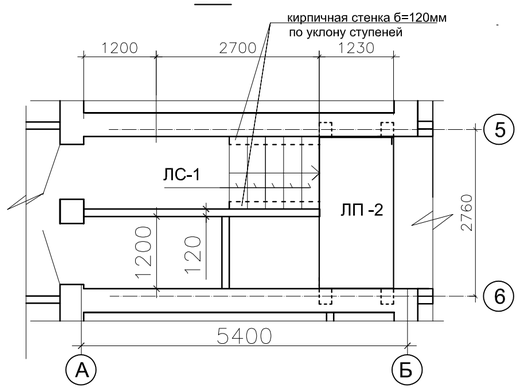

3-3

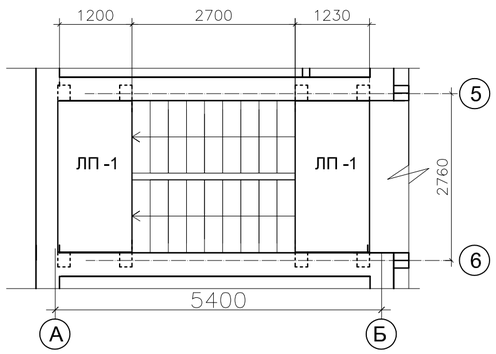

4-4

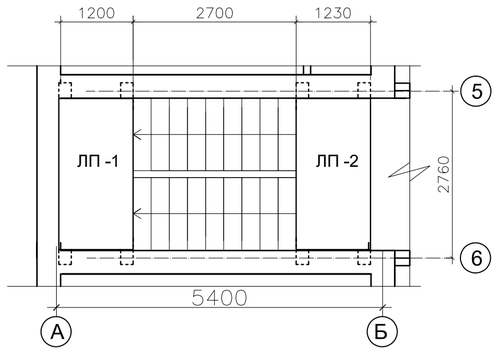

Спецификация лестницы

Поз	Обозначение	Наименование	Кол.	Масса ед.,	Приме-чание
ЛМ-1	серия 1.151.1-7 вып.1	Марш 1ЛМ 30.12.15-4-с	4	1700	
ЛП-1	серия 1.152.1-8 вып.1	Площадка 2ЛП 25.12-4-к	4	1160	
ЛП-2	серия 1.151.1-8 вып.1	Площадка 2ЛП25.12в-4-к	1	1185	
ОГ-1	серия 1.100.2-5	Ограждение МВ24.14-24.9р-6	4	21,32	
ОГ-2	серия1.100.2-5	Ограждение ПВ-12.9р-6	1	10,23	
ЛС 12	ГОСТ 8717.1-84	Ступени ЛС 12	5	135	

Примечание
1. Данный лист см. с л. АС-1,2.
2. Монтаж лестницы выполнить с указаниями серии 1.151.1-7 вып.1.

Подпись, дата | Инв. № дубл. | Взам. инв № | Подпись и дата | Инв № подл.

Дата	Кол.уч	Лист	Докум	Подпись	Дата
ГИП		Марамов С.Б.			
Выполнил		Билялова			

07\19 - АС

Заказчик: ГУ "Отдел строительства, архитектуры и градостроительства района Биржан сал"

Разработка ПСД на строительство 21-квартирного жилого дома в г.Степеняк района Биржан сал, ул.Биржан сал,2а поз.2

Стадия	Лист	Листов
РП	15	

Лестница №3. Сечения. Спецификация.

ТОО "Дизайн Центр"
ГСЛ №005962

Отделочный план 1-го этажа

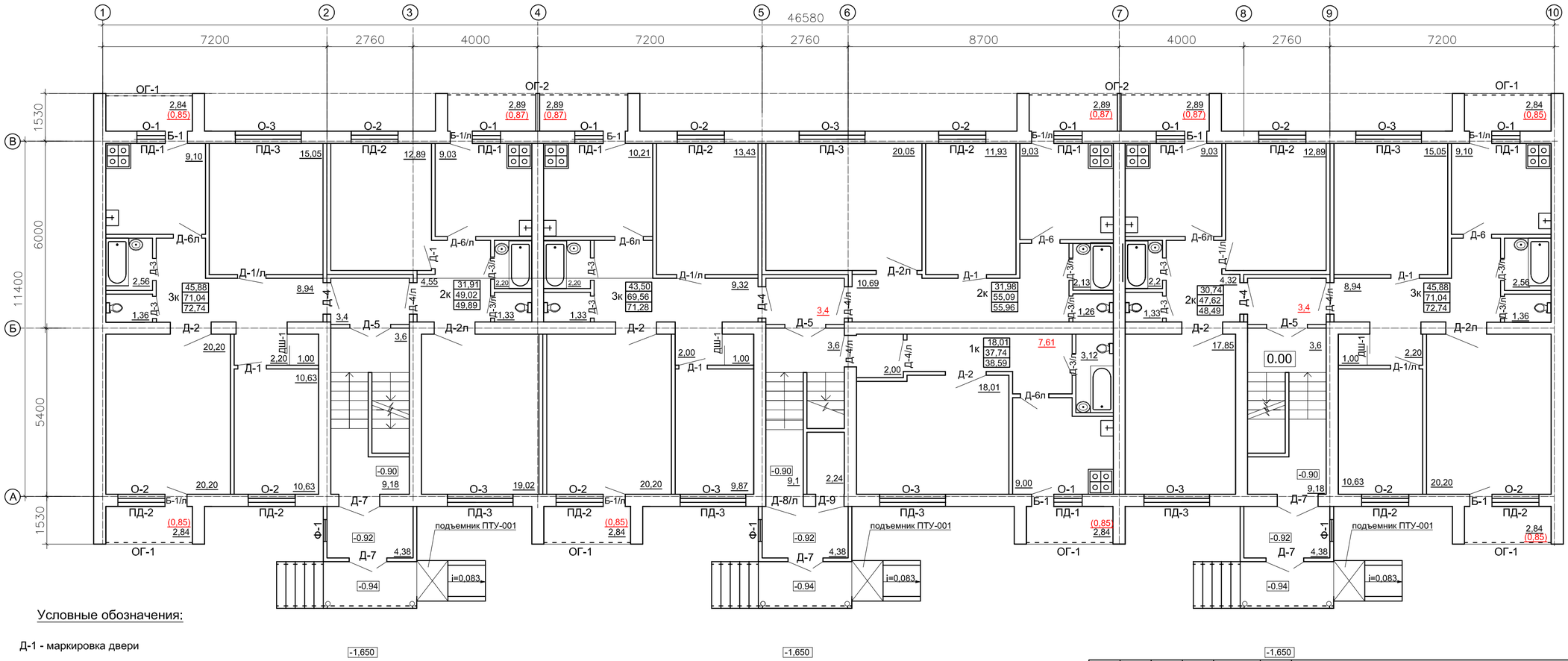

Условные обозначения:

Д-1 - маркировка двери

ПД-1- маркировка подоконной доски

ОГ-1 - маркировка ограждения

О-1 - маркировка окна

Примечание

1. Данный лист смотреть совместно с листами АС-18,19,20.
2. Плинтуса выполнить поливинилхлоридные по ГОСТ 19111-2001.
3. Спецификацию элеметов заполнения проемов см. лист АС-18.

						07\19 - АС
						Заказчик: ГУ "Отдел строительства, архитектуры и градостроительства района Биржан сал"
Дата	Кол.уч	Лист	Докум	Подпись	Дата	
ГИП		Марамов С.Б.				Разработка ПСД на строительство 21-квартирного жилого дома в г.Степеняк района Биржан сал, ул.Биржан сал,2а поз.2 — Стадия: РП; Лист: 16; Листов:
Выполнил		Билялова				Отделочный план 1-го этажа — ТОО "Дизайн Центр" ГСЛ №005962

Подпись, дата | Инв. № дубл. | Взам. инв № | Подпись и дата | Инв № подл.

Отделочный план 2-3-го этажей

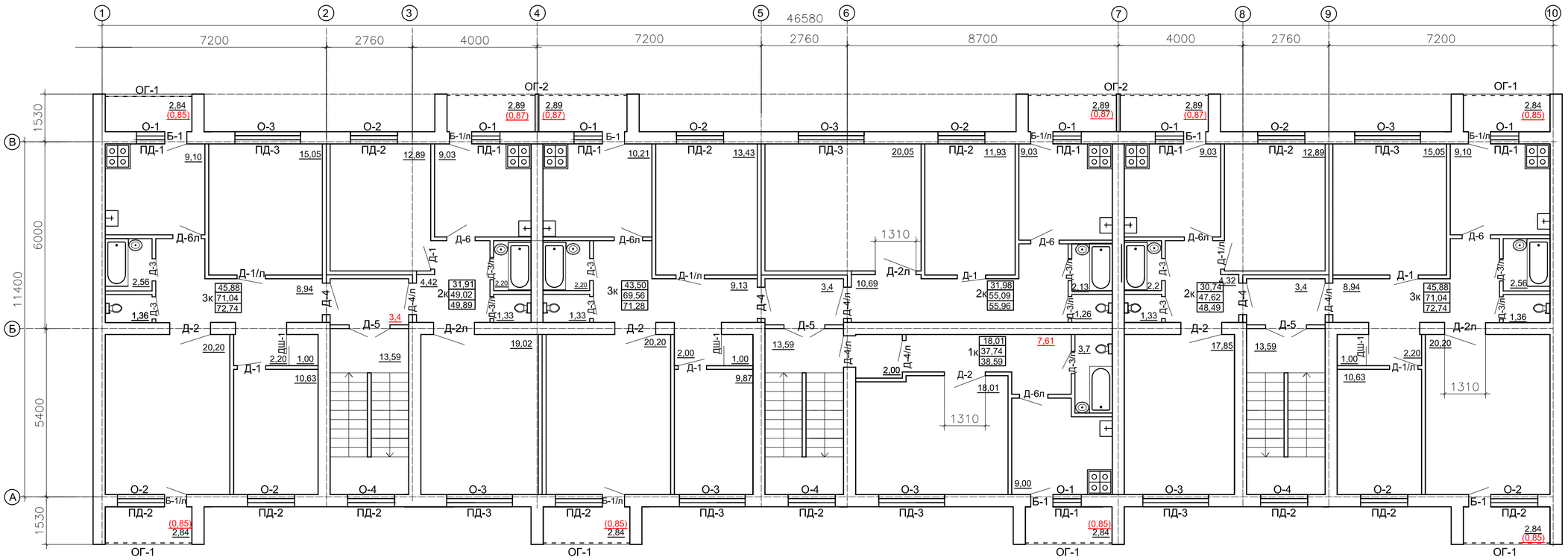

Условные обозначения:

Д-1 - маркировка двери

ПД-1- маркировка подоконной доски

ОГ-1 - маркировка ограждения

О-1 - маркировка окна

Примечание
1. Данный лист смотреть совместно с листами АС-18,19,20.
2. Плинтуса выполнить поливинилхлоридные по ГОСТ 19111-2001.
3. Спецификацию элементов заполнения проемов см. лист АС-18.

Дата	Кол.уч	Лист	Докум	Подпись	Дата
ГИП		Марамов С.Б.			
Выполнил		Билялова			

07\19 - АС

Заказчик: ГУ "Отдел строительства, архитектуры и градостроительства района Биржан сал"

Разработка ПСД на строительство 21-квартирного жилого дома в г.Степеняк района Биржан сал, ул.Биржан сал,2а поз.2

Стадия	Лист	Листов
РП	17	

Отделочный план 2-3-го этажей

ТОО "Дизайн Центр" ГСЛ №005962

Подпись, дата | Инв. № дубл. | Взам. инв № | Подпись и дата | Инв № подл.

Спецификация элементов
заполнения проемов.

Поз.	Обозначение	Наименование	Кол-во	Масса ед.,кг	Примеч.
1	2	3	4	5	6
Д-1	ГОСТ 6629-88*	Дверь внутренняя ДГ 21-9	15		
Д-1/л	ГОСТ 6629-88*	Дверь внутренняя ДГ 21-9л	12		
Д-2/л	ГОСТ 6629-88*	Дверь внутренняя ДГ 21-10/л	12/9		
Д-3	ГОСТ 6629-88*	Дверь внутренняя ДГ 21-7	21		
Д-3/л	ГОСТ 6629-88*	Дверь внутренняя ДГ 21-7л	18		
Д-4	ГОСТ 6629-88*	Дверь входная ДУ 21-10	9		
Д-4/л	ГОСТ 6629-88*	Дверь входная ДУ 21-10л	15		
Д-5	ГОСТ 6629-88*	Дверь внутренняя ДО 21-13	9		
Д-6/л	ГОСТ 6629-88*	Дверь остекленная ДО 21-9	12		
Д-6	ГОСТ 6629-88*	Дверь остекленная ДО 21-9л	9		
Д-7	Серия 1.136.5-19	Дверь наружная ДН 21-13 АЩР-2	5		
			3		
Д-8/л	Серия 1.136.5-19	Дверь наружная ДН 21-10 ЩР-2	1		
Д-9	Серия 1.136.5-19	Дверь трудносгораемая ДС 19-9гт	1		предел огнестойкости 0,75ч
ДШ-1	Серия 1.172-4	ДШ 20-10	9		
О-1	ГОСТ 30674-99	ОП В2 900 х 1500(h) (4М1-10-4М1-10-4М1) Одноэлементные без поворотной створки.	21		
О-2	ГОСТ 30674-99	ОП В2 1500 х 1500(h) (4М1-10-4М1-10-4М1) Двухэлементные с одной поворотной створкой.	27		
О-3	ГОСТ 30674-99	ОП В2 2100 х 1500(h) (4М1-10-4М1-10-4М1) Трехэлементные с одной поворотной створкой.	21		
О-4	ГОСТ 30674-99	ОП В2 1500 х 1200(h) (4М1-10-4М1-10-4М1) Двухэлементные с одной поворотной створкой.	6		
Ф-1	Серия 1.136-12 в.1	Фрамуга ФН 05-07	3		
Б-1	ГОСТ 30674-99	БП В2 700х2050(h)(4М1-10-4М1-10-4М1 Дверь балконная 700х2050(h) одноэлементные	15		
Б-1л	ГОСТ 30674-99	БП В2 700х2050(h)(4М1-10-4М1-10-4М1 Дверь балконная 700х2050(h)	15		
ПД-1	Пластиковая	Подоконная доска 1000х400	21		
ПД-2	Пластиковая	Подоконная доска 1600х400	33		
ПД-3	Пластиковая	Подоконная доска 2200х400	21		
ОГ-1	см. лист АС-20	Ограждение лоджий ОГ-1	18		
ОГ-2	см. лист АС-20	Ограждение лоджий ОГ-2	6		
		Пена монтажная для подоконных досок (баллон 750мм)	12		

Примечание
1. Данный лист смотреть совместно с листами АС-16,17,20.

Взам. инв №
Подпись и дата
Инв № подл.

Дата	Кол.уч	Лист	Докум	Подпись	Дата
ГИП		Марамов С.Б.			
Выполнил		Билялова			

07\19 - АС

Заказчик: ГУ "Отдел строительства, архитектуры и градостроительства района Биржан сал"

Разработка ПСД на строительство 21-квартирного жилого дома в г.Степеняк района Биржан сал, ул.Биржан сал,2а поз.2

Стадия	Лист	Листов
РП	18	

Спецификация элементов заполнения проемов.

ТОО "Дизайн Центр"
ГСЛ №005962

Экспликация полов

Наименование помещения	Схема пола	Данные элементов пола	Площадь м²
		1 этаж	
тамбур лестнично-приквартирные холлы1 этажа электрощитовая	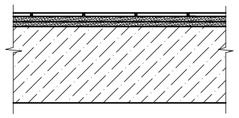	**1. Ковровое керамическое покрытие-6мм** **2. Прослойка и заполнение швов из цем.-песч. р-ра М150 -64мм** **3. Стяжка из р-ра М150 - 50мм** **4. Ж/б плита перекрытия -220мм**	**65,77**
жилые комнаты кухни прихожие кладовая	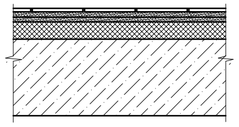	**1. Линолеум безосновный - 1,5мм** **2. Прослойка из клеящей мастики - 1мм** **3. Стяжка из цем.-песч. р-ра М150** **металлическая сетка Ø4Bpl** **с ячейкой 150х150 - 67,5мм** **4. Теплоизоляция-плиты из пенопласта полистерольного γ=40кг/м³ -50мм** **5. Ж/б плита перекрытия -220мм**	**379,34**
сан. узлы ванные	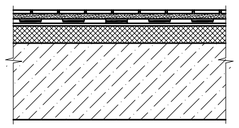	**1. Ковровое керамическое покрытие-6мм** **2. Прослойка и заполнение швов из цем.-песч. р-ра М150 -20мм** **3. Стяжка из р-ра М150 металлическая сетка Ø4Bpl с ячейкой 150х150 - 44мм** **4. Теплоизоляция -плиты из пенопласта полистерольного γ=40кг/м³ -50мм** **5. Ж/б плита перекрытия -220мм**	**22,11**
лоджии	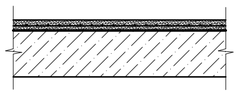	**1. Цементно-песчая стяжка -20мм** **металлическая сетка Ø3Bpl с ячейкой 100х100** **2. 2 слоя рубероида на битумной мастике** **3. Ж/б многопустотные плиты -220мм**	**28,6**

Наименование помещения	Схема пола	Данные элементов пола	Площадь м²
		2÷3 этажи	
жилые комнаты кухни прихожие кладовая	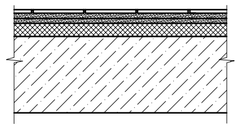	**1. Линолеум безосновный - 1,5мм** **2. Прослойка из клеящей мастики - 1мм** **3. Стяжка из цем.-песч. р-ра М150 - 77,5мм** **4. Ж/б плита перекрытия -220мм**	**758,68**
сан. узлы ванные	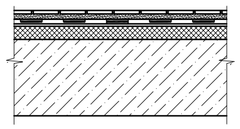	**1. Ковровое керамическое покрытие-6мм** **2. Прослойка и заполнение швов из цем.-песч. р-ра М150 -20мм** **3. Стяжка из р-ра М150 - 54мм** **4. Ж/б плита перекрытия -220мм**	**44,22**
лестнично-приквартирные холлы	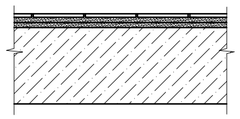	**1. Ковровое керамическое покрытие-6мм** **2. Прослойка и заполнение швов из цем.-песч. р-ра М150 -20мм** **3. Стяжка из р-ра М150 - 54мм** **4. Ж/б плита перекрытия -220мм**	**102,54**
лоджии	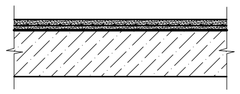	**1. Цементно-песчая стяжка М200** **металлическая сетка Ø3Bpl с ячейкой 100х100** **2. 2 слоя рубероида на битумной мастике** **3. Ж/б многопустотные плиты -220мм**	**57,2**

Примечание
1. Данный лист смотреть совместно с листами АС-16,17.
2. Плинтуса выполнить поливинилхлоридные по ГОСТ 19111-2001.

						07\19 - АС
						Заказчик: ГУ "Отдел строительства, архитектуры и градостроительства района Биржан сал"
Дата	Кол.уч	Лист	Докум	Подпись	Дата	
ГИП		Марамов С.Б.				Разработка ПСД на строительство 21-квартирного жилого дома в г.Степеняк района Биржан сал, ул.Биржан сал,2а поз.2 — Стадия: РП; Лист: 19; Листов:
Выполнил		Билялова				Экспликация полов. — ТОО "Дизайн Центр" ГСЛ №005962

Подпись, дата | Инв. № дубл. | Взам. инв № | Подпись и дата | Инв № подп.

Ограждение лоджий ОГ-1

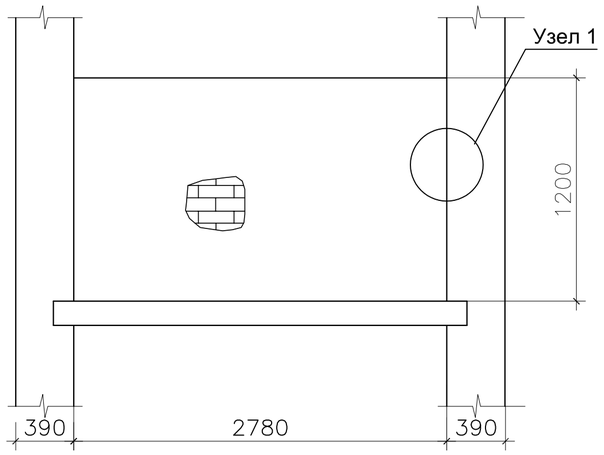

Ограждение лоджий ОГ-2

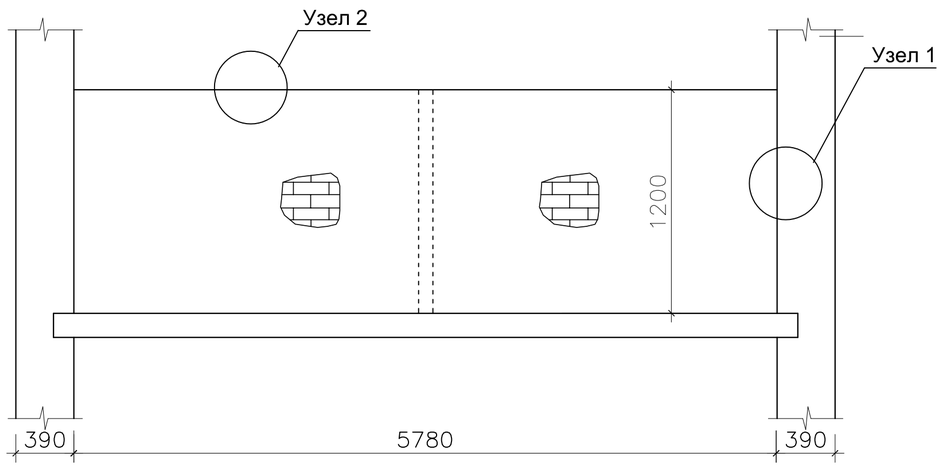

Примечание
1. Данный лист смотреть совместно с листами АС-16,17,18.
2. Состав пола лоджий см. лист АС-19.
3. Ограждение лоджий -кирпичная кладка толлщиной 120мм, высотой 1,2м. Кирпич марки Кр-р-по 250х120х88 1,4НФ\100\2,0х25 на растворе М50 по слою рубероида. Кирпичные ограждения лоджий армировать Ø4Вр1 с ячейками 80х80 через 2 ряда кладки.
4. В стенках лоджий в процессе возведения кладки заложить сетки Ø4Вр1 с ячейками 80х80 через 2 ряда кладки с выпуском 500мм и приварить к сеткам ограждений.
5. Общий расход сеток по дому составляет 315,2кг

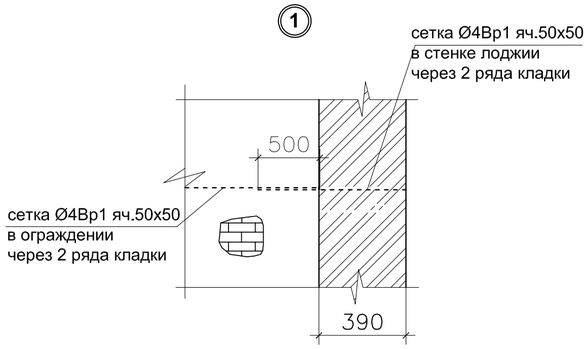

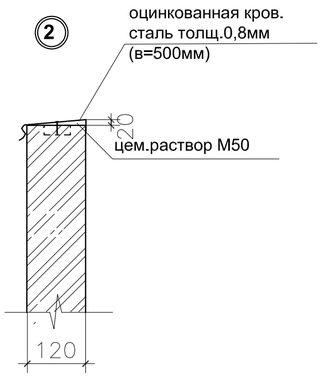

						07\19 - АС		
						Заказчик: ГУ "Отдел строительства, архитектуры и градостроительства района Биржан сал"		
Дата	Кол.уч	Лист	Докум	Подпись	Дата			
						Разработка ПСД на строительство 21-квартирного жилого дома в г.Степеняк района Биржан сал, ул.Биржан сал,2. поз.1	Стадия	Лист	Листов
ГИП		Марамов С.Б.					РП	20	
Выполнил		Билялова				Ограждение лоджий.	ТОО "Дизайн Центр" ГСЛ №005962		

Подпись, дата | Инв. № дубл. | Взам. инв № | Подпись и дата | Инв № подп.

Крышка дюка МКЛ

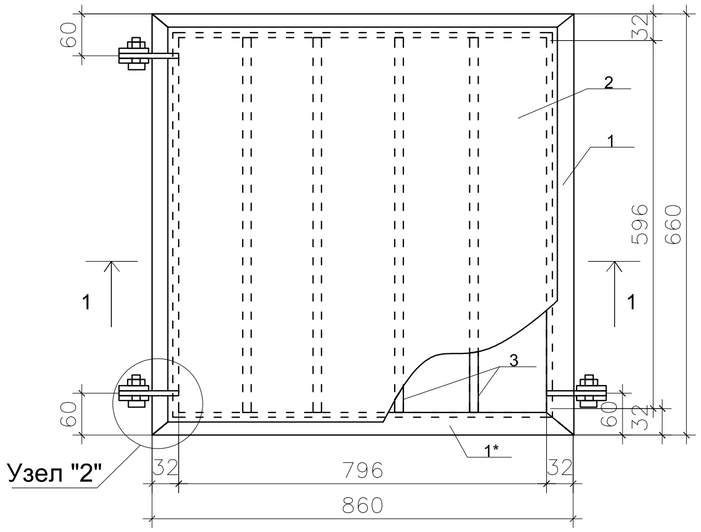

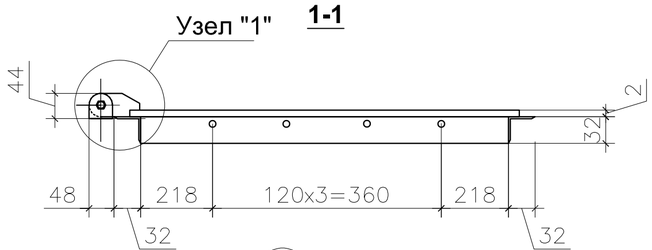

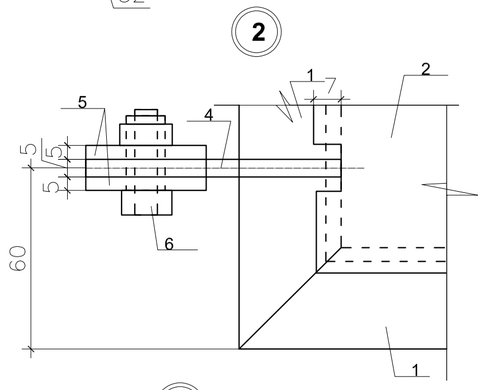

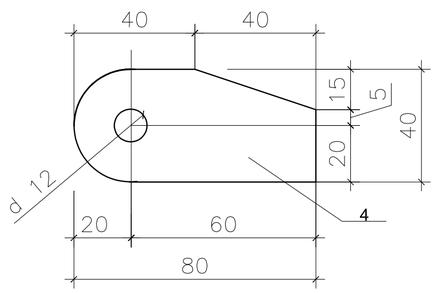

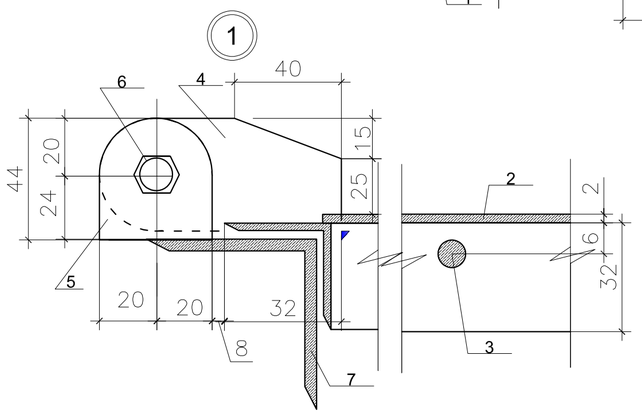

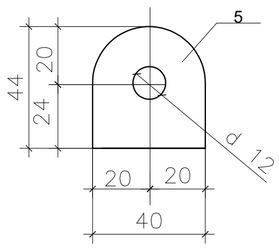

Спецификация на 1 изделие

Поз	Обозначение	Наименование	Кол-во	Масса ед.кг	Примечание
		Крышка дюка МКЛ	1		
1/1*	ГОСТ 8509-86	L32x4 L=660 /860	2/2	1,26/1,64	2,52/3,28
2	ГОСТ 103-76*	-610x2 L=810	1	7,71	7,71
3	ГОСТ 5781-82*	Ø 12 AI L=596	4	0,526	2.10
4	ГОСТ 103-76*	-40x5 L=80	3	0,13	0,39
5	ГОСТ 103-76*	-40x5 L=44	5	0,07	0,35
6	ГОСТ 7798-62 /ГОСТ5915-62	Болт М10x25/Гайка М10	3	0,038	0,11
7/7*	ГОСТ 8509-86	L63x6 L=730 /930	2/2	4,16/5,32	8,32/10,64
	АС-21	Стремянка ИМС-25	1		
1	ГОСТ 103-76*	-40x8 L=2442	2	6.12	12.24
2	ГОСТ 5781-82*	Ø 18 AI L=600	9	1.2	10.8

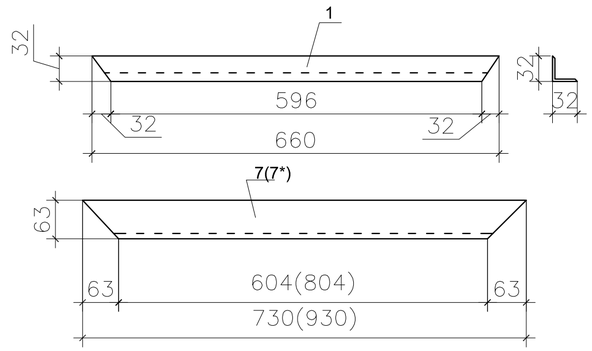

Стремянка ИМС-25

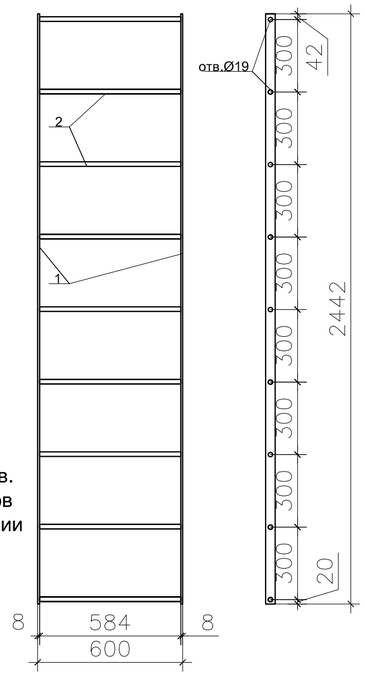

1. Данный лист см с. л. АС-13.
2. Сварку производить электродами Э-42 по ГОСТ 9467-75*.
   Толщина шва по наименьшей толщине свариваемых элементов.
3. Степень очистки поверхности стальных конструкций от окислов перед нанесением защитных покрытий выполнить в соответствии с требованиями табл.30 СНи П 2.01.19-2004 "Защита строительных конструкций от коррозии".
4. Металлоконструкции окрасить эмалью ПФ 115 по грунтовке ГФ 021 за 2 раза

Дата	Кол.уч	Лист	Докум	Подпись	Дата
ГИП		Марамов С.Б.			
Выполнил		Билялова			

07\19 - АС

Заказчик: ГУ "Отдел строительства, архитектуры и градостроительства района Биржан сал"

Разработка ПСД на строительство 21-квартирного жилого дома в г.Степеняк района Биржан сал, ул.Биржан сал,2а поз.2

Стадия	Лист	Листов
РП	21	

Крышка люка МКЛ. Спецификация.
Стремянка ИМС-25. Спецификация.

ТОО "Дизайн Центр"
ГСЛ №005962

Подпись, дата | Инв. № дубл. | Взам. инв № | Подпись и дата | Инв № подл.

Схема расположения стропил

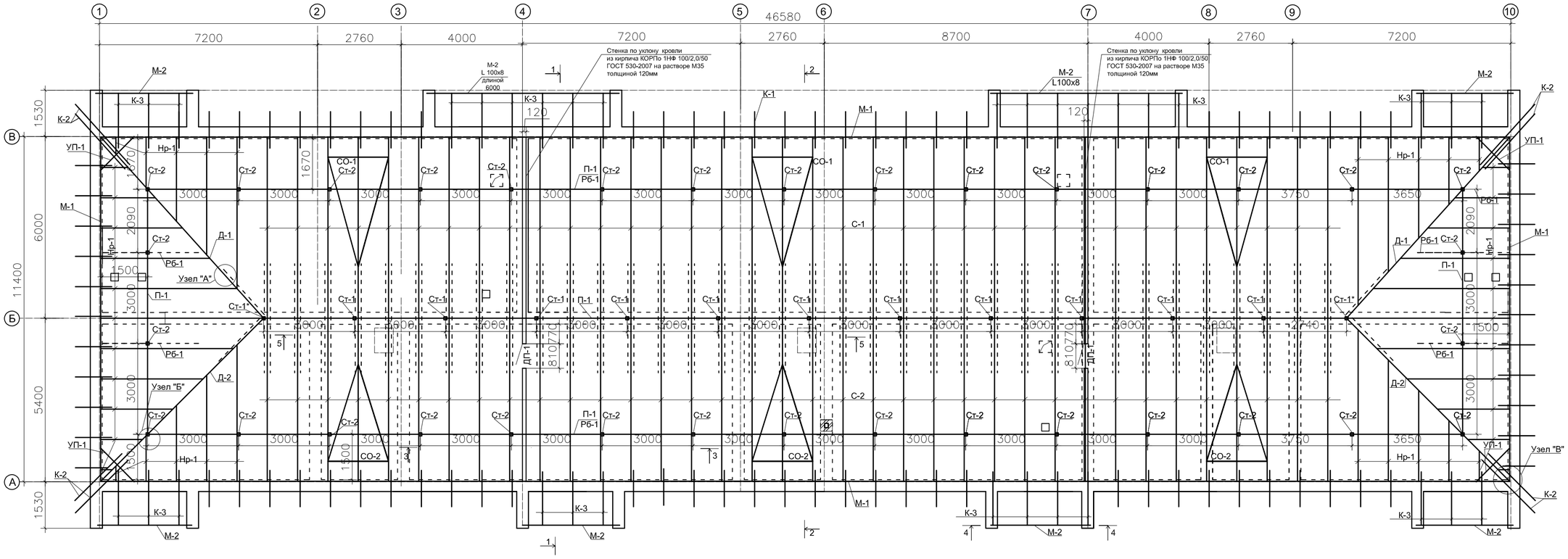

1. Материалом элементов стропил служит дерево хвойных пород ,влажностью не более 20%.
2. Выполнить огнезащитную обработку деревянных конструкций веществом прошедшим сертификацию в РК .Основание: п.3.35 СНиП 2.02-05-2009*.
3. Стропильные ноги крепить скруткой из проволоки 2 Ø 4 Вр 1 через одну стропильную ногу.
4. Элементы стропил выполнены по ГОСТу 24454-80*.Шаг стропил 1000мм
5. Элементы стропил ,соприкасающиеся с каменной кладкой тщательно антисептировать и изолировать из 2-х слоев толя.
6. Недостающие узлы выполнять по типу разработанных и по серии 2.160-9 в.1
7. При монтаже деревянных стропил необходимо руководствоваться главой СНиП 111-в.7-69.
8. Данный лист см.с л.АС-23,24,25,26,27,28.

Противопожарная стена по уклону кровли из кирпичаКр-р-по 250х120х88\1.4НФ\100\2,0\35 ГОСТ 530-2012 на растворе М35, толщиной 120мм. Зазор между противопожарной стеной и кровлей должен плотно заполнен негорючим материалом на всю толщину противопожарной стены.

10. Двери ПД-1 выполнить размером 810х1500мм (шт.2) по серии 2.435-6 вып.1. Двери должны иметь устройство для самозакрывания (СН РК 3.02-37-2013).
11. Расход перемычек 2 ПБ 10-1п масса 43кг. шт. 2 по серии 1.038.1-1.

						07\19 - АС
Дата	Кол.уч	Лист	Докум	Подпись	Дата	Заказчик: ГУ "Отдел строительства, архитектуры и градостроительства района Биржан сал"
ГИП		Марамов С.Б.				Разработка ПСД на строительство 21-квартирного жилого дома в г.Степеняк района Биржан сал, ул.Биржан сал,2а поз.2 — Стадия: РП; Лист: 22; Листов:
Выполнил		Билялова				Схема расположения стропил. — ТОО "Дизайн Центр" ГСЛ №005962

Подпись, дата | Инв. № дубл. | Взам. инв № | Подпись и дата | Инв № подл.

1-1

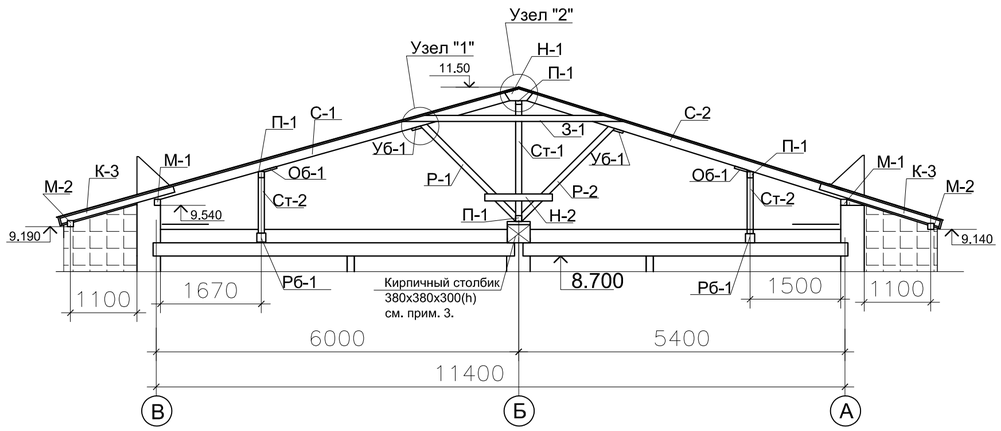

1

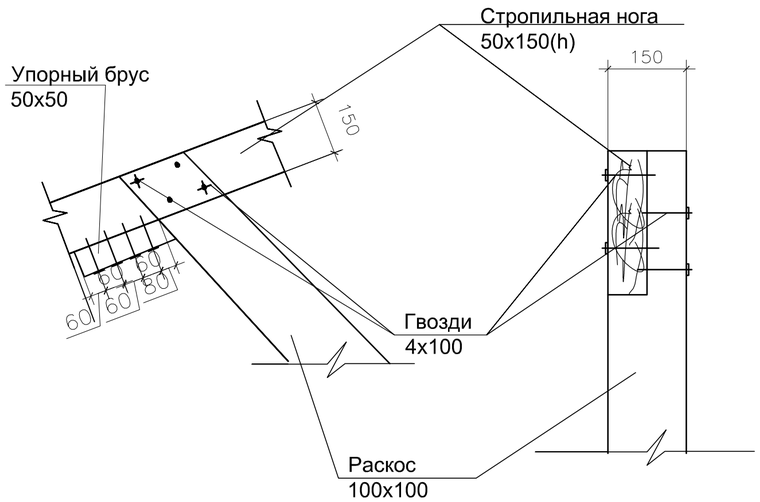

2

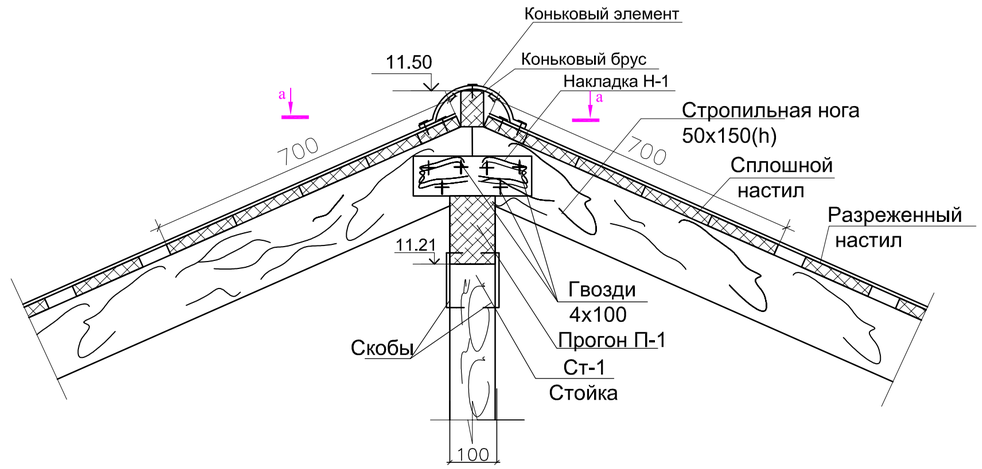

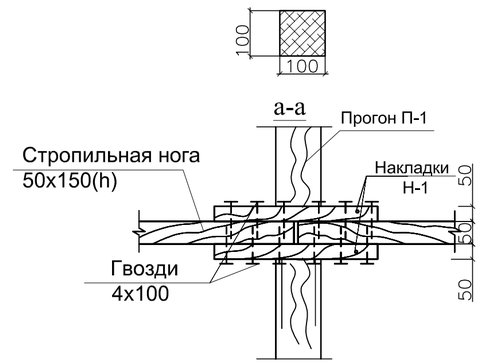

Примечания:

1. Данный лист см .с л. АС-22
2. Все деревянные изделия подвергнуть пропитке антипиренами и антисептировать веществом прошедшим сертификацию в РК. Основание : п.3.35 СНиП 2.02-05-2002.
3. Кирпичные столбики выполнить из кирпича Кр-р-по 250х120х65 1НФ100/2.0/35 по ГОСТ 530-2012 на растворе М50.

						07\19 - АС			
						Заказчик: ГУ "Отдел строительства, архитектуры и градостроительства района Биржан сал"			
Дата	Кол.уч	Лист	Докум	Подпись	Дата				
ГИП		Марамов С.Б.				Разработка ПСД на строительство 21-квартирного жилого дома в г.Степеняк района Биржан сал, ул.Биржан сал,2а поз.2	Стадия	Лист	Листов
							РП	23	
Выполнил		Билялова				Сечение 1-1. Узлы "1"; "2".	ТОО "Дизайн Центр" ГСЛ №005962		

Подпись, дата | Инв. № дубл. | Взам. инв № | Подпись и дата | Инв № подп.

2-2

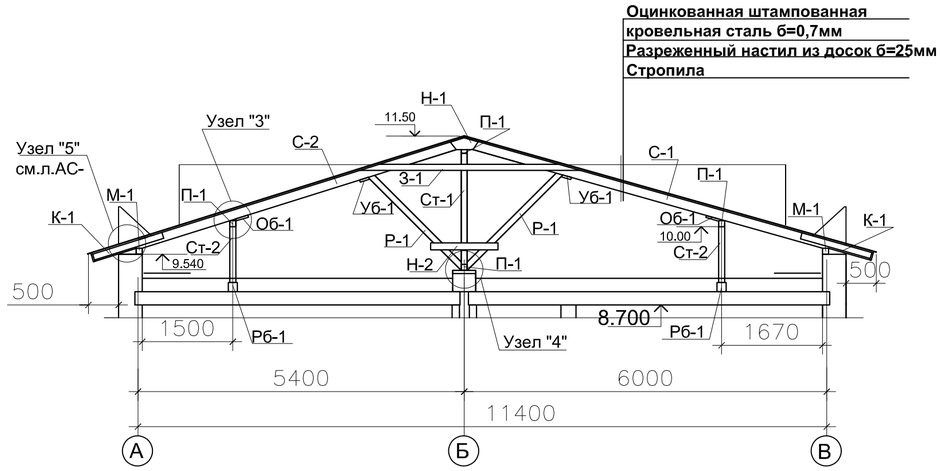

3-3

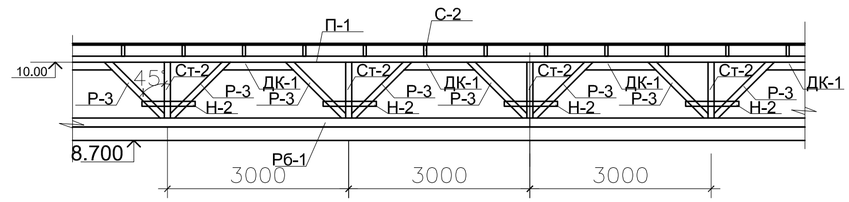

4

3

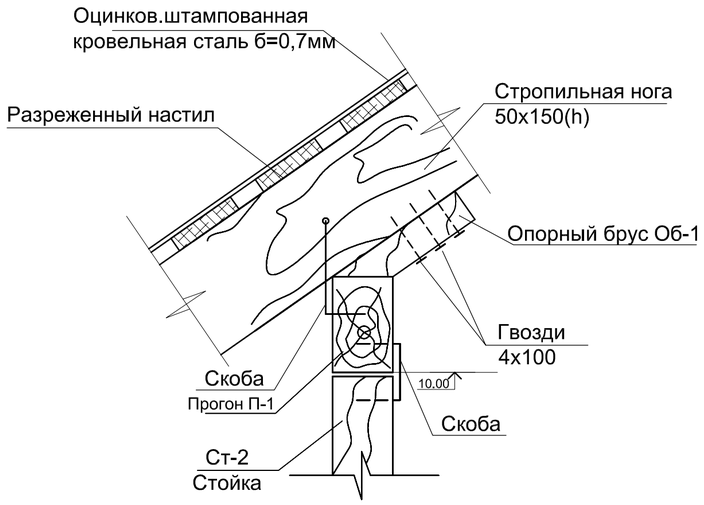

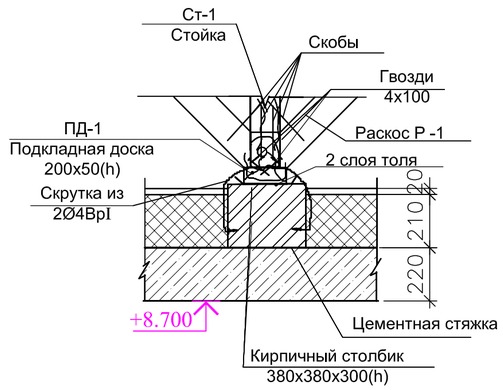

Примечания:

1. Данный лист см .с л. АС-22.
2. Все деревянные изделия подвергнуть пропитке антипиренами и антисептировать веществом прошедшим сертификацию в РК. Основание : п.3.35 СНиП 2.02-05-2009*.

Дата	Кол.уч	Лист	Докум	Подпись	Дата	07\19 - АС
						Заказчик: ГУ "Отдел строительства, архитектуры и градостроительства района Биржан сал"
ГИП		Марамов С.Б.				Разработка ПСД на строительство 21-квартирного жилого дома в г.Степеняк района Биржан сал, ул.Биржан сал,2а поз.2 — Стадия: РП; Лист: 24; Листов:
Выполнил		Билялова				Сечения 2-2; 3-3. Узлы "3"; "4". — ТОО "Дизайн Центр" ГСЛ №005962

Подпись, дата | Инв. № дубл. | Взам. инв № | Подпись и дата | Инв № подл.

5

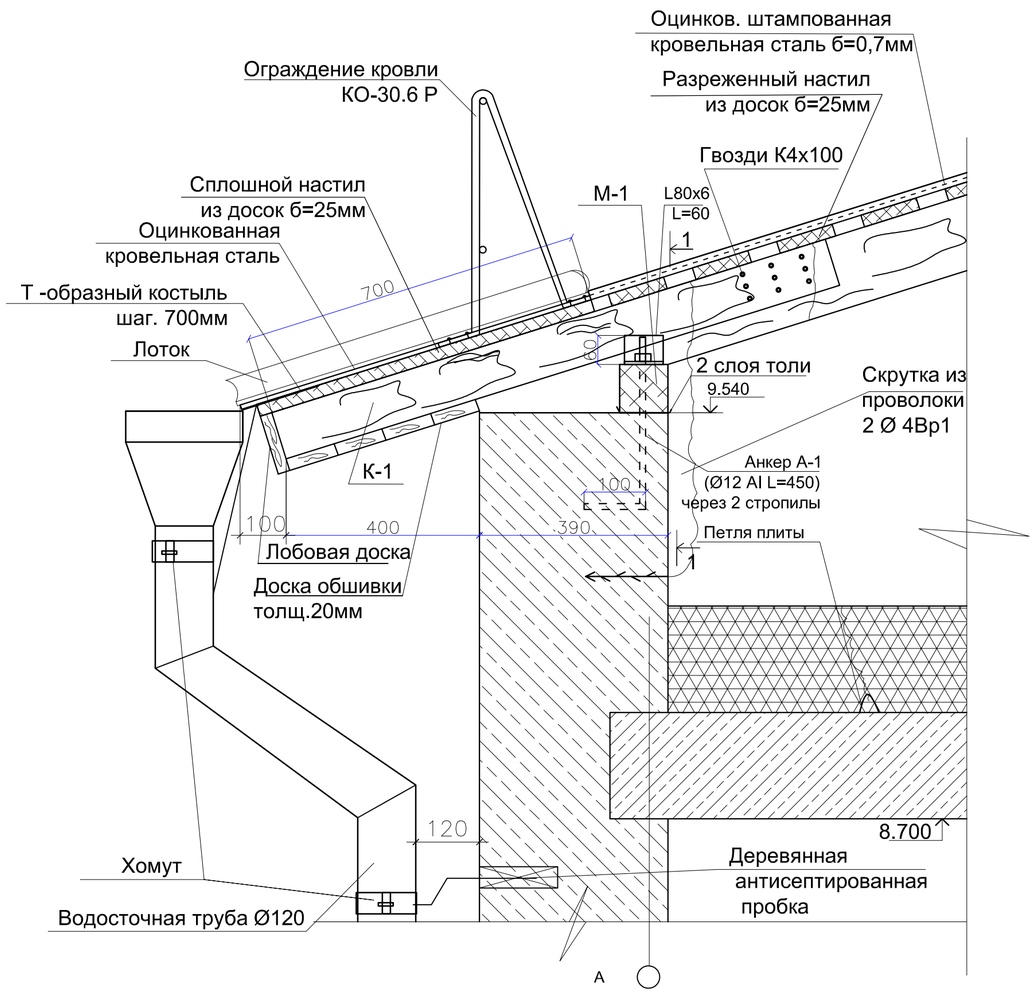

1-1

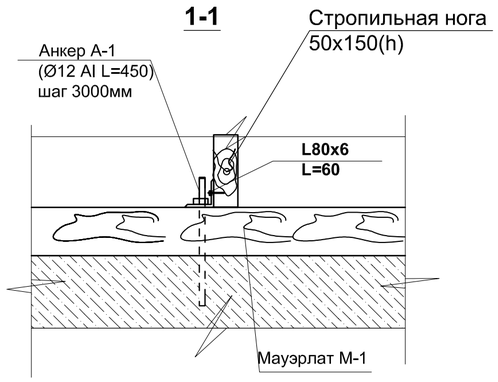

4-4

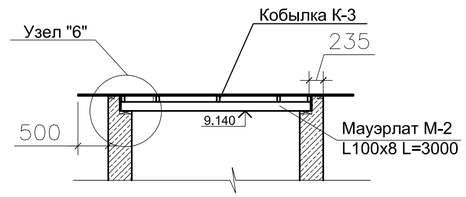

6

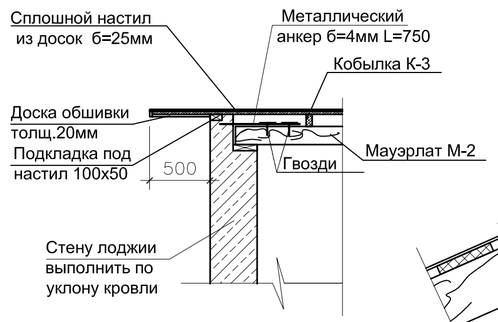

А

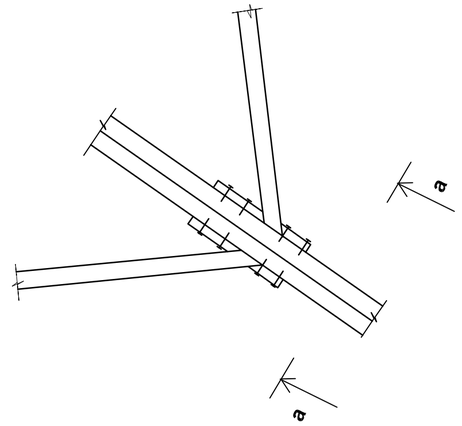

а-а

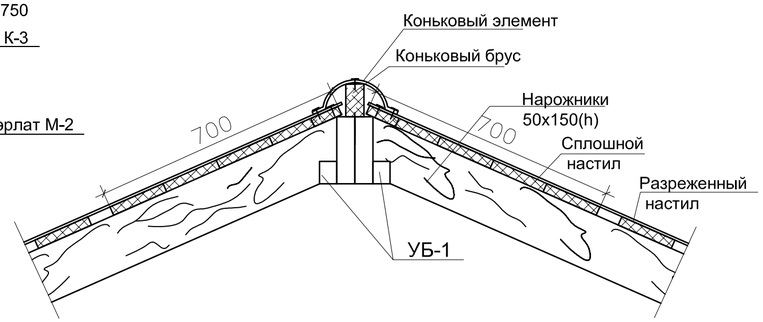

1. Данный лист см .с л. АС-22
2. Все деревянные изделия подвергнуть пропитке антипиренами и антисептировать веществом прошедшим сертификацию в РК. Основание : п.3.35 СНиП 2.02-05-2009*.

						07\19 - АС
Дата	Кол.уч	Лист	Докум	Подпись	Дата	Заказчик: ГУ "Отдел строительства, архитектуры и градостроительства района Биржан сал"
ГИП		Марамов С.Б.				Разработка ПСД на строительство 21-квартирного жилого дома в г.Степеняк района Биржан сал, ул.Биржан сал,2а поз.2 — Стадия: РП; Лист: 25; Листов:
Выполнил		Билялова				Сечение 4-4. Узлы "5"; "6"; "А". — ТОО "Дизайн Центр" ГСЛ №005962

Подпись, дата | Инв. № дубл. | Взам. инв № | Подпись и дата | Инв № подп.

5-5

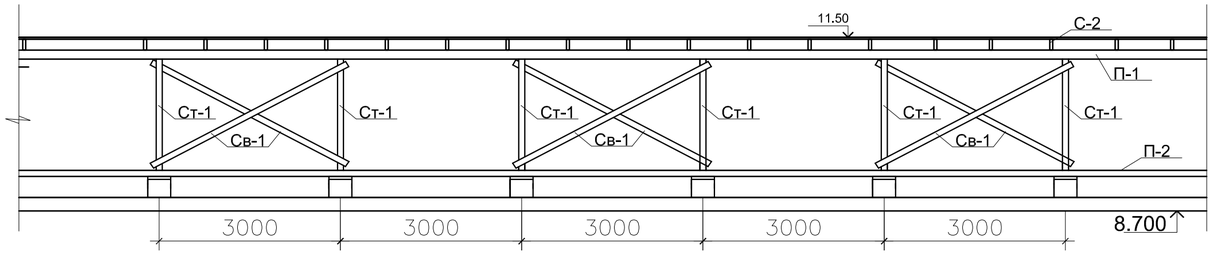

В

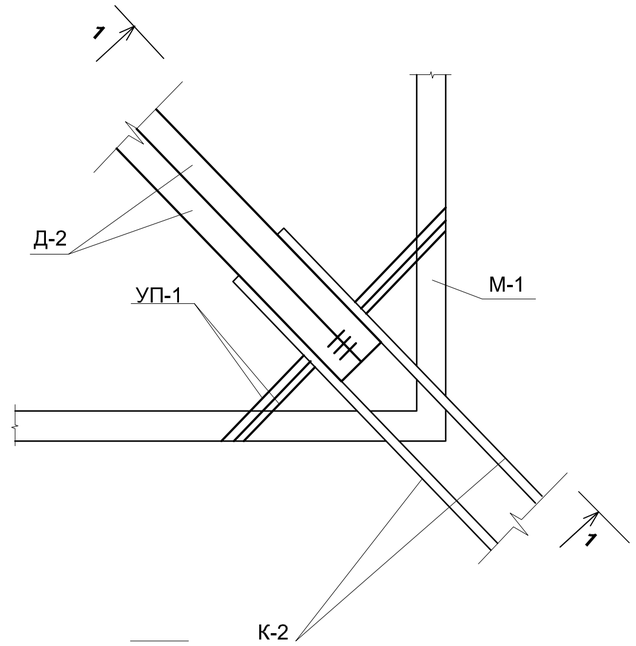

Б

А-А

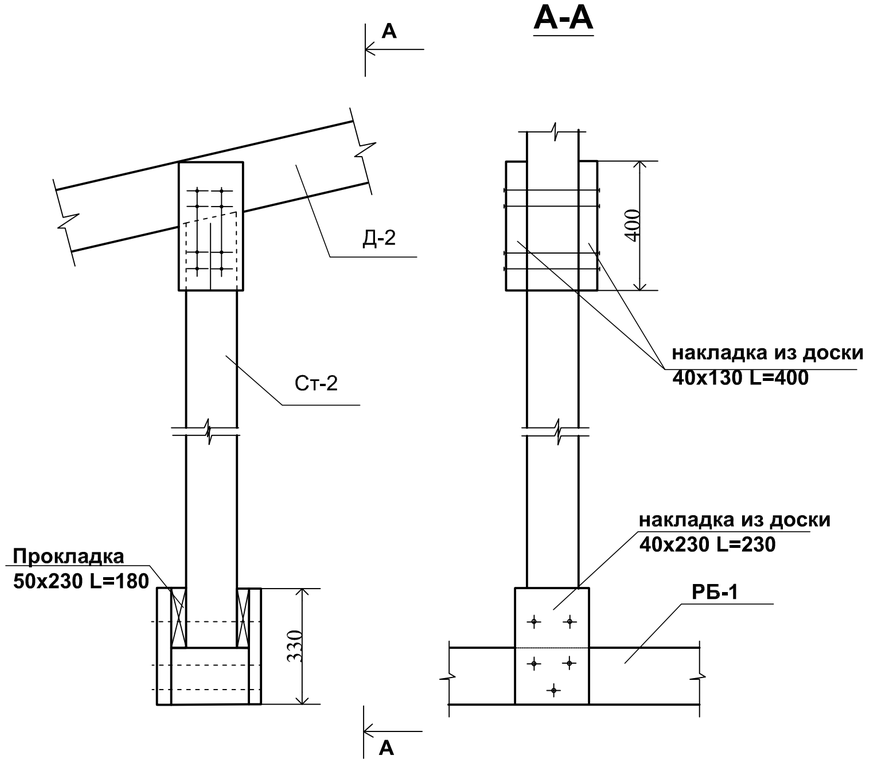

1-1

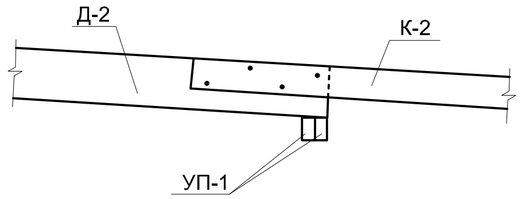

1. Данный лист см .с л. АС-22
2. Все деревянные изделия подвергнуть пропитке антипиренами и антисептировать веществом прошедшим сертификацию в РК. Основание : п.3.35 СНиП 2.02-05-2009*.

						07\19 - АС
						Заказчик: ГУ "Отдел строительства, архитектуры и градостроительства района Биржан сал"
Дата	Кол.уч	Лист	Докум	Подпись	Дата	
ГИП		Марамов С.Б.				Разработка ПСД на строительство 21-квартирного жилого дома в г.Степеняк района Биржан сал, ул.Биржан сал,2а поз.2 — Стадия: РП; Лист: 26; Листов:
Выполнил		Билялова				Сечение 5-5. Узлы "Б"; "В". — ТОО "Дизайн Центр" ГСЛ №005962

Подпись, дата | Инв. № дубл. | Взам. инв № | Подпись и дата | Инв № подп.

Спецификация древесины

Поз	Обозначение	Наименование	Кол-во	Объем	Приме чание
С-1	ГОСТ 24454-80*Е	Стропила 50х150 L=6300	36	1,701	
С-2	——— // ———	Стропила 50х150 L=5700	36	1,539	
Нр-1	——— // ———	Нарожник 50х150 пог.м	131,3	0,985	
П-1	——— // ———	Прогон 100х100 пог.м	138,72	1,387	
П-2	——— // ———	Прогон 100х150(h) пог.м	35,74	0,536	
Д-1	——— // ———	Диагон. нога 2(50х150) L=8500	2	0,255	
Д-2	——— // ———	Диагон. нога 2(50х150) L=8000	2	0,240	
Р-1	——— // ———	Раскос 100х100 L=2250	36	0,810	
Р-2	——— // ———	Раскос 100х100 L=2180	36	0,785	
Р-3	——— // ———	Раскос 100х100 L=1310	68	0,891	
Св-1	——— // ———	Связи 100х100 пог.м	43,70	0,437	
Ст-1	——— // ———	Стойка 100х100 L=1790	11	0,197	
Ст-1*	——— // ———	Стойка 150х150 L=1790	2	0,081	
Ст-2	——— // ———	Стойка 100х100 L=880	34	0,299	
З-1	——— // ———	Затяжка 25х100 L=3600	72	0,648	
РБ-1	——— // ———	Распред.брус 150х150 пог.м	136,3	3,067	
УП-1	——— // ———	Угловой прогон 100х100 L=1600	4	0,064	
К-1	——— // ———	Кобылка 50х100 L=1200	82	0,492	
К-2	——— // ———	Кобылка 50х100 L=1500	8	0,060	
К-3	——— // ———	Кобылка 50х100 L=2000	32	0,320	
М-1	——— // ———	Мауэрлат 100х100 пог.м	115,8	1,158	
М-2	——— // ———	Мауэрлат 100х150(h) пог.м	31,0	0,465	
Н-1	——— // ———	Накладка 50х100 L=450	72	0,162	
Н-2	——— // ———	Накладка 50х100 L=600	140	0,420	
ПД-1	——— // ———	Подкладная доска 50х150 L=200	13	0,02	
ДК-1	——— // ———	Доска м/у подкосами 50х100 пог.м	37,5	0,188	
Об-1	——— // ———	Опорный брус 50х50 L=600	102	0,153	
Уб-1	——— // ———	Упорный брус 50х50 L=320	72	0,058	
	——— // ———	Коньковый брус 50х100(h)пог.м	73,8	0,369	
	——— // ———	Прокладка 50х230 L=180	8	0,017	
	——— // ———	Прокладка 40х230 L=230	8	0,017	
	——— // ———	Накладка 40х130 L=400	8	0,016	
	——— // ———	Лобовая доска , доска обшивки б=20мм,м²	113,0	2,260	
	——— // ———	Сплошной настил доска б=25мм,м²	227,1		

Поз	Обозначение	Наименование	Кол-во	Общий объем,м³	Приме чание
	——— // ———	Разреженный настил,доска б=25мм,м²	500,1	10,50	
СО-1	ГОСТ 24454-80*Е	Слуховое окно СО -1	3		
СО-2	——— // ———	Слуховое окно СО -2	3		
		Оцинк.штамп.кров.сталь б=0,7мм,м²	575,4		
		Водосточные трубы из оцин.кров. стали Ø120 , пог.м	106,9		
		Оцинк.кров.сталь б=0.8мм, м²	154,2		
			Кол-во	Масса , кг	Общ.масса, кг
	Серия 1.100-2.5.в.1	Ограждение кровли КО-30.6 Р	39	13,95	544,05
А-1	см.д.лист	Анкер А-1 (Ø 12 AI L=450)	40	0,401	16,04
	ГОСТ 8509-93	L80х6 ,L=60	40	0,589	23,56
	ГОСТ 5781-82*	Скоба Ø8 AI L=250	198	0,099	19,60
		Расход кирпичной кладки,м³	4,62		
	ГОСТ 8509-93	Уголок 100х8 пог.м.	30,0	12,2	366,0

Подпись, дата | Инв. № дубл. | Взам. инв № | Подпись и дата | Инв № подл.

Дата	Кол.уч	Лист	Докум	Подпись	Дата
ГИП		Марамов С.Б.			
Выполнил		Билялова			

07\19 - АС

Заказчик: ГУ "Отдел строительства, архитектуры и градостроительства района Биржан сал"

Разработка ПСД на строительство 21-квартирного жилого дома в г.Степеняк района Биржан сал, ул.Биржан сал,2а поз.2

Стадия	Лист	Листов
РП	27	

Спецификация древесины.

ТОО "Дизайн Центр"
ГСЛ №005962

Слуховое окно СО-1,(СО-2).

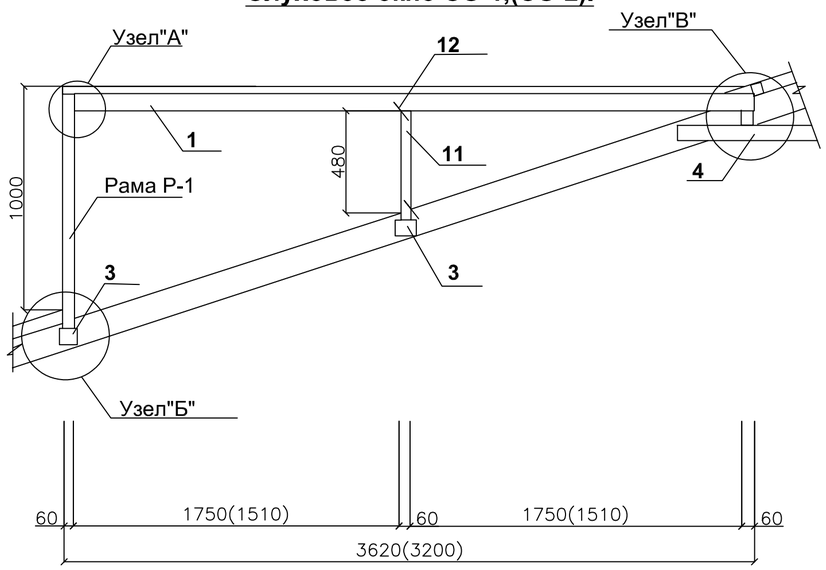

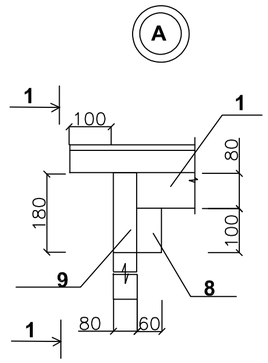

1-1

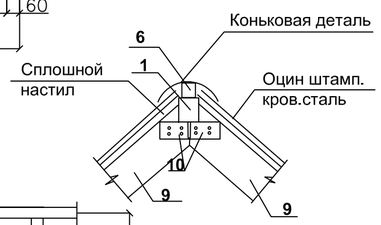

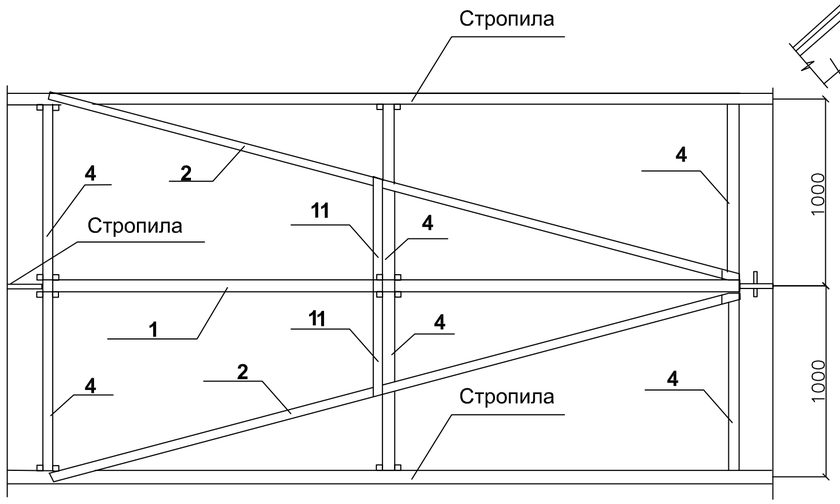

2-2

Рама Р-1

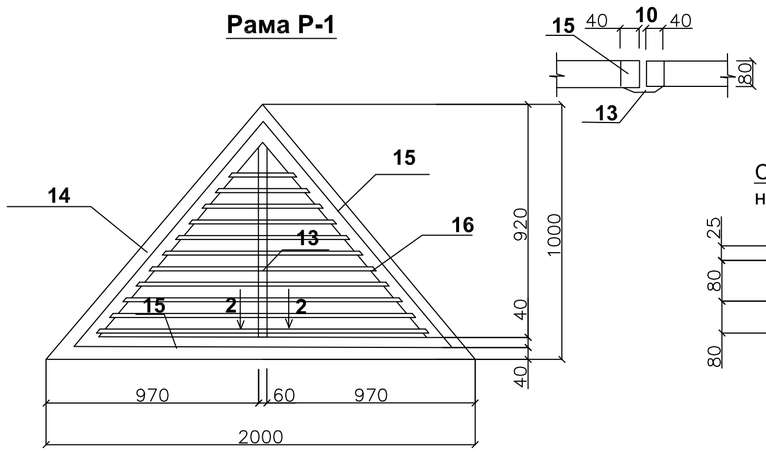

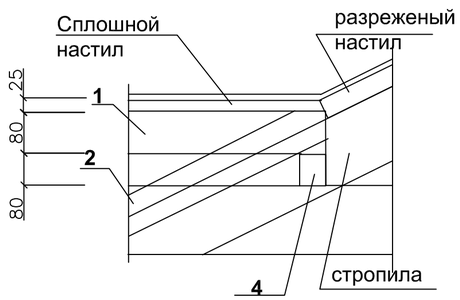

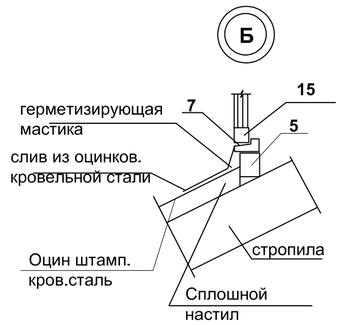

Спецификация элементов слухового окна СО-1(СО-2).

Поз	Обозначение	Наименование	Кол	Объем	Общий объем
1	ГОСТ 24454-80*Е	Брус 80х80 L=3560(3140)	1	0,023(0,020)	0,023(0,02)
2	ГОСТ 24454-80*Е	Брус 60х80 (h) L=3900(3500)	2	0,019(0,017)	0,038(0,034)
3	ГОСТ 24454-80*Е	Брус 60х80 (h) L=150	2	0,001	0,002
4	ГОСТ 24454-80*Е	Брус 60х80 (h) L=950	6	0,005	0,03
5	ГОСТ 24454-80*Е	Брус 60х80 (h) L=2100	1	0,014	0,014
6	ГОСТ 24454-80*Е	Брус 50х50 L=3560(3140)	2	0,009(0,008)	0,018(0,016)
7	ГОСТ 24454-80*Е	Брус 40х15 (h) L=1000	2	0,001	0,002
8	ГОСТ 24454-80*Е	Брус 60х100 (h) L=350	1	0,002	0,002
9	ГОСТ 24454-80*Е	Брус 80х180 (h) L=1450	2	0,021	0,042
10	ГОСТ 24454-80*Е	Брус 50х180 (h) L=500	4	0,001	0,004
11	ГОСТ 24454-80*Е	Брус 60х180 (h) L=690	2	0,004	0,008
12	ГОСТ 5781-82*	Скоба Ø 14AI L=400	15	0,483	7,25
	ГОСТ 24454-80*Е	Сплошной настил б=25мм,м²	5,12 (4,53)		
		Оцинкованная штампованная стальб=0,7мм	5,12 (4,53)		
		Рама Р-1			
13	ГОСТ 24454-80*Е	Брус 40х150 (h) L=1000	1	0,001	0,001
14	ГОСТ 24454-80*Е	Брус 80х40 (h) L=1420	2	0,005	0,01
15	ГОСТ 24454-80*Е	Брус 80х40 (h) L общ.=9.7м2			0,031
16	ГОСТ 5088-78*	Петля ПН 5-60	4		

Примечания
1. Данный лист смотреть с листом АС-22
2. Все деревянные изделия антисептировать и обработать антипиренами.
3. Окна выполнить с жалюзийными решетками.

Дата	Кол.уч	Лист	Докум	Подпись	Дата	07\19 - АС
						Заказчик: ГУ "Отдел строительства, архитектуры и градостроительства района Биржан сал"
ГИП		Марамов С.Б.				Разработка ПСД на строительство 21-квартирного жилого дома в г.Степеняк района Биржан сал, ул.Биржан сал,2а поз.2 — Стадия: РП; Лист: 28; Листов:
Выполнил		Билялова				Слуховое окно СО-1 (СО-2) — ТОО "Дизайн Центр" ГСЛ №005962

Подпись, дата | Инв. № дубл. | Взам. инв № | Подпись и дата | Инв № подл.

План кровли

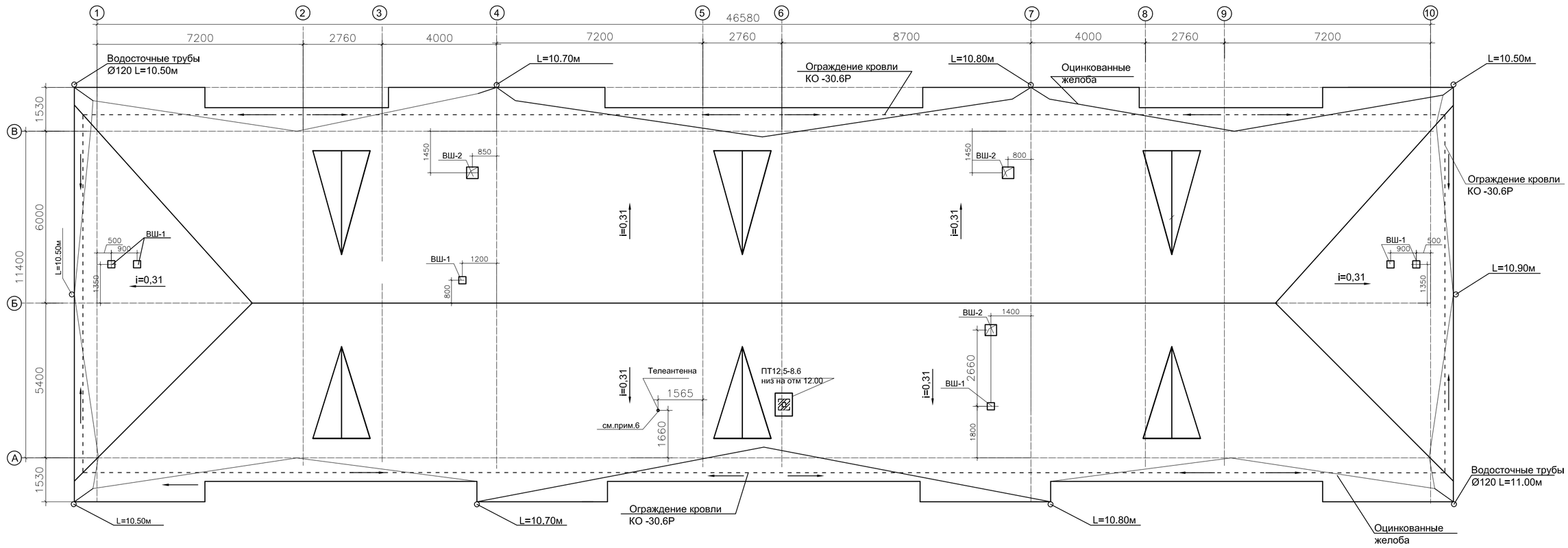

1. Кровлю выполнить из оцинкованной штампованной кровельной стали б=0,7мм по разреженному настилу из досок б=25мм,листы применять длиной не более 2м . На карнизном и коньковом участках и на гребнях выполнить сплошной настил из досок толщиной 25мм на ширину 700мм в обе стороны.
2. Водосток наружный организованный,водосточные трубы Ø 120мм. По периметру здания по карнизной части выполнить полосу из оцинкованной кровельной сталиб=0.8мм шириной 1м.
3. По периметру здания выполнить ограждение кровли КО -30.6Р серия 1.100-2.5 в.1 .
4. Вентиляционные шахты см.л.АС-33
5. Объединение вентиляционных шахт см.л.ОВ.
6. Крепление телеантенны выполнить по типу детали" 29" по серии 2.260-1 вып.2

Дата	Кол.уч	Лист	Докум	Подпись	Дата
ГИП		Марамов С.Б.			
Выполнил		Билялова			

07\19 - АС

Заказчик: ГУ "Отдел строительства, архитектуры и градостроительства района Биржан сал"

Разработка ПСД на строительство 21-квартирного жилого дома в г.Степеняк района Биржан сал, ул.Биржан сал,2а поз.2

Стадия	Лист	Листов
РП	29	

План кровли.

ТОО "Дизайн Центр"
ГСЛ №005962

Подпись, дата | Инв. № дубл. | Взам. инв № | Подпись и дата | Инв № подл.

Р-2
Развертка вентканалов по оси "7"

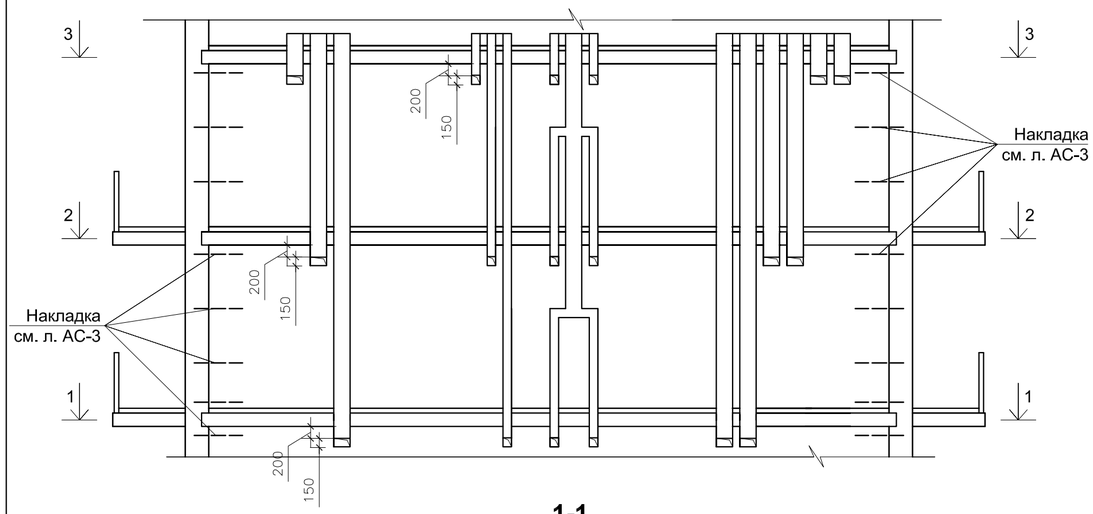

1-1

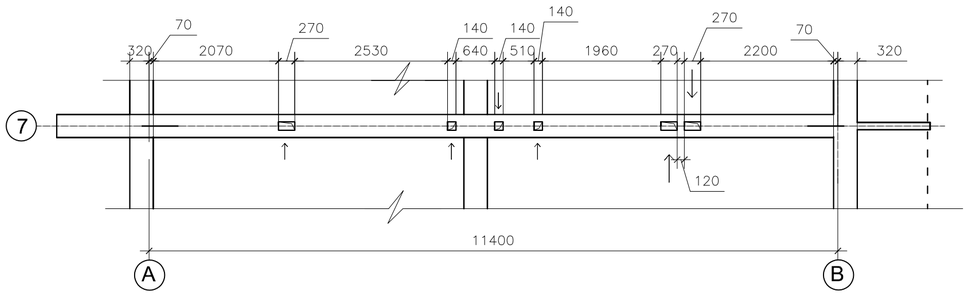

2-2

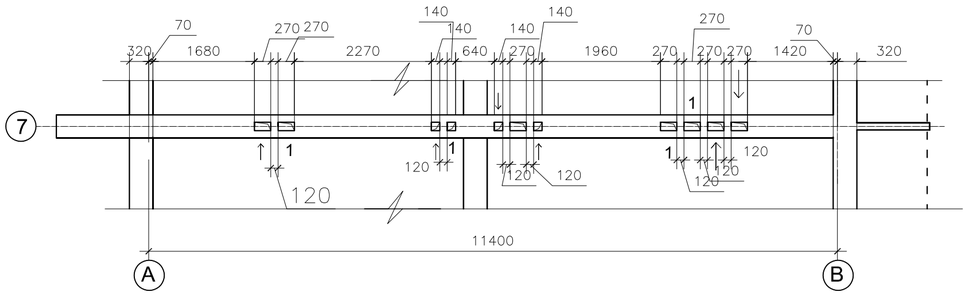

3-3

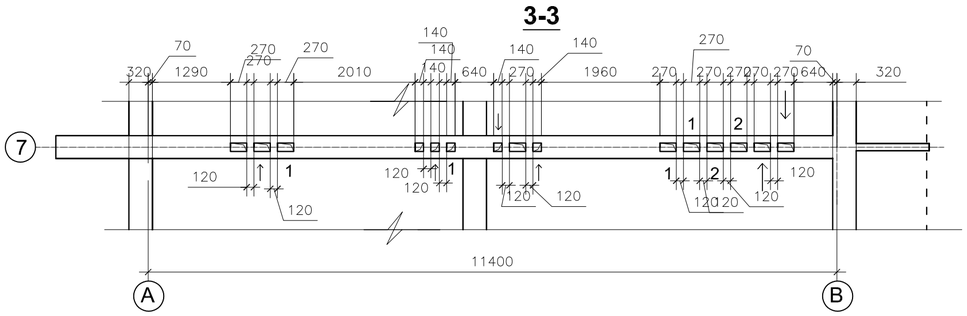

Р-1
Развертка вентканалов по оси "4"

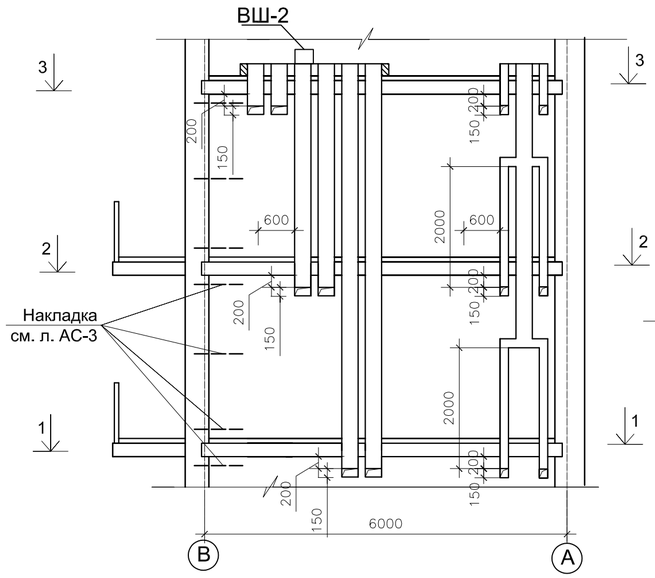

2-2

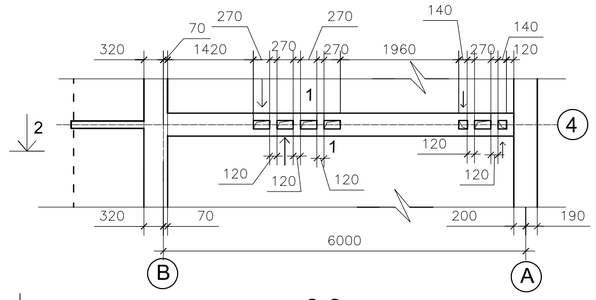

3-3

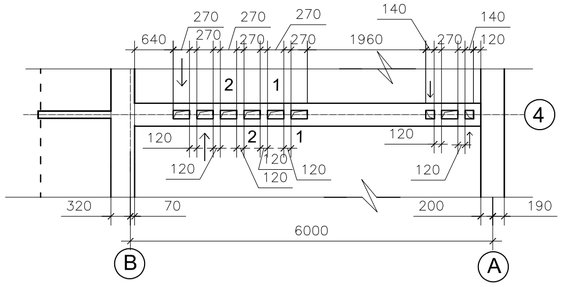

1-1

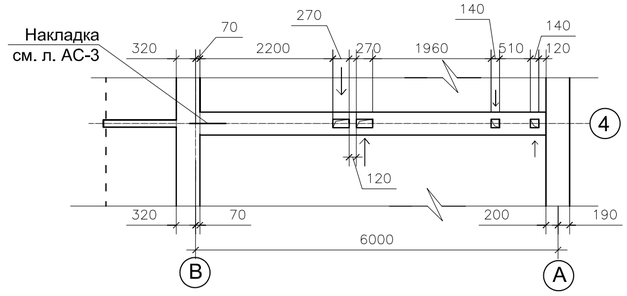

1. Данный лист см .с .л.АС-31.
2. Над отверстиями уложить арматуру 3 Ø12 AI с опиранием на 250мм с каждой стороны
   Общий расход арматуру см.л.АС-31.

						07\19 - АС		
						Заказчик: ГУ "Отдел строительства, архитектуры и градостроительства района Биржан сал"		
Дата	Кол.уч	Лист	Докум	Подпись	Дата			
						Разработка ПСД на строительство 21-квартирного жилого дома в г.Степеняк района Биржан сал, ул.Биржан сал,2а поз.2	Стадия	Лист	Листов
ГИП		Марамов С.Б.					РП	30	
Выполнил		Билялова				Развертка вентканалов Р-1; Р-2.	ТОО "Дизайн Центр" ГСЛ №005962		

Подпись, дата | Инв. № дубл. | Взам. инв № | Подпись и дата | Инв № подп.

Р-3
Развертка вентканалов по оси "Б"

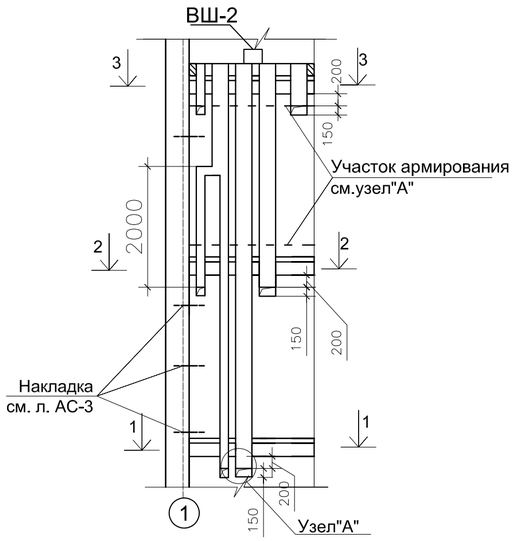

1-1

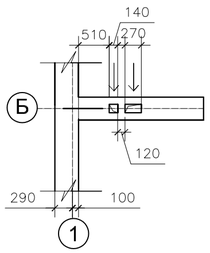

2-2

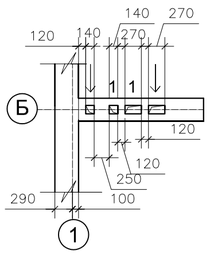

3-3

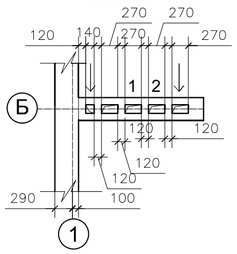

Р-4
Развертка вентканалов по оси "Б"

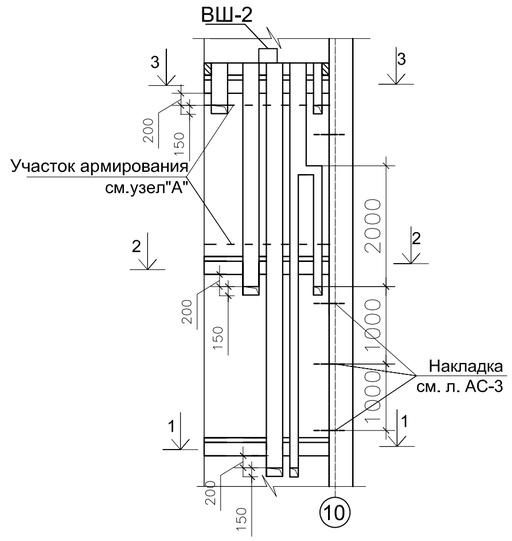

1-1

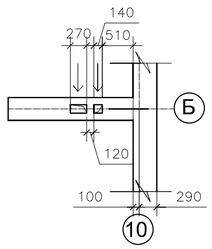

2-2

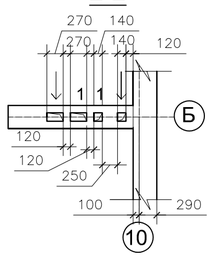

3-3

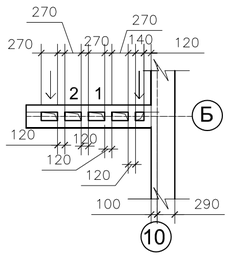

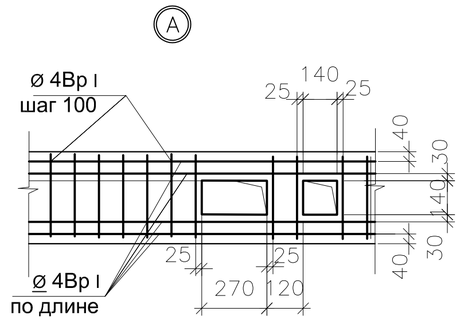

Сечение по объединенному каналу см.л.ОВ

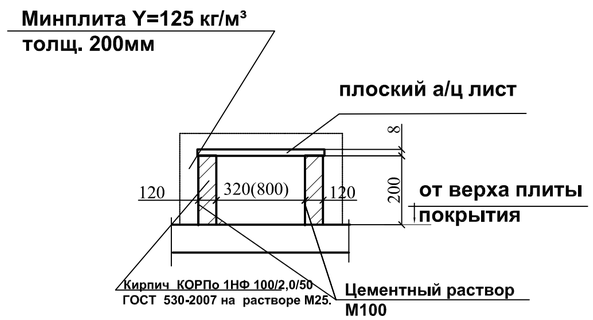

1. Данный лист см .с .л.АС-31,32.
2. Стены с вентканалами армировать сеткой согласно узла "А" через 5 рядов кладки.
   Общий расход сетки Ø4 Вр 1 -301,84м(182,257 кг).
3. Над отверстиями уложить арматуру 3 Ø12 AI с опиранием на 250мм с каждой стороны
   Общий расход Ø12 AI-90,75м(80,77кг).

						07\19 - АС
						Заказчик: ГУ "Отдел строительства, архитектуры и градостроительства района Биржан сал"
Дата	Кол.уч	Лист	Докум	Подпись	Дата	
ГИП		Марамов С.Б.				Разработка ПСД на строительство 21-квартирного жилого дома в г.Степеняк района Биржан сал, ул.Биржан сал,2а поз.2 — Стадия: РП; Лист: 31; Листов:
Выполнил		Билялова				Развертка вентканалов Р-3; Р-4. Узел "А". — ТОО "Дизайн Центр" ГСЛ №005962

Подпись, дата | Инв. № дубл. | Взам. инв № | Подпись и дата | Инв № подл.

Р-5

Развертка вентканалов по оси "6"

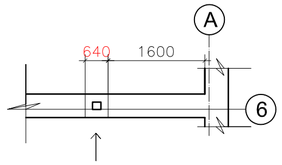

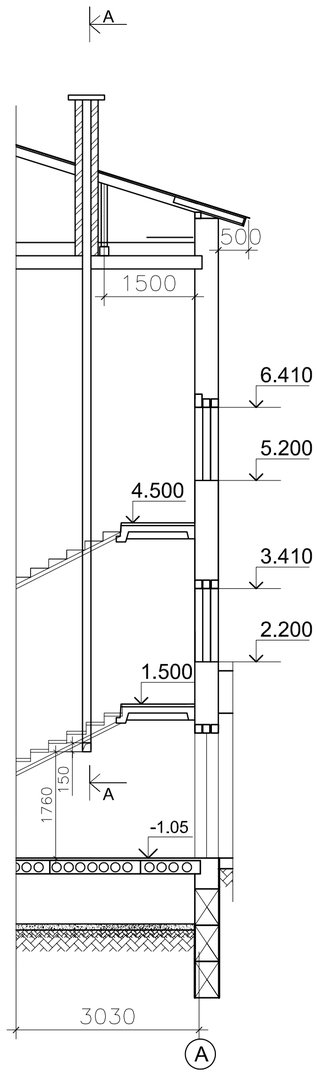

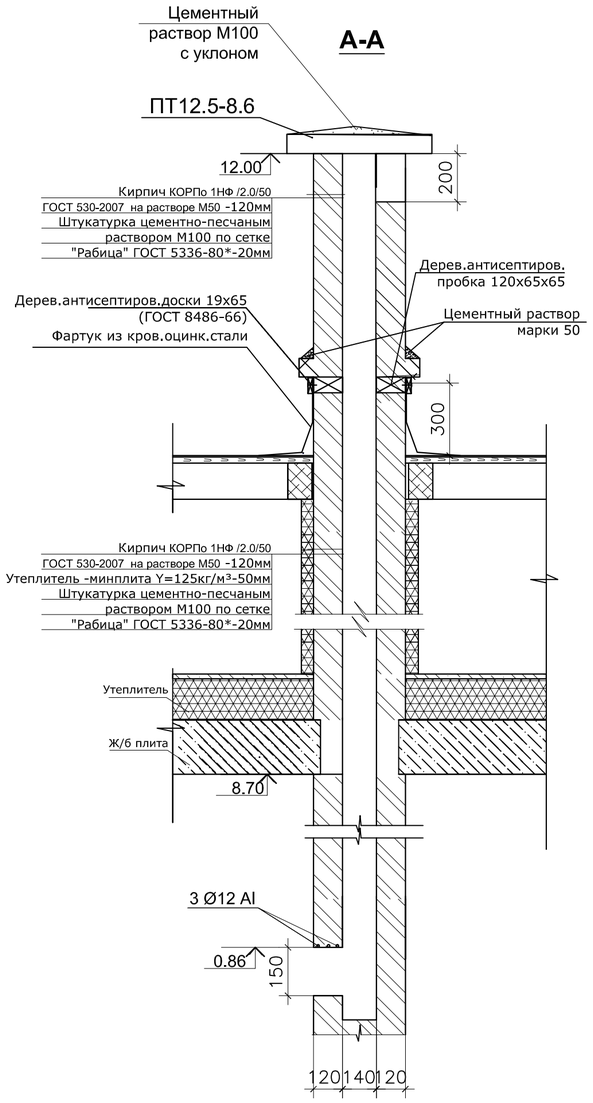

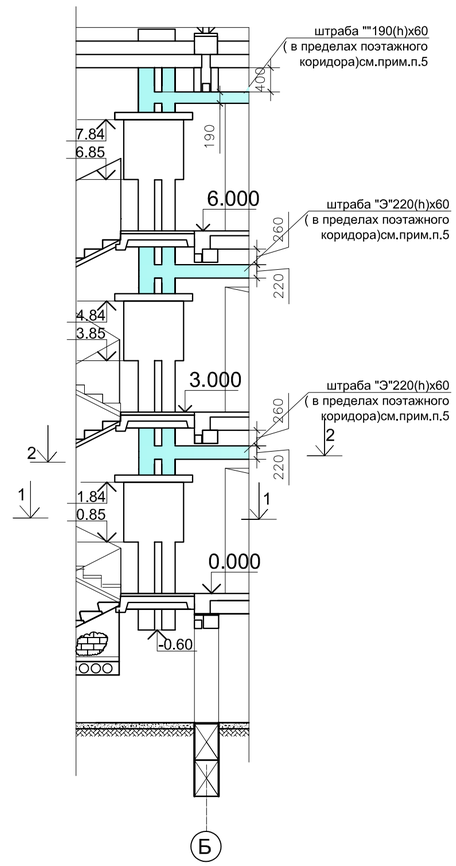

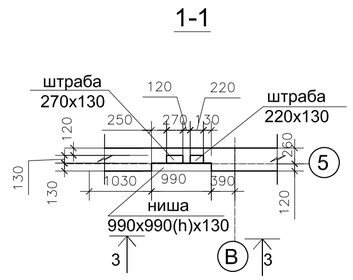

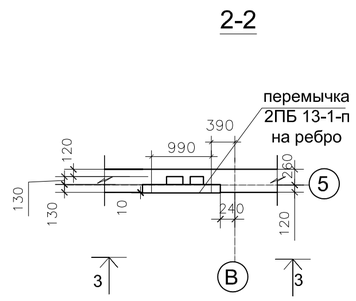

1. Данный лист см .с .л.АС-31.
2. Над отверстиями уложить арматуру 3 Ø12 AI с опиранием на 250мм с каждой стороны
   Общий расход арматуры см.л.АС -31.
3. Расход перемычки 2ПБ13-1-п(масса -54кг) -3шт
5. Канал "Э" и "СС" проходит в облегченной кладке между диафрагмами.

						07\19 - АС
						Заказчик: ГУ "Отдел строительства, архитектуры и градостроительства района Биржан сал"
Дата	Кол.уч	Лист	Докум	Подпись	Дата	
ГИП		Марамов С.Б.				Разработка ПСД на строительство 21-квартирного жилого дома в г.Степеняк района Биржан сал, ул.Биржан сал,2а поз.2 — Стадия: РП; Лист: 32; Листов:
Выполнил		Билялова				Развертка вентканала Р-5. Ниша. — ТОО "Дизайн Центр" ГСЛ №005962

Подпись, дата | Инв. № дубл. | Взам. инв № | Подпись и дата | Инв № подл.

Вентиляционная шахта ВШ-1; ВШ-2.

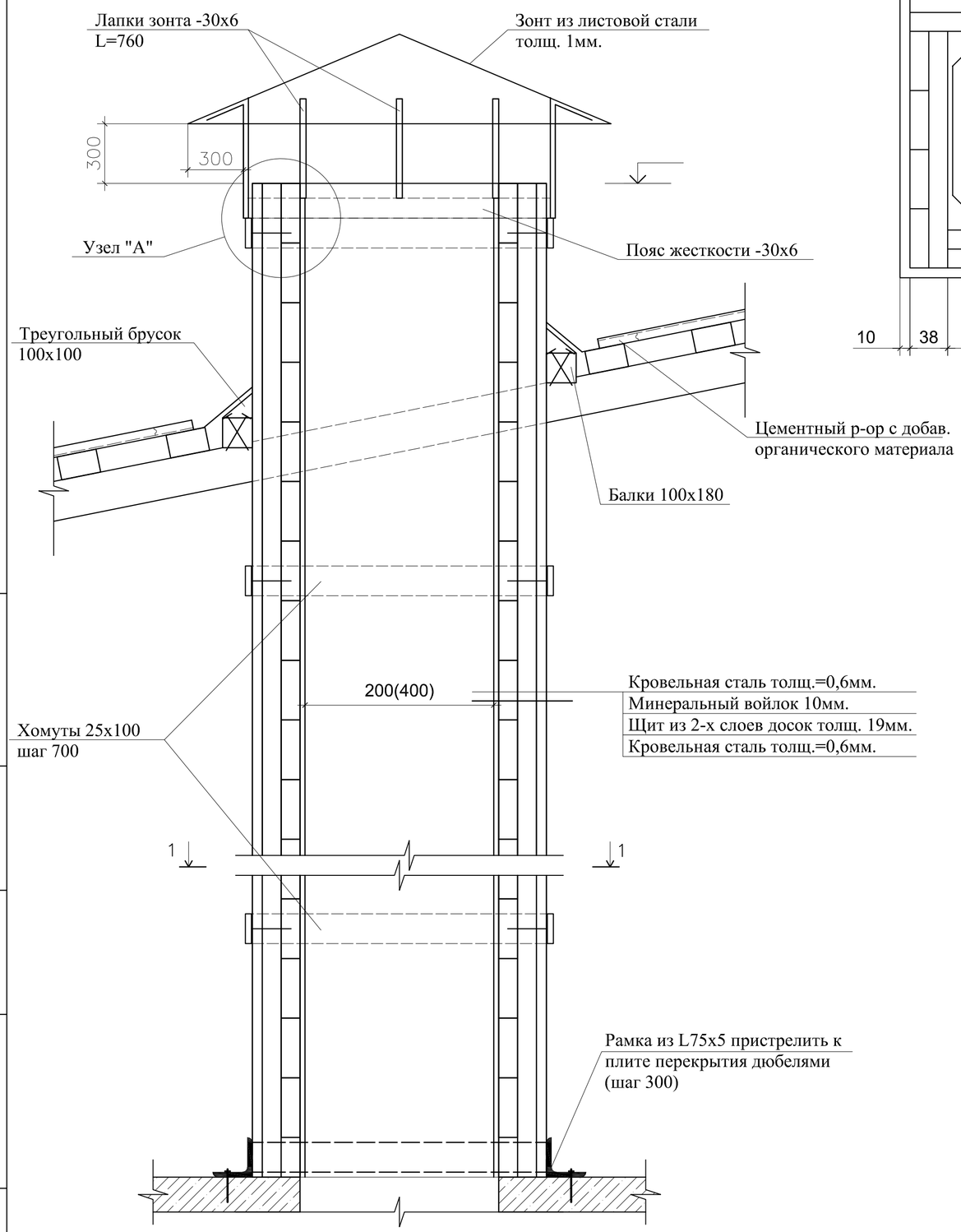

1-1

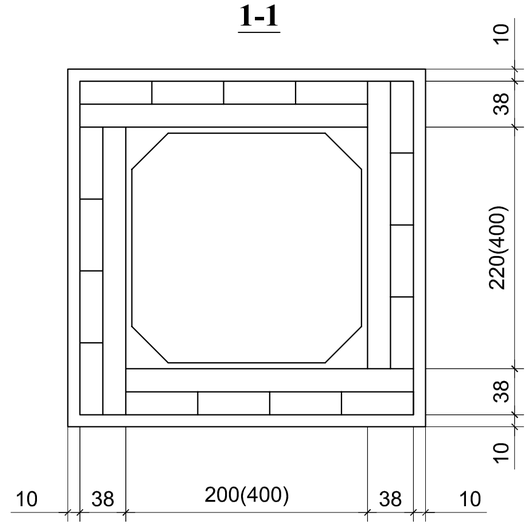

А

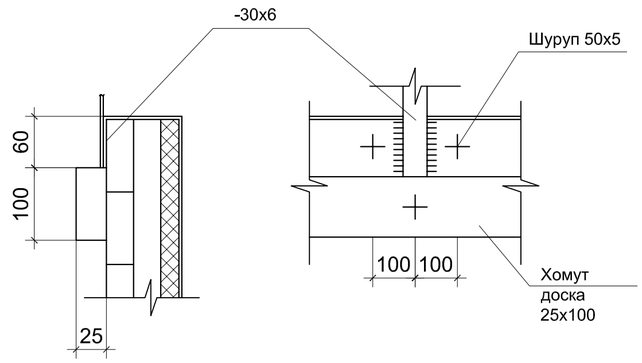

Расход материала на шахту ВШ-1 (6шт); ВШ-2 (3шт).

	Наименование		Кол.	Масса ед. кг	Прим.
	L75х5	пог.м	1,0(1,8)		
	Доска толщ. 19мм.	м³	0,12(0,20)		
	Кровельная сталь толщ. 0,6мм.	м²	6,11(10,65)		
	Минеральный войлок	м³	0,031(0,053)		
	Хомуты -25х100	м³	5,0(8,7)		
	-30х6	пог.м	1,0(1,4)		
	-30х6 L=760	шт.	4		
	Листовая сталь толщ. 1мм.	м²	0,3(0,6)		

Подпись, дата | Инв. № дубл. | Взам. инв № | Подпись и дата | Инв № подл.

Дата	Кол.уч	Лист	Докум	Подпись	Дата
ГИП		Марамов С.Б.			
Выполнил		Билялова			

07\19 - АС

Заказчик: ГУ "Отдел строительства, архитектуры и градостроительства района Биржан сал"

Разработка ПСД на строительство 21-квартирного жилого дома в г.Степеняк района Биржан сал, ул.Биржан сал,2а поз.2

Стадия	Лист	Листов
РП	33	

Вентиляционная шахта ВШ-1; ВШ-2

ТОО "Дизайн Центр" ГСЛ №005962

План техподполья

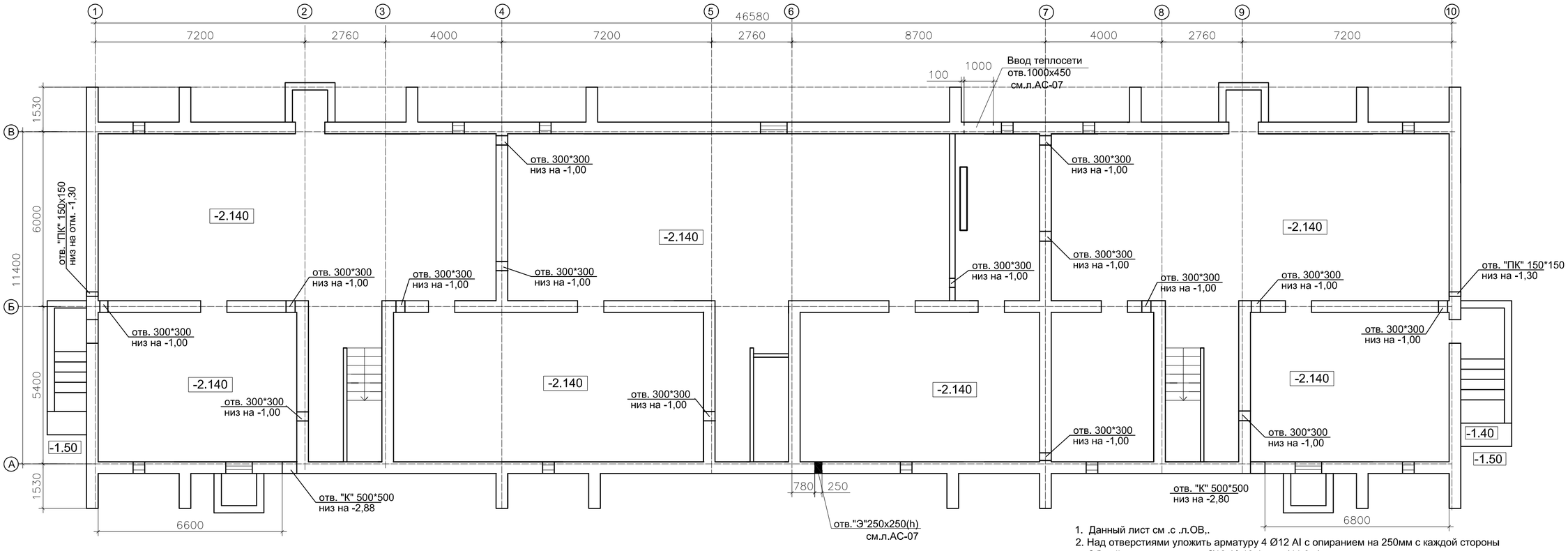

1. Данный лист см .с .л.ОВ,.
2. Над отверстиями уложить арматуру 4 Ø12 AI с опиранием на 250мм с каждой стороны
   Общий расход арматуру Ø12 AI-46,4пог.м(41,3кг)

						07\19 - АС
						Заказчик: ГУ "Отдел строительства, архитектуры и градостроительства района Биржан сал"
Дата	Кол.уч	Лист	Докум	Подпись	Дата	
ГИП		Марамов С.Б.				Разработка ПСД на строительство 21-квартирного жилого дома в г.Степеняк района Биржан сал, ул.Биржан сал,2[а] поз.2
Выполнил		Билялова				План техподполья с отверстиями

Стадия	Лист	Листов
РП	34	

ТОО "Дизайн Центр"
ГСЛ №005962

Подпись, дата | Инв. № дубл. | Взам. инв № | Подпись и дата | Инв № подл.