Форма
в редакции приказа
Министра индустрии и
инфраструктурного
развития РК
от 08.02.2021
№ 53
Утвержден
приказом Министра
по инвестициям и
развитию
Республики Казахстан
от 24 апреля 2017 года
№234

Акт приемки объекта в эксплуатацию

"06" 09 2023 года

Заказчик **ГУ "Отдел строительства акимата города Экибастуза", БИН 060240010430, тел: 8(7187) 34-75-21, Павлодарская область, г.Экибастуз, Энергетиктер, 62. Руководитель Амерханов Архат Николаевич**

фамилия, имя, отчество (при его наличии) ИИН, телефон – для физических лиц, наименование организации – для юридических лиц, БИН, телефон, почтовый индекс, область, город, район, населенный пункт, наименование улицы, номер дома/здания (стационарного помещения)

на основании:

Декларации о соответствии (прилагается) **« 06 » 09 2023 года, ТОО «Актив-А», директор Каипкожин Асхат Каныбекович, РК, ВКО, г.Усть-Каменогорск, Жибек Жолы, 3, 71, БИН 990940000105, тел: +77057354563**

дата подписания декларации, наименование подрядной (генподрядной) организации, фамилия, имя, отчество (при его наличии) руководителя, юридический адрес, БИН, телефон

Заключения о качестве строительно-монтажных работ (прилагается)
«06» 09 2023 года, ТОО «Аймереке» Республика Казахстан, г.Нур-Султан, Бейимбет Майлин, 8/1, кабинет 311. Директор Кулжанов Даулет Магауяевич, БИН 930540000893, тел: +7 (747)-722-03-99. Эксперт Джуматаев Е.А., аттестат KZ88VJE00073885 от 22.04.2022 г.

дата подписания заключения, наименование организации, фамилия, имя, отчество (при его наличии) экспертов технического надзора, № и дата получения аттестатов, БИН, телефон

Заключения о соответствии выполненных работ проекту (прилагается)
«06» 09 2023 года, ИП "Шакирова Р.К.", Павлодарская область, г.Павлодар, Машхур Жусупа, 20/2, 3. Директор Шакирова Роза Кабылбековна, ИИН 530409450313, тел: 8(702)717-00-60. ГИП Сапарова А.А.;

дата подписания заключения, наименование организации, фамилия, имя, отчество (при его наличии) экспертов авторского надзора, № и дата получения аттестатов, БИН, телефон

произведя осмотр готовности предъявленного подрядчиком (генеральным подрядчиком) к приемке в эксплуатацию объекта: **«Строительство сетей хозяйственно-питьевого водопровода, теплоснабжения к ферросплавному заводу ТОО «EkibastuzFerroAlloys» в г. Экибастуз Павлодарской области», новое, 2 (нормальный) уровень ответственности.**

наименование объекта, вид строительства (новое, расширение, реконструкция, техническое перевооружение, модернизация, капитальный ремонт),

по адресу **Республика Казахстан, Павлодарская область, Экибастуз Г.А.**

(область, район, населенный пункт, микрорайон, квартал, улица, номер дома (корпуса)

проверив комплектность исполнительной технической документации, в том числе посредством электронного модуля исполнительной технической документации "_____" _____ 2022 года,

дата ознакомления

подтверждает что:

1. Строительство объекта осуществлено на основании:

1) правоустанавливающего документа на земельный участок – **решение о предоставлении соответствующего права на землю выдано постановление акимата города Экибастуза от 25.06.2021 года № №505/7.;**

документ, подтверждающий наступление юридических фактов (юридических составов), на основании которых возникают, изменяются или прекращаются права на земельный участок, в том числе договоры, решения судов, правовые акты исполнительных органов, свидетельство о праве на наследство, передаточный акт или разделительный баланс при реорганизации негосударственных юридических лиц, владеющих земельным участком на праве собственности или выкупивших право временного возмездного землепользования (аренды).

либо решения о реконструкции (перепланировке, переоборудовании) помещений (отдельных частей) существующих зданий от "___"_____2022 года №.._____;

наименование органа вынесшего решение

2) талона о приеме уведомления о начале строительно-монтажных работ **ГУ "Управление государственного архитектурно-строительного контроля Павлодарской области", номер первого уведомления: KZ44REA00271774, от 25.04.2022, номер второго уведомления: KZ77REA00322784, от 15.03.2023,**

наименование органа принявшего уведомление, дата и № принятия талона

3) проекта (проектно-сметной документации) **ТОО «Архпроект PLUS» Рабочий проект 04У/2021**

наименование проектной организации, номер проекта утвержденного(й)

утвержденного(й) **ГУ "Отдел строительства акимата города Экибастуза", № 51 от 24.02.2022 года.**

дата и номер проекта, наименование организации утвердившей (переутвердившей) проект и дата утверждения

2. Строительно-монтажные работы осуществлены в сроки:

начало работ: **апрель 2022**

месяц, год;

окончание работ: **сентябрь 2023**

месяц, год;

при продолжительности строительства, месяцев: **6 (шесть)**

по норме или по проекту организации строительства, месяцев: **6 (шесть);**

фактически, месяцев: **17 (семнадцать)**

3. Объект (комплекс) имеет следующие основные технико-экономические показатели (мощность, производительность, производственная площадь, протяженность, вместимость, объем, пропускная способность, провозная способность, число рабочих мест и тому

подобное, заполняется по всем объектам (кроме жилых домов) в единицах измерения соответственно целевой продукции или основным видам услуг):

№	Мощность, производительность и так далее	Единица измерения	По проекту		Фактически	
			общая (с учетом ранее принятых)	в том числе пускового комплекса или очереди	общая (с учетом ранее принятых)	в том числе пускового комплекса или очереди
1	Общая протяженность тепловой сети	м	3893,0		3893,0	
2	Общая протяженность сетей водоснабжения	м	2085,9		2085,9	
3	Продолжительность строительства	мес.	6		12	

Выпуск продукции (оказания услуг), предусмотренной проектом в объеме, соответствующем нормам освоения проектных мощностей в начальный период _____;

факт начала выпуска продукции с указанием объема

Жилой дом имеет следующие показатели:

Показатели	Единица измерения	По проекту	Фактически
Общая площадь	метр в квадрате (далее – м2)		
Число этажей	этаж		
Общий строительный объем	метр в кубе (далее – м3)		
В том числе подземной части	м3		
Площадь встроенных, встроенно-пристроенных и пристроенных помещений	м2		

Показатели	По проекту			Фактически		
	число квартир	площадь квартир, м2		число квартир	площадь квартир, м2	
		общая	жилая		общая	жилая
Всего квартир, в том числе: однокомнатных двухкомнатных трехкомнатных четырехкомнатных и более						

4. Технологические и архитектурно-строительные решения по объекту характеризуются следующими данными:

Тепловые сети

Проложена тепловая сеть из стальных электросварных прямошовных труб Ø159х4 мм по ГОСТ 10704-91:
Надземная – 3293,0 м (1646,5 мх2нитки)
Компенсатор П-образный – 21 шт;
Опоры скользящие – 285 шт;
Опоры неподвижные – 48 шт;
Колодец дренажный ДК4 – 1 шт;
Дренажный приямок со сливным приямком;
Изоляция матами минераловатными пришивными с покровным слоем - лист оцинкованный и холст стекловолокнистый для трубопроводов предусмотренных в канале.

Подземная – 600,0 м (300,0 мх2 нитки)
Компенсатор П-образный – 1 шт;
Опоры скользящие – 80 шт;
Опоры неподвижные – 10 шт;
Тепловая камера УТ1-УТ3 – 3 шт;
Колодец дренажный ДК1-ДК3 – 3шт;
Изоляция матами минераловатными пришивными с покровным слоем - лист оцинкованный и холст стекловолокнистый для трубопроводов предусмотренных в канале.
Протяженность уложенной теплотрассы в канале КЛ98х50 – 300 м.

Наружные сети водоснабжения
Сеть выполнена из полиэтиленовых труб 100 SDR 17 - Ø90х5,4 мм питьевая по ГОСТ 18599-2001- 2085,9 м
Расход воды - 20,0м³/ч.
Категория водовода по степени обеспеченности-II.
Уровень ответственности водопровода-II (нормальный).
Степень обеспеченности подачи воды-II.
Протяженность сетей водопровода - 2085,90м.
Водопроводные колодцы Ø1500мм и Ø2000мм – 5 шт.
Упор УГ-1 – 4 шт;

5. На объекте установлено предусмотренное проектом оборудование в количестве согласно актам о его приемке после индивидуального испытания и комплексного опробования;
6. Наружные инженерные коммуникации (холодное и горячее водоснабжение, канализация, теплоснабжение, газоснабжение, электроснабжение и связь) обеспечивают нормальную эксплуатацию объекта (здания, сооружения, помещения) и приняты городскими эксплуатационными организациями;

7.Сметная стоимость по утвержденному проекту (проектно-сметной документации):
Всего **300 248,028 тыс. тенге**, в том числе: стоимость строительно-монтажных работ **242974,365 тыс. тенге**, оборудования, инструмента и инвентаря **0 тенге**.

8. Сметная стоимость основных фондов, принимаемых в эксплуатацию:
Всего **258 524,724 тыс. тенге**, в том числе: стоимость строительно-монтажных работ **230 825,646 тыс. тенге**, оборудования, инструмента и инвентаря **0 тенге**.

9. Доля местного содержания предусмотрена в проектно-сметной документации 100% и фактически применено 94% (на объектах, финансируемых за счет государственных инвестиций и средств квазигосударственного сектора);

10. Класс энергоэффективности здания __-__;

11. Объект построен в соответствии с утвержденным проектом (проектно-сметной документацией) и требованиями государственных нормативных документов в области архитектуры, градостроительства и строительства.

РЕШИЛ: **«Строительство сетей хозяйственно-питьевого водопровода, теплоснабжения к ферросплавному заводу ТОО «EkibastuzFerroAlloys» в г.Экибастуз Павлодарской области»**

наименование объекта (комплекса)

принять в эксплуатацию.

Заказчик **Руководитель Амерханов Архат Николаевич**

фамилия, имя, отчество (при его наличии), подпись руководителя 06.09.23

Место печати (при наличии)

Технический надзор:

1) аттестованный (-ые) эксперт (-ы) **ТОО «Аймереке». Эксперт Джуматаев Е.А., аттестат KZ88VJE00073885 от 22.04.2022 г.**

фамилия, имя, отчество (при его наличии) эксперта, специализация аттестата, подпись, дата 06.09.23

Место печати (при наличии)

2) аккредитованная организация **ТОО «Аймереке» Директор Кулжанов Д.М.** 06.09.23

(наименование организации) имеющей в своем составе аттестованного (-ых) эксперта (-ов), фамилия, имя, отчество (при его наличии) руководителя, подпись, дата

Место печати (при наличии)

Авторский надзор:

1) разработчик проекта **ТОО «Архпроект PLUS» Директор Шакирова Р.К.** 06.09.23

(наименование организации) имеющей в своем составе аттестованного (-ых) эксперта (-ов),

фамилия, имя, отчество (при его наличии) руководителя, подпись, дата

Место печати (при наличии)

2) организация **ИП "Шакирова Р.К.", Руководитель Шакирова Р.К.** 06.09.23

(наименование организации) имеющей в своем составе аттестованного (-ых) эксперта (-ов), фамилия, имя, отчество (при его наличии) руководителя, подпись, дата

Место печати (при наличии)

3) аттестованный (-ые) эксперт (-ы)

ГИП Сапарова А.А. 06.09.23

(фамилия, имя, отчество (при его наличии) эксперта, специализация аттестата), подпись, дата

Место печати (при наличии)

Подрядчик (генеральный подрядчик) **ТОО «Актив-А» Каипкожин А.К.** 06.09.23

фамилия, имя, отчество (при его наличии), подпись руководителя

Место печати (при наличии)

Приложение 13 к акту приемки объекта в эксплуатацию
форма

Технические характеристики объекта (сети, водоводы, коллекторы и тому подобное)

№ п/п	Наименование	Ед. изм.	Количество, протяженность	Примечание
1	2	3	4	5
Водопровод				
1	Водоводы (общая протяженность)	м		
	1) из стальных труб	м	-	
	2) из чугунных труб	м	-	
	3) из асбестоцементных труб	м	-	
	4) из железобетонных труб	м	-	
	5) из полиэтиленовых труб	м	2085,9	
2	Распределительная сеть (общая протяженность)	м		
	1) из стальных труб	м	-	
	2) из чугунных труб	м	-	
	3) из асбестоцементных труб	м	-	
	4) из полиэтиленовых труб	м	-	
	5)	м	-	
3	Прочие устройства			
	Смотровой колодец Ø1500	шт	5	
	Задвижка d-80	шт	4	
	" d-50	шт	4	
	" d-	шт	-	
	Вентили d-25	шт	1	
	" d-	шт	-	
	" d-	шт	-	
	Кран d-	шт	-	
	" d-	шт	-	
	" d-	шт	-	
	Гидрант	шт	-	
	Водопроводный ввод	шт	-	
	Водоразборная колонка	шт	-	
	Стальной футляр	шт	1	
	Питьевой фонтанчик	шт	-	
Канализация				
1	Коллекторы (общая протяженность)	м		
	1) из керамических труб	м	-	
	2) из чугунных труб	м	-	
	3) из бетонных труб	м	-	
	4) из асбестоцементных труб	м	-	
	5) из железобетонных труб	м	-	
	6)	м		
	7)	м		

2	Канализационная сеть (общая протяженность)	м		
	1) из керамических труб	м	-	
	2) из чугунных труб	м	-	
	3) из бетонных труб	м	-	
	4) из асбестоцементных труб	м	-	
	5) из железобетонных труб	м	-	
	6)	м		
3	Прочие устройства			
	Смотровой колодец	шт	-	
	Выпуск	шт	-	

Горизонтальный разрез колодца

Масштаб _____

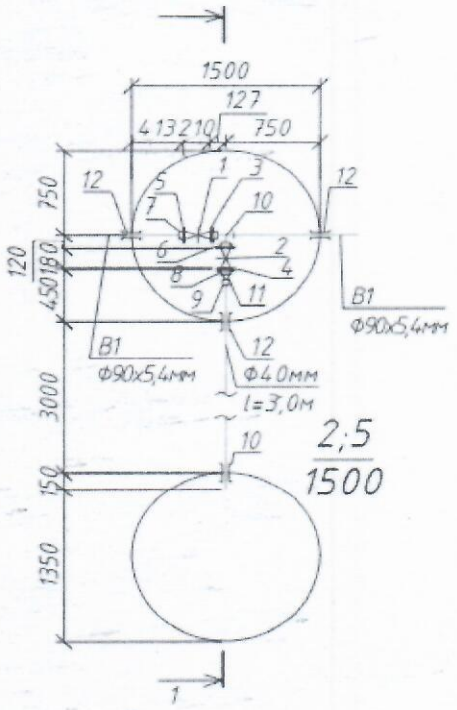

Вертикальный разрез колодца

Масштаб _____

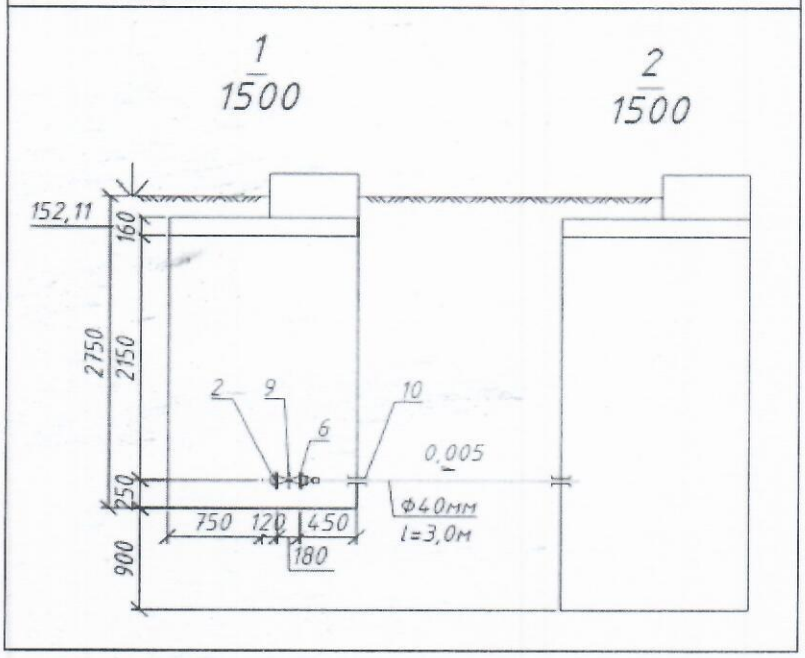

Спецификация

№ п/п	Наименование	Марка	Материал	Диаметр (мм) (размеры)	Количество	Примечание
1	Плита днищ для колодцев	ПН15	ж/б	1500	1	К1-К5
2	Кольцо стеновое для колодцев	КС 15.6	ж/б	1500	1	К2,К5
3	Кольцо стеновое для колодцев	КС 15.9	ж/б	1500	2/3	К1-К5
4	Кольцо стеновое для колодцев	КС 15.6а	ж/б	1500	1	К1,К3,К4
5	Плита перекрытия для колодцев	1ПП 15.1	ж/б	1500	1	К1-К5
6	Кольцо опорное	КО 6	ж/б	600	4	К1-К5
7	Люк	Тип Л	полимерно-песчаный	600	1	К1-К5

Схема привязки колодца к постоянным точкам-ориентирам

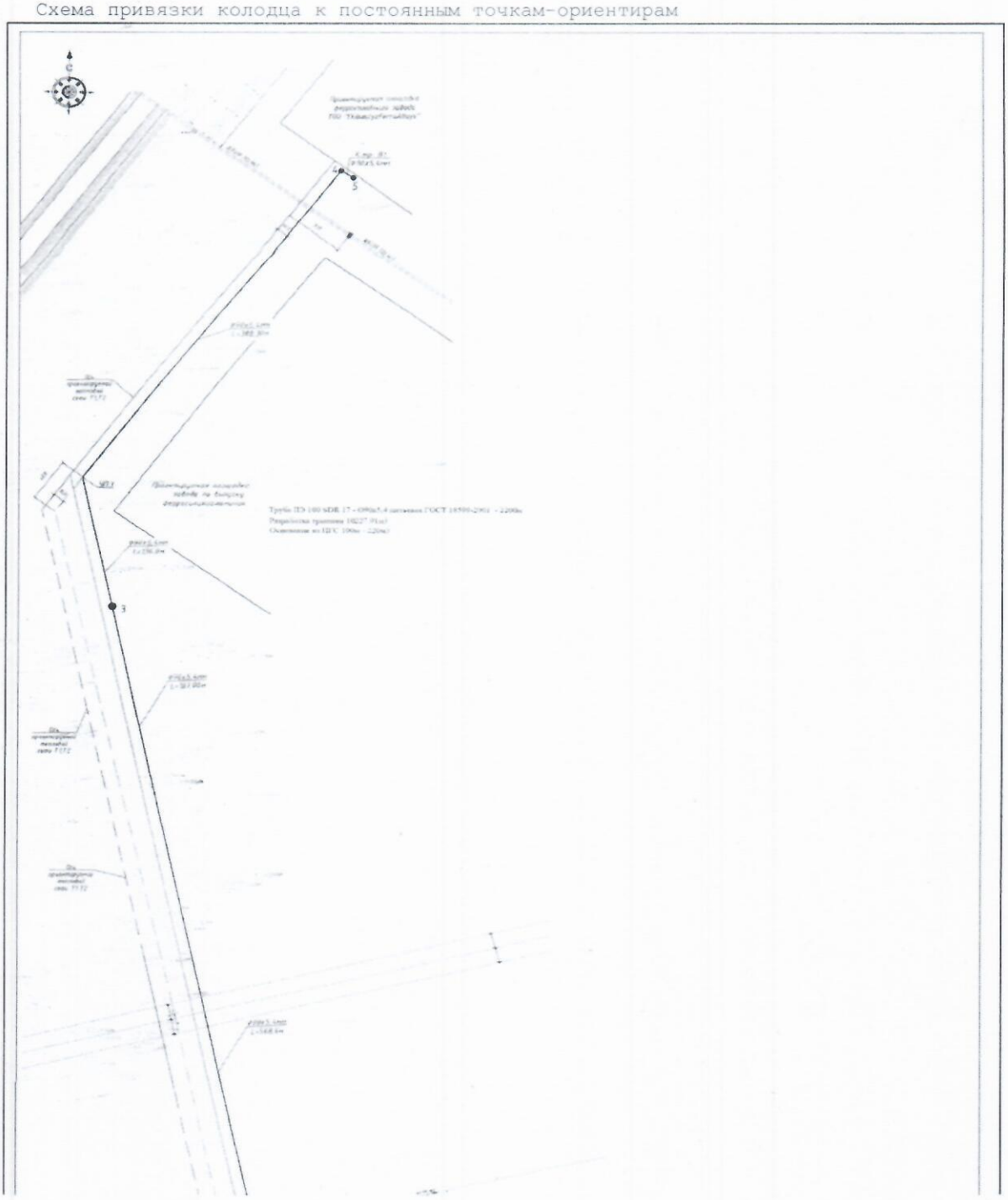

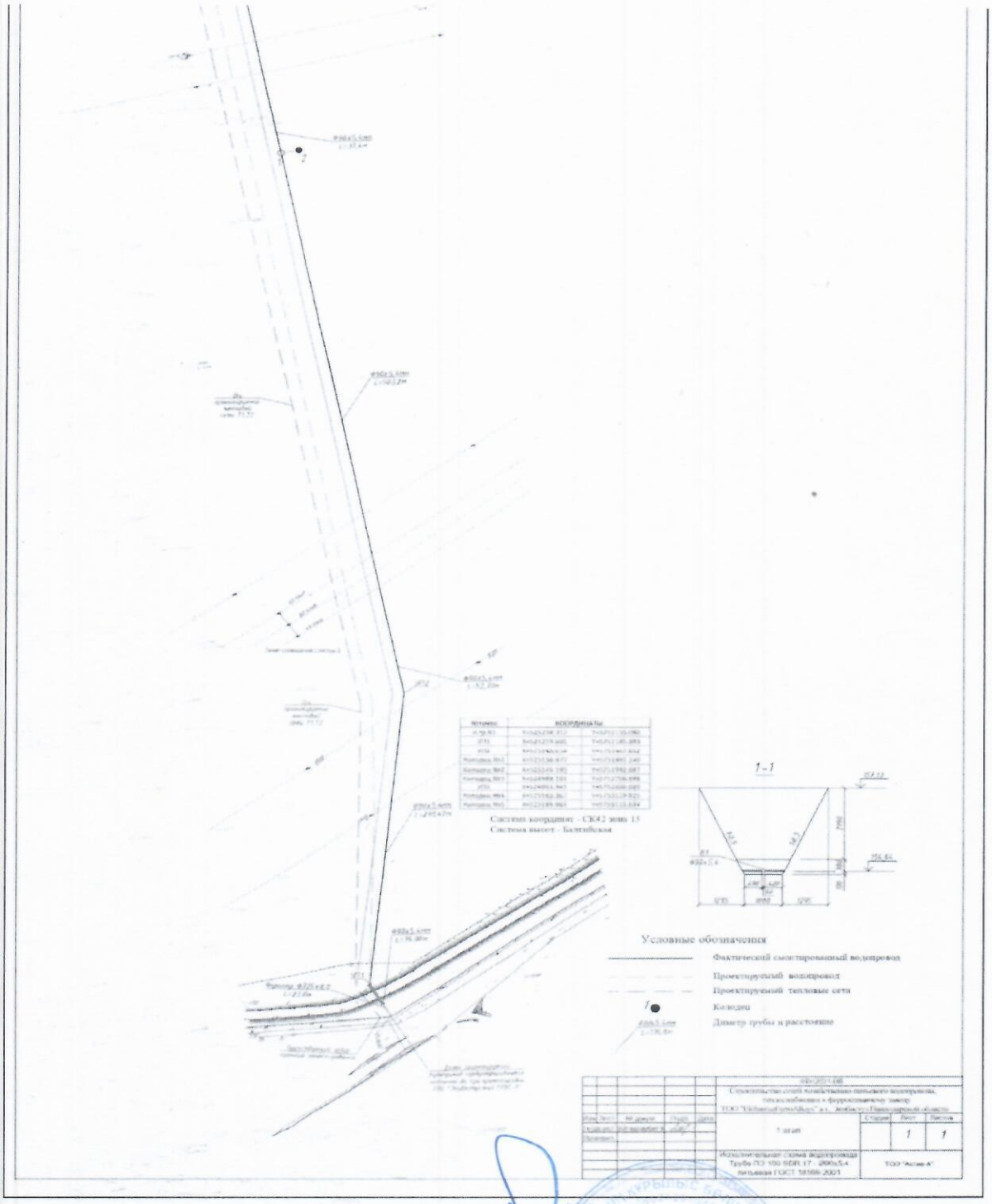

Заказчик: ГУ "Отдел строительства акимата города Экибастуза"

Руководитель Амерханов А.Н. 06.09.23

фамилия, имя, отчество (при его наличии), подпись руководителя

Место печати (при наличии)

Авторский надзор: ИП "Шакирова Р.К."

ГИП Сапарова А.А. 06.09.23

фамилия, имя, отчество (при его наличии), подпись эксперта

Место печати (при наличии)

Приложение 14 к акту приемки объекта в эксплуатацию
форма

Технические характеристики объекта (тепловая трасса)

№ п/п	Наименование	Единицы измерения	Количество, протяженность	Примечание
1	Протяженность тепловой трассы	м	3893	
	Протяженность воздушной прокладки:	м	3293	
	1) на эстакадах	м		
	2) на опорах	м	3293	
	Количество опор	шт	708	
	Протяженность подземной прокладки:	м	600	
	1) в проходных каналах	м	600	2 нитки по 300
	2) в полупроходных каналах	м		
	3) бесканальная прокладка	м		
2	Количество колодцев (камер)	шт	7	ТК 3шт,ДК 4шт
3	Количество компенсаторов	шт	22	
4	Количество вводов	шт	3	
5	Количество задвижек	шт	2	DN150
	Клапан захлопка диам. 100 мм	шт	1	

Горизонтальный разрез колодца (камеры)ДК1-ДК3

Масштаб _____

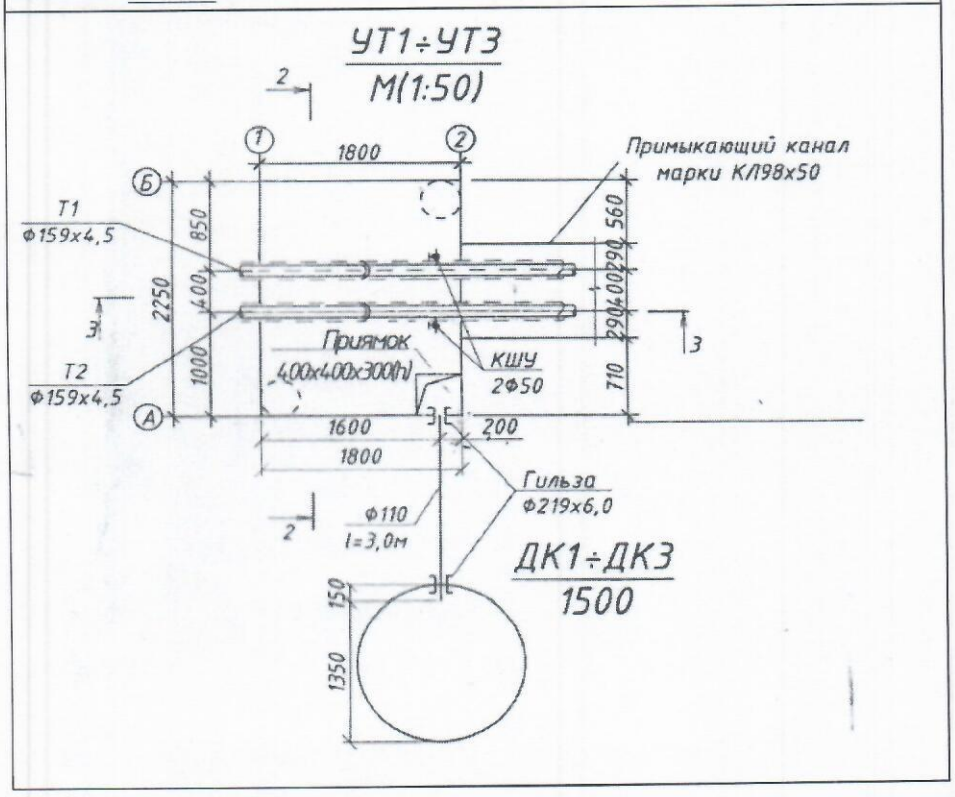

Вертикальный разрез колодца (камеры) ДК1-ДК3

Масштаб _____

3_3

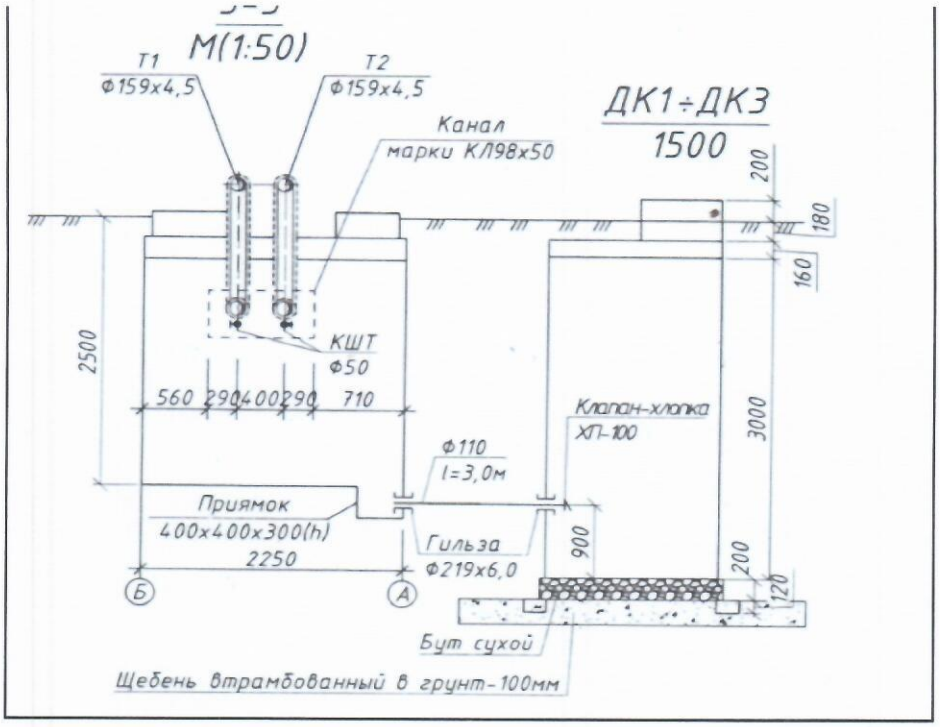

Спецификация ДК1-ДК3

№ п/п	Наименование	Марка	Материал	Диаметр (мм) (размеры)	Количество	Примечание
1	Кольцо опорное	КО 6	ж/б	600	3	
2	Кольцо стеновое для колодцев	КС 15.6	ж/б	1500	2	
3	Кольцо стеновое для колодцев	КС 15.9	ж/б	1500	2	
4	Плита перекрытия для колодцев	ПП 15-2	ж/б	1500	1	
5	Люк	Тип Л	полимерно-песчаный	600	1	

Горизонтальный разрез колодца (камеры) ДК4

Масштаб _____

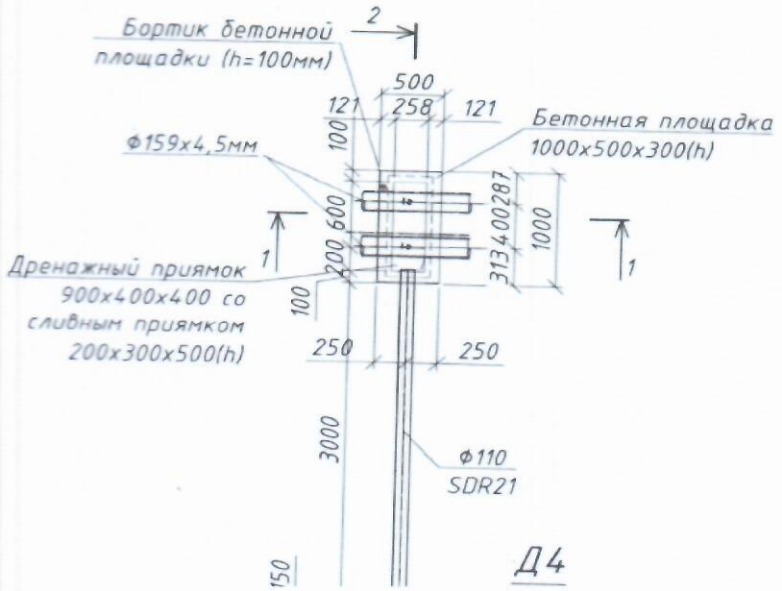

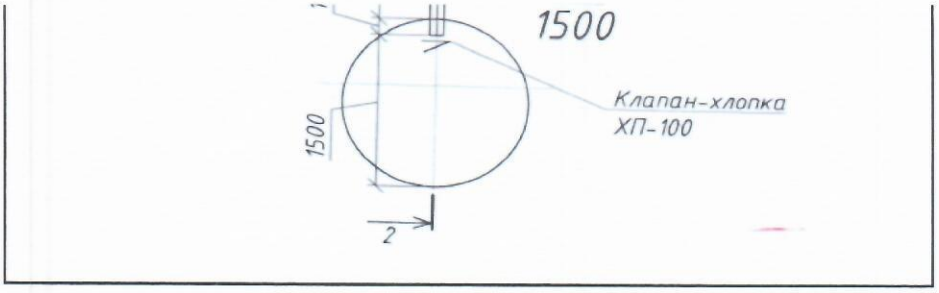

Вертикальный разрез колодца (камеры) ДК4

Масштаб _____

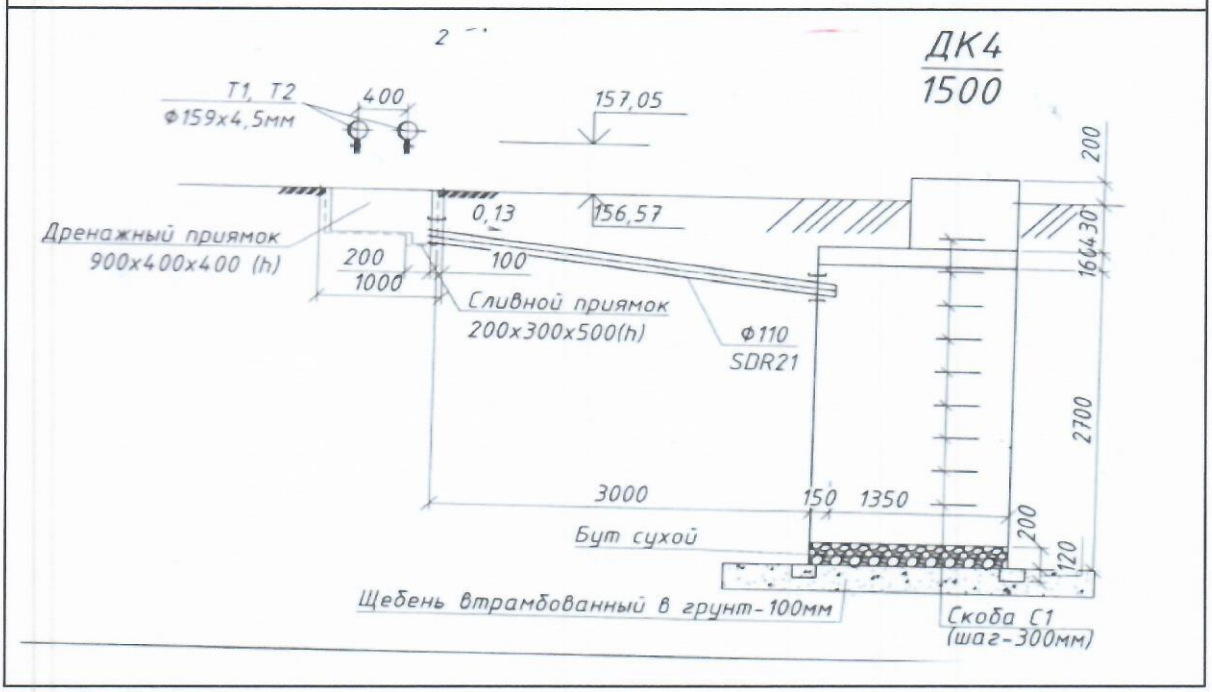

Спецификация ДК4

№ п/п	Наименование	Марка	Материал	Диаметр (мм) (размеры)	Количество	Примечание
1	Кольцо опорное	КО 6	ж/б	600	1	
2	Кольцо стеновое для колодцев	КС 7.3	ж/б	700	1	
3	Кольцо стеновое для колодцев	КС 15.9	ж/б	1500	3	
4	Плита перекрытия для колодцев	ПП 15-2	ж/б	1500	1	
5	Люк	Тип Л	полимерно-песчаный	600	1	

Схема привязки колодца (камеры) к постоянным точкам-ориентирам

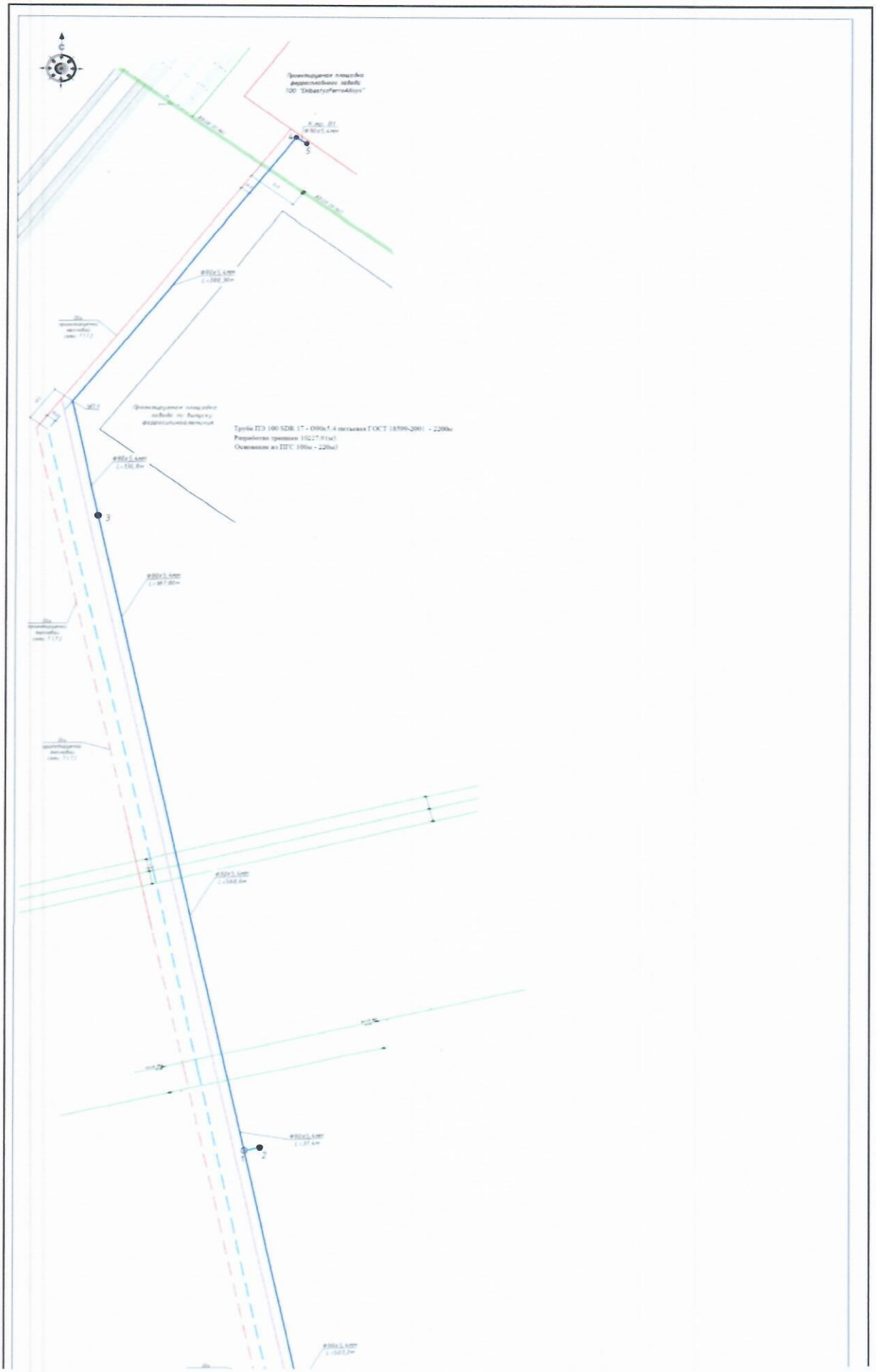
Проектируемая площадка
ферросплавного завода
ТОО "ZhaiykFerroAlloys"
Проектируемая площадка
завода по выпуску
ферросплавной продукции
Труба ПЭ 100 SDR 17 - 090х5.4 питьевая ГОСТ 18599-2001 - 2200м
Разработка траншеи 10227.91м3
Основание из ПГС 100м - 220м3
5
4
3
2

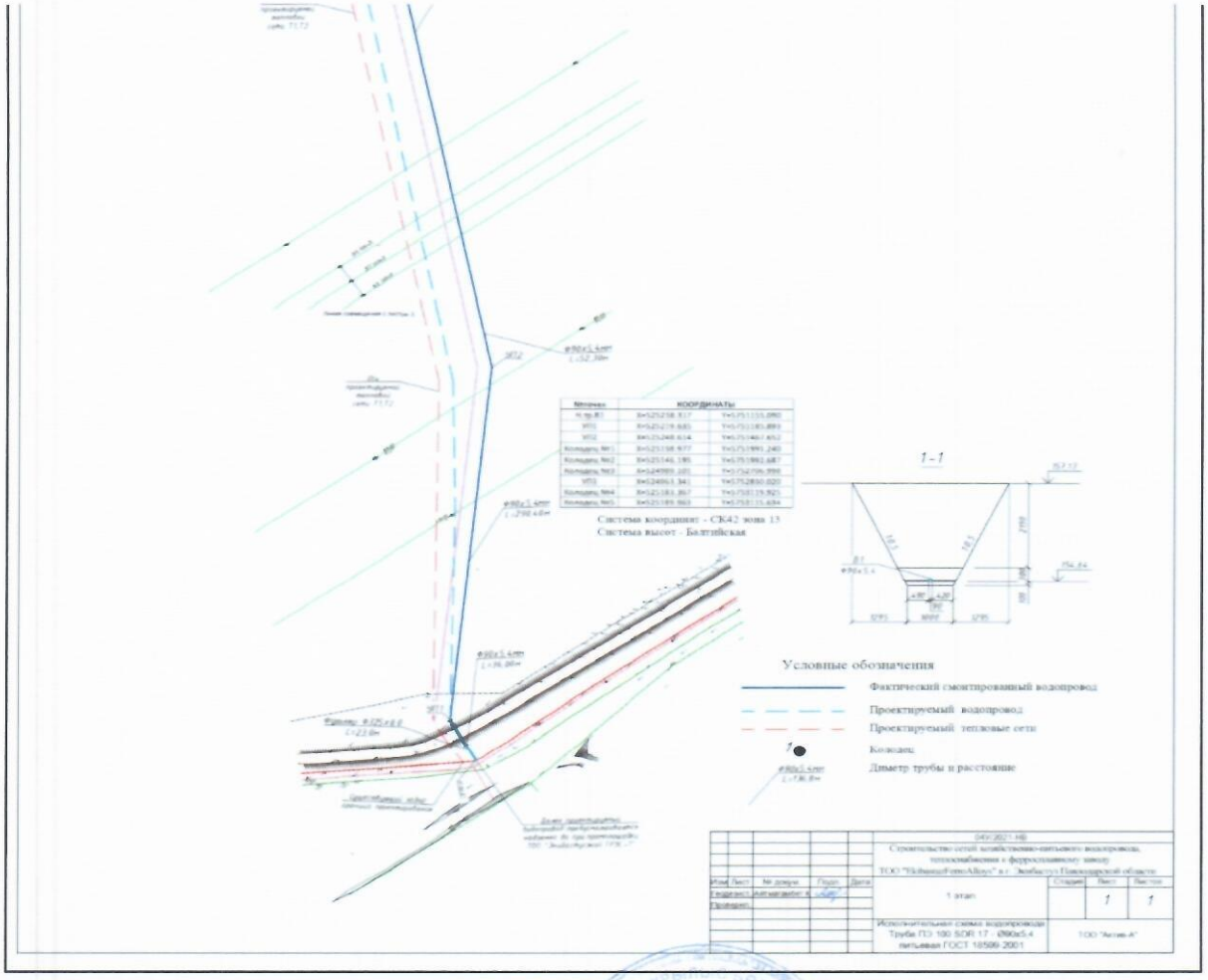

Заказчик: ГУ "Отдел строительства акимата города Экибастуза"
Амерханов А.Н. 06.09.23
фамилия, имя, отчество (при его наличии), подпись руководителя

Место печати (при наличии)

Авторский надзор: ИП "Шакирова Р.К.",
Сапарова А.А. 06.09.23
фамилия, имя, отчество (при его наличии), подпись эксперта

Место печати (при наличии)

«ЖМТ» АЖ ЕНГІЗІЛДІ

Орындаушы Костюк Д.В

(Т.А.Ж., қолы)

Күні 2023 ж. «14» сентября

15 (он бес) парақта тігілген, нөмірленген, мөрмен бекітілді.

Қолы

Прошито, пронумеровано, скреплено

Печатью 15 (пятнадцать) листа Подпись

МЕМЛЕКЕТТІК КОРПОРАЦИЯСЫ" КОММЕРЦИЯЛЫҚ ЕМЕС АКЦИОНЕРЛІК ҚОҒАМЫНЫҢ ПАВЛОДАР ОБЛЫСЫ БОЙЫНША ФИЛИАЛЫ

АЗАМАТТАРДЫ ЖЕРГІЛІКТІ АТҚАРУШЫ ОРГАНДАРМЕН ӨЗАРА ІС-ҚИМЫЛ ЖАСАУ ЖӨНІНДЕГІ ОРТАЛЫҚ

ПРАВИТЕЛЬСТВО ДЛЯ ГРАЖДАН" АКЦИОНЕРНОГО ОБЩЕСТВА "ГОСУДАРСТВЕННАЯ КОРПОРАЦИЯ" ПО ПАВЛОДАРСКОЙ ОБЛАСТИ ФИЛИАЛ

ЕКІБАСТҰЗ ҚАЛАЛЫҚ ТІРКЕУ ЖӘНЕ ЖЕР КАДАСТРЫ БӨЛІМІ

Екібастұз қалалық тіркеу және жер кадастры бөлімі

Өтініш № 00224759 6077 14/6/10010

14:219:080:1017/2 15.09.23

14:219:080:1017/3 15:18

г. Экибастуз

Пошманова

Шакенов