РЕСПУБЛИКАКАЗАХСТАН
г.Шымкент
ТОО«СУҚҰРЫЛЫСПРОЕКТ»

160000,г.Шымкент,ЖибекЖолы43,офис100,РНН582300006192,KZ
1996516F0007812834,АО«ForteBank»вг.Шымкент,БИКIRTYKZKA,БИН100440011822

Заказ:12-2024
КГУ «Управление общественного здоровья города Алматы»

«Капитальный ремонт здания КГП на ПХВ «Городская поликлиника № 23» в мкр. Улжан-1, ул. Жалайыри № 34, Алатауского района города Алматы»

Том II
Альбом 2.1

Архитектурно-строительная часть.

Шымкент2024

РЕСПУБЛИКАКАЗАХСТАН
г.Шымкент
ТОО«СУҚҰРЫЛЫСПРОЕКТ»

160000,г.Шымкент,ЖибекЖолы43,офис100,РНН582300006192,KZ
1996516F0007812834,АО«ForteBank»вг.Шымкент,БИКIRTYKZKA,БИН100440011822

Заказ:12-2024
КГУ «Управление общественного здоровья города Алматы»

«Капитальный ремонт здания КГП на ПХВ «Городская поликлиника № 23» в мкр. Улжан-1, ул. Жалайыри № 34, Алатауского района города Алматы»

Том II
Альбом 2.1

Архитектурно-строительная часть.

Директор: ЖамбаевА.
ГИП: Тилеушов Ж.

Согласовано:

Раздел ЭЛ

Согласовано:

Раздел Автоматики | Раздел СС | Раздел ТХ

Согласовано:

Раздел КЖ | Раздел ОВ | Раздел ВК

Взам. инв. №

Подпись и дата

Инв. № подл.

Ведомость ссылочных и прилагаемых документов

Обозначение	Наименование	Примечание
	Ссылочные документы	
СН РК 3.02-11-2011	Общеобразовательные учреждения	
СН РК 2.02-01-2014	Пожарная безопасность зданий и сооружений Технический регламент "Общие требования к пожарной безопасности"	
СН РК 1.03-05-2011	Охрана труда и техника безопасности в строительстве	
СН РК 1.03-00-2011	Строительное производство, организация строительства предприятий, зданий и сооружений	
СП РК 5.03-107-2013	Несущие и ограждающие конструкции	
СН РК 3.02-37-2013	Крыши и кровли	
СН РК 3.02-36-2012	Полы	
СП РК 2.03-30-2017	Строительство в сейсмических зонах	
СП РК 2.04-01-2017	Строительная климатология	
СН РК 3.06-01-2011	Доступность зданий и сооружений для маломобильных групп	
СП РК 3.06-101-2012	Проектирование зданий и сооружений с учетом доступности для маломобильных групп населения	
НТП РК 01-01-3.1 (4.1)-2017	Нагрузки и воздействия	
ГОСТ 6629-88	Двери деревянные внутренние для жилых и общественных зданий	
ГОСТ 31173-2003	Блоки дверные стальные	
ГОСТ 10174-90	Прокладки уплотняющие пенополиуретановые для окон и дверей	
ГОСТ 19177-81	Прокладки резиновые пористые уплотняющие	
ГОСТ 5264-80	Ручная дуговая сварка. Соединения сварные	
СН РК 1.04-26-2011*	Реконструкция, капитальный ремонт и текущий ремонт жилых и общественных зданий	
СП РК 3.02-113-2014	Лечебно-профилактические учреждения	

Ведомость основных комплектов рабочих чертежей

Обозначение	Наименование	Примечание
__/2024-10/П-ГП	Генеральный план	
__/2024-10/П-АР	Архитектурные решения	
__/2024-10/П-КЖ	Конструкции железобетонные	
__/2024-10/П-КМ	Конструкции металлические	
__/2024-10/П-ВК	Водопровод и канализация	
__/2024-10/П-ОВ	Отопление, вентиляция и кондиционирование	
__/2024-10/П-ЭЛ	Электротехнические решения	
__/2024-10/П-СС	Слаботочные системы	
__/2024-10/П-НВК	Наружные водопровод и канализации	
__/2024-10/П-НСС	Наружные слаботочные системы	
__/2024-10/П-НЭС	Наружное электроосвещение	
__/2024-10/П-СМ	Смета	
__/2024-10/П-ПОС	Проект организации строительства	
__/2024-10/П-ТС	Тепловые сети	
__/2024-10/П-ТМ	Тепломеханические решения	

Технико-экономические показатели

№	Наименование	Ед.изм	Количество
1	Площадь застройки здания	$м^2$	1564.00
2	Общая площадь здания	$м^2$	7036.93
3	Строительный объем	$м^3$	22872.78
4	Этажность	этаж	4

Проект «Капитальный ремонт здания КГП на «ПХВ Городская поликлиника №23» выполнен в соответствии с действующими на территории Республики Казахстан нормами и правилами и предусматривает мероприятия, обеспечивающие взрыво-пожаро-безопасность, исключающие вредные воздействия на окружающую среду и воздушный бассейн, а также предупреждающие чрезвычайные ситуации природного и техногенного характера.

Главный инженер проекта:_____ Тилеушов Ж.

Изм.	Кол.уч.	Лист	№док.	Подпись	Дата
ГИП		Тилеушов Ж			
Разработал		Отеген			
Н.контроль		Дуйсенбаев			

/2024-10/П-АС

РП «Капитальный ремонт здания КГП на ПХВ «Городская поликлиника № 23» в мкр. Улжан-1, ул. Жалайыри № 34, Алатауского района города Алматы»

Поликлиника	Стадия	Лист	Листов
	РП	1.1	

Общие данные (Начало)

ТОО "Су Курылыс Проект" г. Шымкент 2024 г.

Согласовано:

Раздел ЭЛ

Согласовано:

Раздел Автоматики

Раздел СС

Раздел ТХ

Согласовано:

Раздел КЖ

Раздел ОВ

Раздел ВК

Взам. инв. №

Подпись и дата

Инв. № подл.

ОБЩИЕ УКАЗАНИЯ

Для основания разработки проектной документации «Капитальный ремонт поликлиники №23, расположенной по адресу: г.Алматы, Алатауский район, мкр. Улжан-1, ул. К.Жалайыри, д.34» , являются:

- архитектурно-планировочного задания на проектирование;
- правоустанавливающие документы на земельные участки;
- топографическая съемка участка М1:500.

1. Характеристика участка строительства

-климатический район по СП РК 2.04.01-2017 - III-В

-расчетная наружная температура (наиболее холодной пятидневки) -23.3°С (СП РК 2.04-01-2017)

-нормативное значение ветровой нагрузки для II района - 0.39 кПа (СНиП 2.04.01-2010);

-расчётная снеговая нагрузка для II района - 1,20 кПа (по СНиП 2.04.01-2010);

-категория грунта по сейсмическим свойствам - II (вторая)

-сейсмичность - 9 (восемь) баллов

Характеристика здания

- Класс ответственности по назначению - II
- Класс ответственности по этажности - III
- Степень огнестойкости - II
- Функциональная пожарная опасность - Ф3.4
- Класс конструктивной пожарной опасности - С0(К0)
- Категория здания по взрывопожарной и пожарной опасности - Д
- Расчетная долговечность здания - 100 лет

2. Архитектурные решения

Проектируемый объект «Капитальный ремонт поликлиники №23 в мкр. «Улжан» в Алатауском районе г. Алматы,», состоит из 4- этажей с подвалом. Высота здания включая парапет +17,320. Высота этажей: подвал - 3.0 м, 1-2-3-4 этаж - 3,0 м, Тех. этаж 1,8 м. Здание имеет подвал, кровля - плоская с организованным водостоком.

3. Отделочные материалы

Отделка наружная комбинированная: цоколь - из декоративного блока. Отделка наружных стен - Керамические фасадные плитки двух расцветок RAL-9010 и RAL-1011, крепление - алюминиевая система. Витражи и окна наружные: профиль - алюминиевый; остекление - однокамерный стеклопакет. Крыльца из натурального гранита, горизонтальные поверхности обожженные. Козырьки - Поликарбонат. Ограждение наружных лестниц - из металла. Внутренняя отделка: Стены - керамическая плитка, водоэмульсионная краска. Полы - в общих зонах - керамогранит, размерами 600х600мм, в санузлах керам. плиты, размерами 300х300мм; в технических помещениях, в кухне - керамическая плитка, в кабинетах - линолеумы. Подвесной потолок - армстронг. Двери наружные - остекленные, стальные утепленные; Двери входные и двери тамбура предусмотрены самозакрывающимися с уплотненными притворами, двери в тамбур с подпором воздуха - противопожарные второго типа с пределом огнестойкости не ниже EI-60. Двери внутренние - из пвх, стальные и деревянные и. Ограждение внутренних лестниц - металлическое из нержавеющей стали.

4. Конструктивные решения и условия

Конструктивная схема здания - колонно-ригельный каркас с диафрагмами жесткости. Заполнение из ячеистого бетона автоклавного твердения. Перекрытие - железобетонные, толщиной 200 мм.

Наружные стены - из ячеистого бетона автоклавного твердения, толщиной 300 мм. Утеплитель наружных стен - минплита на базальтовой основе, толщиной 50мм, утепление ж/б колон и ригелей - минплита на базальтовой основе, толщиной 100мм. Стены ниже отм. 0.000 - монолитные железобетонные, толщиной 300 мм, утепление подземной части - экструдированный пенополистерол, толщиной 80 мм. Внутренние стены и перегородки - из стандартных ц/п перегородочных блоков, гклов. Кровля - чердачная, вентилируемая за счет шахт продухов -1/50. Утеплитель чердака - минплита, толщиной 100мм.

5. Противопожарные мероприятия

Все несущие конструкции монолитные с максимальным пределом огнестойкости. 2,5 часа. При выполнении отделочных работ на путях эвакуации применяются негорючие материалы класса К1. Проектируемое здание по степени огнестойкости и классу конструктивной пожарной ответственности относится к II классу. Согласно НПБ 105-95 «Определение категорий помещений и зданий по взрывопожарной и пожарной опасности», сооружение не является взрывоопасным сооружением и относится к классу Д.

Проект разработан согласно СП РК 2.02-101-2014 "Пожарная безопасность зданий и сооружений" и СН РК 2.02-01-2014 "Пожарная безопасность зданий и сооружений".

6. Основные решения учета доступности для маломобильных групп населения

В проекте учтены необходимые требования СН РК 3.06-01-2011 "Доступность зданий и сооружений для маломобильных групп", СП РК 3.06-101-2012* "Проектирование зданий и сооружений с учетом доступности маломобильных групп населения. Общие положения". В проекте предусмотрены условия для беспрепятственного и удобного передвижения МГН по участку и доступности здания: входы предусмотрены с уровня земли. Ширина входной двери принята не менее 1,2м. В здание на всех этажах предусмотрены санитарный узел для маломобильных групп населения с учетом требований инвалидов - колясосочников с шириной дверного полотна 900 мм. Для слабовидящих групп населения предусмотрены контрастные тактильные наземные указатели (плиты и ленты), а так же пиктограммы, указывающий основные эвакуационные выходы, санитарный узел МГН. Входная дверь оборудована кнопкой вызова, световым маяком для определения входа, тактильной наклейкой на ручки. На крыльцах главного входа предусмотрены тактильные плитки. На всех эвакуационных выходах предусмотрены знаки с указателями направления движения.

ПЕРЕЧЕНЬ ВИДОВ РАБОТ, ДЛЯ КОТОРЫХ НЕОБХОДИМО СОСТАВЛЯТЬ АКТЫ ОСВИДЕТЕЛЬСТВА СКРЫТЫХ РАБОТ:

- Устройство отделки фасада;
- Ремонт дверных блоков (ремонт фурнитуры и регулировка);
- Ремонт оконных блоков и витражей(ремонт фурнитуры, регулировка и замена уплотнителя);
- Устройство утепления наружных стен;
- Устройство покрытия пола;
- Устройство покрытия кровли и козырька;
- Ремонт отделки внутр. стен;

						/2024-10/П-АС			
						Р/П «Капитальный ремонт здания КГП на ПХВ «Городская поликлиника № 23» в мкр. Улжан-1, ул. Жалайыри № 34, Алатауского района города Алматы»			
Изм.	Кол.уч.	Лист	№док.	Подпись	Дата				
						Поликлиника	Стадия	Лист	Листов
ГИП		Тилеушов Ж					РП	1.2	
Разработал		Отеген				Общие данные (Продолжение)	ТОО "Су Курылыс Проект" г. Шымкент 2024 г.		
Н.контроль		Дуйсенбаев							

Формат А3

Ведомость рабочих чертежей основного комплекта

Лист	Наименование	Примечание
1.1	Общие данные (начало)	
1.2	Общие данные (продолжение)	
1.3	Общие данные (окончание)	
2	План до ремонта на отм. -3.300	
3	План до ремонта на отм. 0.000	
4	План до ремонта на отм. +3.300	
5	План до ремонта на отм. +6.600	
6	План до ремонта на отм. +9.900	
7	План до ремонта на отм. +13.300	
8	План до ремонта на отм. +15.400	
9	Разрезы до ремонта 1-1, 2-2	
10	План на отм. -3.300	
11	План на отм. 0.000	
12	План на отм. +3.300	
13	План на отм. +6.600	
14	План на отм. +9.900	
15	План чердака на отм. +13.300	
16	План кровли на отм. +15.400, Водоприемная воронка Вр1	
17	Разрез 1 - 1, Разрез 2 -2	
18	Фасад 1 - 14	
19	Фасад 14 - 1	
20	Фасад А - Д, Фасад Д - А	
21	Узел-А, Б. Примыкание и отделка парапета. Спецификация элементов парапета	
22	Узел-Г. Примыкание и отделка парапета. Спецификация элементов парапета	
23	Лестница ЛВ-1. Сечение 1-1. Спецификация элементов	
24	Лестница ЛВ-2. Сечение 1-1. Спецификация элементов	
25	Лестница ЛВ-3. Сечение 1-1. Спецификация элементов	
26	Лестница ЛВ-4. Сечение 1-1. Спецификация элементов	
27	Выход из подвала, Лестница наружное Лн-1, ОГН1, ОГН2. Спецификация расхода материалов	
28	Выход из подвала, Лестница наружное Лн-2, ОГН-3, ОГН-4, ОГН-5. Спец. расхода материалов	
29	Выход из подвала, Лестница наружное Лн-3, Лн-4, спецификация расхода материалов.	
30	Выход из подвала, Лестница наружное Лн-5, спецификация расхода материалов.	
31	Приямок П-1. Спецификация элементов	
32	Приямок П-2,3,4. Спецификация элементов	
33	Узлы крепления гкл	
34	Крепление перегородок из газоблоков толщиной 100мм.	
35	Узлы наружных стен	
36	Спецификация расхода материалов. Схема раскладки плит.	
37	Отмостка, Спецификация материалов,	

Изм.	Кол.уч.	Лист	№док.	Подпись	Дата
ГИП		Тилеушов Ж			
Разработал		Отеген			
Н.контроль		Дуйсенбаев			

/2024-10/П-АС

РП «Капитальный ремонт здания КГП на ПХВ «Городская поликлиника № 23» в мкр. Улжан-1, ул. Жалайыри № 34, Алатауского района города Алматы»

Поликлиника	Стадия	Лист	Листов
	РП	1.3	

Общие данные (Окончание)

ТОО "Су Курылыс Проект" г. Шымкент 2024 г.

План до ремонта на отм. -3,300

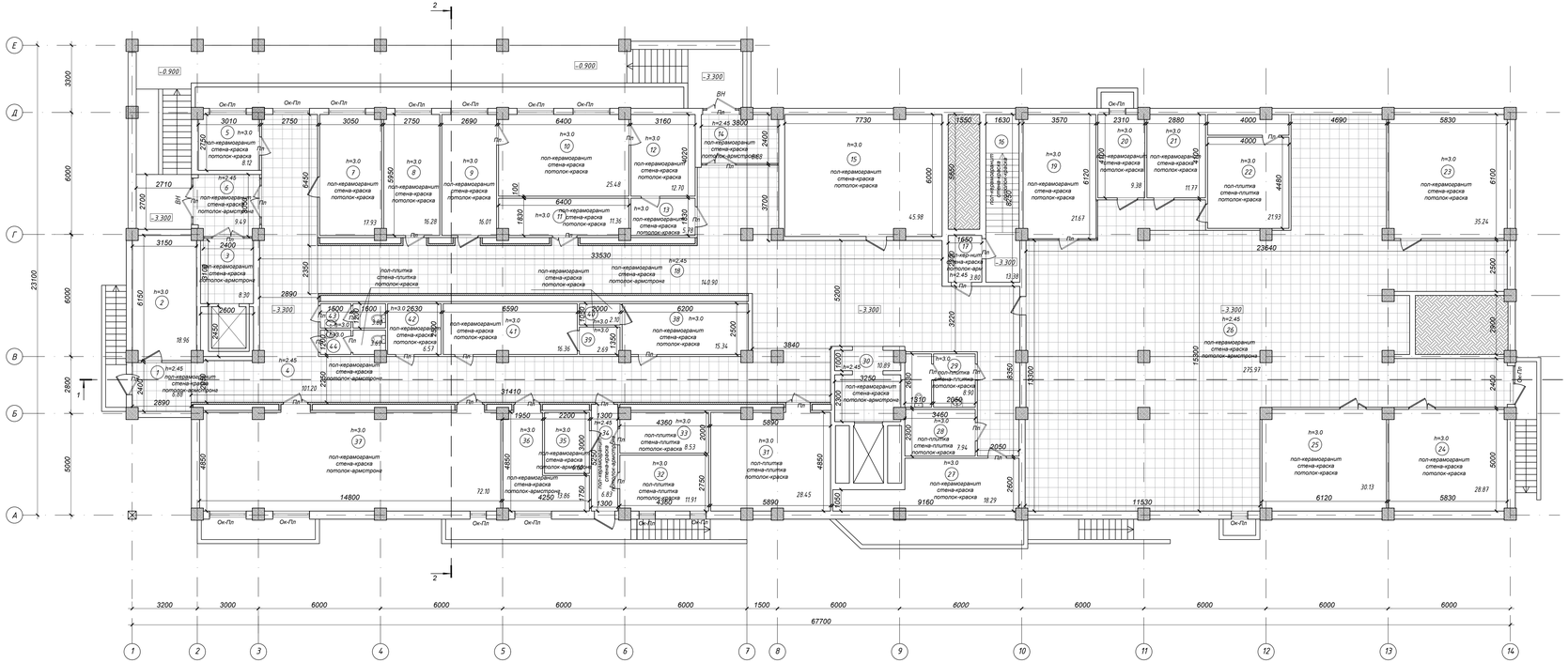

Экспликация помещений

Номер по проекту	Наименование	Площадь м2	Примеч.
1	Тамбур	6.88	
2	КБСУ	18.96	
3	Лифт	8.30	
4	Коридор	101.20	
5	Служебное помещение	8.12	
6	Тамбур	9.49	
7	Склад	17.93	
8	Склад	16.28	
9	Склад	16.01	
10	Склад	25.48	
11	Гардероб	11.36	
12	Кладовая	12.70	
13	Кладовая	5.78	
14	Тамбур	8.88	
15	Венткамера	45.98	
16	Лестничная клетка	13.38	
17	Тамбур	3.79	
18	Коридор	140.90	
19	Элеватор узел	21.67	
20	Служебное помещение	9.38	
21	Эл щитовая	11.77	
22	Венткамера	21.93	
23	Тех.помещение	35.24	
24	Склад	28.87	
25	Склад	30.13	
26	Холл,коридор	275.97	
27	Склад	18.29	
28	Служебное помещение	7.94	
29	Санузел	8.90	
30	Лифтовой холл	10.89	
31	Буфет	28.45	
32	Буфет	11.91	
33	Буфет	8.53	
34	Тамбур	6.83	
35	Серверный	6.60	
36	Серверный	13.86	
37	Конференц зал	72.10	
38	Гардероб	15.34	
39	Тех.помещение	2.69	
40	Тех.помещение	2.10	
41	Гардероб	16.36	
42	Служебное помещение	6.57	
43	Санузел	3.80	
44	Санузел	3.69	
	Общая площадь:	1151.23	

Условные обозначения

- Демонтируемые потолки из армстронг
- Демонтируемые стены из гкл
- Пн — Ремонтируемые пвх двери и витражи
- Ок-Пп — Ремонтируемые пвх окна
- ВН — Демонтируемые наружные двери и витражи

						/2024-10/П-АС	
						РП «Капитальный ремонт здания КГП на ПХВ «Городская поликлиника № 23» в мкр. Жижан-1, ул. Жалайыр № 34, Алатауского района города Алматы	
Изм.	Кол.уч	Лист	№док	Подпись	Дата		
ГИП	Тилеушов Х					Поликлиника	Стадия: РП; Лист: 2; Листов:
Разработал	Ертеген					Обмерный план на отм. -3,300	ТОО "Су Курылыс Проект" г. Шымкент 2024 г.
Н.контроль	Дуйсенбаев						

Согласовано

Взам. инв. №

Подп. и дата

Инв. № подл.

Копировал

Формат А3-4

План до ремонта на отм. 0,000

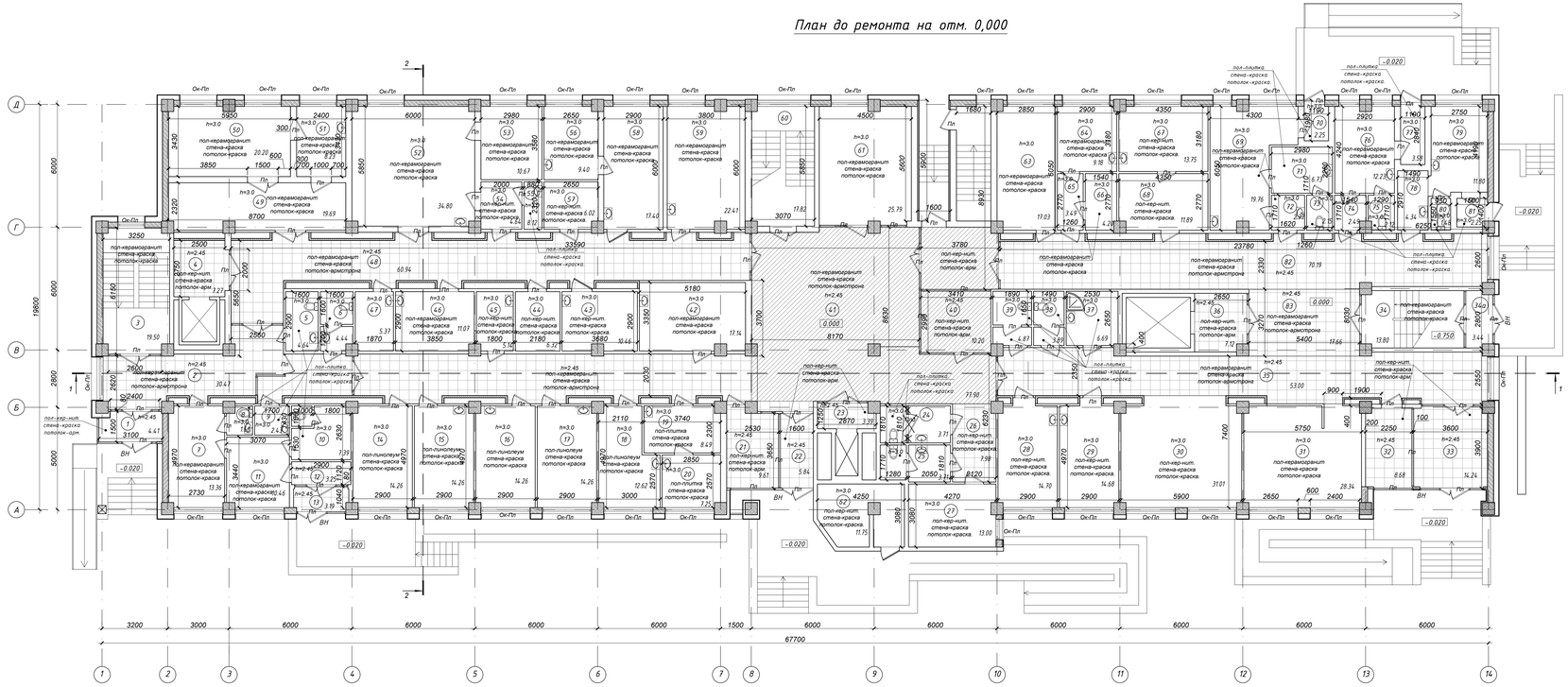

Экспликация помещений

Номер по проекту	Наименование	Площадь м2	Кат. пом.
1	Тамбур	4.41	
2	Коридор	30.47	
3	Лестничная клетка	19.50	
4	Лифтовой холл	7.27	
5	Санузел для инвалидов	4.64	
6	Санузел	4.44	
7	ВОВ психолог	13.36	
8	Санузел	1.66	
9	ПУИ	2.43	
10	Клизменная	7.39	
11	Кабинет инфекциом.	10.46	
12	Ожидальня	3.25	
13	Тамбур	3.19	
14	Психолог	14.26	
15	Соц.работник	14.26	
16	Мужской смотровой	14.26	
17	Женский смотровой	14.26	
18	Процедурная для тжкрореакции	12.62	
19	Прием анализа	8.49	
20	Взятие пробы крови	7.25	
21	Комната охраны	9.61	
22	Тамбур	5.84	
23	Лифтовой холл	3.39	
24	Санузел МГН	3.71	
25	Санузел	3.71	
26	Коридор	7.98	
27	Детский физиатр	13.00	
28	Процедурный кабинет	14.70	
29	Процедурный кабинет	14.68	
30	Регистратура	31.01	
31	Гардероб	28.34	
32	Комната охраны	8.68	
33	Тамбур	14.24	
34	Лестничная клетка	13.80	
34а	Тамбур	3.44	
35	Коридор	53.00	
36	Лифтовой холл	7.12	
37	ППУ	6.69	
38	Санузел	3.89	
39	Санузел	4.87	
40	Служба поддерж.пациентов	10.20	
41	Холл	77.90	
42	Кабинет МИОМОС	17.14	
43	Лекарство склад	10.46	
44	Служебное помещение	6.32	
45	ППУ	5.14	
46	Кабинет врача	11.07	
47	Служебное помещение	5.37	
48	Коридор	60.94	
49	Раздевальная	19.69	
50	Процед.флерографии	20.20	
51	Фотолаборатория	8.23	
52	Процедурная Рентген	34.80	
53	Комната управление	10.67	
54	Раздевалка	4.64	
55	Санузел	8.12	
56	Комната управление	9.40	
57	Склад	6.02	
58	Процедур.маммографии	17.40	
59	Кабинет фельдшер	22.41	
60	Лестничная клетка	17.82	
61	Комната забора крови	25.79	
62	Тех. помещение	11.75	
63	Кабинет медсестра	17.03	
64	Взятие пробы крови	9.18	
65	Тамбур	3.49	
66	Прием анализа	4.20	
67	Прививочный кабинет	13.75	
68	Подготовительная	11.89	
69	Кабинет инфекцион	19.76	
70	Тамбур	2.25	
71	Клизменная	6.73	
72	Тамбур	2.77	
73	Санузел	2.15	
74	Тамбур	2.49	
75	Санузел	2.12	
76	Фитнр -бокс приема детей	12.23	
77	Тамбур	3.58	
78	Тамбур	4.34	
79	Инфекционный кабинет	11.80	
80	Санузел	1.48	
81	Тамбур	2.25	
82	Коридор	70.19	
83	Холл	17.66	
	Общая площадь:	1134.18	

Условные обозначения

- Демонтируемые потолки из армстронг
- Демонтируемые потолки из гкл
- Демонтируемые стены из гкл
- Пп — Демонтируемые пвх двери
- Ок-Пп — Демонтируемые пвх окна
- Демонтируемые стены из газоблока
- ВН — Демонтируемые наружные двери и витражи
- Пдф — Демонтируемая дверь пвх

Изм.	Кол.уч	Лист	№док.	Подпись	Дата	/2024-10/П-АС
ГИП	Тилеушов Х.					РП «Капитальный ремонт здания КГП на ПХВ «Городская поликлиника № 23» в мкр. Жижан-1, ул. Жолайыр № 34, Алатауского района города Алматы»
Разработал	Отеген					Поликлиника — Стадия: РП; Лист: 3; Листов:
Н.контроль	Дуйсенбаев					План до ремонта на отм. 0,000 — ТОО "Су Курылыс Проект" г. Шымкент 2024 г.

Согласовано

Взам. инв. N

Подп. и дата

Инв. N подл.

Копировал — Формат А3-4

План до ремонта на отм. +3,300

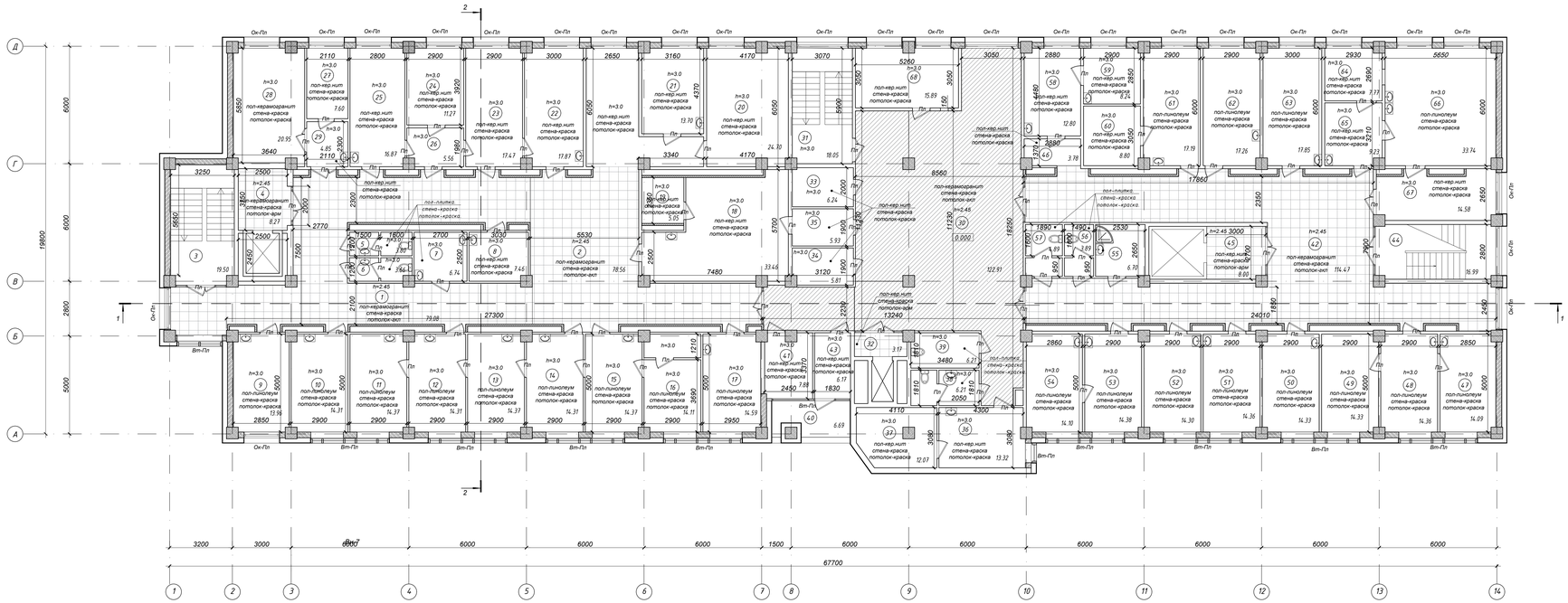

Экспликация помещений

Номер по проекту	Наименование	Площадь м2
1	Коридор	79.08
2	Ожидальная	78.56
3	Лестничная клетка	19.50
4	Лифтовой холл	8.27
5	Санузел	3.80
6	Санузел	3.66
7	ППУ	6.74
8	Хранение гипса	7.46
9	Аудит	13.96
10	Процедурный внутримышеч.инъекций	14.31
11	Кабинет участкового врача	14.37
12	Кабинет участкового врача	14.31
13	Кабинет участкового врача	14.37
14	Кабинет участкового врача	14.31
15	Кабинет участкового врача	14.37
16	Подростковый кабинет	14.11
17	Зав.ВОВ	14.59
18	Архив	33.46
19	Подсобное пом.	5.05
20	Проф.осмотор	24.70
21	Кабинет матери-ребенка	13.70
22	Кабинет травматолога	17.87
23	Перевязочная	17.47
24	Кабинет хирурга	11.27
25	Перевязочная	16.87
26	Тамбур	5.56
27	Комната персонала	7.60
28	Эндоскопист	20.95
29	Тамбур-шлюз	4.85
30	Холл	122.91
31	Лестничная клетка	18.05
32	Лифтовой холл	3.17
33	Центральная бельевая	6.24
34	Тех.пом	5.81
35	Кладовая	5.93
36	Кабинет сестры хозяйки	13.32
37	Кладовая	12.07
38	Санузел	6.21
39	Санузел для инвалидов	6.21
40	Балкон	6.68
41	Помещение оф.больн. листов	7.88
42	Коридор	114.47
43	Холл	6.17
44	Лестничная клетка	16.99
45	Лифтовой холл	8.00
46	Тамбур	3.78
47	Кабинет педиатра	14.09
48	Кабинет педиатра	14.36
49	Кабинет педиатра	14.33
50	Кабинет педиатра	14.33
51	Кабинет педиатра	14.36
52	Процедурный кабинет	14.30
53	Кабинет кардиолога	14.38
54	Кабинет ЭКГ	14.10
55	ППУ	6.70
56	Санузел	3.89
57	Санузел	4.89
58	Кабинет ЛОР	12.80
59	Звукоизоляционная кабина	8.24
60	Темная кабина	8.80
61	Кабинет офтальмолога	17.19
62	Центр охраны зрения	17.26
63	Центр охраны зрения	17.85
64	Стериализационная	7.77
65	ЦСО	9.23
66	Центр стерильный отделение	33.74
67	Подготовительная	14.58
68	Аптечный пункт	15.89
	Общая площадь:	1172.10

Условные обозначения

- Демонтируемые потолки из армстронг
- Демонтируемые потолки из гкл
- Демонтируемые стены из гкл
- Пл — Ремонтируемые пвх двери и витражи
- Ок-Пл — Ремонтируемые пвх окна

						/2024-10/П-АС	
Изм.	Кол.уч	Лист	№док.	Подпись	Дата	РП «Капитальный ремонт здания КГП на ПХВ «Городская поликлиника № 23» в мкр. Жижан-1, ул. Жолайыр № 34, Алатаускогоо района города Алматы»	
ГИП		Тилеушов Х.				Поликлиника	Стадия: РП; Лист: 4; Листов:
Разработал		Ордеген				План до ремонта на отм. +3,300	ТОО "Су Курылыс Проект" г. Шымкент 2024 г.
Н.контроль		Дуйсенбаев					

Копировал | Формат А3-4

Согласовано

Взам. инв. N

Подп. и дата

Инв. N подл.

План до ремонта на отм. +6,600

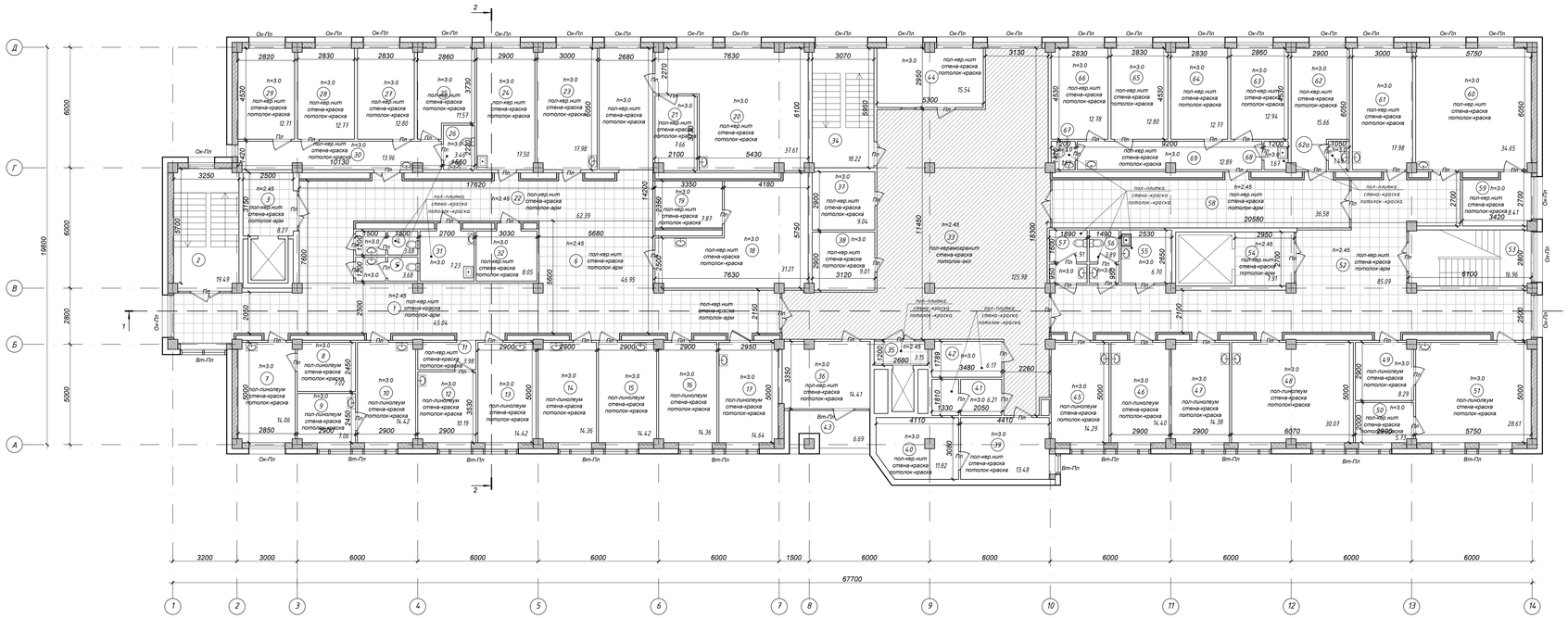

Экспликация помещений

Номер по проекту	Наименование	Площадь м2
1	Коридор	45.04
2	Лестничная клетка	19.49
3	Лифтовой холл	8.27
4	Санузел	3.68
5	Санузел	3.68
6	Ожидальная	46.95
7	Кабинет офтальмолога	14.06
8	Темная кабина	7.02
9	Звукоизоляционная кабина	7.06
10	Кабинет оталаринголога	14.42
11	Тамбур	20.95
12	Кабинет диотолога	10.19
13	Кабинет ЭКГ	14.42
14	Кабинет эндокринолога	14.36
15	Кабинет узи	14.42
16	Кабинет онколога	14.36
17	Кабинет невропотолога	14.64
18	Кабинет электросветолечение	31.21
19	Подсобное помещение	7.87
20	Кабинет теплолечение	37.61
21	Подсобное помещение	7.66
22	Коридор	62.39
23	Кабинет врача	17.98
24	Процедурная	17.50
25	Палата на 2 койки	11.57
26	Санузел	3.46
27	Палата на 2 койки	12.80
28	Палата на 2 койки	12.77
29	Палата на 2 койки	12.71
30	Тамбур	13.96
31	Сан комната	7.23
32	Кладовая	8.06
33	Холл	125.98
34	Лестничная клетка	18.22
35	Лифтовой холл	3.15
36	Кабинет медсестры	14.41
37	Санкомната	9.04
38	Кладовая	9.01
39	Кабинет старшей сестры	13.48
40	Кладовая медикаментов	11.82
41	Санузел	6.21
42	Санузел для инв.	6.17
43	Балкон	6.69
44	Аптека	15.54
45	Кабинет зав. отд	14.29
46	Кабинет невропотолога	14.40
47	Кабинет врача	14.38
48	Массажная	30.07
49	Инвентарная	8.29
50	Раздевалька	5.73
51	Кабинет ЛФК	28.61
52	Коридор	85.09
53	Лестничная клетка	16.96
54	Лифтовой холл	7.91
55	ППУ	6.70
56	Санузел	3.89
57	Санузел	4.91
58	Коридор	36.58
59	Подсобное помещение	8.41
60	Кабинет электросветолечение	34.65
61	Кабинет врача	17.98
62	Процедурная	15.66
62а	Санузел	1.49
63	Палата на 2 койки	12.94
64	Палата на 2 койки	12.77
65	Палата на 2 койки	12.80
66	Палата на 2 койки	12.78
67	Санузел	1.63
68	Санузел	1.67
69	Тамбур	12.89
	Общая площадь:	1184.05

Условные обозначения

- Демонтируемые потолки из армстронг
- Демонтируемые потолки из гкл
- Демонтируемые стены из гкл
- Пл — Ремонтируемые пвх двери и витражи
- Ок-Пл — Ремонтируемые пвх окна

Изм.	Кол.уч	Лист	№док.	Подпись	Дата
ГИП		Тилеушов Х.			
Разработал		Дегген			
Н.контроль		Дуйсенбаев			

/2024-10/П-АС

РП «Капитальный ремонт здания КГП на ПХВ «Городская поликлиника № 23» в мкр. Жижан-1, ул. Жолайыр № 34, Алатаускогоо района города Алматы.

Поликлиника

Стадия	Лист	Листов
РП	5	

План до ремонта на отм. +6,600

ТОО "Су Курылыс Проект" г. Шымкент 2024 г.

Согласовано

Взам. инв. N

Подп. и дата

Инв. N подл.

Копировал

Формат А3-4

Формат

План до ремонта на отм. +9,900

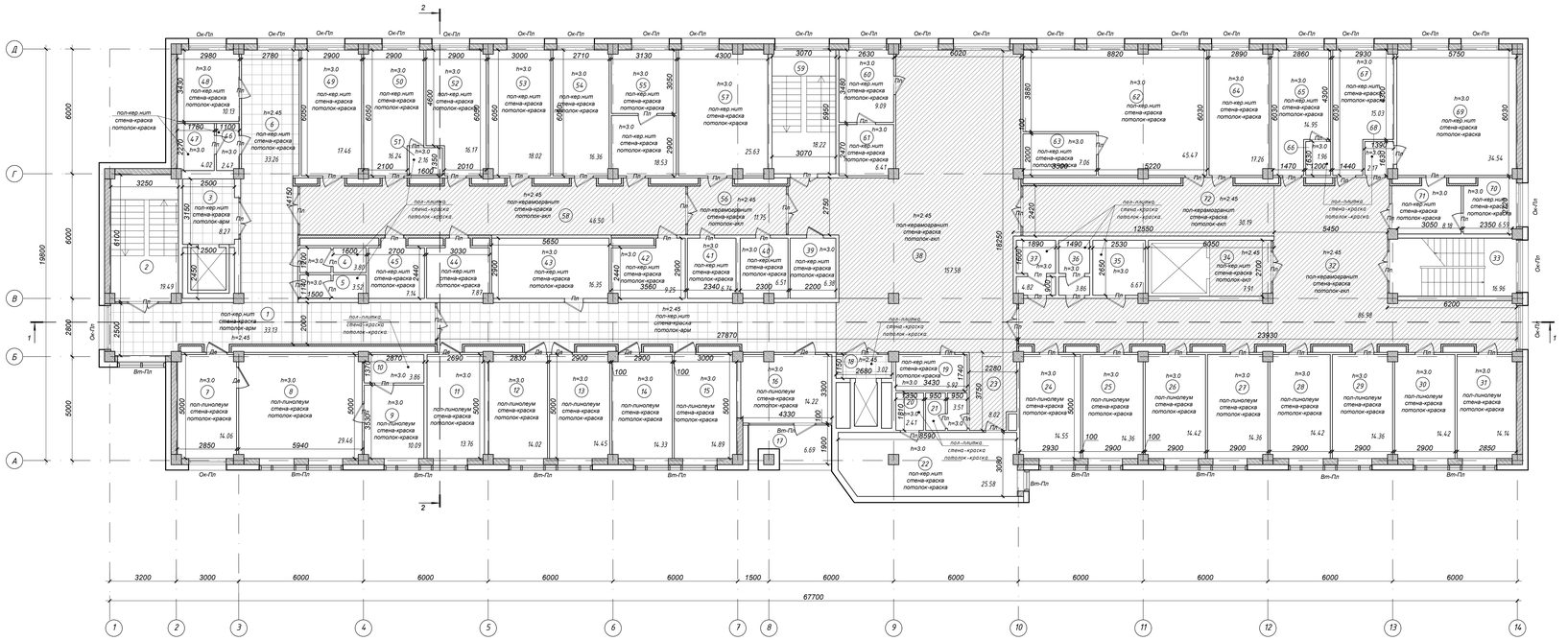

Экспликация помещений

Номер по проекту	Наименование	Площадь м2	Кат пом.
1	Коридор	33.13	
2	Лестничная клетка	19.49	
3	Лифтовой холл	8.27	
4	Санузел	3.80	
5	Санузел	3.52	
6	Ожидальная	33.26	
7	Кабинет директора	29.46	
8	Подсобная	10.09	
9	Санузел	3.86	
10	Кабинет бугалтера	13.76	
11	Отдел кадров	14.02	
12	Кабинет бугалтера	14.45	
13	Кабинет бугалтера	14.33	
14	Кабинет старшей медсестры	14.89	
15	IT специалист	14.22	
16	Балкон	6.69	
17	Лифтовой холл	3.02	
18	Служебное помещение	5.92	
19	Санузел	2.41	
20	Санузел	3.51	
21	Б/м	25.58	
22	Тамбур	8.02	
24	Врач акушер гинеколог	14.55	
25	Женский смотровой кабинет	14.36	
26	Кабинет приема	14.42	
27	Узи	14.36	
28	Кабинет приема	14.42	
29	Кабинет потолии ш.м	14.36	
30	Зав.женской консультации	14.42	
31	Кабинет планирование	14.14	
32	Коридор	87.00	
33	Лестничная клетка	16.96	
34	Лифтовой холл	7.91	
35	Служебный кабинет	6.67	
36	Санузел	3.86	
37	Санузел	4.82	
38	Холл	157.58	
39	Служебный кабинет	6.38	
40	Служебный кабинет	6.51	
41	Гардероб	6.74	
42	Мойка	9.25	
43	Малый зал, УПМП	16.35	
44	Комната персонала	7.87	
45	Служебный кабинет	7.14	
46	Тамбур	2.47	
47	Санузел	4.02	
48	Врач эпидемолог	10.13	
49	Кабинет зав отделение	17.46	
50	Кабинет Геоматанализ	16.24	
51	Санузел	2.16	
52	Кабинет биохимии	16.17	
53	Кабинет гемостаза	18.02	
54	Кабинет клинический исследование	16.36	
55	Кабинет паразит исследование	18.53	
56	Тамбур	11.75	
57	Пункт для сбора биолог.матер	18.22	
58	Коридор	9.09	
59	Лестничная клетка	25.63	
60	Служебный кабинет	46.50	
61	Служебный кабинет	6.41	
62	Каб.Здоров образ жизни	45.47	
63	Подсобное пом.	7.06	
64	Стоматология	17.26	
65	Кабинет медсестры	14.95	
66	Санузел	1.96	
67	Кабинет врача	15.03	
68	Санузел	2.17	
69	Ситуляторный центр	34.54	
70	Ситуляторный центр	6.59	
71	Ситуляторный центр	8.18	
72	Коридор	30.19	
	Общая площадь:	1182.38	

Условные обозначения

- Демонтируемые потолки из армстронга
- Демонтируемые потолки из гкл
- Демонтируемые стены из гкл
- Пл — Ремонтируемые пвх двери и витражи
- Ок-Пл — Ремонтируемые пвх окна
- Дв — Демонтируемые деревянные двери

						/2024-10/П-АС			
Изм.	Кол.уч	Лист	№док.	Подпись	Дата	РП «Капитальный ремонт здания КГП на ПХВ «Городская поликлиника № 23» в мкр. Жижан-1, ул. Жалайыр № 34, Алатаускогo района города Алматы			
ГИП		Тилеушов Х.				Поликлиника	Стадия	Лист	Листов
Разработал		Атеген					РП	6	
Н.контроль		Дуйсенбаев				План до ремонта на отм. +9,900	ТОО "Су Курылыс Проект" г. Шымкент 2024 г.		

Согласовано

Взам. инв. №

Подп. и дата

Инв. № подл.

Копировал

Формат А3-4

Формат

План чердака до ремонта на отм. +13,300

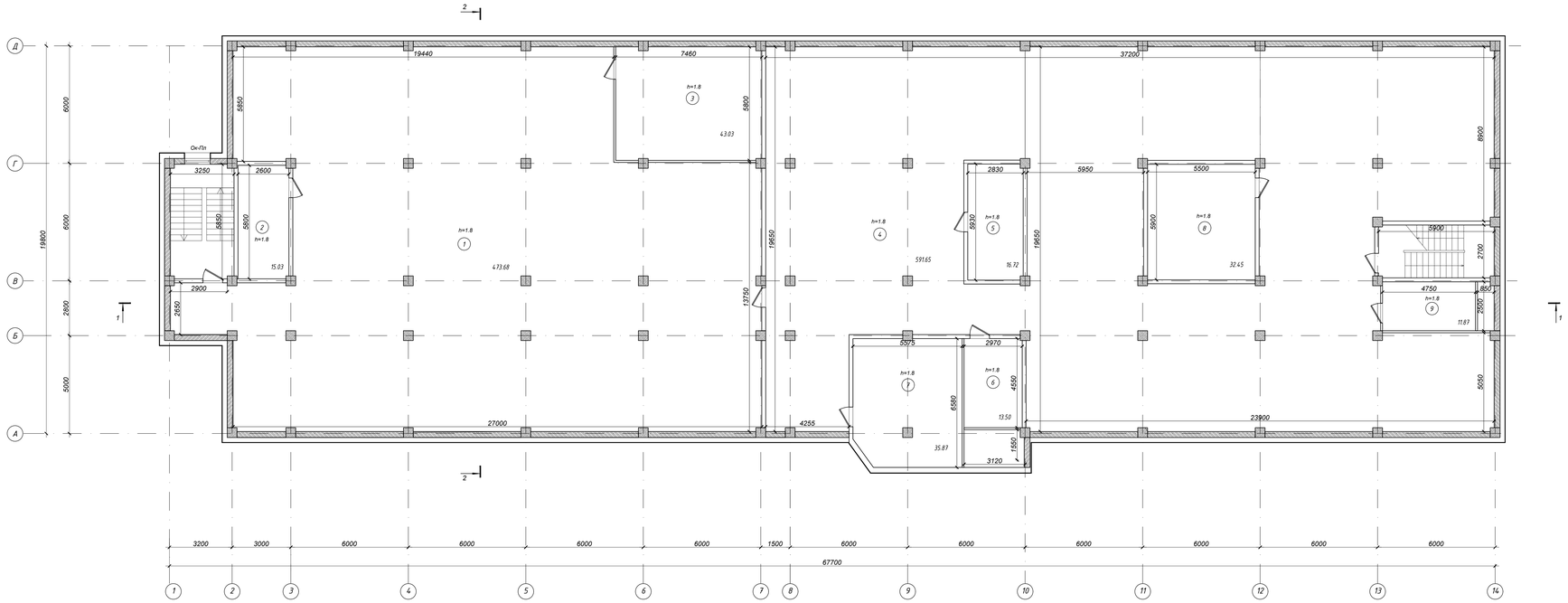

Экспликация помещений

Номер по проекту	Наименование	Площадь м2
1	Чердачное пространство	473.68
2	Тех. помещение	15.03
3	Тех. помещение	43.03
4	Чердачное пространство	570.84
5	Тех. помещение	16.72
6	Тех. помещение	13.50
7	Тех. помещение	35.87
8	Тех. помещение	32.45
9	Тех. помещение	11.87
	Общая площадь:	1212.99

Изм.	Кол.уч	Лист	№док.	Подпись	Дата
ГИП		Тилеушов Х.			
Разработал		Дегген			
Н.контроль		Дуйсенбаев			

/2024-10/П-АС

РП «Капитальный ремонт здания КГП на ПХВ «Городская поликлиника № 23» в мкр. Жижан-1, ул. Жалайыри № 34, Алатауского района города Алматы

Поликлиника

Стадия	Лист	Листов
РП	7	

ТОО "Су Курылыс Проект" г. Шымкент 2024 г.

План чердака до ремонта на отм.+13,300

Согласовано

Взам. инв. N

Подп. и дата

Инв. N подл.

Копировал

Формат А3-4

Формат

Обмерный план кровли на отм. +15,400

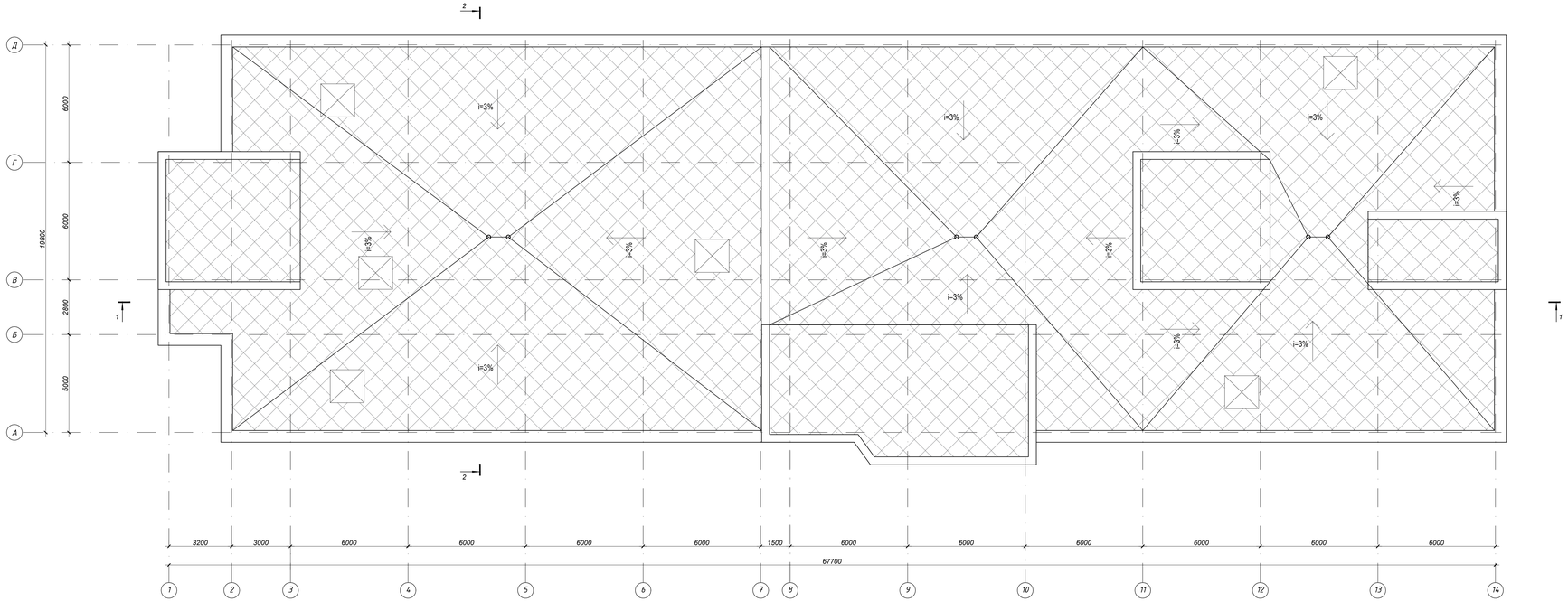

Условные обозначения

Демонтируемые покрытие кровли

						/2024-10/П-АС		
						РП «Капитальный ремонт здания КГП на ПХВ «Городская поликлиника № 23» в мкр. Жижан-1, ул. Жалайыри № 34, Алатауского района города Алматы»		
Изм.	Кол.уч	Лист	№док.	Подпись	Дата			
						Поликлиника	Стадия	Лист	Листов
							РП	8	
ГИП		Тилеушов Х.							
Разработал		Дегеген				Обмерный план кровли на отм. +15,400	ТОО "Су Курылыс Проект" г. Шымкент 2024 г.		
Н.контроль		Дуйсенбаев							

Согласовано

Взам. инв. №

Подп. и дата

Инв. № подл.

Формат

Копировал

Формат А3-4

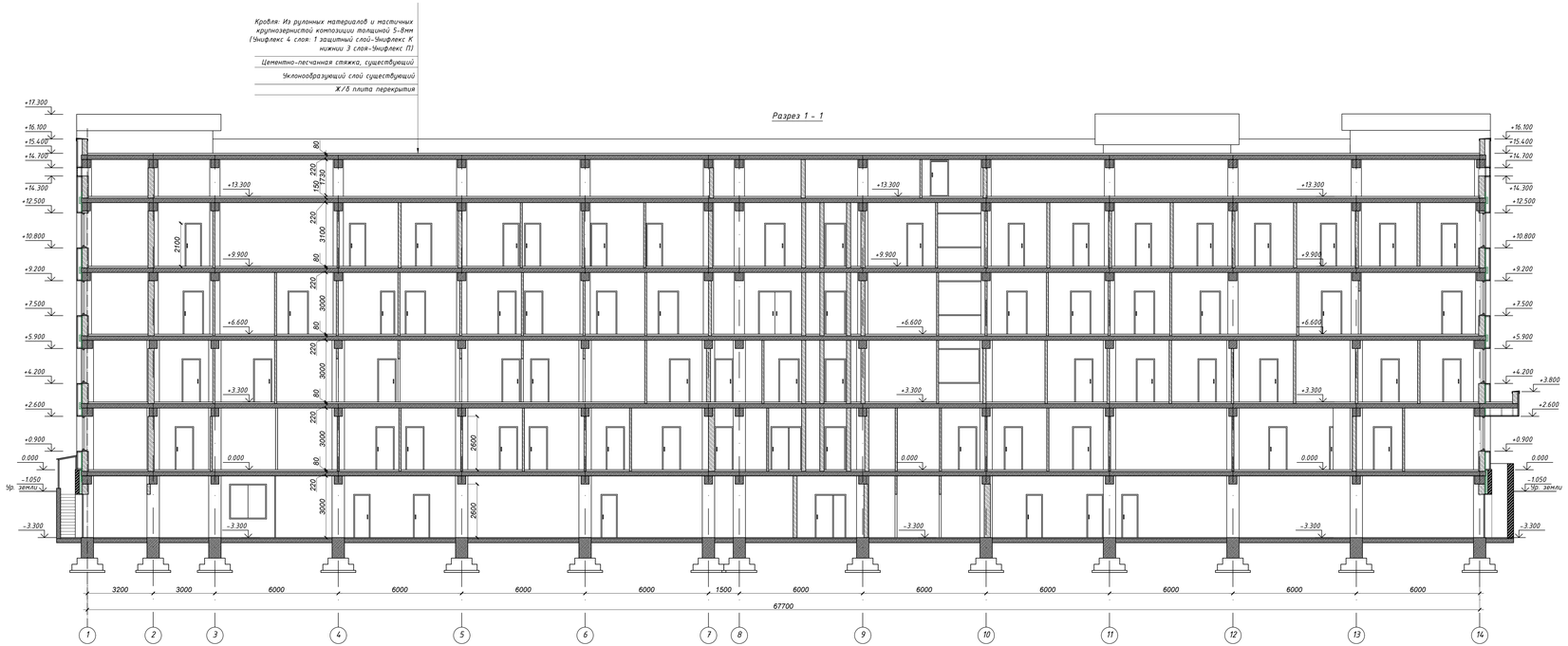

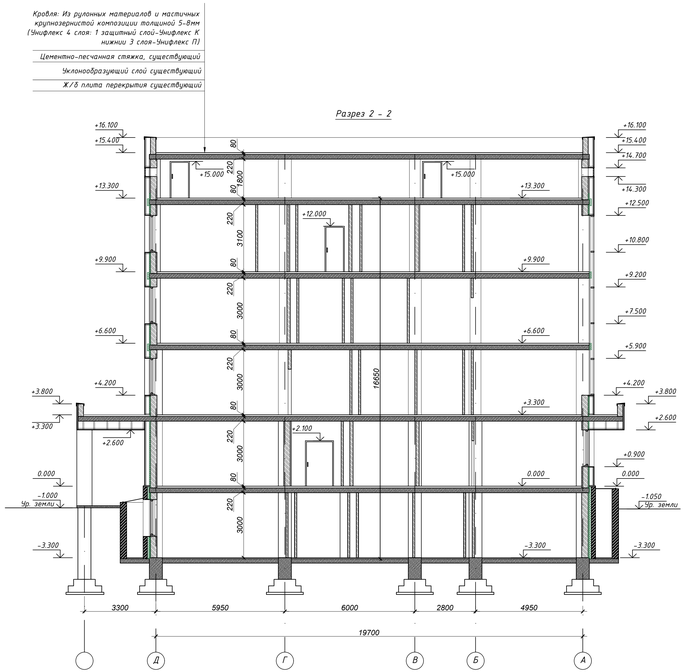

						/2024-10/П-АС		
						РП «Капитальный ремонт здания КГП на ПХВ «Городская поликлиника № 23» в мкр. Жижан-1, ул. Жалайыри № 34, Алатауского района города Алматы		
Изм.	Кол.уч	Лист	№док.	Подпись	Дата			
						Поликлиника	Стадия	Лист	Листов
							РП	9	
ГИП		Тилеушов Х.				Разрезы до ремонта 1-1, 2-2	ТОО "Су Курылыс Проект" г. Шымкент 2024 г.		
Разработал		Дегген							
Н.контроль		Дуйсенбаев							

Согласовано

Взам. инв. N

Подп. и дата

Инв. N подл.

Копировал

Формат А3-4

План после ремонта на отм. -3,300

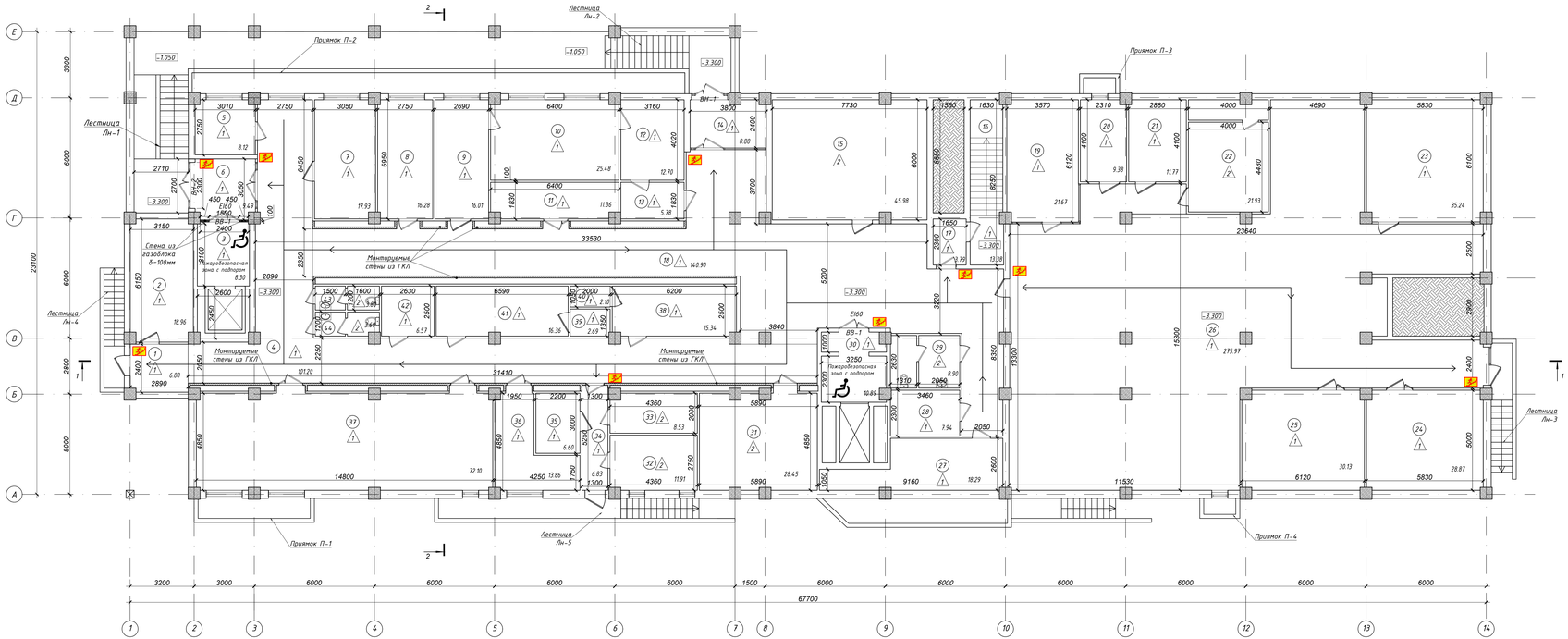

Экспликация помещений

Номер по проекту	Наименование	Площадь м2	Примеч.
1	Тамбур	6.88	
2	КБСУ	18.96	
3	Тамбур шлюз с подпором воздуха	8.30	
4	Коридор	101.20	
5	Служебное помещение	8.12	
6	Тамбур	9.49	
7	Склад	17.93	
8	Служебное помещение	16.28	
9	Служебное помещение	16.01	
10	ЦСО	25.48	
11	ЦСО	11.36	
12	ЦСО	12.70	
13	ЦСО	5.78	
14	Тамбур	8.88	
15	Венткамера	45.98	
16	Лестничная клетка	13.38	
17	Тамбур	3.79	
18	Коридор	140.90	
19	Элеватор узел	21.67	
20	Служебное помещение	9.38	
21	Эл щитовая	11.77	
22	Венткамера	21.93	
23	Тех.помещение	35.24	
24	Склад	28.87	
25	Склад	30.13	
26	Холл,коридор	275.97	
27	Склад	18.29	
28	Служебное помещение	7.94	
29	Санузел	8.90	
30	Тамбур шлюз с подпором воздуха	10.89	
31	Обеденный зал	28.45	
32	Заготовочная	11.91	
33	Моечная	8.53	
34	Тамбур	6.83	
35	Серверный	6.60	
36	Серверный	13.86	
37	Конференц зал	72.10	
38	Гардероб	15.34	
39	Тех.помещение	2.69	
40	Тех.помещение	2.10	
41	Гардероб	16.36	
42	Служебное помещение	6.57	
43	Санузел	3.80	
44	Санузел	3.69	
	Общая площадь:	1151.23	

Ведомость новых перегородок

Поз.	Тип стен	Площадь поверхности, $м^2$	Объем, $м^3$	Толщина мм	Примечание
1	Гипсокартонные панели КНАУФ-Акубоард, δ=20мм. 2 слоя h=3,00 м	211.00			
2	Газоблок δ=100мм	3.00			

Примечание:
1. КНАУФ-Акубоард монтируется без зазора и каркаса непосредственно на легкую перегородку при помощи раскорных мейлоновых дюбелей РМО 6L (либо его аналогов), с окончательной фиксацией шурупами для дерева TN(W) 4,2х70 мм, либо их аналогами с диаметром шляпки не менее 10 мм. Заделка стыков и подготовка поверхности под финишную отделку производится по стандартной технологии работы с гипсокартонными КНАУФ-листами.

ВАЖНО! Панель должна быть плотно прижата и закреплена не менее 16-и саморезами.

Условные обозначения

- Монтируемые стены из гкл (новые)
- Монтируемые стены из газоблока (новые)
- ПУТИ ЭВАКУАЦИИ
- СВЕТОВОЕ ТАБЛО "ВЫХОД" - 8 ШТ

Примечание:
1. Все внутренние двери из пвх подлежат ремонту фурнитуры регулировке.
2. Все Наружные окна из пвх подлежат ремонту фурнитуры и регулировке.

Изм.	Кол.уч.	Лист	№док.	Подпись	Дата

/2024-10/П-АС

РП «Капитальный ремонт здания КГП на ПХВ «Городская поликлиника № 23» в мкр. Жижан-1, ул. Жолайыр № 34, Алатаускогo района города Алматы

Поликлиника

Стадия	Лист	Листов
РП	10	

ГИП Тилеушов Ж.
Разработал Атеген
Н.контроль Дуйсенбаев

План после ремонта на отм. -3,300

ТОО "Су Курылыс Проект" г. Шымкент 2024 г.

Копировал | Формат А3-4

Согласовано
Взам. инв. N
Подп. и дата
Инв. N подл.

План после ремонта на отм. +0,000

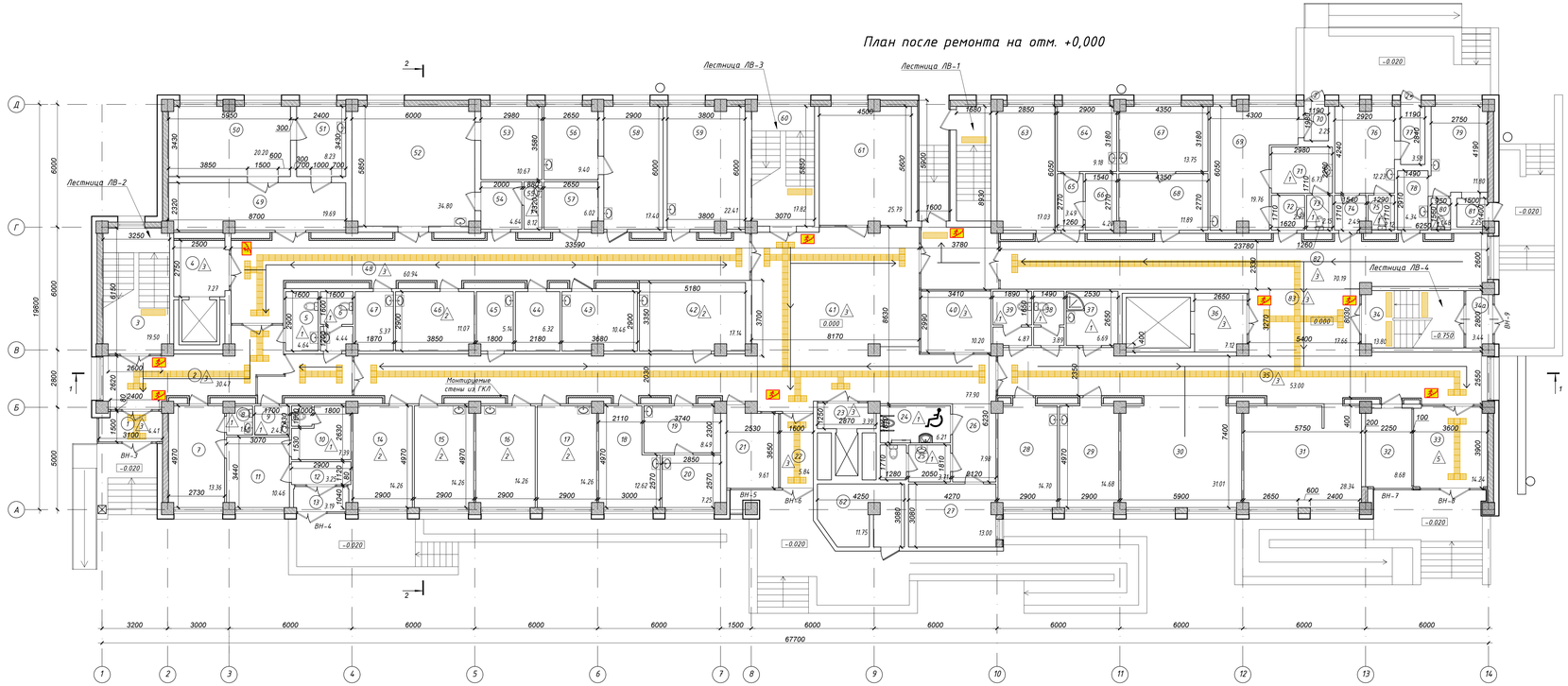

Экспликация помещений

Номер по проекту	Наименование	Площадь м2	Кат. пом.
1	Тамбур	4.41	
2	Коридор	30.47	
3	Лестничная клетка	19.50	
4	Лифтовой холл	7.27	
5	Санузел	4.64	
6	Санузел	4.44	
7	ВОВ психолог	13.36	
8	Санузел	1.66	
9	ПУИ	2.43	
10	Клизменная	7.39	
11	Кабинет инфекциом.	10.46	
12	Ожидальная	3.25	
13	Тамбур	3.19	
14	Психолог	14.26	
15	Соц.работник	14.26	
16	Мужской смотровой	14.26	
17	Женский смотровой	14.26	
18	Процедурная для тюгреакции	12.62	
19	Прием анализ	8.49	
20	Взятие пробы крови	7.25	
21	Комната охраны	9.61	
22	Тамбур	5.84	
23	Лифтовой холл	3.39	
24	Санузел МГН	3.71	
25	Санузел	3.71	
26	Коридор	7.98	
27	Детский физиатр	13.00	
28	Процедурный кабинет	14.70	
29	Процедурный кабинет	14.68	
30	Регистратура	31.01	
31	Гардероб	28.34	
32	Комната охраны	8.68	
33	Тамбур	14.24	
34	Лестничная клетка	13.80	
34а	Тамбур	3.44	
35	Коридор	53.00	
36	Лифтовой холл	7.12	
37	ППУ	6.69	
38	Санузел	3.89	
39	Санузел	4.87	
40	Служба поддерж.пациентов	10.20	
41	Холл	77.90	
42	Кабинет МИОМОС	17.14	
43	Лекарство склад	10.46	
44	Служебное помещение	6.32	
45	ППУ	5.14	
46	Кабинет врача	11.07	
47	Служебное помещение	5.37	
48	Коридор	60.94	
49	Раздевальная	19.69	
50	Процед.флюорографии	20.20	
51	Фотолаборатория	8.23	
52	Процедурная Рентген	34.80	
53	Комната управление	10.67	
54	Раздевалка	4.64	
55	Санузел	8.12	
56	Комната управление	9.40	
57	Склад	6.02	
58	Процедур.маммографии	17.40	
59	Кабинет фельдшер	22.41	
60	Лестничная клетка	17.82	
61	Комната забора крови	25.79	
62	Тех. помещение	11.75	
63	Кабинет медсестра	17.03	
64	Взятие пробы крови	9.18	
65	Тамбур	3.49	
66	Прием анализа	4.20	
67	Прививочный кабинет	13.75	
68	Подготовительная	11.89	
69	Кабинет инфекцион	19.76	
70	Тамбур	2.25	
71	Клизменная	6.73	
72	Тамбур	2.77	
73	Санузел	2.15	
74	Тамбур	2.49	
75	Санузел	2.12	
76	Филтр -бокс приема детей	12.23	
77	Тамбур	3.58	
78	Тамбур	4.34	
79	Инфекционный кабинет	11.80	
80	Санузел	1.48	
81	Тамбур	2.25	
82	Коридор	70.19	
83	Холл	17.66	
	Общая площадь:	1134.18	

Условные обозначения

- Монтируемые стены из гкл (новые)
- ПУТИ ЭВАКУАЦИИ
- СВЕТОВОЕ ТАБЛО "ВЫХОД" - 9 ШТ

Примечание:
1. Все внутренние двери из пвх подлежат ремонту фурнитуры регулировке.
2. Все Наружные окна из пвх подлежат ремонту фурнитуры и регулировке.

Ведомость новых перегородок

Поз.	Тип стен	Площадь поверхности, м²	Объем, м³	Толщина	Примечание
1	Гипсокартонные панели КНАУФ-Аквадорд, δ=20мм. 2 слоя h=3,00 м	282.00			

Примечание:
1. КНАУФ-Аквадорд монтируется без зазора и каркаса непосредственно на легкие перегородку при помощи распорных нейлонавых дюбелей PND 6L (либо его аналогов), с окончательной фиксацией шурупами для дерева TN(W) 4,2x70 мм, либо их аналогами с диаметром шляпки не менее 10 мм. Заделка стыков и подготовка поверхности под финишную отделку производится по стандартной технологии работы с гипсокартонными КНАУФ-листами.

ВАЖНО! Панель должна быть плотно прижата и закреплена не менее 16-и саморезами.

Изм.	Кол.уч.	Лист	№док.	Подпись	Дата

/2024-10/П-АС

РП «Капитальный ремонт здания КГП на ПХВ «Городская поликлиника № 23» в мкр. Жижан-1, ул. Жалайыр № 34, Алатауского района города Алматы.

Поликлиника

Стадия	Лист	Листов
РП	11	

План после ремонта на отм. 0,000

ТОО "Су Курылыс Проект" г. Шымкент 2024 г.

ГИП Тулеушов Х.
Разработал Атеген
Н.контроль Дуйсенбаев

Согласовано
Взам. инв. №
Подп. и дата
Инв. № подл.

Копировал
Формат А3-4

План после ремонта на отм. +3,300

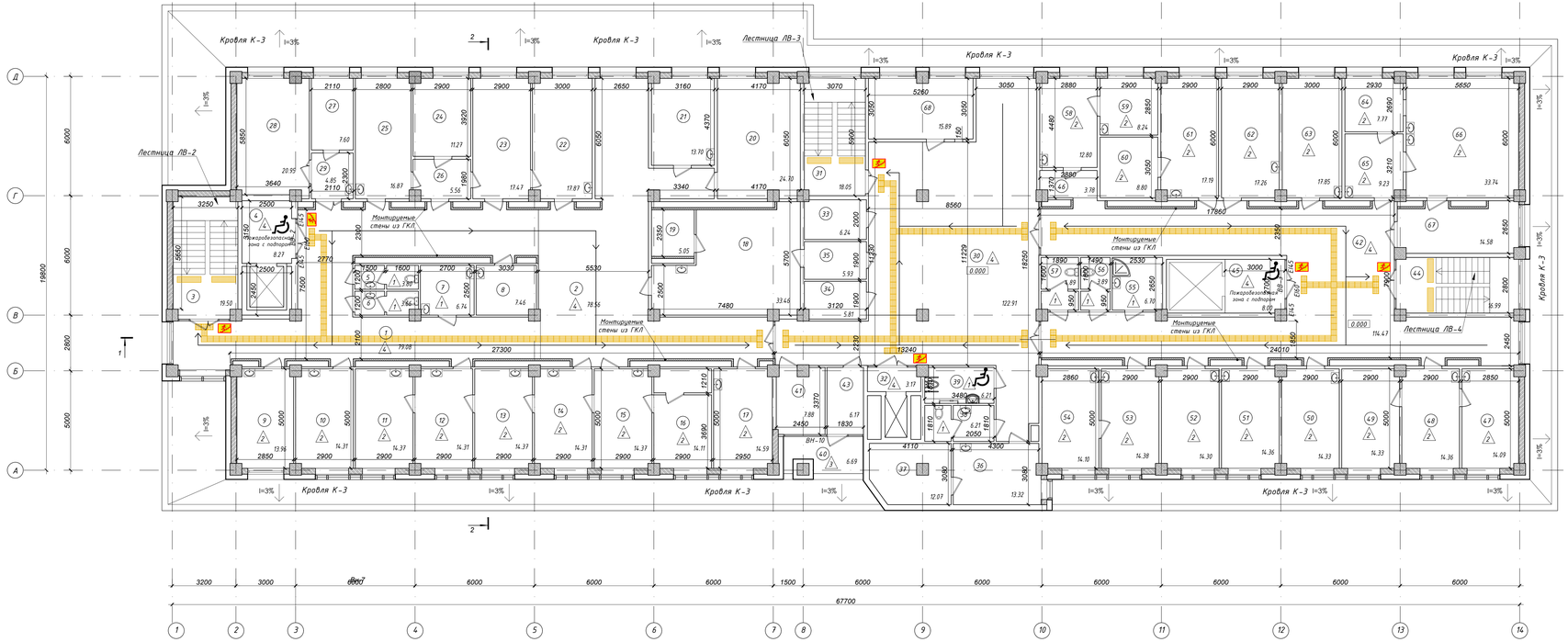

Экспликация помещений

Номер по проекту	Наименование	Площадь м2
1	Коридор	79.08
2	Ожидальная	78.56
3	Лестничная клетка	19.50
4	Тамбур шлюз с подпором воздуха	8.27
5	Санузел	3.80
6	Санузел	3.66
7	ППУ	6.74
8	Хранение гипса	7.46
9	Аудит	13.96
10	Процедурный внутримышеч.инъекций	14.31
11	Кабинет участкового врача	14.37
12	Кабинет участкового врача	14.31
13	Кабинет участкового врача	14.37
14	Кабинет участкового врача	14.31
15	Кабинет участкового врача	14.37
16	Подростковый кабинет	14.11
17	Зав.ВОВ	14.59
18	Архив	33.46
19	Подсобное пом.	5.05
20	Проф.осмотр	24.70
21	Кабинет матери-ребенка	13.70
22	Кабинет травматолога	17.87
23	Перевязочная	17.47
24	Кабинет хирурга	11.27
25	Перевязочная	16.87
26	Тамбур	5.56
27	Комната персонала	7.60
28	Эндоскопист	20.95
29	Тамбур-шлюз	4.85
30	Холл	122.91
31	Лестничная клетка	18.05
32	Лифтовой холл	3.17
33	Центральная бельевая	6.24
34	Тех.пом	5.81
35	Кладовая	5.93
36	Кабинет сестры хозяйки	13.32
37	Кладовая	12.07
38	Санузел	6.21
39	Санузел для инвалидов	6.21
40	Балкон	6.68
41	Помещение оф.больн. листов	7.88
42	Коридор	114.47
43	Холл	6.17
44	Лестничная клетка	16.99
45	Тамбур шлюз с подпором воздуха	8.00
46	Тамбур	3.78
47	Кабинет педиатра	14.09
48	Кабинет педиатра	14.36
49	Кабинет педиатра	14.33
50	Кабинет педиатра	14.33
51	Кабинет педиатра	14.36
52	Процедурный кабинет	14.30
53	Кабинет кардиолога	14.38
54	Кабинет ЭКГ	14.10
55	ППУ	6.70
56	Санузел	3.89
57	Санузел	4.89
58	Кабинет ЛОР	12.80
59	Звукоизоляционная кабина	8.24
60	Темная кабина	8.80
61	Кабинет офтальмолога	17.19
62	Центр охраны зрения	17.26
63	Центр охраны зрения	17.85
64	Стериализационная	7.77
65	ЦСО	9.23
66	Центр стерильный отделение	33.74
67	Подготовительная	14.58
68	Аптечный пункт	15.89
	Общая площадь:	1172.10

Условные обозначения

Монтируемые стены из гкл (новые)

ПУТИ ЭВАКУАЦИИ

СВЕТОВОЕ ТАБЛО "ВЫХОД" - 6 ШТ

Примечание:
1. Все внутренние двери из пвх подлежат ремонту фурнитуры регулировке.
2. Все Наружные окна из пвх подлежат ремонту фурнитуры и регулировке.

Ведомость новых перегородок

Поз.	Тип стен	Площадь поверхности, м²	Объем, м³	Толщина	Примечание
1	Гипсокартонные панели КНАУФ-Акудорд, δ=20мм. 2 слоя h=3,00 м	291.00			

Примечание:
1. КНАУФ-Акудорд монтируется без зазора и каркаса непосредственно на легкие перегородку при помощи распорных нейлонавых дюбелей PND 6L (либо его аналогов), с окончательной фиксацией шурупами для дерева TN(W) 4,2x70 мм, либо их аналогами с диаметром шляпки не менее 10 мм. Заделка стыков и подготовка поверхности под финишие отделку производится по стандартной технологии работы с гипсокартонными КНАУФ-листами.

ВАЖНО! Панель должна быть плотно прижата и закреплена не менее 16-и саморезами.

Изм.	Кол.уч	Лист	№док.	Подпись	Дата
ГИП	Тилеушов Х				
Разработал	Дегеен				
Н.контроль	Дуйсенбаев				

/2024-10/П-АС

РП «Капитальный ремонт здания КГП на ПХВ «Городская поликлиника № 23» в мкр. Жижан-1, ул. Жолшыры № 34, Алатауского района города Алматы

Поликлиника

Стадия	Лист	Листов
РП	12	

План после ремонта на отм. +3,300

ТОО "Су Курылыс Проект" г. Шымкент 2024 г.

Согласовано

Взам. инв. N

Подп. и дата

Инв. N подл.

Копировал

Формат А3-4

План после ремонта на отм. +6,600

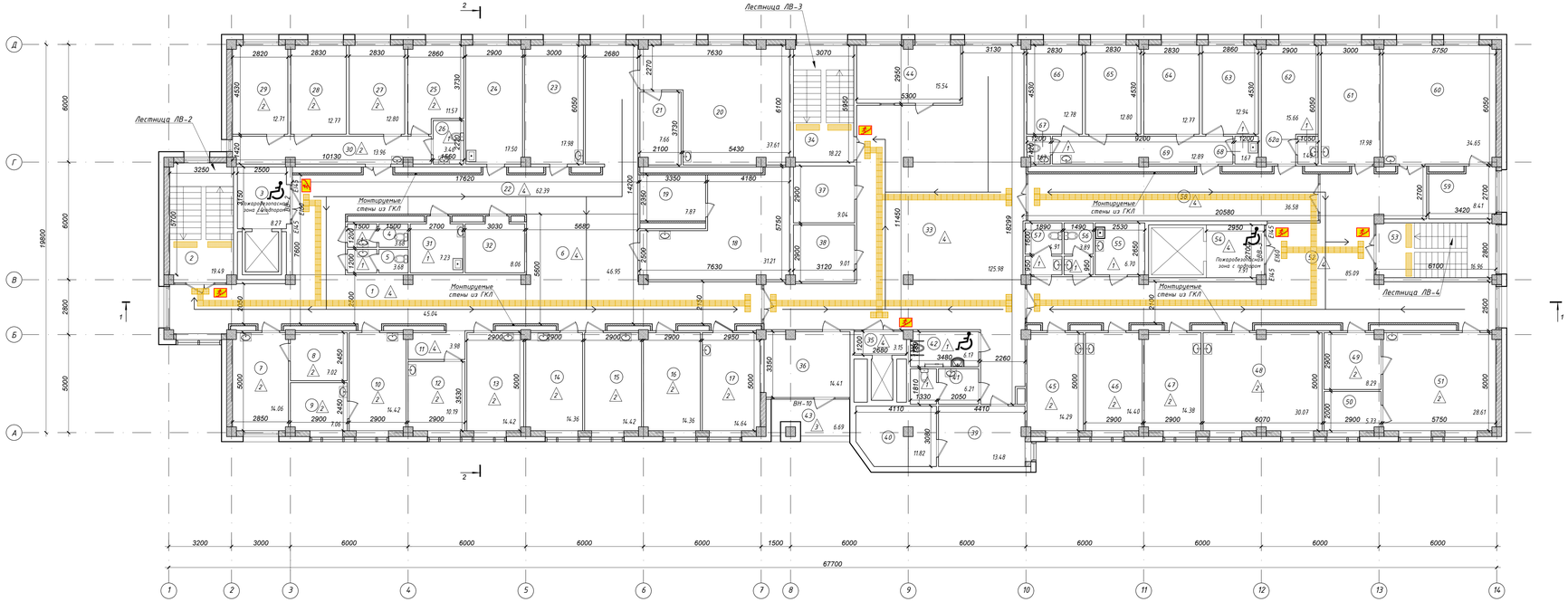

Экспликация помещений

Номер по проекту	Наименование	Площадь м2
1	Коридор	45.04
2	Лестничная клетка	19.49
3	Тамбур шлюз с подпором воздуха	8.27
4	Санузел	3.68
5	Санузел	3.68
6	Ожидальная	46.95
7	Кабинет офтальмолога	14.06
8	Темная кабина	7.02
9	Звукоизоляционная кабина	7.06
10	Кабинет оталаринголога	14.42
11	Тамбур	3.98
12	Кабинет диотолога	10.19
13	Кабинет ЭКГ	14.42
14	Кабинет эндокринолога	14.36
15	Кабинет узи	14.42
16	Кабинет онколога	14.36
17	Кабинет невропотолога	14.64
18	Кабинет электросветолечение	31.21
19	Подсобное помещение	7.87
20	Кабинет теплолечение	37.61
21	Подсобное помещение	7.66
22	Коридор	62.39
23	Кабинет врача	17.98
24	Процедурная	17.50
25	Палата на 2 койки	11.57
26	Санузел	3.46
27	Палата на 2 койки	12.80
28	Палата на 2 койки	12.77
29	Палата на 2 койки	12.71
30	Тамбур	13.96
31	Сан комната	7.23
32	Кладовая	8.06
33	Холл	125.98
34	Лестничная клетка	18.22
35	Лифтовой холл	3.15
36	Кабинет медсестры	14.41
37	Санкомната	9.04
38	Кладовая	9.01
39	Кабинет старшей сестры	13.48
40	Кладовая медикаментов	11.82
41	Санузел	6.21
42	Санузел для инв.	6.17
43	Балкон	6.69
44	Аптека	15.54
45	Кабинет зав. отд	14.29
46	Кабинет невропотолога	14.40
47	Кабинет врача	14.38
48	Массажная	30.07
49	Инвентарная	8.29
50	Раздевалька	5.73
51	Кабинет ЛФК	28.61
52	Коридор	85.09
53	Лестничная клетка	16.96
54	Тамбур шлюз с подпором воздуха	7.91
55	ППУ	6.70
56	Санузел	3.89
57	Санузел	4.91
58	Коридор	36.58
59	Подсобное помещение	8.41
60	Кабинет электросветление	34.65
61	Кабинет врача	17.98
62	Процедурная	15.66
62а	Санузел	1.49
63	Палата на 2 койки	12.94
64	Палата на 2 койки	12.77
65	Палата на 2 койки	12.80
66	Палата на 2 койки	12.78
67	Санузел	1.63
68	Санузел	1.67
69	Тамбур	12.89
	Общая площадь:	1184.05

Ведомость новых перегородок

Поз.	Тип стен	Площадь поверхности, м²	Объем, м³	Толщина	Примечание
1	Гипсокартонные панели КНАУФ-Акудорд, δ=20мм. 2 слоя h=3,00 м	300.00			

Примечание:
1. КНАУФ-Акудорд монтируется без зазора и каркаса непосредственно на легкие перегородку при помощи распорных нейлонаых дюбелей PND 6L (либо его аналогов), с окончательной фиксацией шурупами для дерева TN(W) 4,2x70 мм, либо их аналогами с диаметром шляпки не менее 10 мм. Заделка стыков и подготовка поверхности под финишную отделку производится по стандартной технологии работы с гипсокартонными КНАУФ-листами.

ВАЖНО! Панель должна быть плотно прижата и закреплена не менее 16-ю саморезами.

Условные обозначения

- Монтируемые стены из гкл (новые)
- ПУТИ ЭВАКУАЦИИ
- СВЕТОВОЕ ТАБЛО "ВЫХОД" - 6 ШТ

Примечание:
1. Все внутренние двери из пвх подлежат ремонту фурнитуры регулировке.
2. Все Наружные окна из пвх подлежат ремонту фурнитуры и регулировке.

Изм.	Кол.уч	Лист	№док.	Подпись	Дата
ГИП	Тилеушов Х				
Разработал	Атеген				
Н.контроль	Дуйсенбаев				

/2024-10/П-АС

РП «Капитальный ремонт здания КГП на ПХВ «Городская поликлиника № 23» в мкр. Жижан-1, ул. Жолайыр № 34, Алатауского района города Алматы.

Поликлиника

План после ремонта на отм. +6,600

Стадия	Лист	Листов
РП	13	

ТОО "Су Курылыс Проект" г. Шымкент 2024 г.

Согласовано

Взам. инв. N

Подп. и дата

Инв. N подл.

Формат

Копировал

Формат А3-4

План после ремонта на отм. +9,900

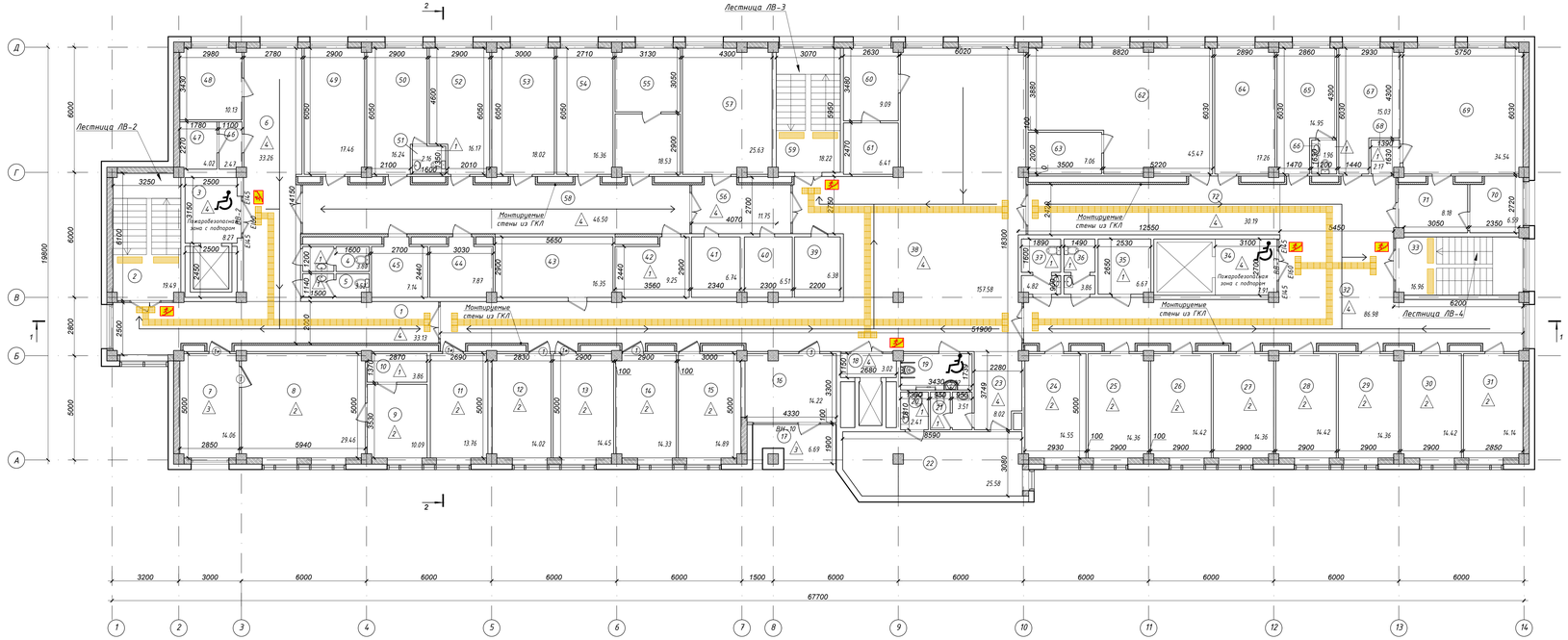

Экспликация помещений

Номер по проекту	Наименование	Площадь м2	Кат пом.
1	Коридор	33.13	
2	Лестничная клетка	19.49	
3	Тамбур шлюз с подпором воздуха	8.27	
4	Санузел	3.80	
5	Санузел	3.52	
6	Ожидальная	33.26	
7	Приемная	14.06	
8	Кабинет директора	29.46	
9	Подсобная	10.09	
10	Санузел	3.86	
11	Кабинет бугалтера	13.76	
12	Отдел кадров	14.02	
13	Кабинет бугалтера	14.45	
14	Кабинет бугалтера	14.33	
15	Кабинет старший медсестры	14.89	
16	IT специалист	14.22	
17	Балкон	6.69	
18	Лифтовой холл	3.02	
19	Сан узел инвалидов	5.92	
20	Санузел	2.41	
21	Санузел	3.51	
22	Б/м	25.58	
23	Тамбур	8.02	
24	Врач акушер гинеколог	14.55	
25	Женский смотровой кабинет	14.36	
26	Кабинет приема	14.42	
27	Узи	14.36	
28	Кабинет приема	14.42	
29	Кабинет потолии ш.м	14.36	
30	Зав.женской консултации	14.42	
31	Кабинет планирование	14.14	
32	Коридор	87.00	
33	Лестничная клетка	16.96	
34	Тамбур шлюз с подпором воздуха	7.91	
35	Служебный кабинет	6.67	
36	Санузел	3.86	
37	Санузел	4.82	
38	Холл	157.58	
39	Служебный кабинет	6.38	
40	Служебный кабинет	6.51	
41	Гардероб	6.74	
42	Мойка	9.25	
43	Малый зал, УПМП	16.35	
44	Комната персонала	7.87	
45	Служебный кабинет	7.14	
46	Тамбур	2.47	
47	Санузел	4.02	
48	Врач эпидемолог	10.13	
49	Кабинет зав отделение	17.46	
50	Кабинет Геомат.анализ	16.24	
51	Санузел	2.16	
52	Кабинет биохимии	16.17	
53	Кабинет гемостаза	18.02	
54	Кабинет клинической исследование	16.36	
55	Кабинет паразит исследование	18.53	
56	Тамбур	11.75	
57	Пункт для сбора биолог.матр	25.63	
58	Коридор	46.50	
59	Лестничная клетка	18.22	
60	Служебный кабинет	9.09	
61	Служебный кабинет	6.41	
62	Каб.Здоров образ жизни	45.47	
63	Подсобное пом.	7.06	
64	Стаматология	17.26	
65	Кабинет медсестры	14.95	
66	Санузел	1.96	
67	Кабинет врача	15.03	
68	Холл	2.17	
69	Симулятторный центр	34.54	
70	Симулятторный центр	6.59	
71	Симулятторный центр	8.18	
72	Коридор	30.19	
	Общая площадь:	1182.38	

Условные обозначения

- Монтируемые стены из гкл (новые)
- ПУТИ ЭВАКУАЦИИ
- СВЕТОВОЕ ТАБЛО "ВЫХОД" - 6 ШТ

Примечание:
1. Все внутренние двери из пвх подлежат ремонту фурнитуры регулировке.
2. Все Наружные окна из пвх подлежат ремонту фурнитуры и регулировке.

Ведомость новых перегородок

Поз.	Тип стен	Площадь поверхности, м²	Объем, м³	Толщина	Примечание
1	Гипсокартонные панели КНАУФ-Акуборд, δ=20мм. 2 слоя h=3,00 м	294.00			

Примечание:
1. КНАУФ-Акуборд монтируется без зазора и каркаса непосредственно на легкую перегородку при помощи распорных нейлонавых дюбелей PND 6L (либо его аналогов), с окончательной фиксацией шурупами для дерева TN(W) 4,2x70 мм, либо их аналогами с диаметром шляпки не менее 10 мм. Заделка стыков и подготовка поверхности под финишную отделку производится по стандартной технологии работы с гипсокартонными КНАУФ-листами.

ВАЖНО! Панель должна быть плотно прижата и закреплена не менее 16-ю саморезами.

Изм.	Кол.уч	Лист	№док.	Подпись	Дата
ГИП	Тилеушов Ж				
Разработал	Дегген				
Н.контроль	Дуйсенбаев				

/2024-10/П-АС

РП «Капитальный ремонт здания КГП на ПХВ «Городская поликлиника № 23» в мкр. Жижан-1, ул. Жалайыр № 34, Алатаускогo района города Алматы.

Поликлиника

Стадия	Лист	Листов
РП	14	

План после ремонта на отм. +9,900

ТОО "Су Курылыс Проект" г. Шымкент 2024 г.

Согласовано

Взам. инв. №

Подп. и дата

Инв. № подл.

Формат А3-4

Обмерный план чердака на отм. +13,300

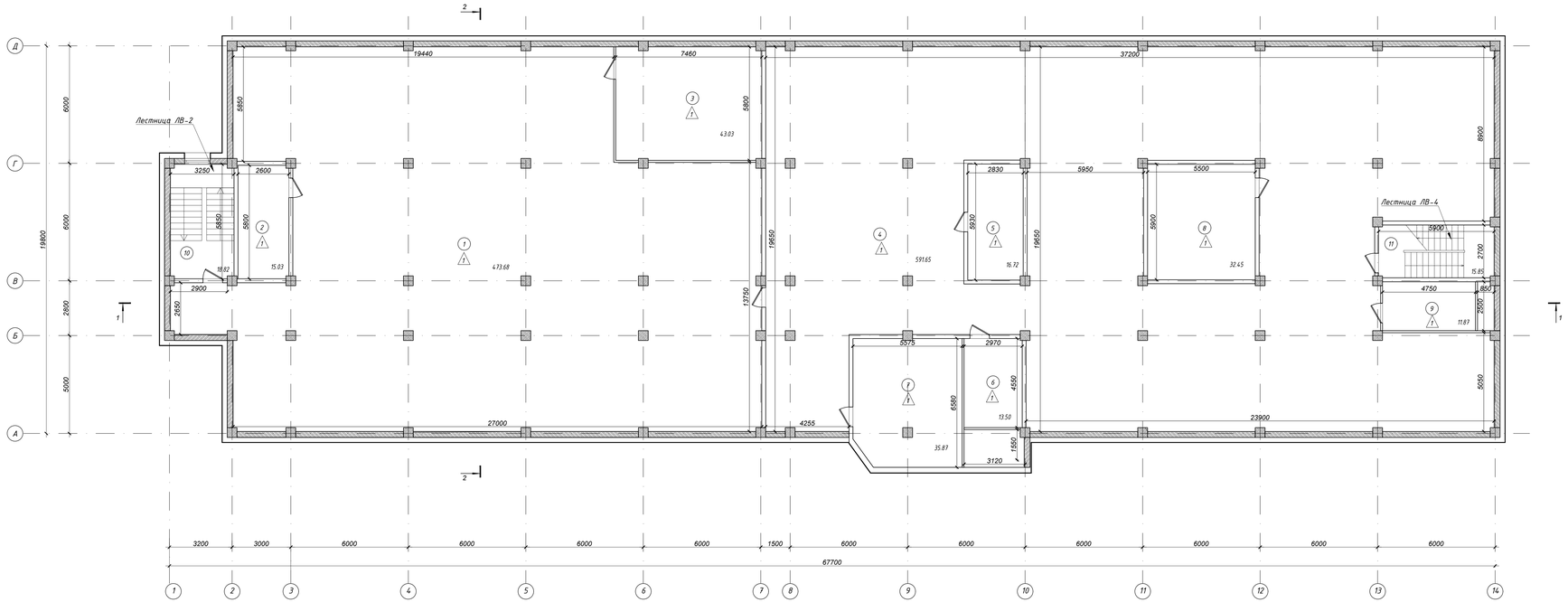

Экспликация помещений

Номер по проекту	Наименование	Площадь м2
1	Чердачное пространство	473.68
2	Машинное помещение лифта	15.03
3	Тех. помещение	43.03
4	Чердачное пространство	591.65
5	Тех. помещение	16.72
6	Тех. помещение	13.50
7	Машинное помещение лифта	35.87
8	Машинное помещение лифта	32.45
9	Тех. помещение	11.87
10	Лестничная клетка	18.82
11	Лестничная клетка	15.85
	Общая площадь:	1268.47

Изм.	Кол.уч	Лист	№док.	Подпись	Дата	1/2024-10/П-АС РП «Капитальный ремонт здания КГП на ПХВ «Городская поликлиника № 23» в мкр. Жижан-1, ул. Жалайыри № 34, Алатауского района города Алматы
ГИП		Тилеушов Х.				Поликлиника
Разработал		Дтеген				Обмерный план чердака на отм. +13,300
Н.контроль		Дуйсенбаев				ТОО "Су Курылыс Проект" г. Шымкент 2024 г.

Стадия	Лист	Листов
РП	15	

Согласовано

Взам. инв. №

Подп. и дата

Инв. № подл.

Копировал

Формат А3-4

Формат

План кровли на отм. +15,400

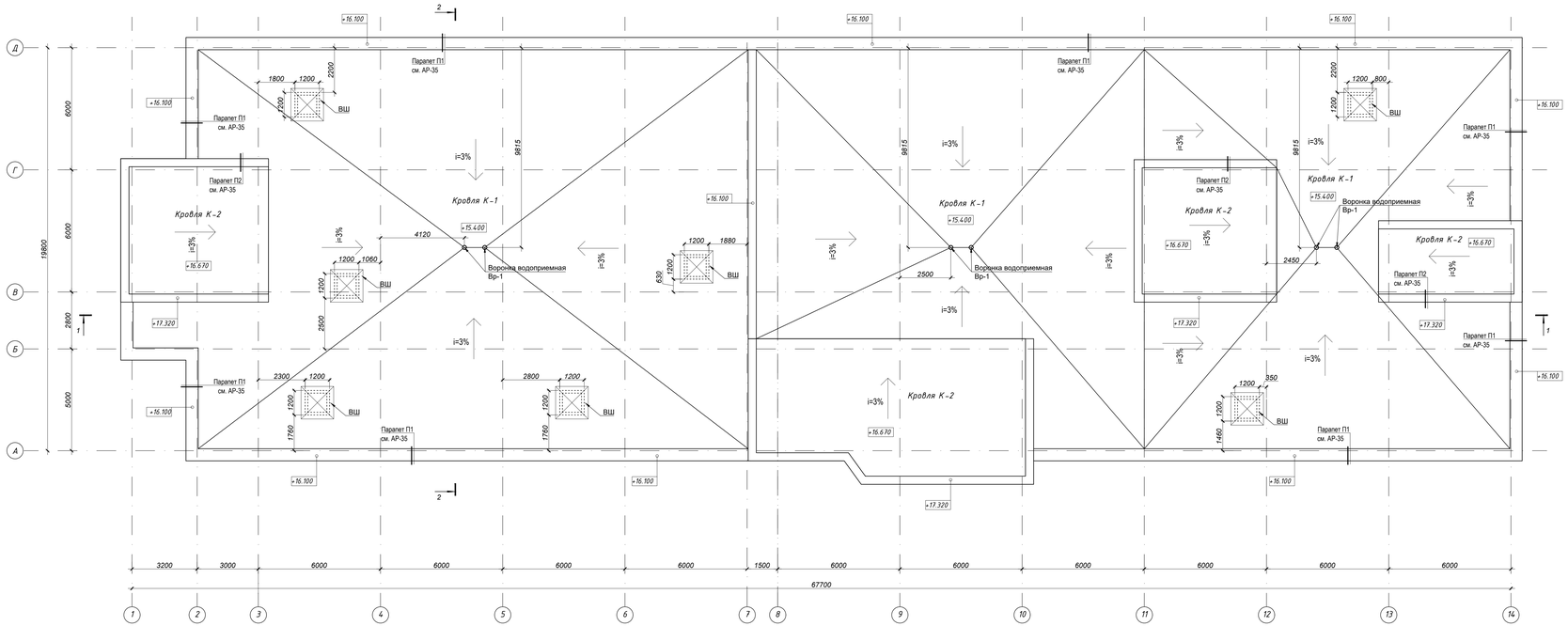

Водоприемная воронка Вр1

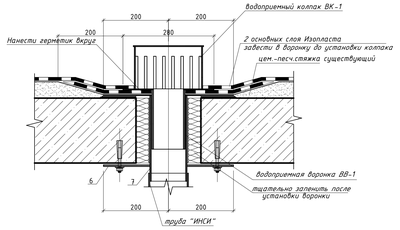

Спецификация элементов на кровлю

Марка изд.	Поз. дет.	Наименование	Ед. изм.	Кол-во	Прим.
Кровля К-1	1	- Кровля из 4 слоев рулонно-мастичного материала в т.ч. с защитнымслоем с крупнозернистой посыпкой: -Верхний с крупнозернистой посыпкой, АГСК 235-103-0404 , -нижние 3 слоя- из рулонных материалов и мастичных крупнозернистой композиции толщиной 5 - 8 мм, АГСК 235-103-0405, теплостойкости верхних слоев (не менее 80°С в течение 3 - 4 часов)	м2	1200.00	
Кровля К-2	1	- Кровля из 4 слоев рулонно-мастичного материала в т.ч. с защитнымслоем с крупнозернистой посыпкой: -Верхний с крупнозернистой посыпкой, АГСК 235-103-0404 , -нижние 3 слоя- из рулонных материалов и мастичных крупнозернистой композиции толщиной 5 - 8 мм, АГСК 235-103-0405, теплостойкости верхних слоев (не менее 80°С в течение 3 - 4 часов)	м2	200.00	
Кровля К-3	1	- Кровля из 4 слоев рулонно-мастичного материала в т.ч. с защитнымслоем с крупнозернистой посыпкой: -Верхний с крупнозернистой посыпкой, АГСК 235-103-0404 , -нижние 3 слоя- из рулонных материалов и мастичных крупнозернистой композиции толщиной 5 - 8 мм, АГСК 235-103-0405, теплостойкости верхних слоев (не менее 80°С в течение 3 - 4 часов)	м2	310.00	

Спецификация расхода материалов на водоприемные воронки. расход дан на 1 шт. (всего см. по месту)

Поз.	Обозначение	Наименование	Кол. шт.	Масса ед. кг.	Приме-чание
		Водоприемный колпак ВК-1			
1	АГСК 247-101-0413	труба ф101.3×3.5мм (м.п.)	0.2	8.44	1.69
2	АГСК 214-101-0102-0003	сталь листовая, δ=3мм ($м^2$)	0.08	23.6	1.85
3	АГСК 241-109-0252	труба ф210×3.0мм (м.п.)	0.2	15.315	3.06
4	АГСК 214-101-0102-0003	сталь листовая, δ=3мм ($м^2$)	0.05	23.6	1.1
		Водоприемная воронка ВВ-1			
5	АГСК 214-101-0102-0003	сталь листовая, δ=3мм ($м^2$)	0.16	23.6	3.78
6	АГСК 214-101-0102-0003	сталь листовая, δ=3мм ($м^2$)	0.16	23.6	3.78
7	АГСК 241-102-0183	труба ф114×4мм (м.п.)	0.3	10.85	3.26
8	АГСК 217-101-0301	fix-анкер L=100мм	4		
9	АГСК 273-502-0200	Герметик ($м^2$)	0.08		

Водоприемный колпак ВК-1

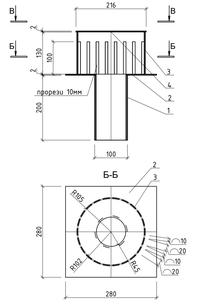

Водоприемная воронка ВВ-1

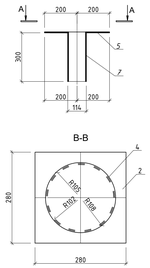

Примечание:
1. Сварные соединения выполнять электродами Э-42А по ГОСТ 9467-75*.
Высота сварных швов по толщине наименьшего сварного элемента.
2. Все металлические детали окрасить эмалью ПФ-115 (серого цвета) за 2 раза.
3. Кровля К3 см. АС-12.

						/2024-10/П-АС	
Изм.	Кол.уч.	Лист	№док.	Подпись	Дата	РП «Капитальный ремонт здания КГП на ПХВ «Городская поликлиника № 23» в мкр. Жижан-1, ул. Жалайыр № 34, Алатауского района города Алматы	
ГИП		Тилеушов Ж.				Поликлиника	Стадия: РП; Лист: 16; Листов:
Разработал		Дтеген				План кровли на отм. +15.400 Водоприемная воронка Вр1	ТОО "Су Курылыс Проект" г. Шымкент 2024 г.
Н.контроль		Дуйсенбаев					

Согласовано

Взам. инв. N

Подп. и дата

Инв. N подл.

Копировал

Формат А3×4

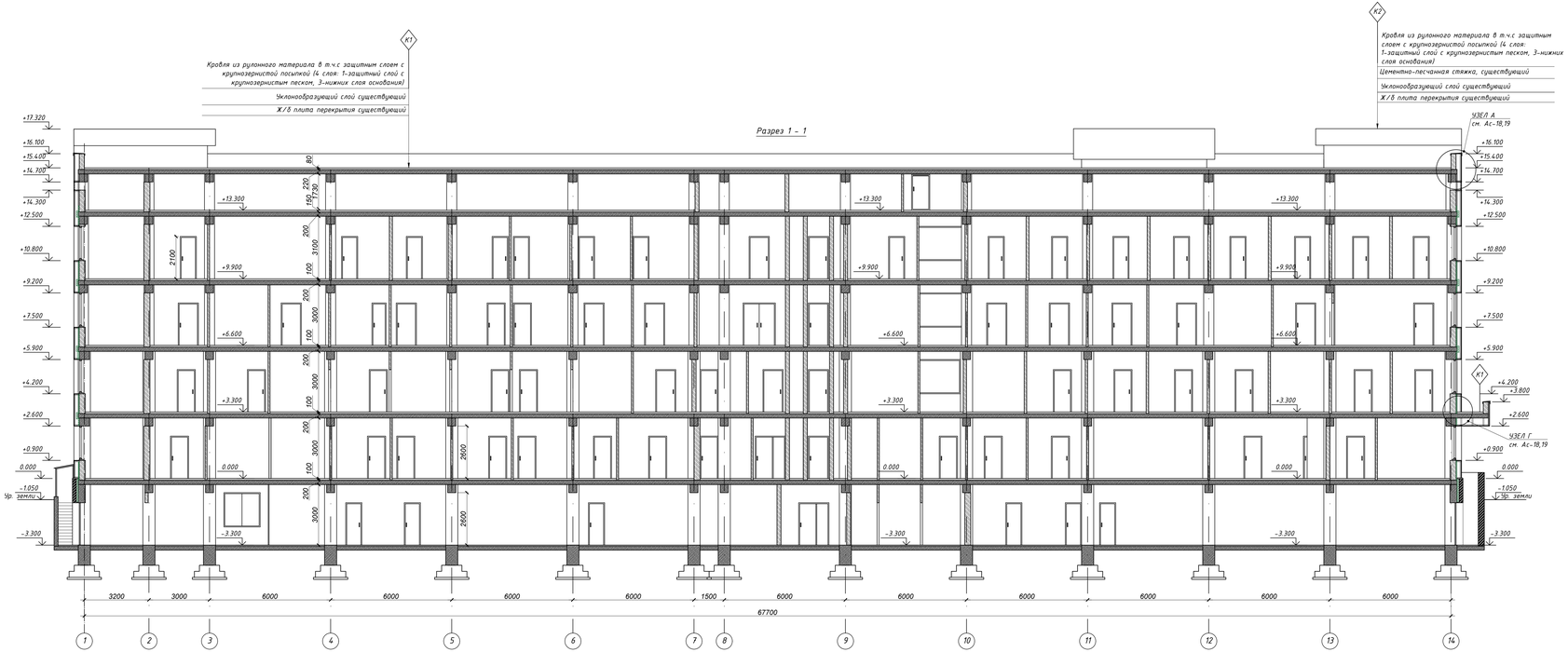

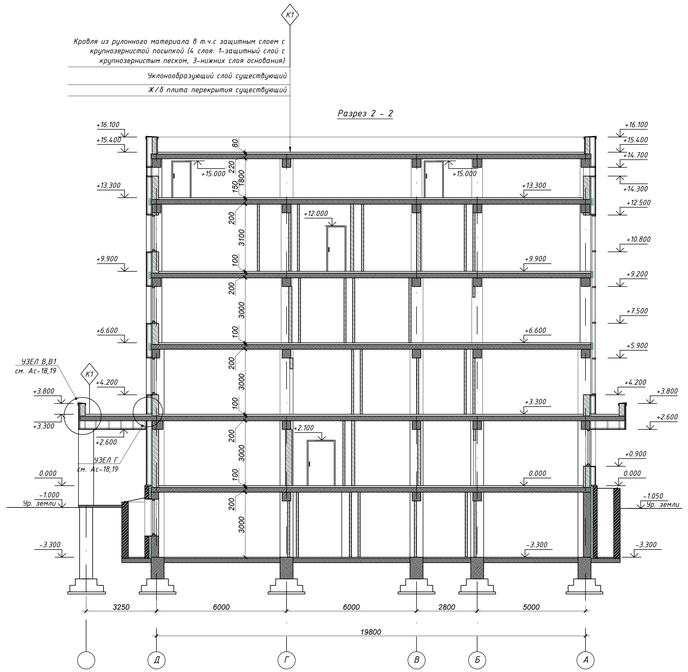

Изм.	Кол.уч	Лист	№док.	Подпись	Дата	/2024-10/П-АС РП «Капитальный ремонт здания КГП на ПХВ «Городская поликлиника № 23» в мкр. Жижан-1, ул. Жолайыр № 34, Алатауского района города Алматы
ГИП		Тилеушов Х.				Поликлиника — Стадия: РП; Лист: 17; Листов:
Разработал		Дегеен				Разрезы 1-1, 2-2 — ТОО "Су Курылыс Проект" г. Шымкент 2024 г.
Н.контроль		Дуйсенбаев				

Согласовано

Взам. инв. №

Подп. и дата

Инв. № подл.

Копировал

Формат А3-4

Фасад до ремонта 1-14

Ведомость отделки фасада

Поз.	Обозначение	Наименование	Кол-во	Масса ед. кг	Примечание
1	Цоколь	Декоративный блок АГСК-213-306-0108 СТ РК 958-93 м2		125.00	RAL-7005
2	Стена	Система вентилируемого навесного фасада,из керамической плиты АГСК 231-102-0106 м2		700.00	RAL-9010
2.1		Система вентилируемого навесного фасада,из керамической плиты АГСК 231-102-0106 м2			RAL-1011
3	Покрытие крыльца	Керамогранит напольный δ=20. АГСК-231-201-0109-0002. СТ РК 1954-2017 м2		81.00	

Примечание:
1. Замену вентилируемого навесного фасада выполнить местами, из керамической плиты.
2. Указанные объемы навесного фасада из керамической фасадной плиты указаны на 35% от всего объема.

Изм.	Кол.уч	Лист	№док.	Подпись	Дата	/2024-10/П-АС
						РП «Капитальный ремонт здания КГП на ПХВ «Городская поликлиника № 23» в мкр. Жижан-1, ул. Жалайыри № 34, Алатауского района города Алматы»
ГИП	Тилеушов Ж.					Поликлиника — Стадия: РП; Лист: 18; Листов:
Разработал	Дегеен					Фасад 1-14 — ТОО "Су Курылыс Проект" г. Шымкент 2024 г.
Н.контроль	Дуйсенбаев					

Копировал | Формат А3-4

Согласовано

Взам. инв. N

Подп. и дата

Инв. N подл.

Фасад до ремонта 14-1

Примечание:
1. Замену вентилируемого навесного фасада выполнить местами, из керамической фасадной плиты. Расход см. Ас-18.
2. Указанные объемы навесного фасада из керамической фасадной плиты указаны на 35% от всего объема.

						/2024-10/П-АС		
						РП «Капитальный ремонт здания КГП на ПХВ «Городская поликлиника № 23» в мкр. Жижан-1, ул. Жалайыри № 34, Алатауского района города Алматы		
Изм.	Кол.уч	Лист	№док.	Подпись	Дата			
						Поликлиника	Стадия	Лист	Листов
ГИП		Тилеушов Х.					РП	19	
Разработал		Дмеген				Фасад 14-1	ТОО "Су Курылыс Проект" г. Шымкент 2024 г.		
Н.контроль		Дуйсенбаев							

Копировал | Формат А3-4

Согласовано

Взам. инв. N

Подп. и дата

Инв. N подл.

Фасад до ремонта А-Д

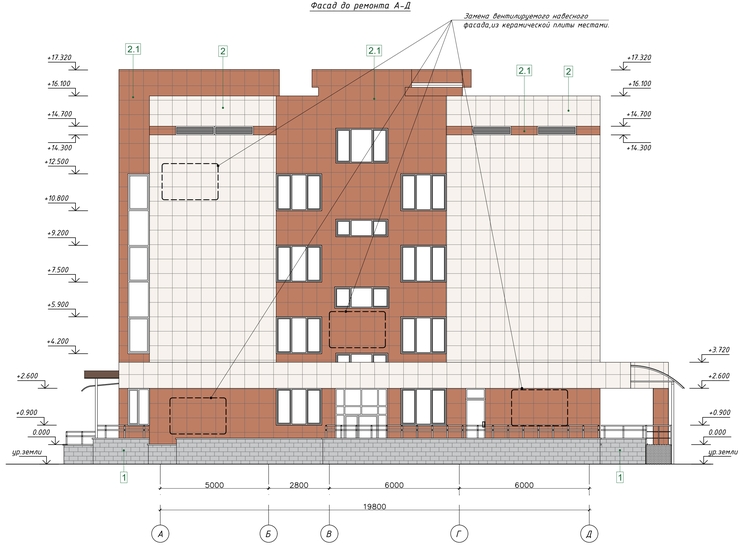

Фасад до ремонта Д-А

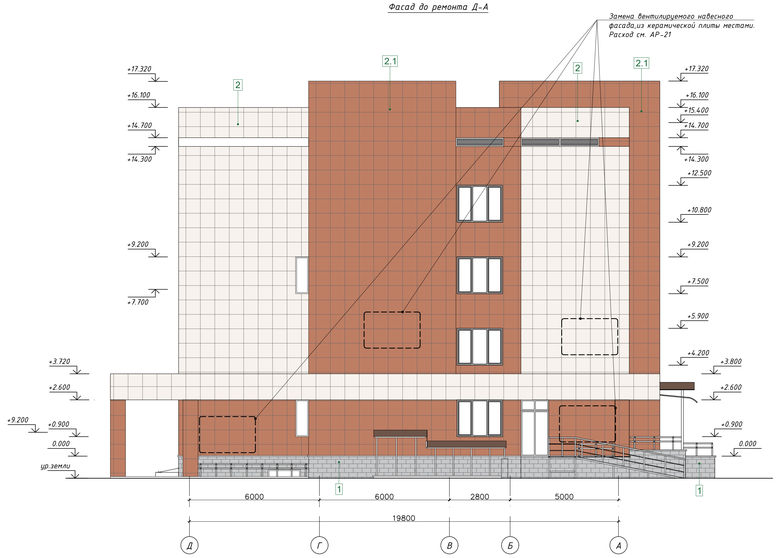

Примечание:
1. Замену вентилируемого навесного фасада выполнить местами, из керамической фасадной плиты. Расход см. АС-18.
2. Указанные объемы навесного фасада из керамической фасадной плиты указаны на 35% от всего объема.

Изм.	Кол.уч.	Лист	№док.	Подпись	Дата	/2024-10/П-АС
						РП «Капитальный ремонт здания КГП на ПХВ «Городская поликлиника № 23» в мкр. Жижан-1, ул. Жолайыр № 34, Алатауского района города Алматы»
ГИП	Тилеушов Х.					Поликлиника — Стадия: РП; Лист: 20; Листов:
Разработал	Дюгеен					ТОО "Су Курылыс Проект" г. Шымкент 2024 г.
Н.контроль	Дуйсенбаев					Фасад А-Д, Д-А

Копировал | Формат А3-4

Согласовано

Взам. инв. N

Подп. и дата

Инв. N подл.

А

Парапет П1 на отм. +16,100

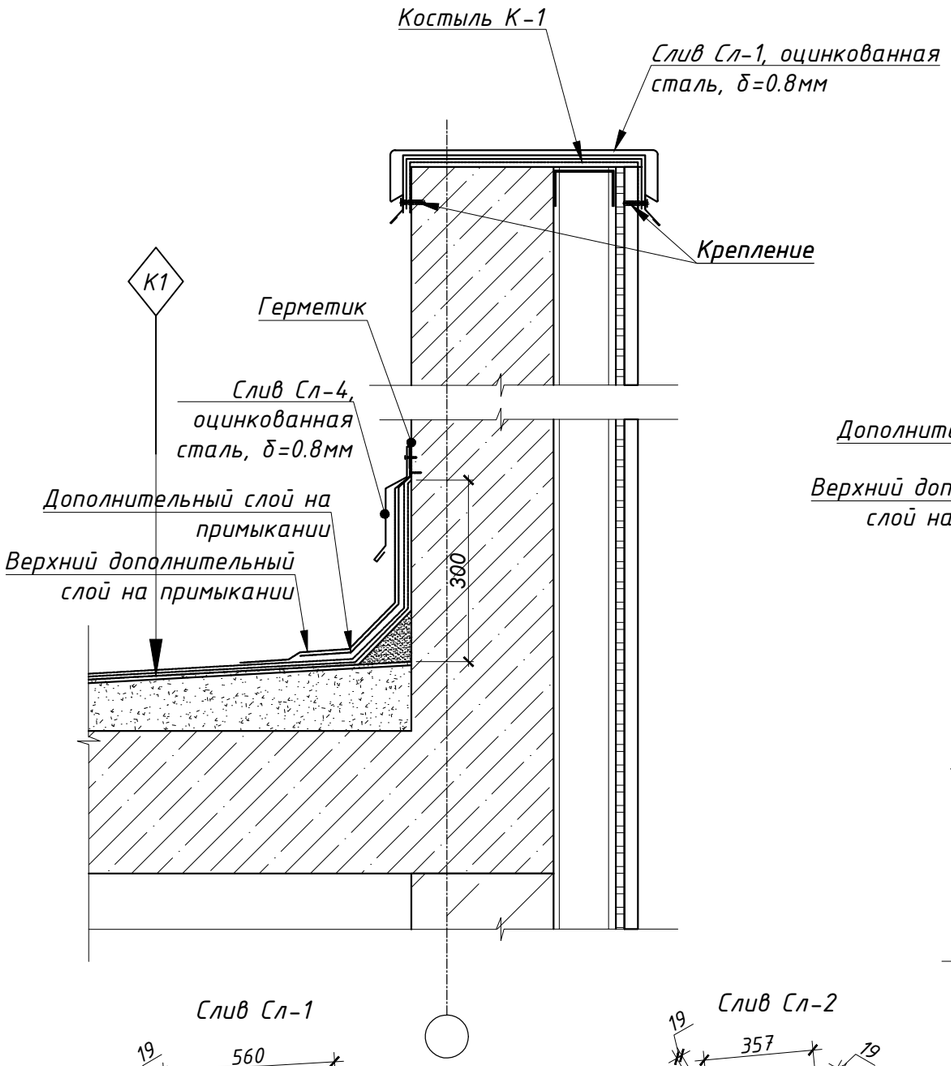

Б

Парапет П2 на отм. +17.320

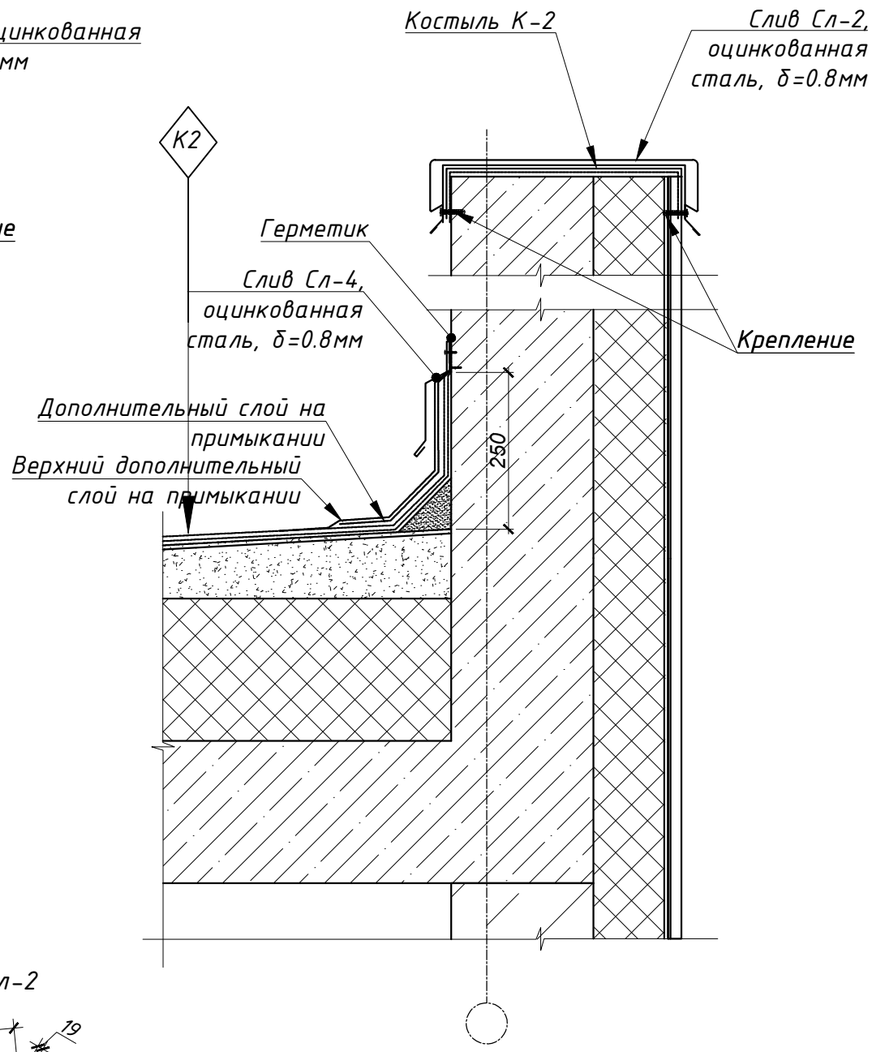

В

Парапет П3 на отм. +3,800

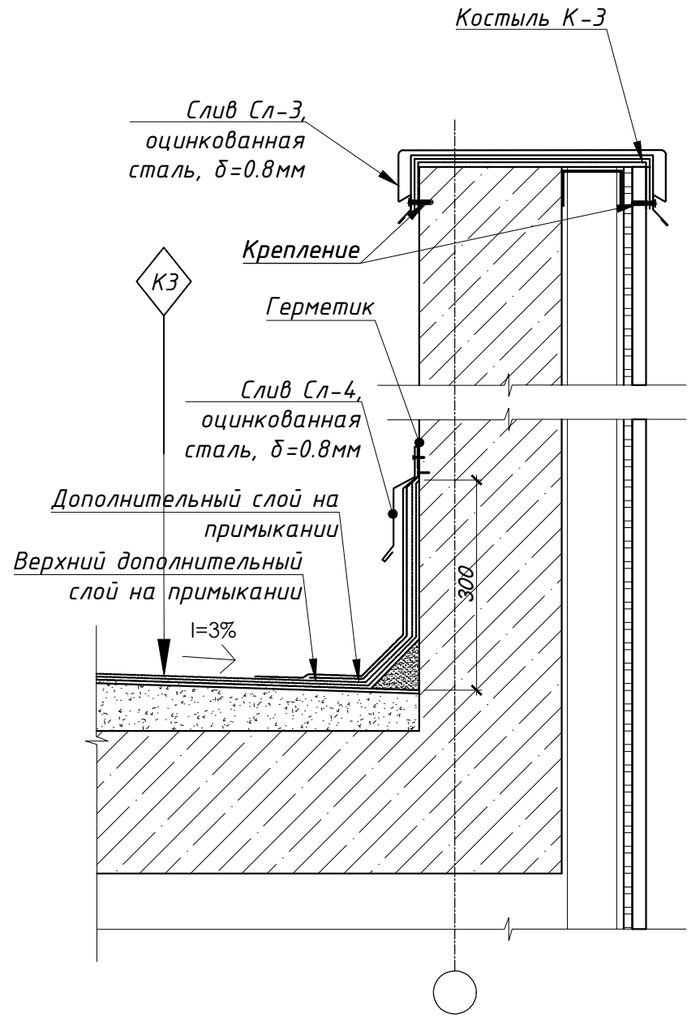

Слив Сл-1

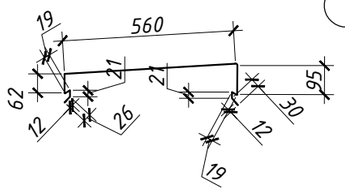

Слив Сл-2

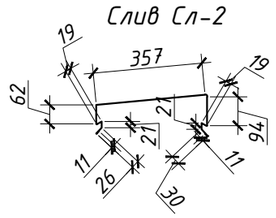

Костыль К-1

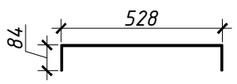

Костыль К-2

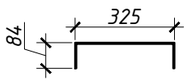

Примечание:

1. Данный лись читать совместно с - АР-22.

						/2024-10/П-АС		
						РП «Капитальный ремонт здания КГП на ПХВ «Городская поликлиника № 23» в мкр. Улжан-1, ул. Жалайыри № 34, Алатауского района города Алматы»		
Изм.	Кол.уч.	Лист	№док.	Подпись	Дата			
						Поликлиника	Стадия	Лист	Листов
							РП	21	
ГИП		Тилеушов Ж				Узел-А, Б. Примыкание и отделка парапета. Спецификация элементов парапета	ТОО "Су Курылыс Проект" г. Шымкент 2024 г.		
Разработал		Отеген							
Н.контроль		Дуйсенбаев							

В1

Парапет П3 на отм. +3,800

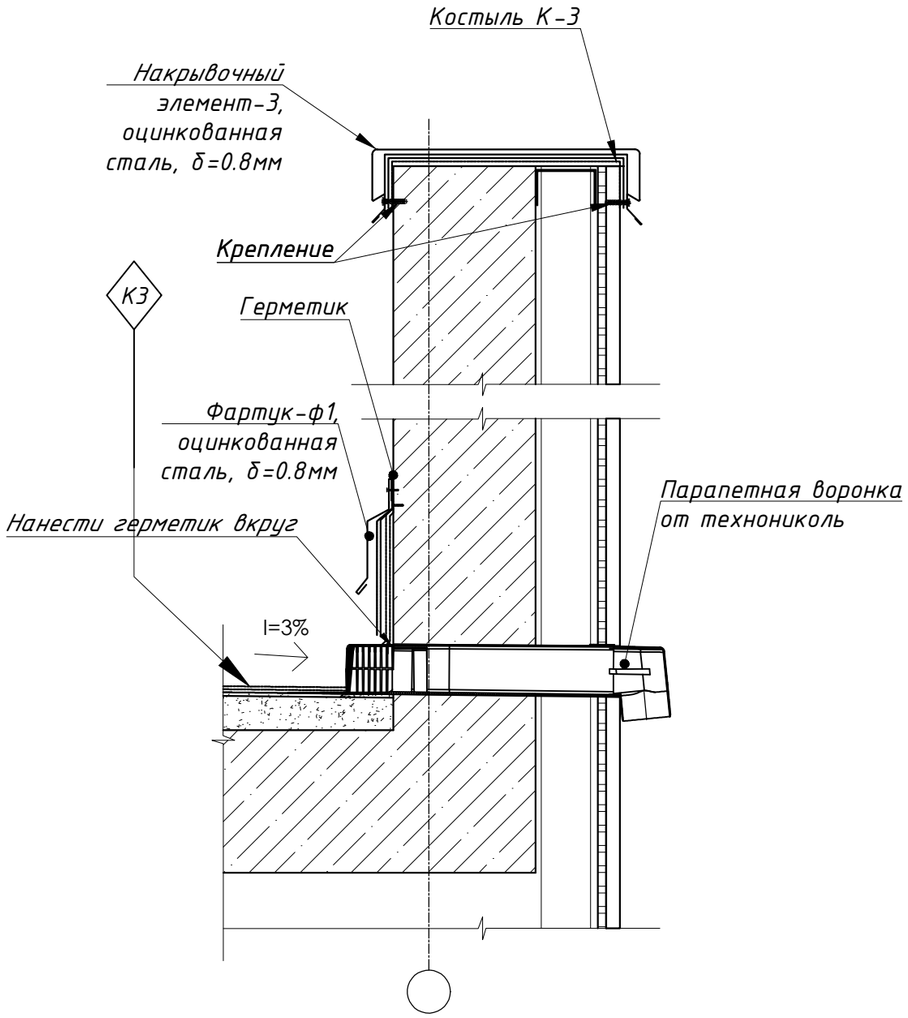

Г

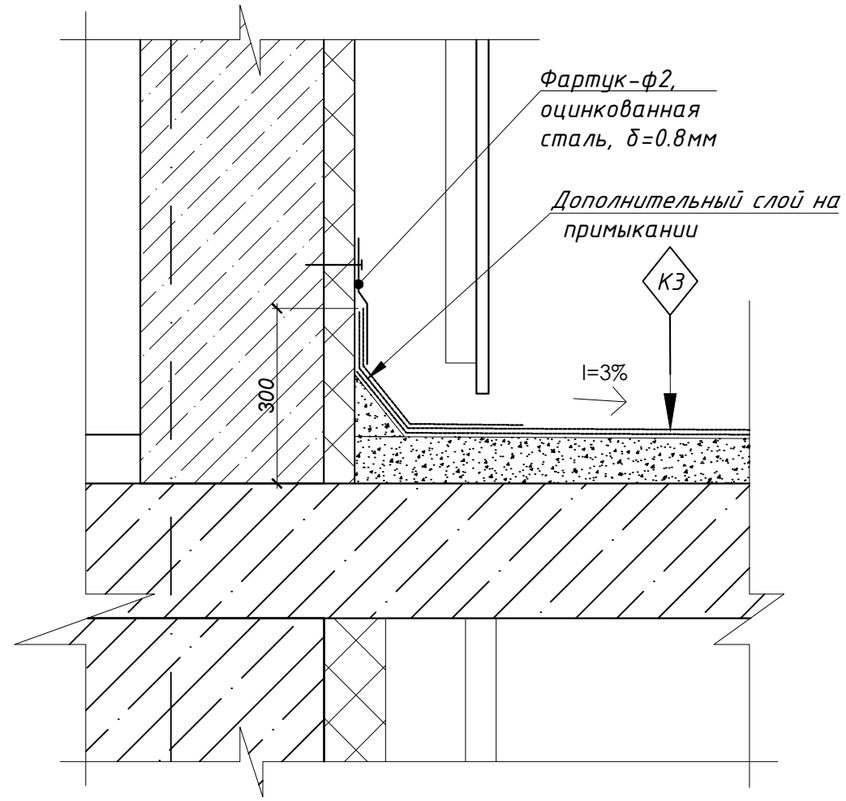

Слив Сл-4

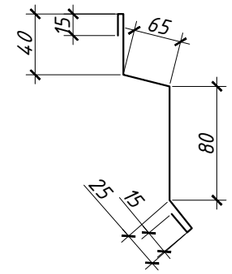

Слив Сл-3

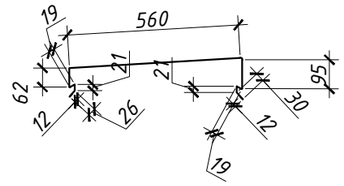

Костыль К-3

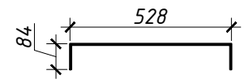

Отлив От-1

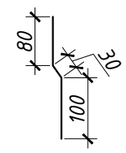

Спецификация элементов парапета

Поз.	Обозначение	Наименование	Кол.	Масса ед. кг	Приме-чание
Нэ-1	ГОСТ 14918-80, АГСК-214-105-0103-0001	Накрывочный элемент-1 оцинкован., δ=0,8мм L=891мм пм	190,00	1,5	294
К-1	АГСК 261-102-0380	Костыль К-1, _40х4, L=696мм шт	300	0,88	263
Нэ-2	ГОСТ 14918-80, АГСК-214-105-0103-0001	Накрывочный элемент-2 оцинкован., δ=0,8мм L=689мм пм	90,00	0,42	37
Ф-1	ГОСТ 14918-80, АГСК-214-105-0103-0001	Фартук-ф1, оцинкован., δ=0,8мм L=583мм пм	400,00	1,01	405
К-2	АГСК 261-102-0380	Костыль К-2, _40х4, L=493мм шт	480	0,62	298
Нэ-3	ГОСТ 14918-80, АГСК-214-105-0103-0001	Накрывочный элемент-3 оцинкован., δ=0,8мм L=891мм пм	150,00	1,5	232
К-3	АГСК 261-102-0380	Костыль К-3, _40х4, L=696мм шт	250	0,88	219
Ф-2	ГОСТ 14918-80, АГСК-214-105-0103-0001	Фартук-ф2, оцинкован., δ=0,8мм L=210мм пм	175,00	0,4	64

Примечание:
1. Данный лист читать совместно с планами см.АР-12,18.
2. Количество на парапетную воронку см. по месту .

Изм.	Кол.уч.	Лист	№док.	Подпись	Дата	/2024-10/П-АС			
						РП «Капитальный ремонт здания КГП на ПХВ «Городская поликлиника № 23» в мкр. Улжан-1, ул. Жалайыри № 34, Алатауского района города Алматы»			
						Поликлиника	Стадия	Лист	Листов
							РП	22	
ГИП		Тилеушов Ж							
Разработал		Отеген				Узел-Г. Примыкание и отделка парапета. Спецификация элементов парапета	ТОО "Су Курылыс Проект" г. Шымкент 2024 г.		
Н.контроль		Дуйсенбаев							

Лестница ЛВ-2
Фрагмент плана на отм. 0.000

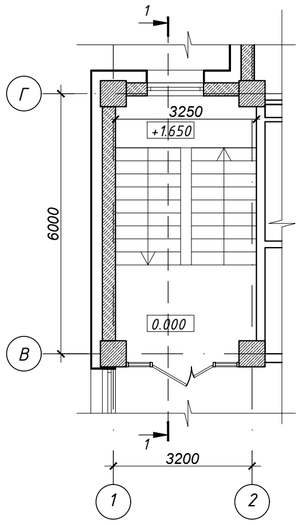

Лестница ЛВ-2
Фрагмент плана на отм. +3.300

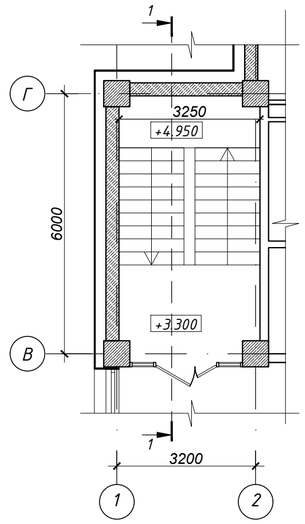

Лестница ЛВ-2
Фрагмент плана на отм. +13.300

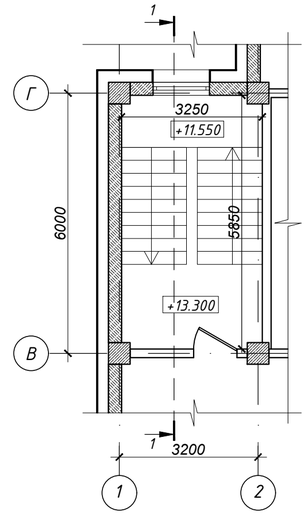

Лестница ЛВ-2
Фрагмент плана на отм. +6.600

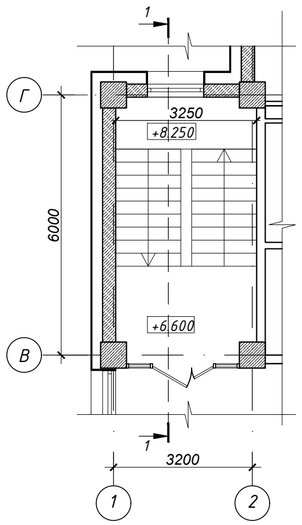

Лестница ЛВ-2
Фрагмент плана на отм. +9.900

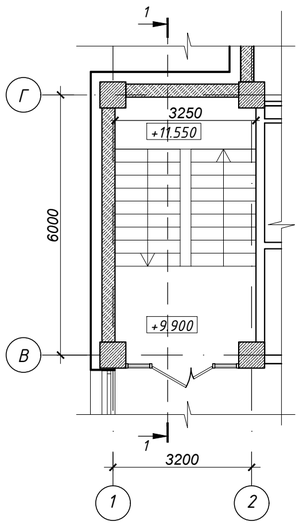

Сечение 1-1

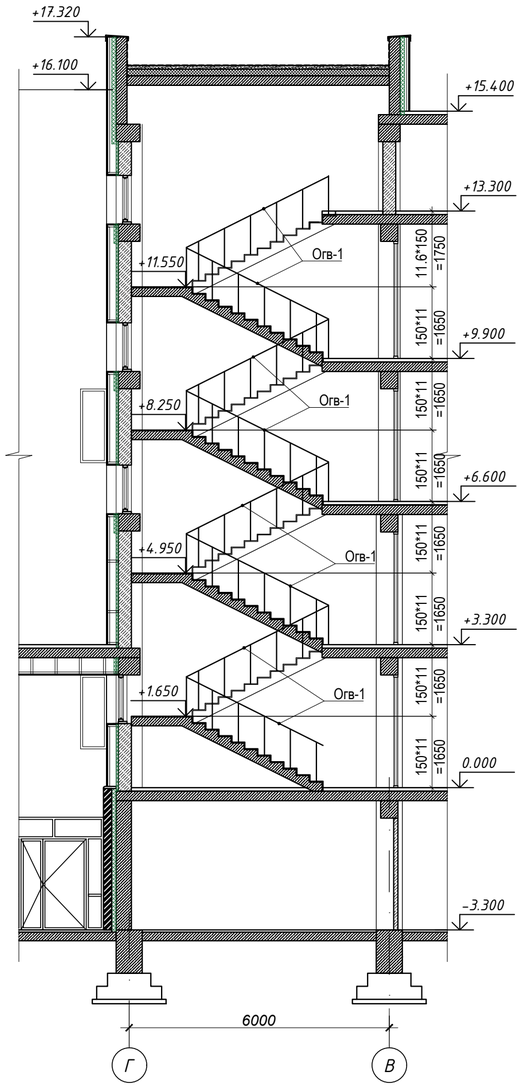

Фрагмент 1 ограждения Огв-1

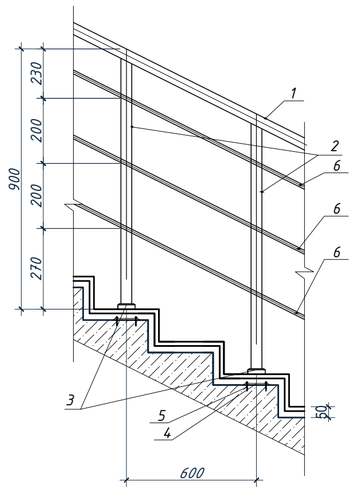

Спецификация элементов

Поз.	Обозначение	Наименование	Кол.	Масса ед. кг	Приме-чание
		Ограждение Огв-1, АГСК-222-503-0303			
1	ГОСТ 11068-81* марки 08Х18Н10	Труба Dн.=42х1,5 мм пм	34.0	1.5	51.00
2	ГОСТ 11068-81* марки 08Х18Н10	Труба Dн.=42х3 мм h=860мм шт.	54	2.6	140.40
3	ГОСТ 11068-81* марки 08Х18Н10	Стакан с фланцем под трубу d=42 мм на 2 крепления шт.	54		
4	ГОСТ 103-2006	Сталь полос.6х80мм L=140мм шт.	54	0.53	28.62
5	АГСК 217-103-0100	Анкер КА-S 10*100,3 шт.	108		
6	ГОСТ 11068-81* марки 08Х18Н10	Труба Dн.=16,0х1,2 мм п.м.	102.00	0.438	44.68
		Облицовка ступеней лестницы ЛВ-1			
	АГСК 233-202-0403	Керамогранит для плинтуса, h=100мм п.м.	54.00		

поз.3

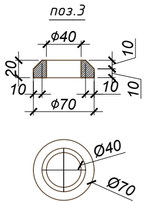

поз.4

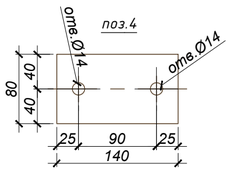

Примечание:
1. Данный лист читать совместно с планами см.АР-13-18.
2. Расход облицовки лестницы см. Ар 24-26

						/2024-10/П-АС
Изм.	Кол.уч.	Лист	№док.	Подпись	Дата	РП «Капитальный ремонт здания КГП на ПХВ «Городская поликлиника № 23» в мкр. Улжан-1, ул. Жалайыри № 34, Алатауского района города Алматы»
ГИП	Тилеушов Ж					Поликлиника — Стадия: РП; Лист: 23; Листов:
Разработал	Отеген					Лестница ЛВ-1. Сечение 1-1 Спецификация элементов
Н.контроль	Дуйсенбаев					ТОО "Су Курылыс Проект" г. Шымкент 2024 г.

Формат А2

Лестница ЛВ-3
Фрагмент плана на отм. 0.000

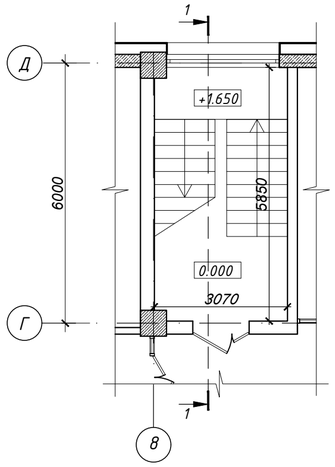

Лестница ЛВ-3
Фрагмент плана на отм. +6.600

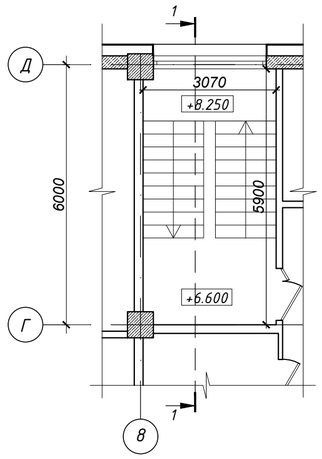

Лестница ЛВ-3
Фрагмент плана на отм. +3.300

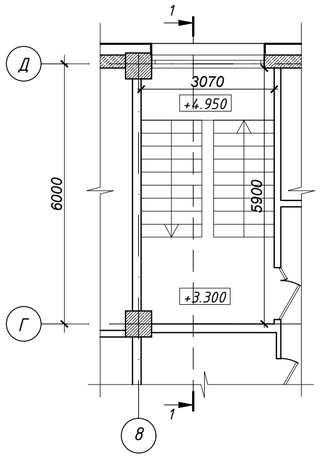

Лестница ЛВ-3
Фрагмент плана на отм. +9.900

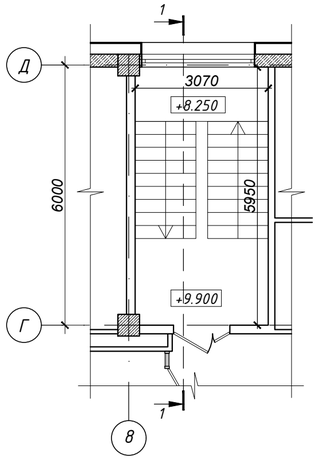

Сечение 1-1

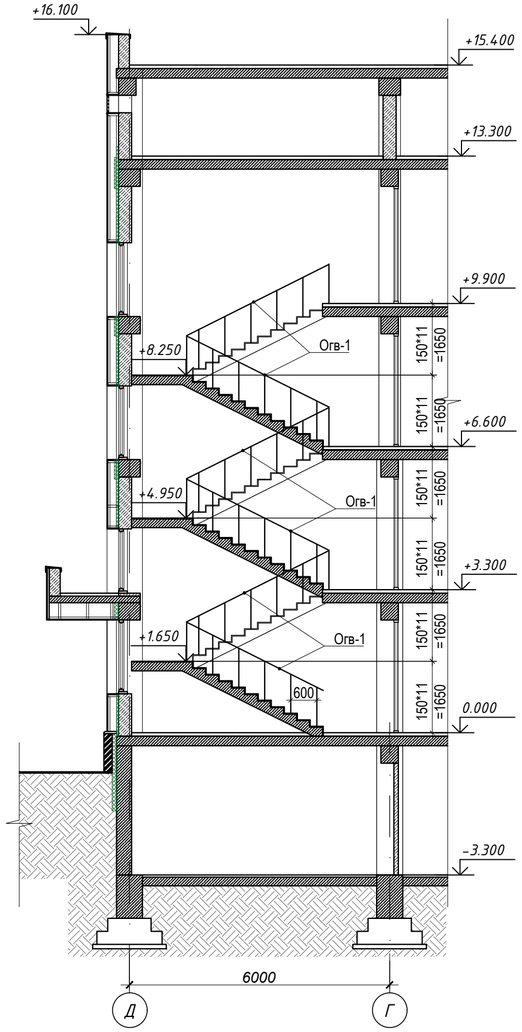

Фрагмент 1 ограждения Огв-1

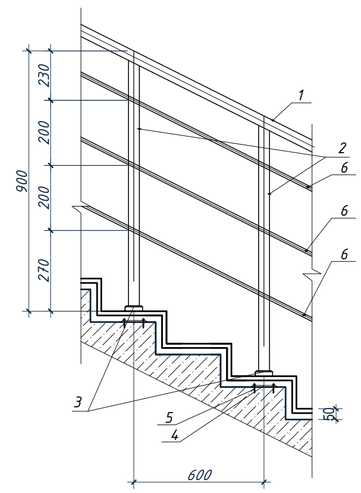

поз.3

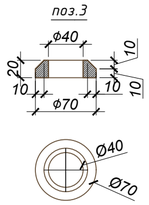

поз.4

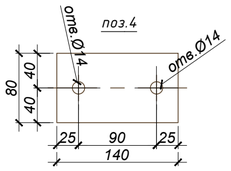

Спецификация элементов

Поз.	Обозначение	Наименование	Кол.	Масса ед. кг	Приме-чание
	Ограждение Огв-1, АГСК-222-503-0303				
1	ГОСТ 11068-81* марки 08Х18Н10	Труба Dн.=42х1,5 мм пм	26.0	1.5	39.00
2	ГОСТ 11068-81* марки 08Х18Н10	Труба Dн.=42х3 мм h=860мм шт.	44	2.6	114.40
3	ГОСТ 11068-81* марки 08Х18Н10	Стакан с фланцем под трубу d=42 мм на 2 крепления шт.	44		
4	ГОСТ 103-2006	Сталь полос.6х80мм L=140мм шт.	44	0.53	23.32
5	АГСК 217-103-0100	Анкер КА-S 10*100,3 шт.	88		
6	ГОСТ 11068-81* марки 08Х18Н10	Труба Dн.=16,0х1,2 мм п.м.	80.00	0.438	35.04
	Облицовка ступеней лестницы ЛВ-1				
	АГСК 233-202-0403	Керамогранит для плинтуса, h=100мм п.м.	45.00		

Примечание:
1. Данный лист читать совместно с планами см.АР-13-18.
2. Расход облицовки лестницы см. Ар 24-26

Изм.	Кол.уч.	Лист	№док.	Подпись	Дата	/2024-10/П-АС		
						РП «Капитальный ремонт здания КГП на ПХВ «Городская поликлиника № 23» в мкр. Улжан-1, ул. Жалайыри № 34, Алатауского района города Алматы»		
						Поликлиника	Стадия	Лист	Листов
							РП	24	
ГИП		Тилеушов Ж				Лестница ЛВ-2. Сечение 1-1 Спецификация элементов	ТОО "Су Курылыс Проект" г. Шымкент 2024 г.	
Разработал		Отеген						
Н.контроль		Дуйсенбаев						

Формат А2

Лестница ЛВ-4
Фрагмент плана на отм. 0.000

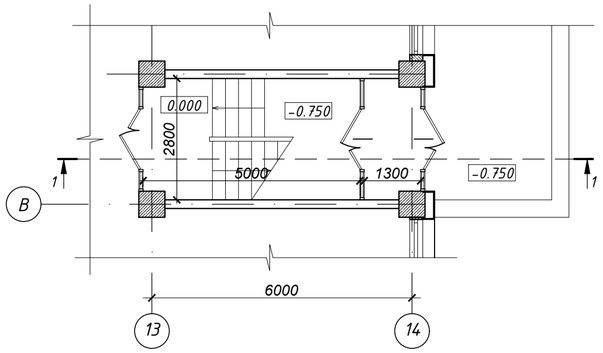

Лестница ЛВ-4
Фрагмент плана на отм. +9.900

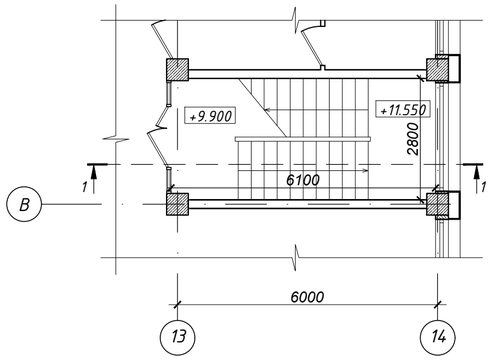

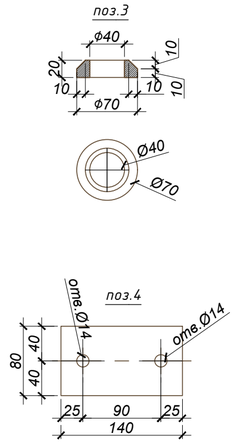

Лестница ЛВ-4
Фрагмент плана на отм. +3.300

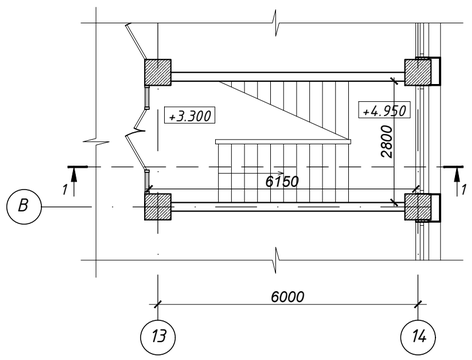

Лестница ЛВ-3
Фрагмент плана на отм. +13.300

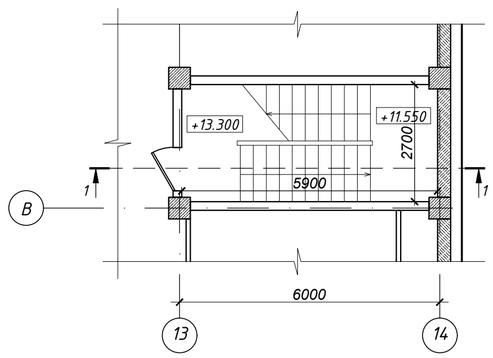

Лестница ЛВ-4
Фрагмент плана на отм. +6.600

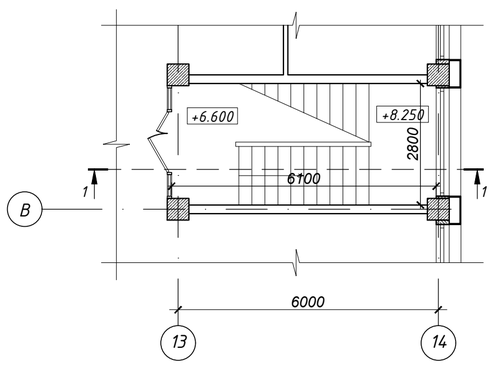

Сечение 1-1

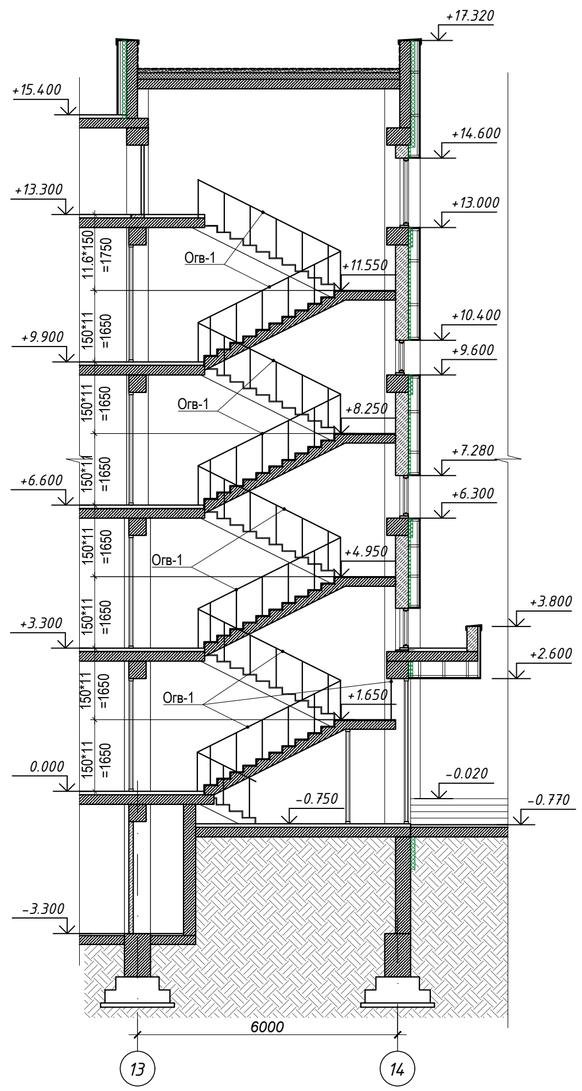

Фрагмент 1 ограждения Огв-1

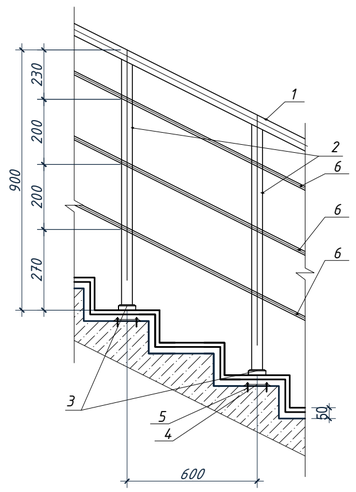

Спецификация элементов

Поз.	Обозначение	Наименование	Кол.	Масса ед. кг	Приме-чание
	Ограждение Огв-1, АГСК-222-503-0303				
1	ГОСТ 11068-81* марки 08Х18Н10	Труба Dн.=42х1,5 мм пм	43.0	1.5	64.50
2	ГОСТ 11068-81* марки 08Х18Н10	Труба Dн.=42х3 мм h=860мм шт.	64	2.6	166.40
3	ГОСТ 11068-81* марки 08Х18Н10	Стакан с фланцем под трубу d=42 мм на 2 крепления шт.	64		
4	ГОСТ 103-2006	Сталь полос.6х80мм L=140мм шт.	64	0.53	33.92
5	АГСК 217-103-0100	Анкер KA-S 10*100,3 шт.	128		
6	ГОСТ 11068-81* марки 08Х18Н10	Труба Dн.=16,0х1,2 мм п.м.	128.40	0.438	56.24
	Облицовка ступеней лестницы ЛВ-1				
	АГСК 233-202-0403	Керамогранит для плинтуса, h=100мм п.м.	54.00		

Примечание:
1. Данный лист читать совместно с планами см.АР-13-18.
2. Расход облицовки лестницы см. Ар 24-26

Изм.	Кол.уч.	Лист	№док.	Подпись	Дата	/2024-10/П-АС		
						РП «Капитальный ремонт здания КГП на ПХВ «Городская поликлиника № 23» в мкр. Улжан-1, ул. Жалайыри № 34, Алатауского района города Алматы»		
						Поликлиника	Стадия: РП	Лист: 25 / Листов:
ГИП		Тилеушов Ж						
Разработал		Отеген				Лестница ЛВ-3. Сечение 1-1 Спецификация элементов	ТОО "Су Курылыс Проект" г. Шымкент 2024 г.	
Н.контроль		Дуйсенбаев						

Формат А2

Лестница Лв-1
Фрагмент плана на отм. -3.300

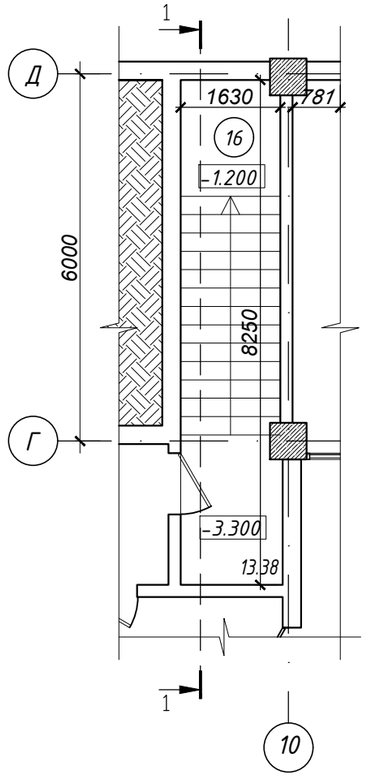

Лестница Лв-1
Фрагмент плана на отм. -1.200

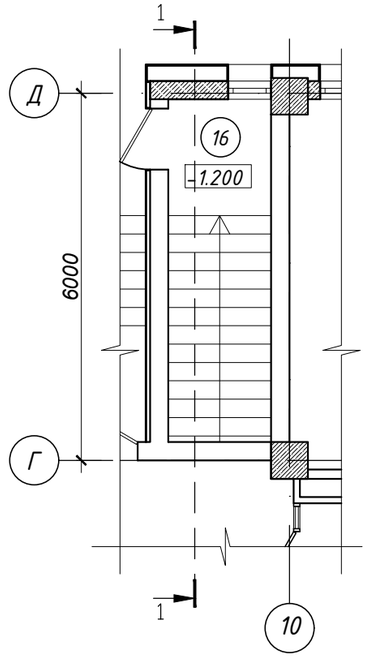

Сечение 1-1

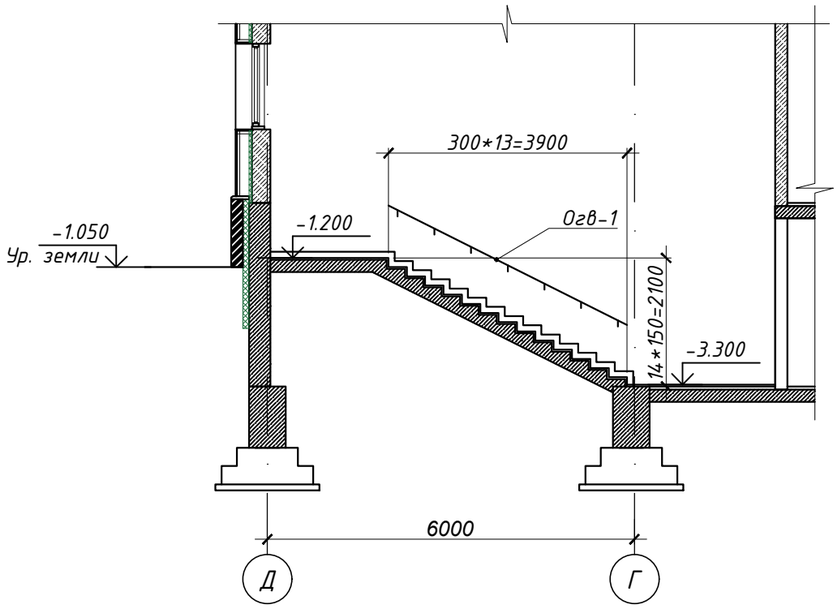

Спецификация элементов					
	Ограждение Огв-2				
1	ГОСТ 11068-81* марки 08Х18Н10	Труба Dн.=42х1,5 мм п.м.	4.3	1.5	6.45
2	ГОСТ 103-2006	Сталь полос.6х80мм L=140мм шт.	7	0.53	3.71
3		Анкер KA-S 10*100,3 шт.	14		0.000
4	ГОСТ 11068-81* марки 08Х18Н10	Труба Dн.=16,0х1,2 мм L=260мм шт.	7	0.114	0.80
5	ГОСТ 11068-81* марки 08Х18Н10	Стакан с фланцем под трубу d=16 мм на 2 крепления шт.	7		
	Облицовка ступеней лестницы Л-1				
	АГСК-231-201-0109-0002	Керамогранит на клею -20мм с антискользящей обработкой м2	17.00		

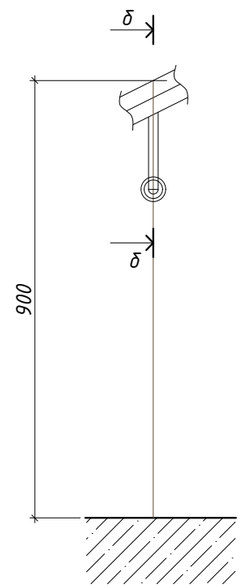

б-б

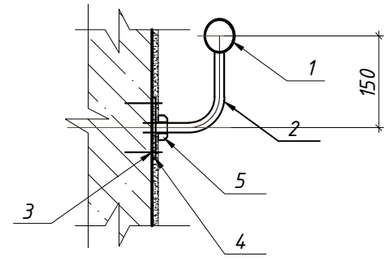

поз.5

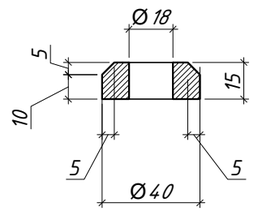

Примечание:
1. Данный лись читать совместно с планами, разрезами и фасадами проекта - АР-13-:-23.

Изм.	Кол.уч.	Лист	№док.	Подпись	Дата	/2024-10/П-АС			
						РП «Капитальный ремонт здания КГП на ПХВ «Городская поликлиника № 23» в мкр. Улжан-1, ул. Жалайыри № 34, Алатауского района города Алматы»			
						Поликлиника	Стадия	Лист	Листов
							РП	26	
ГИП		Тилеушов Ж				Лестница ЛВ-4. Сечение 1-1 Спецификация элементов	ТОО "Су Курылыс Проект" г. Шымкент 2024 г.		
Разработал		Отеген							
Н.контроль		Дуйсенбаев							

А3 420х297 М1:100

Выход из подвала Лн-1
Фрагмент плана на
отм. -3.300

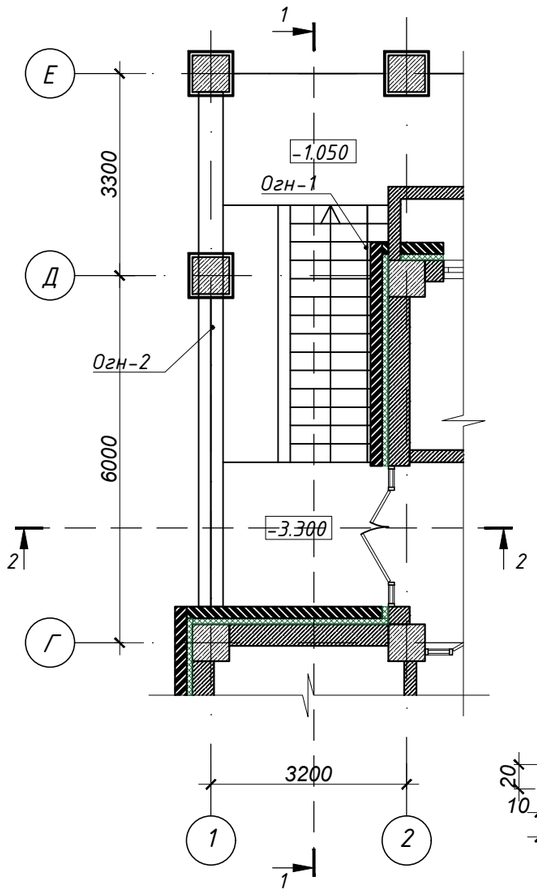

Сечение 2-2

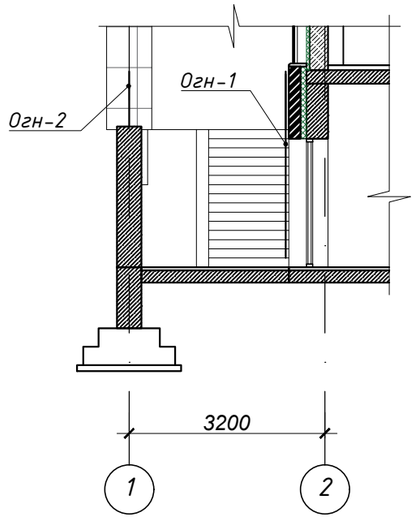

Фрагмент 1 ограждения Огн-1,2

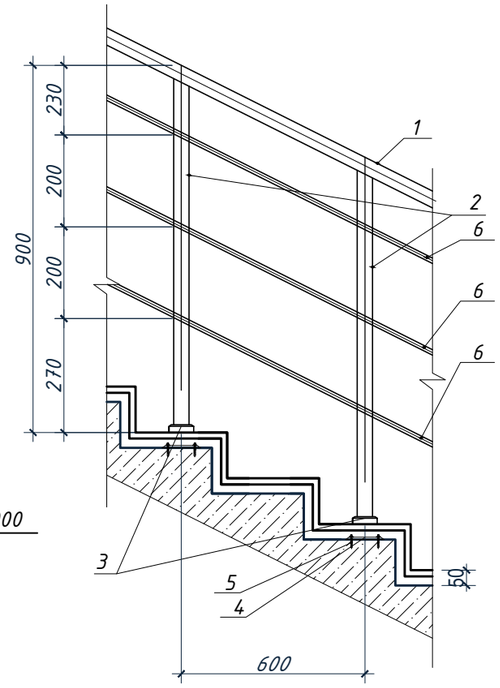

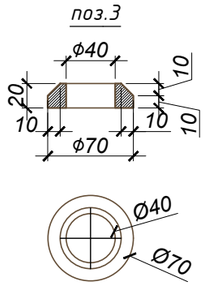

Сечение 1-1

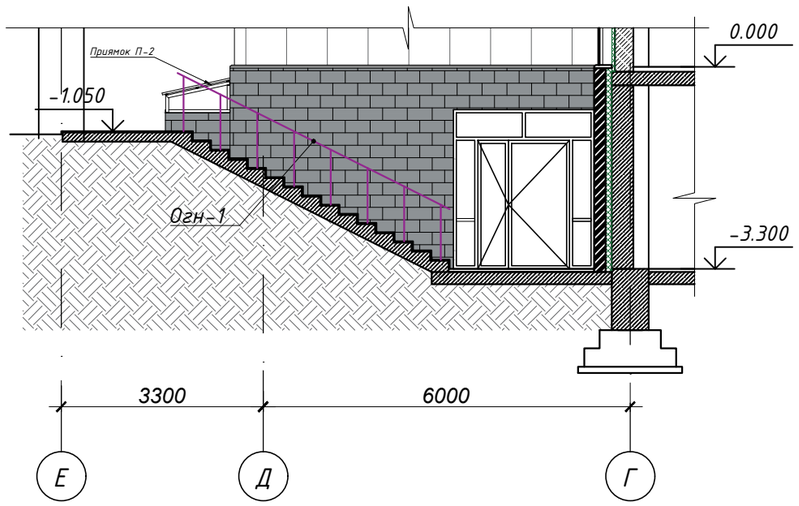

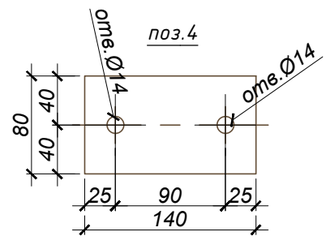

Спецификация элементов

Поз.	Обозначение	Наименование	Кол.	Масса ед. кг	Примечание
		Ограждение Огн-1, АГСК-222-503-0303			
1	ГОСТ 11068-81* марки 08Х18Н10	Труба Dн.=42х1,5 мм пм	5.0	1.5	7.50
2	ГОСТ 11068-81* марки 08Х18Н10	Труба Dн.=42х3 мм h=860мм шт.	8	2.6	20.80
3	ГОСТ 11068-81* марки 08Х18Н10	Стакан с фланцем под трубу d=42 мм на 2 крепления шт.	8		
4	ГОСТ 103-2006	Сталь полос.6х80мм L=140мм шт.	8	0.53	4.24
5	АГСК 217-103-0100	Анкер KA-S 10*100,3 шт.	40		0.000
6	ГОСТ 11068-81* марки 08Х18Н10	Труба Dн.=16,0х1,2 мм п.м.	20.00	0.438	8.76
		Ограждение Огн-2, АГСК-222-503-0303			
1	ГОСТ 11068-81* марки 08Х18Н10	Труба Dн.=42х1,5 мм пм	5.04	1.5	7.56
2	ГОСТ 11068-81* марки 08Х18Н10	Труба Dн.=42х3 мм h=860мм шт.	7	2.6	18.20
3	ГОСТ 11068-81* марки 08Х18Н10	Стакан с фланцем под трубу d=42 мм на 2 крепления шт.	7		
4	ГОСТ 103-2006	Сталь полос.6х80мм L=140мм шт.	7	0.53	3.71
5	АГСК 217-103-0100	Анкер KA-S 10*100,3 шт.	14		0.000
6	ГОСТ 11068-81* марки 08Х18Н10	Труба Dн.=16,0х1,2 мм п.м.	20.00	0.438	8.76
		Облицовка пола Лн-1			
	АГСК-231-201-0109-0002	Натуральный гранит, обожженный, цвет- темно-серый, δ=30мм; Клей для тяжелых плит, δ=20мм м2	25.4		

Примечание:
1. Данный лись читать совместно с планами, разрезами и фасадами проекта - АР-13-:-23.

Изм.	Кол.уч.	Лист	№док.	Подпись	Дата
ГИП		Тилеушов Ж			
Разработал		Отеген			
Н.контроль		Дуйсенбаев			

/2024-10/П-АС

РП «Капитальный ремонт здания КГП на ПХВ «Городская поликлиника № 23» в мкр. Улжан-1, ул. Жалайыри № 34, Алатауского района города Алматы»

Поликлиника

Стадия	Лист	Листов
РП	27	

Выход из подвала,
Лестница наружное Лн-1, ОГН1, ОГН2.
Спецификация расхода материалов

ТОО "Су Курылыс Проект"
г. Шымкент 2024 г.

Выход из подвала Лн-2
Фрагмент плана на отм. -3.300

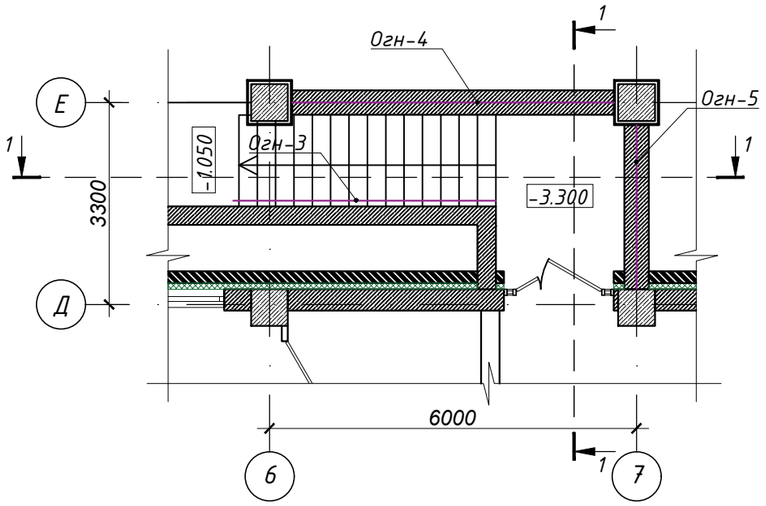

Фрагмент 1 ограждения Огн-3,4,5

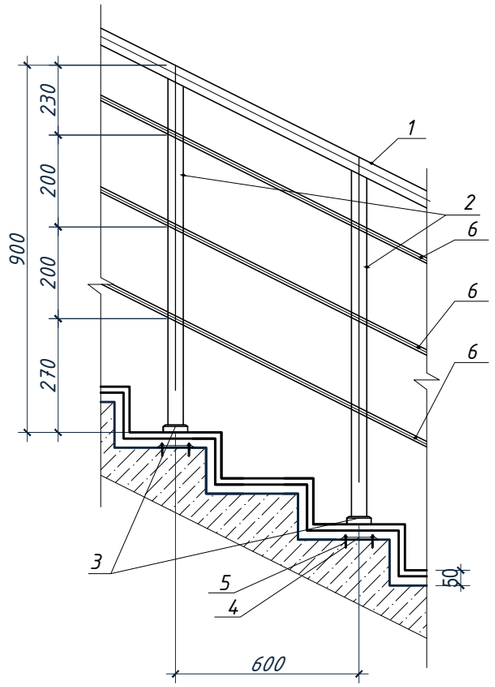

Сечение 1-1

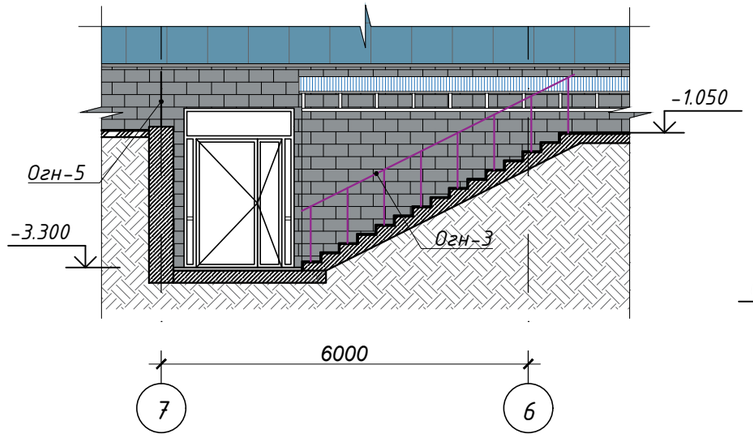

Сечение 2-2

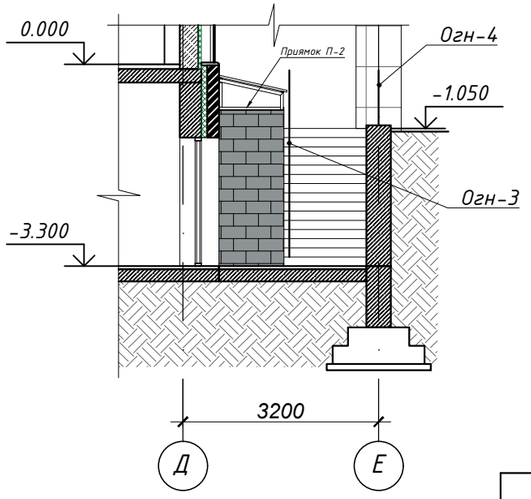

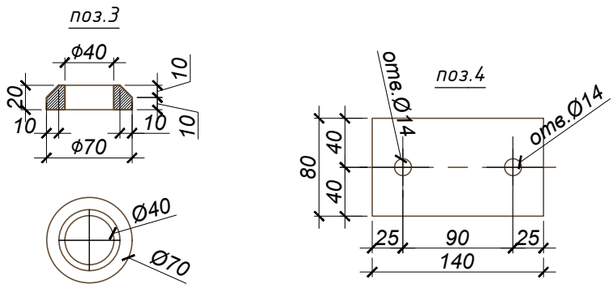

Спецификация элементов на Лн-2

Поз.	Обозначение	Наименование	Кол.	Масса ед. кг	Примечание
		Ограждение Огн-3, АГСК-222-503-0303			
1	ГОСТ 11068-81* марки 08Х18Н10	Труба Dн.=42х1,5 мм пм	5.0	1.5	7.50
2	ГОСТ 11068-81* марки 08Х18Н10	Труба Dн.=42х3 мм h=860мм шт.	8	2.6	20.80
3	ГОСТ 11068-81* марки 08Х18Н10	Стакан с фланцем под трубу d=42 мм на 2 крепления шт.	8		
4	ГОСТ 103-2006	Сталь полос.6х80мм L=140мм шт.	8	0.53	4.24
5	АГСК 217-103-0100	Анкер КА-S 10*100,3 шт.	40		0.000
6	ГОСТ 11068-81* марки 08Х18Н10	Труба Dн.=16,0х1,2 мм п.м.	20.00	0.438	8.76
		Ограждение Огн-4, АГСК-222-503-0303			
1	ГОСТ 11068-81* марки 08Х18Н10	Труба Dн.=42х1,5 мм пм	5.3	1.5	7.95
2	ГОСТ 11068-81* марки 08Х18Н10	Труба Dн.=42х3 мм h=860мм шт.	10	2.6	26.00
3	ГОСТ 11068-81* марки 08Х18Н10	Стакан с фланцем под трубу d=42 мм на 2 крепления шт.	10		
4	ГОСТ 103-2006	Сталь полос.6х80мм L=140мм шт.	10	0.53	5.30
5	АГСК 217-103-0100	Анкер КА-S 10*100,3 шт.	20		0.000
6	ГОСТ 11068-81* марки 08Х18Н10	Труба Dн.=16,0х1,2 мм п.м.	21.20	0.438	9.29
		Ограждение Огн-5, АГСК-222-503-0303			
1	ГОСТ 11068-81* марки 08Х18Н10	Труба Dн.=42х1,5 мм пм	2.7	1.5	4.05
2	ГОСТ 11068-81* марки 08Х18Н10	Труба Dн.=42х3 мм h=860мм шт.	5	2.6	13.00
3	ГОСТ 11068-81* марки 08Х18Н10	Стакан с фланцем под трубу d=42 мм на 2 крепления шт.	5		
4	ГОСТ 103-2006	Сталь полос.6х80мм L=140мм шт.	5	0.53	2.65
5	АГСК 217-103-0100	Анкер КА-S 10*100,3 шт.	10		0.000
6	ГОСТ 11068-81* марки 08Х18Н10	Труба Dн.=16,0х1,2 мм п.м.	10.80	0.438	4.73

Примечание:
1. Данный лись читать совместно с планами, разрезами и фасадами проекта - АР-13-:-23.

Спецификация элементов на Лн-2

	Облицовка пола Лн-2				
	АГСК-231-201-0109-0002	Натуральный гранит, обожженный, цвет- темно-серый, δ=30мм; Клей для тяжелых плит, δ=20мм м2	18.0		

						/2024-10/П-АС			
						РП «Капитальный ремонт здания КГП на ПХВ «Городская поликлиника № 23» в мкр. Улжан-1, ул. Жалайыри № 34, Алатауского района города Алматы»			
Изм.	Кол.уч.	Лист	№док.	Подпись	Дата				
						Поликлиника	Стадия	Лист	Листов
ГИП		Тилеушов Ж					РП	28	
Разработал		Отеген				Выход из подвала, Лестница наружное Лн-2, ОГН-3, ОГН-4, ОГН-5. Спец. расхода материалов	ТОО "Су Курылыс Проект" г. Шымкент 2024 г.		
Н.контроль		Дуйсенбаев							

Выход из подвала Лн-3
Фрагмент плана на
отм. -3.300

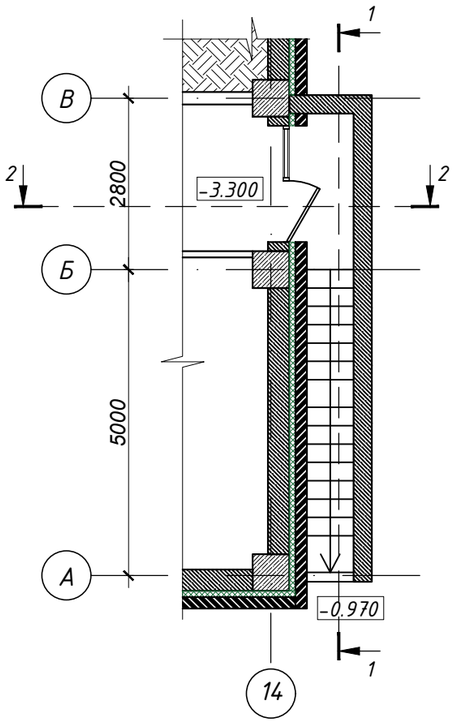

Сечение 2-2. Лн-3

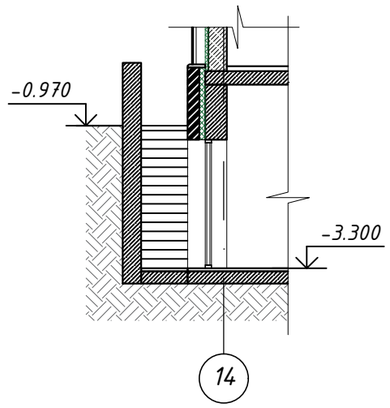

Сечение 1-1. Лн-3

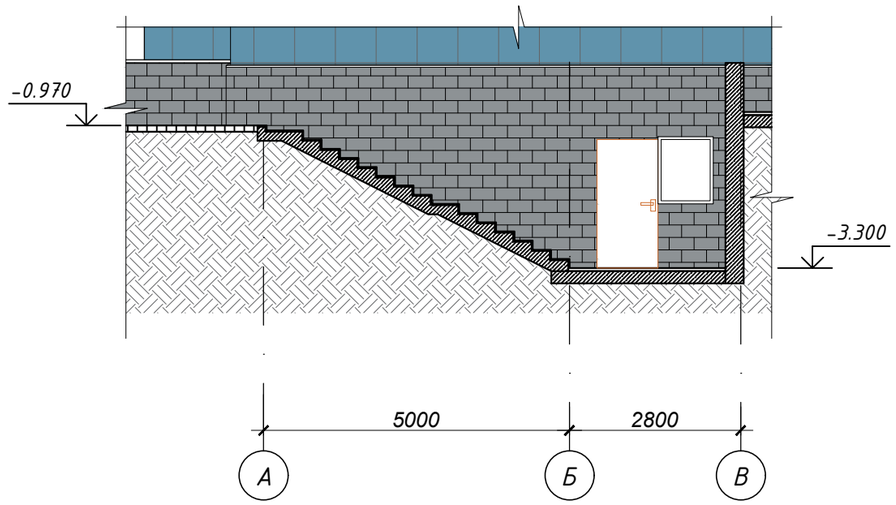

Выход из подвала Лн-4
Фрагмент плана на
отм. -3.300

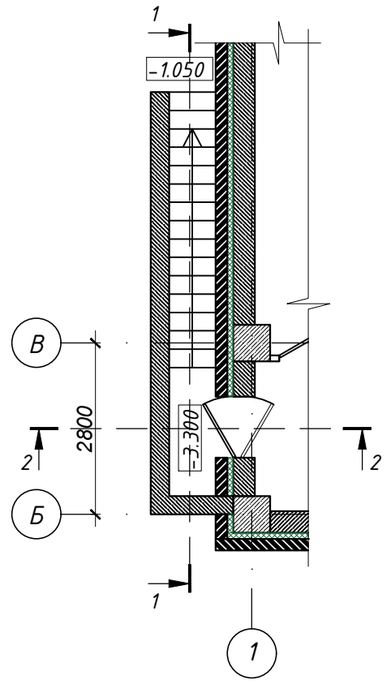

Сечение 2-2. Лн-4

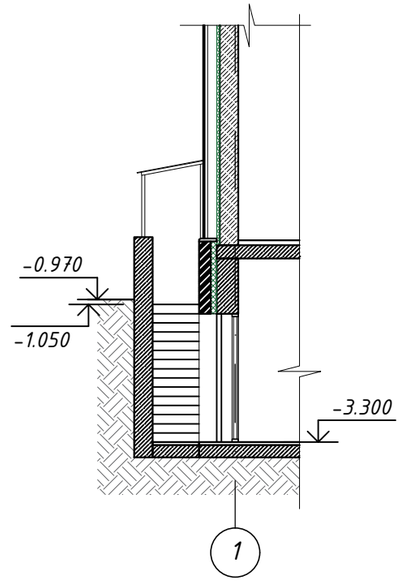

Сечение 1-1. Лн-4

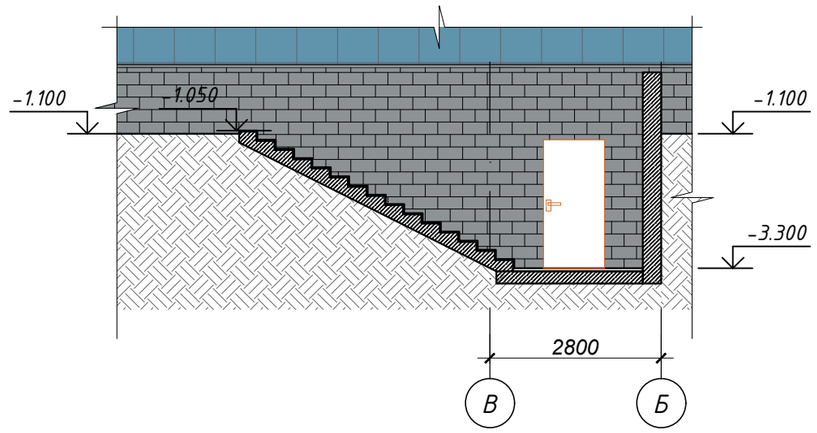

Примечание:
1. Данный лись читать совместно с планами, разрезами и фасадами проекта - АР-13-:-23.

Спецификация элементов на Лн-3,Лн-4.

	Облицовка пола Лн-3				
	АГСК-231-201-0109-0002	Натуральный гранит, обожженный, цвет- темно-серый, б=30мм; Клей для тяжелых плит, б=20мм м2	8.2		
	Облицовка пола Лн-4				
	АГСК-231-201-0109-0002	Натуральный гранит, обожженный, цвет- темно-серый, б=30мм; Клей для тяжелых плит, б=20мм м2	7.1		

Изм.	Кол.уч.	Лист	№док.	Подпись	Дата	/2024-10/П-АС			
						РП «Капитальный ремонт здания КГП на ПХВ «Городская поликлиника № 23» в мкр. Улжан-1, ул. Жалайыри № 34, Алатауского района города Алматы»			
						Поликлиника	Стадия	Лист	Листов
							РП	29	
ГИП		Тилеушов Ж							
Разработал		Отеген				Выход из подвала, Лестница наружное Лн-3, Лн-4	ТОО "Су Курылыс Проект" г. Шымкент 2024 г.		
Н.контроль		Дуйсенбаев							

Выход из подвала Лн-5
Фрагмент плана на отм. -3.300

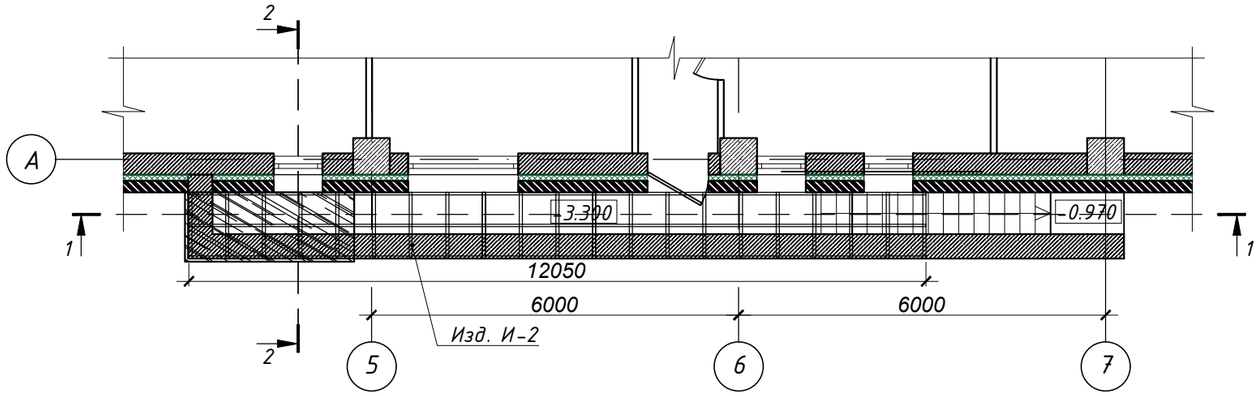

Сечение 2-2

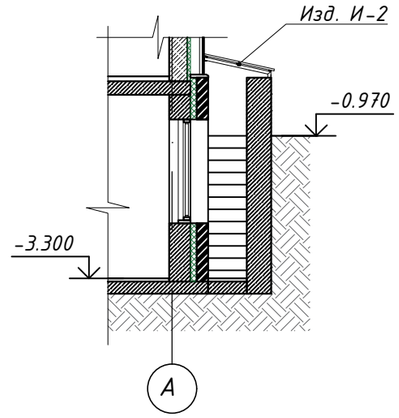

Сечение 1-1

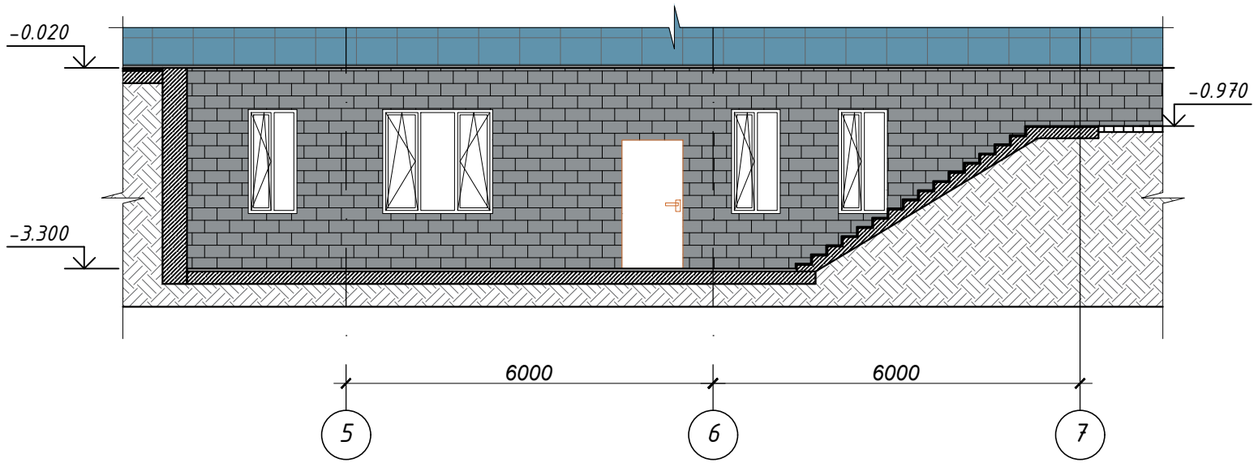

Изд. И-2

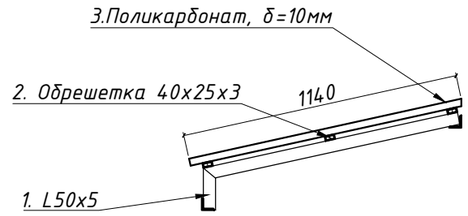

Спецификация элементов на Лн-5

Поз.	Обозначение	Наименование	Кол.	Масса ед. кг	Приме-чание
	Изд. И-2		1		
1	ГОСТ 8509-93*	∠50х5 мм L= пм	50.0	3.77	188.50
2	ГОСТ 8645-68	Обрешетка- Тр.40х25х3мм мп	36.3	2.66	96.56
3	АГСК 217-250-0207	Поликарбонат, δ=10мм, класс "Престиж" м2	15.0		
	Облицовка пола Лн-5				
	АГСК-231-201-0109-0002	Натуральный гранит, обожженный, цвет- темно-серый, δ=30мм; Клей для тяжелых плит, δ=20мм м2	10.0		

Примечание:
1. Данный лись читать совместно с планами, разрезами и фасадами проекта - АР-13-:-23.

Изм.	Кол.уч.	Лист	№док.	Подпись	Дата	/2024-10/П-АС			
						РП «Капитальный ремонт здания КГП на ПХВ «Городская поликлиника № 23» в мкр. Улжан-1, ул. Жалайыри № 34, Алатауского района города Алматы»			
						Поликлиника	Стадия	Лист	Листов
ГИП		Тилеушов Ж					РП	30	
Разработал		Отеген				Выход из подвала, Лестница наружное Лн-5, спецификация расхода материалов.	ТОО "Су Курылыс Проект" г. Шымкент 2024 г.		
Н.контроль		Дуйсенбаев							

Фрагмент плана П-1

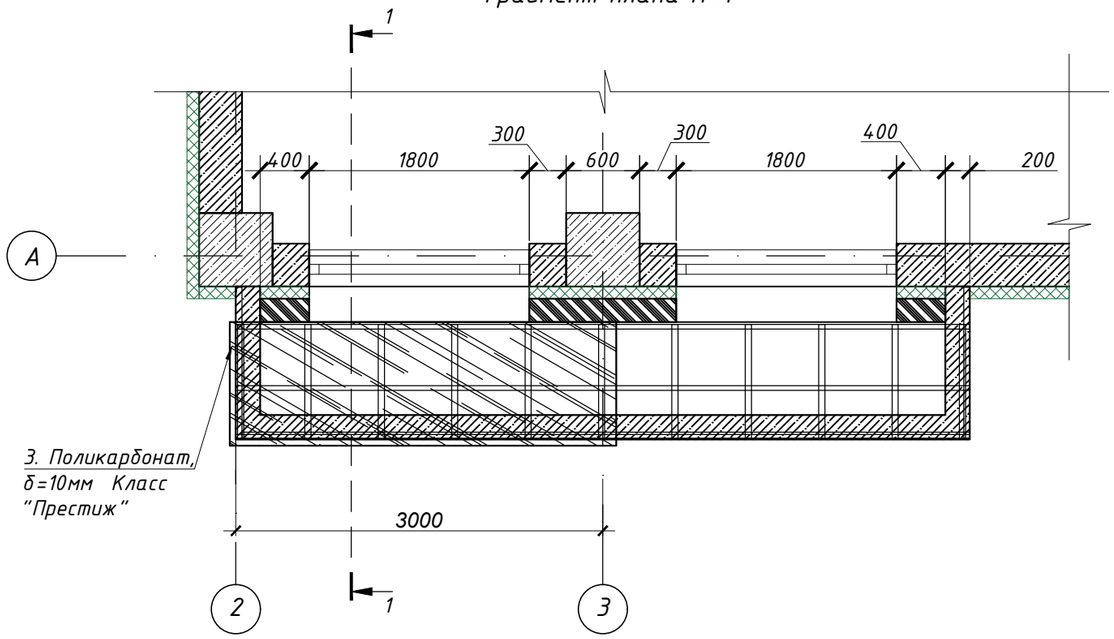

Спецификация элементов на приямок

Поз.	Обозначение	Наименование	Кол.	Масса ед. кг	Приме-чание
	Приямок П-1		1		
1	ГОСТ 8509-93*	∠50х5 мм L= пм	30.0	3.77	113.10
2	ГОСТ 8645-68	Обрешетка- Тр.40х25х3мм мп	18.0	2.66	47.88
3	АГСК 217-250-0207	Поликарбонат, δ=10мм, класс "Престиж" м2	7.0		

Изд. И-1

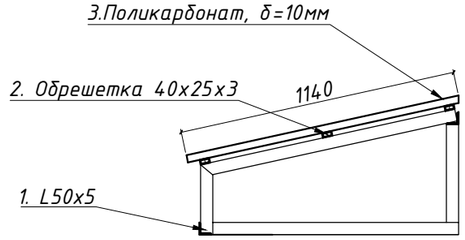

Сечение 1-1

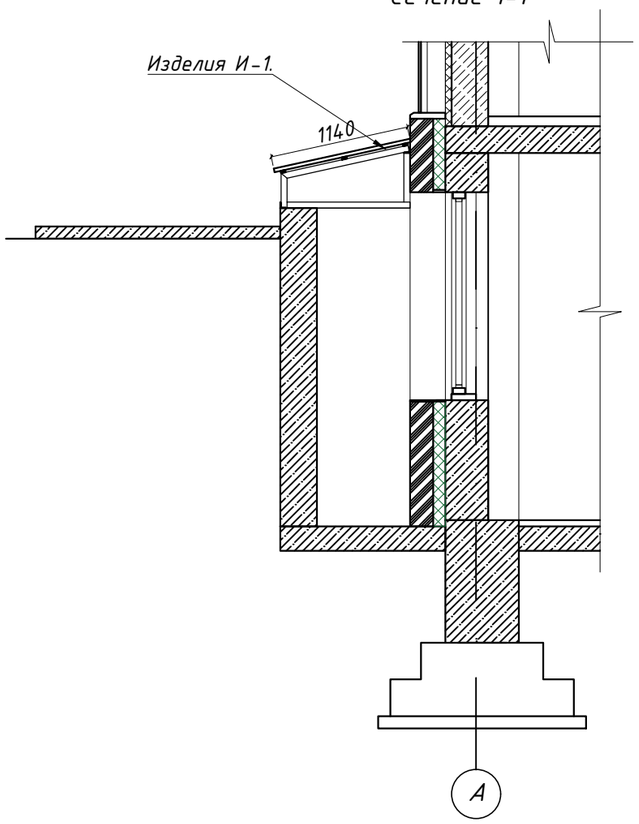

Примечание:

1. Данный лись читать совместно с планами, разрезами и фасадами проекта - АР-13-:-23.

						/2024-10/П-АС		
						РП «Капитальный ремонт здания КГП на ПХВ «Городская поликлиника № 23» в мкр. Улжан-1, ул. Жалайыри № 34, Алатауского района города Алматы»		
Изм.	Кол.уч.	Лист	№док.	Подпись	Дата			
						Поликлиника	Стадия	Лист	Листов
							РП	31	
ГИП		Тилеушов Ж						
Разработал		Отеген				Приямок П-1. Спецификация элементов	ТОО "Су Курылыс Проект" г. Шымкент 2024 г.	
Н.контроль		Дуйсенбаев						

А3 420х297 М1:100

Фрагмент плана П-2

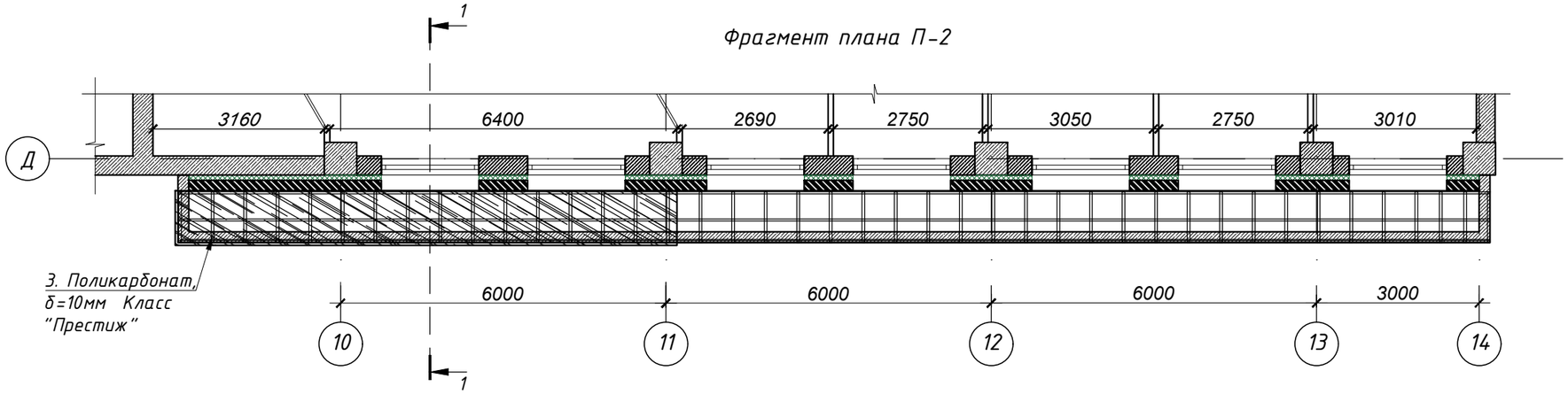

Изд. И-1

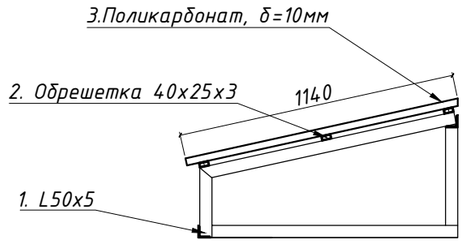

Фрагмент плана Пр-3,4

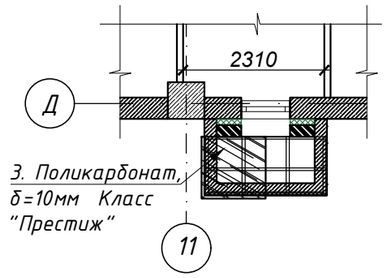

Сечение 1-1

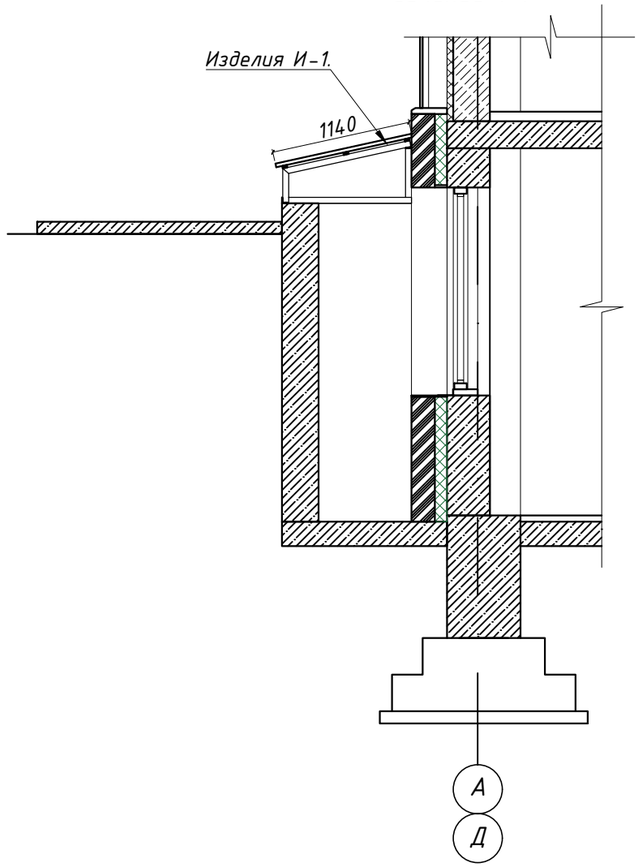

Спецификация элементов на приямок

Поз.	Обозначение	Наименование	Кол.	Масса ед. кг	Приме-чание
		Приямок П-2	1		
1	ГОСТ 8509-93*	∠50х5 мм L= пм	108.2	3.77	407.91
2	ГОСТ 8645-68	Обрешетка- Тр.40х25х3мм мп	72.6	2.66	193.12
3	АГСК 217-250-0207	Поликарбонат, δ=10мм, класс "Престиж" м2	27.9		
		Приямок П-3,4	2		
1	ГОСТ 8509-93*	∠50х5 мм L= пм	12.32	3.77	46.45
2	ГОСТ 8645-68	Обрешетка- Тр.40х25х3мм мп	6.0	2.66	15.96
3	АГСК 217-250-0207	Поликарбонат, δ=10мм, класс "Престиж" м2	2.4		

Примечание:
1. Данный лись читать совместно с планами, разрезами и фасадами проекта - АР-13-:-23.

Изм.	Кол.уч.	Лист	№док.	Подпись	Дата	/2024-10/П-АС			
						РП «Капитальный ремонт здания КГП на ПХВ «Городская поликлиника № 23» в мкр. Улжан-1, ул. Жалайыри № 34, Алатауского района города Алматы»			
						Поликлиника	Стадия	Лист	Листов
							РП	32	
ГИП		Тилеушов Ж				Приямок П-2,3,4. Спецификация элементов	ТОО "Су Курылыс Проект" г. Шымкент 2024 г.		
Разработал		Отеген							
Н.контроль		Дуйсенбаев							

А3 420х297 М1:100

Присоединение к основной стене.

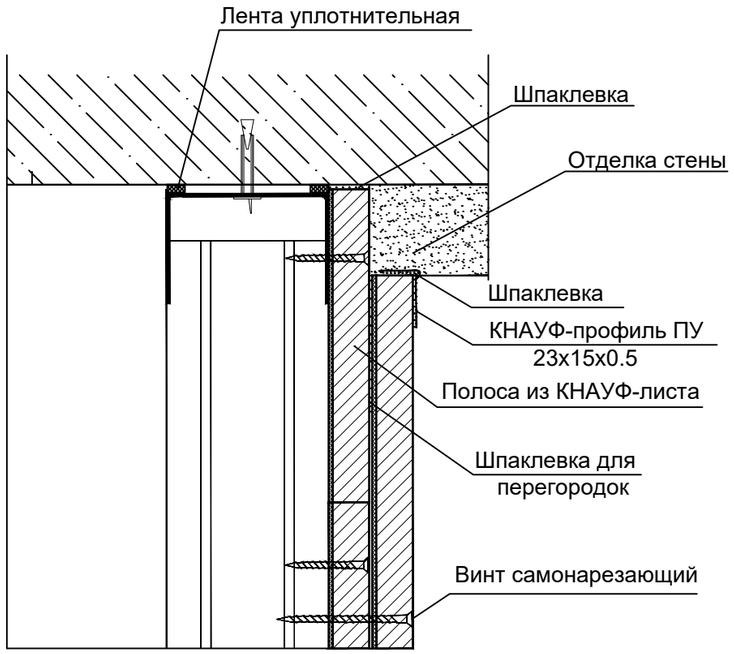

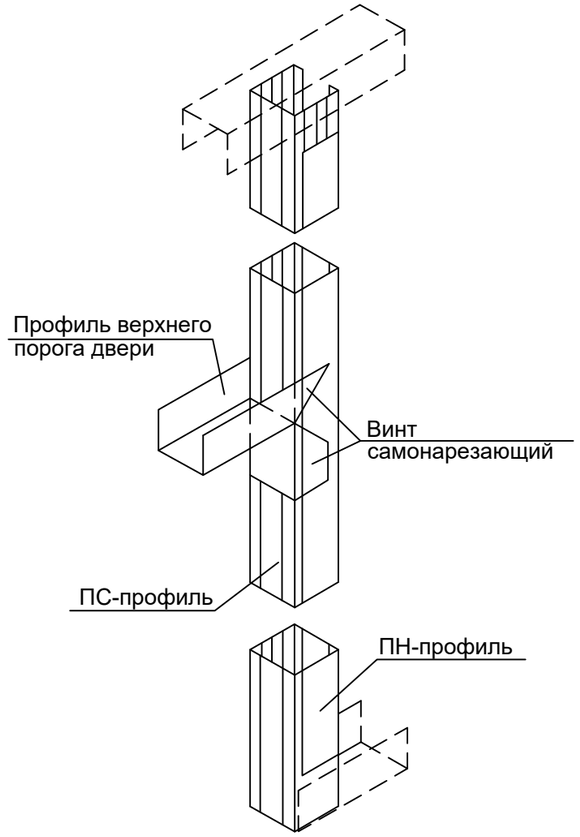

Присоединение к основному полу.

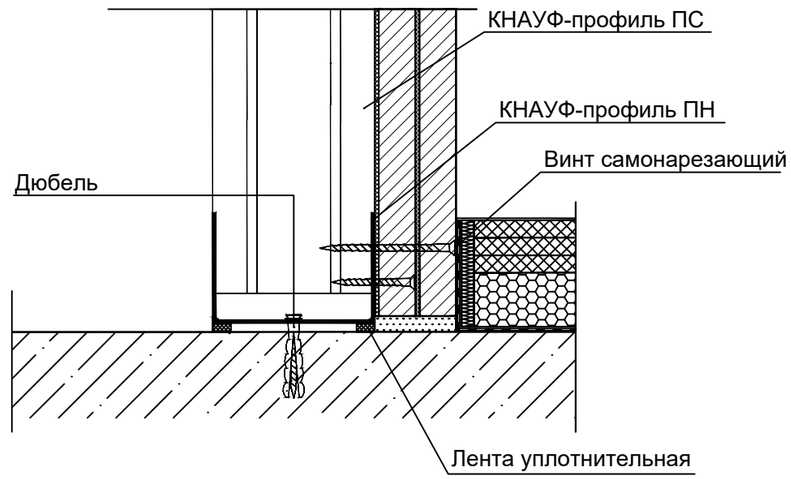

Устройство проема в металлическом каркасе

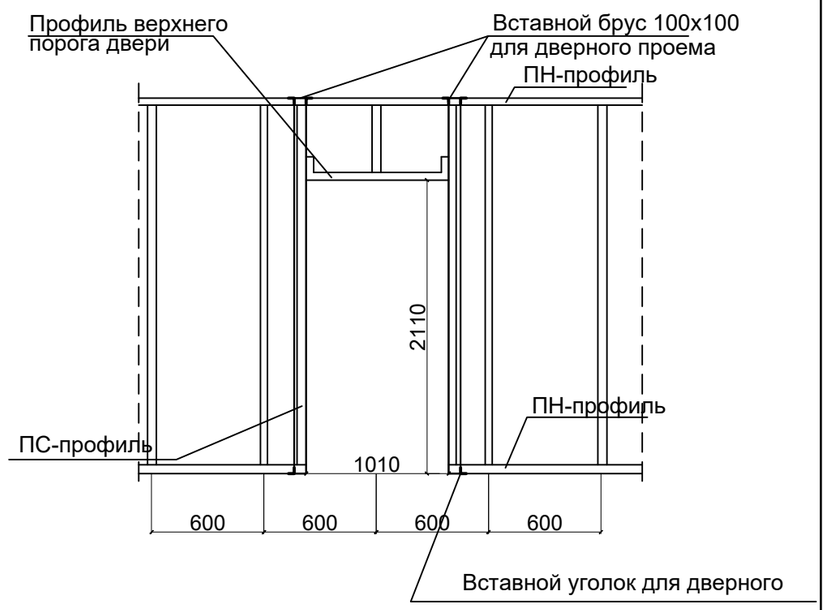

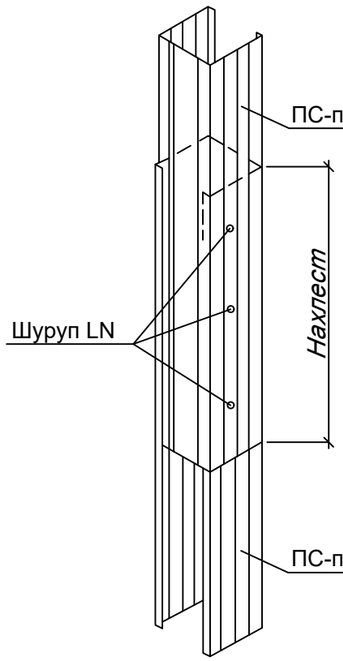

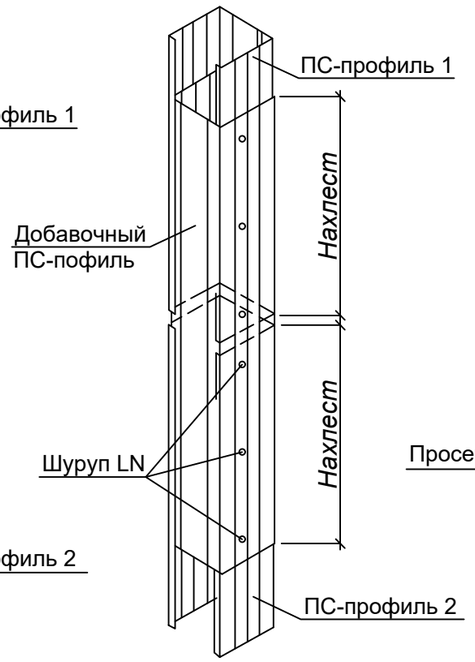

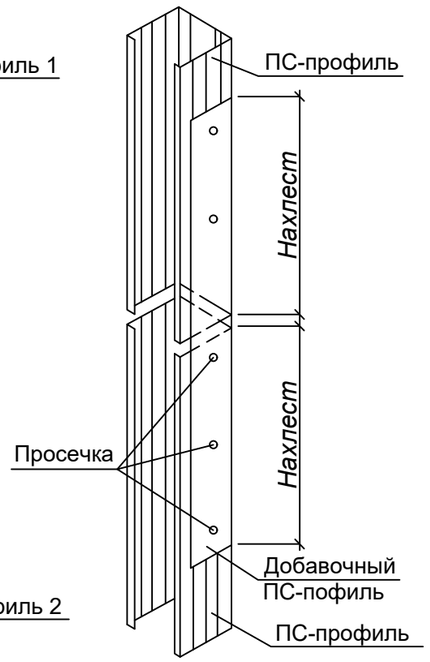

						/2024-10/П-АС		
						РП «Капитальный ремонт здания КГП на ПХВ «Городская поликлиника № 23» в мкр. Улжан-1, ул. Жалайыри № 34, Алатауского района города Алматы»		
Изм.	Кол.уч.	Лист	№док.	Подпись	Дата			
						Поликлиника	Стадия	Лист	Листов
							РП	33	
ГИП		Тилеушов Ж							
Разработал		Отеген				Узлы крепления гкл	ТОО "Су Курылыс Проект" г. Шымкент 2024 г.		
Н.контроль		Дуйсенбаев							

Пример крепления перегородок из пеноблоков толщиной 100мм

обрамление дверных проемов

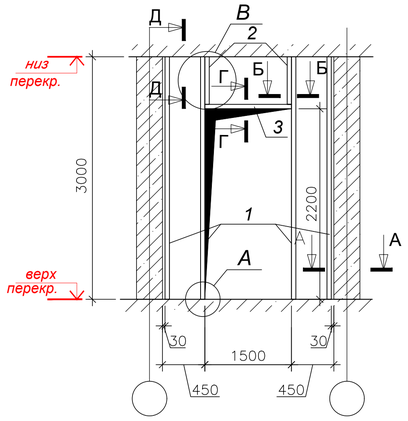

Г-Г

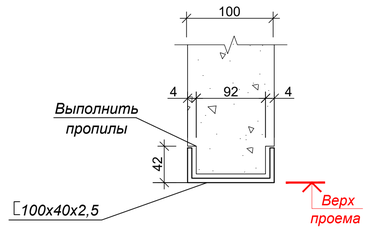

Спецификация материалов

Поз.	Обозначение	Наименование	Кол	Масса ед., кг	Примечание
		Крепление перегородок из блоков 100 мм			
		Подвальный этаж			
1	ГОСТ 8278-83 из стали С245	Гн [100х40х2.5 L= п.м.	12.0	3.36	40.32
2	ГОСТ 8278-83 из стали С245	Гн [100х40х2.5 L= п.м.	1.6	3.36	5.38
3	ГОСТ 8278-83 из стали С245	Гн [100х40х2.5 L= п.м.	1.5	3.36	5.04

Поз. 1

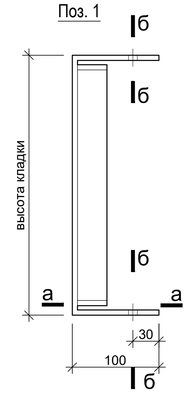

Узел подготовки

поз. 1 и 3

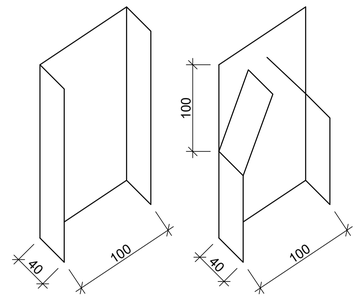

А-А

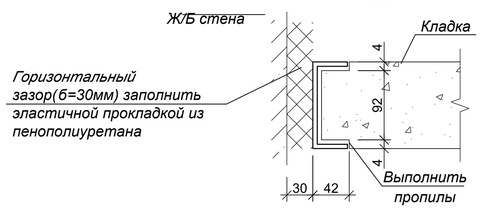

Б-Б

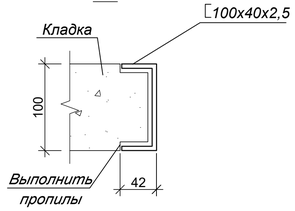

В-В

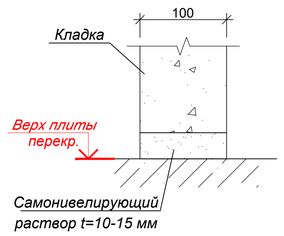

Д-Д

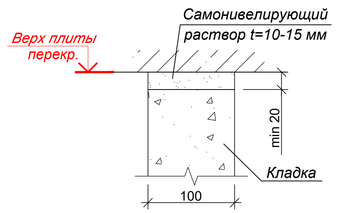

А

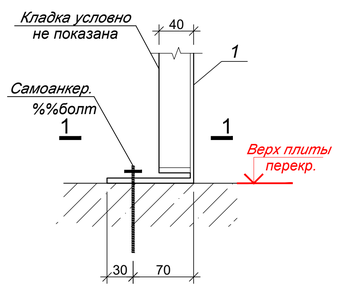

1-1

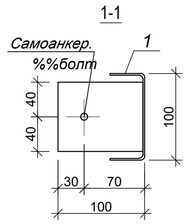

В

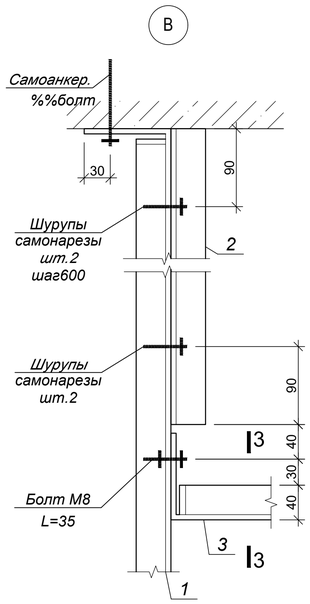

3-3

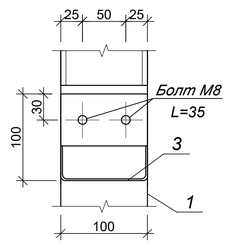

Поз. 3

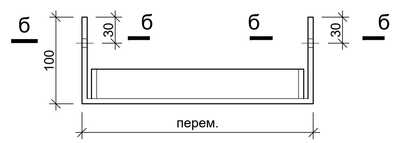

а-а

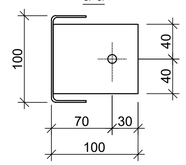

б-б

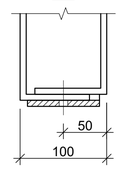

Примеры установки стоек

(фрагменты планов)

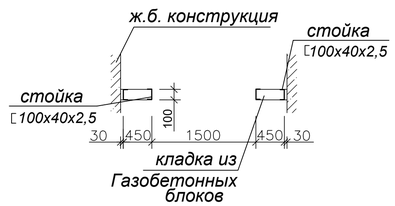

1. Данный лист читать совместно с чертежами марки АС-10.
2. Для кладки перегородок применять газобетонные блоки толщиной 100 мм с объемным весом не более 600 кг/м3. Кладку вести на клеевых составах.
3. Стойки для крепления перегородок и обрамления проемов располагать согласно фрагментам данного листа.
4. Крепление стоек и соединительных элементов к ж/б конструкциям выполнять на самоанкерующихся болтах. Рекомендуемый тип болта HST M8x95 фирмы "HILTI". Диаметр бура 8 мм.
5. Самонивелирующий раствор выполнить за 2-3 часа до укладки блоков. Перед укладкой блоков соприкасающиеся поверхности промазать клеем.
6. Стальные конструкции кладки окрасить эмалью ПФ-115 или ХВ-110 ГОСТ 18374-79 по грунту ГФ021 ГОСТ 25129-82. Общая толщина покрытия не менее 55 мкм.
7. Спецификация элементов крепления перегородок типового этажа приведена на один этаж.

						/2024-10/П-АС			
Изм.	Кол.уч.	Лист	№док.	Подпись	Дата	РП «Капитальный ремонт здания КГП на ПХВ «Городская поликлиника № 23» в мкр. Улжан-1, ул. Жалайыри № 34, Алатауского района города Алматы»			
ГИП		Тилеушов Ж				Поликлиника	Стадия	Лист	Листов
Разработал		Отеген					РП	34	
Н.контроль		Дуйсенбаев				Крепление перегородок из газоблоков толщиной 100мм.	ТОО "Су Курылыс Проект" г. Шымкент 2024 г.		

Взам. инв. №

Подпись и дата

Инв. № подл.

УЗЕЛ НАРУЖНЫХ СТЕН

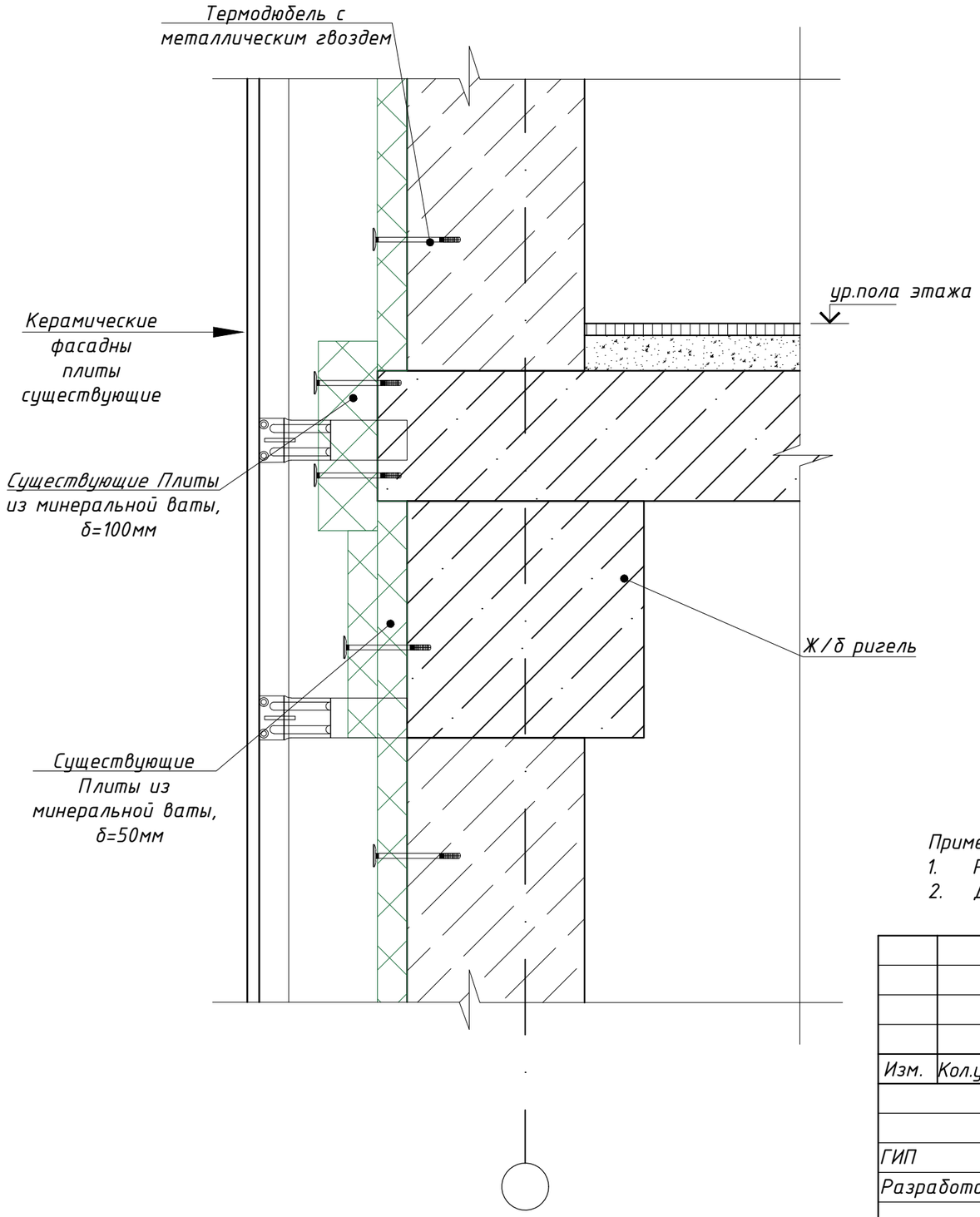

УЗЕЛ НАРУЖНЫХ СТЕН

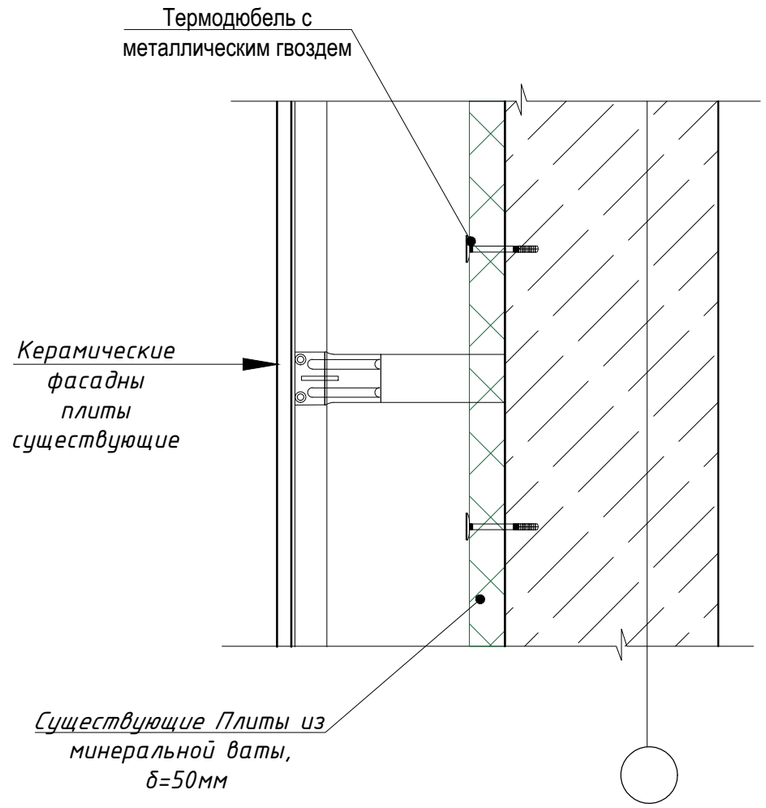

Примечание:

1. Расход на утеплителе фасада см.-АС-36;
2. Данный лись читать совместно с планами, разрезами и фасадами проекта

						/2024-10/П-АС		
						РП «Капитальный ремонт здания КГП на ПХВ «Городская поликлиника № 23» в мкр. Улжан-1, ул. Жалайыри № 34, Алатауского района города Алматы»		
Изм.	Кол.уч.	Лист	№док.	Подпись	Дата			
						Поликлиника	Стадия	Лист	Листов
							РП	35	
ГИП		Тилеушов Ж						
Разработал		Отеген				Узлы наружных стен	ТОО "Су Курылыс Проект" г. Шымкент 2024 г.	
Н.контроль		Дуйсенбаев						

Формат А3

Спецификация утепления стен

Поз.	Обозначение	Наименование	Кол.	Масса ед. кг	Приме-чание
		Утепление наружных стен			
1	АГСК 235-201-0202 ГОСТ 30693-2000	Клей для минплиты, δ=10 мм м2	345.00		
	АГСК 234-101-0200	По газоблоку: Теплоизоляционный слой δ=50мм - плиты из минеральной ваты на синтетич. связующем λ=0,039Вт/м°С, р=130кг/м3 м2			
	АГСК 261-107-0510	Ветро-гидрозащитная пленка паропроницаемость не менее 0,3мг/м.ч.Па м2 серии НГ (не горючий) м2			
2	АГСК 235-201-0202 ГОСТ 30693-2000	Клей для минплиты, δ=10 мм м2	215.00		
	АГСК 234-101-0200	По ж/б колоннам и стенам: Теплоизоляционный слой δ=100мм - плиты из минеральной ваты на синтетич.связующем λ=0,039Вт/м°С, р=130 кг/м3 м2			
	АГСК 261-107-0510	Ветро-гидрозащитная пленка паропроницаемость не менее 0,3мг/м.ч.Па м2 серии НГ (не горючий) м2			

Кронштейн несущий. Базовая конструкция

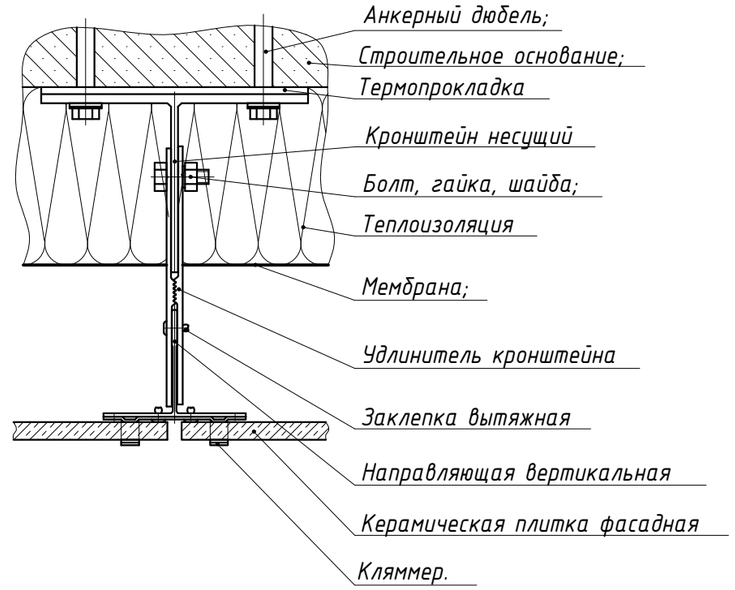

Схема крепления двухслойного утеплителя

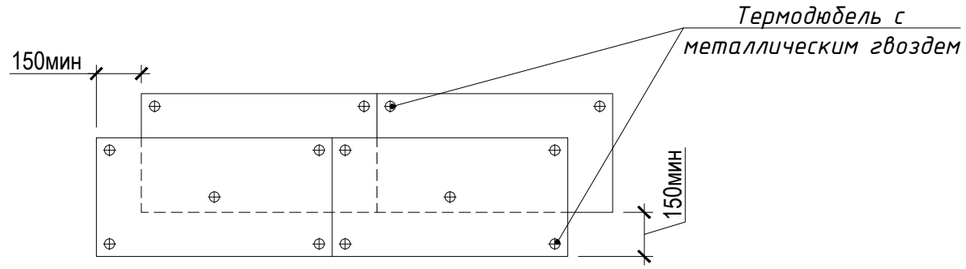

Схема раскладки плит утеплителя на стене здания

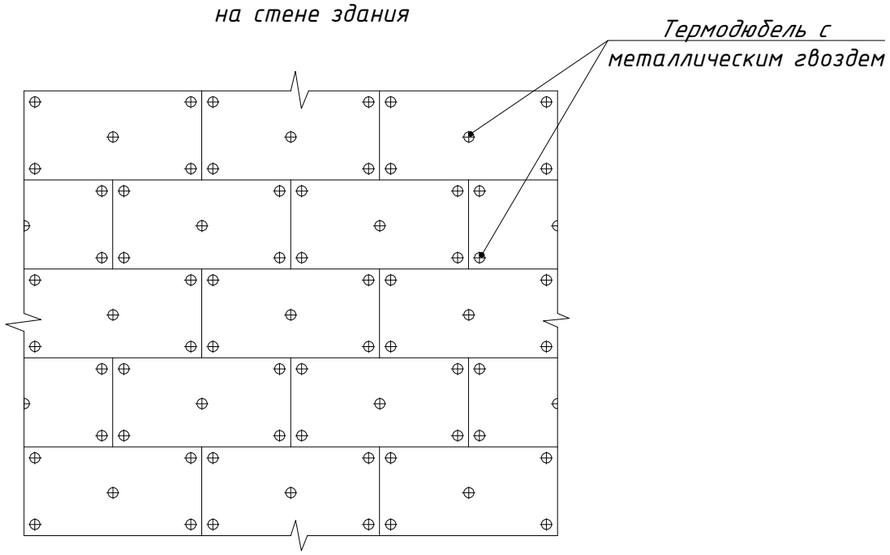

Примечание:

1. Данный лист читать совместно с планами, разрезами и фасадами проекта - АС-18-:-20.
2. Расход на фасадные керамические плиты см. АС-18.
3. На одну плиту 5 шт. термодюбеля с мет. гвоздем.

Изм.	Кол.уч.	Лист	№док.	Подпись	Дата	/2024-10/П-АС			
						РП «Капитальный ремонт здания КГП на ПХВ «Городская поликлиника № 23» в мкр. Улжан-1, ул. Жалайыри № 34, Алатауского района города Алматы»			
ГИП		Тилеушов Ж				Поликлиника	Стадия	Лист	Листов
							РП	36	
Разработал		Отеген				Спецификация расхода материалов. Схема раскладки плит	ТОО "Су Курылыс Проект" г. Шымкент 2024 г.		
Н.контроль		Дуйсенбаев							

Формат А3

Спецификация расхода материалов

Поз.	Обозначение	Наименование	Кол	Масса ед.,кг	Приме-чание
		Отмостка			
1	АГСК 212-401-0107	Бетон М200 В(15) С12/15 δ=150 мм п.м	118.0		

Отмостка

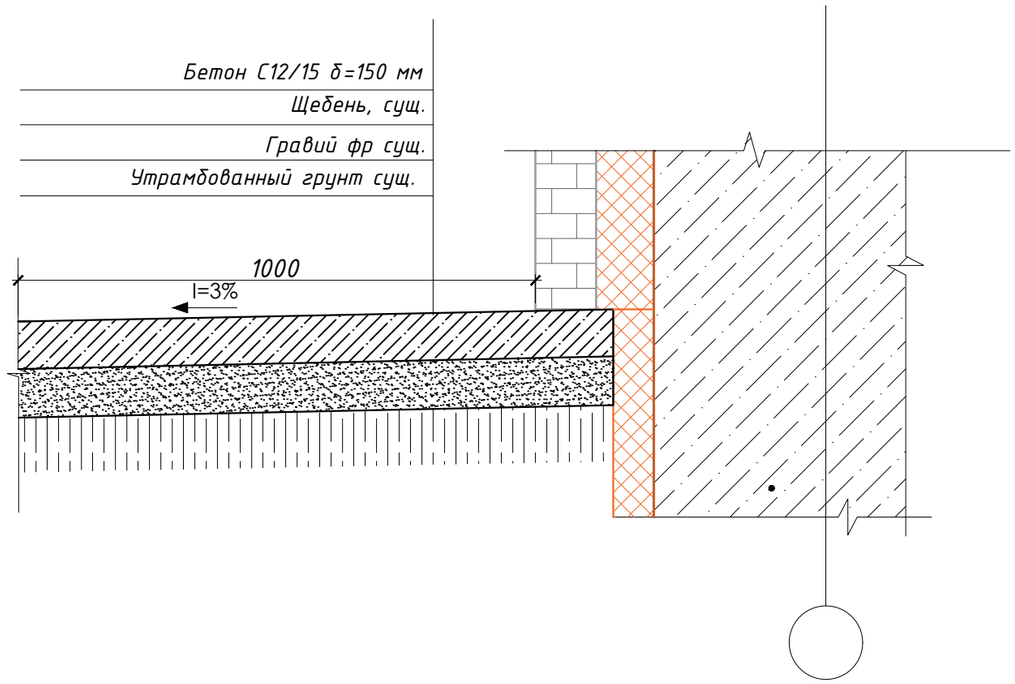

Изм.	Кол.уч.	Лист	№док.	Подпись	Дата	/2024-10/П-АС			
						РП «Капитальный ремонт здания КГП на ПХВ «Городская поликлиника № 23» в мкр. Улжан-1, ул. Жалайыри № 34, Алатауского района города Алматы»			
						Поликлиника	Стадия	Лист	Листов
ГИП		Тилеушов Ж					РП	37	
Разработал		Отеген				Отмостка. Спецификация расхода материалов	ТОО "Су Курылыс Проект" г. Шымкент 2024 г.		
Н.контроль		Дуйсенбаев							