РЕСПУБЛИКАКАЗАХСТАН
г.Шымкент
ТОО«СУҚҰРЫЛЫСПРОЕКТ»

160000,г.Шымкент,ЖибекЖолы43,офис100,РНН582300006192,KZ
1996516F0007812834,АО«ForteBank»вг.Шымкент,БИКIRTYKZKA,БИН100440011822

Заказ:12-2024
КГУ «Управление общественного здоровья города Алматы»

«Капитальный ремонт здания КГП на ПХВ»
Городская поликлиника №23»

Том II
Альбом 5.

Водоснабжение и канализация.

Шымкент2024

РЕСПУБЛИКАКАЗАХСТАН
г.Шымкент
ТОО«СУҚҰРЫЛЫСПРОЕКТ»

160000,г.Шымкент,ЖибекЖолы43,офис100,РНН582300006192,KZ
1996516F0007812834,АО«ForteBank»вг.Шымкент,БИКIRTYKZKA,БИН100440011822

Заказ:12-2024
КГУ «Управление общественного здоровья города Алматы»

«Капитальный ремонт здания КГП на ПХВ»
Городская поликлиника №23»

Том II
Альбом 5.

Водоснабжение и канализация.

Директор: ЖамбаевА.
ГИП: Тилеушов Ж.

Шымкент2024

Ведомость рабочих чертежей основного комплекта

Лист	Наименование	Примечание
1	Общие данные (начало)	
2	Общие данные (окончание)	
3	План на отм. -3,300	
4	План на отм. 0,000	
5	План на отм. + 3,300	
6	План на отм. + 6,600	
7	План на отм. +9,900	
8	План на отм. +13,30	
9	План кровли	
10	План насосной на отм. -3,300. Разрезы 1-1,2-2. Схема трубопроводов	
11	Схема водопровода В1	
12	Схема водопровода Т3	
13	Схема водопровода Т4	
14	Схема выпуска К1-1	
15	Схема выпуска К1-2	
16	Схема выпуска К3	
17	Схемы выпусков К2-1,К2-2,К2-3,К2-4	
18	Схемы выпусков Кн1-1,К1н-2,К1н-3,К21н-4	

Основные показатели по чертежам водопровода и канализации.

Наименование системы	Потребный напор воды на вводе ,м.	Расчетный расход				Установленная мощность электродвигателей, кВт.	Примечание
		м³/сут	м³/ч	л/с	при пожаре, л/с		
Холодный водопровод В1	20,0 55,5 пожар	5,03	1,45	1,15	2,6х2	10,4	
Горячая вода Т3	20,0	3,53	1,3	0,93			
Канализация бытовая К1		7,5	2,61	1,42+1,6=3,02			
Канализация производственная К3		1,06	0,066	0,33			
К1 + К3		8,56	2,68	3,35			
Канализация дождевая К2				14,55			
Полив зеленых насаждений 1 раз в сутки		1,0	1,0	0,28			

Примечание - Полив зеленых насаждений производится в час наименьшего водопотребления.

Ведомость ссылочных и прилагаемых документов

Обозначение	Наименование	Примечание
	Ссылочные документы	
Серия 4.900-10 в.4	Внутреннее санитарно-техническое оборудование	
Серия 4.904-69 вып.2,4	Детали крепления санитарно-технических приборов и трубопроводов	
	Прилагаемые документы	
2024 -10ВК.СО	Спецификация оборудования, изделий и материалов	(на 7 листах)

Согласовано

гр.ОВ | гр.АС | гр.ЭЛ

взам. инв.N

подпись и дата

инв. N подл.

Рабочий проект "Капитальный ремонт здания КГП на ПХВ Городская поликлиника №23» " разработан в соответствии с действующими на территории Республики Казахстан нормами и правилами, и предусматривает мероприятия, обеспечивающие взрыво-пожарную безопасность и исключающие вредные воздействия на окружающую среду и воздушный бассейн, а так же предупреждающие чрезвычайные ситуации природного и техногенного характера.

ГИП Тилеушов Ж

Изм.	Кол.уч.	Лист	N док.	Подпись	Дата
ГИП		Тилеушов Ж			10.2024
Проверил		Дуйсенбаев			10.2024
Разработал		Маркова			10.2024
Н.контроль		Дуйсенбаев			10.2024

2024 -10 ВК

«Капитальный ремонт здания КГП на ПХВ Городская поликлиника №23»

Поликлиника

Стадия	Лист	Листов
РП	1	18

Общие данные (начало)

ТОО "Су Курылыс Проект" г. Шымкент 2024 г.

формат А3

Общие данные

Рабочие чертежи капитального ремонта внутренних сетей водопровода и канализации здания поликлиники выполнены на основании задания на проектирование,заключения о техническом состоянии, выданного ТОО «EMIRCTROY» в июле 2023 г.

Расчет систем водопровода и канализации произведен в соответствии СН РК 4.01-01-2011 "Внутренний водопровод и канализация зданий и сооружений", СП РК 4.01-101-2012 "Внутренний водопровод и канализация",СН РК 3.02-13-2014* "Лечебно-профилактические учреждения", СП РК 3.02-113-2014 "Лечебно-профилактические учреждения".

В здании предусмотрены следующие системы:

а) хозяйственно-питьевой водопровод,совмещенный с противопожарным, В1 ;
б) горячее водоснабжение от котельной (Т3,Т4) и от электроводонагревателя (аварийное);
в) канализация бытовая, К1.
г) канализация производственная, К3.
д) канализация дождевая, К2.

Объём здания – 23930,0 м.;
Количество этажей – 4 +подвал +техэтаж;
Высота здания – 15,3 м.

Холодный водопровод В1

Согласно техническому заключению выявлены значительные повреждения отдельных смесителей(до 20 %) и течи трубопроводов холодного водоснабжения в подвале физический износ сети водоснабжения оценивается более 40%. Рекомендована замена 20 % смесителей и полная замена трубопроводов холодного водоснабжения в подвале.
Источником водоснабжения являются городские водопроводные сети Ду 160 мм.
Гарантированный напор в сети 20,0 м вод.ст. Требуемый напор на хоз-питьевые нужды - 20,0 м вод.ст. вод.ст ,на пожаротушение - 55,5 м вод.ст.

Внутренняя система холодного водопровода запроектирована хозяйственно-питьевая,совмещенная с противопожарным, закольцованная, с двумя вводами водопровода Ду 50 мм. Общий существующий водомер установлен в помещении насосной в подвале. Существующие магистральные трубопроводы и стояки холодного водоснабжения прокладываются под потолком подвала и под потолком 4-го этажа . Магистральные трубопроводы и стояки выполнены из стальных оцинкованных водогазопроводных труб по ГОСТ 3262-75. Подводки к санприборам выполнены из полипропиленовых напорных неармированных труб PP-R SDR 11 PN 10 по ГОСТ 32415-2013.Согласно Приказу Министра национальной экономики Республики Казахстан
от 20 февраля 2023 года № 26. Зарегистрирован в Министерстве юстиции Республики Казахстан 22 апреля 2015 года № 10774 (СП № 209, п.20) Перед вводом в эксплуатацию системы водоснабжения необходимо выполнить лабораторные исследования на качество и безопасность поставляемой воды.

Питьевая вода, подаваемая от городской системы водоснабжения должна соответствовать требованиям СТ РК ГОСТ Р 51232-2003 «Вода питьевая. Общие требования к организации и методам контроля качества" и должна быть безопасна в эпидемическом и радиационном отношении, безвредна по химическому составу и иметь благоприятные органолептические свойства. Перед вводом в эксплуатацию системы водоснабжения необходимо выполнить лабораторные исследования на качество и безопасность поставляемой воды.

В связи с недостаточностью гарантированного напора в наружной сети водопровода предусмотрена установка насосной станции повышения давления на пожаротушение ,состоящей из двух вертикальных насосов (раб.+1рез.)с параметрамиQ=23,0 м3/ч, H=35,5 м, N=4,0 кВт каждый,напорного и всасывающего коллектора,запорной арматуры,шкафа управления насосами,обратных клапанов,защитой от сухого хода.
Работа насосной станции предусматривается без постоянного дежурного персонала.
Управление насосами автоматическое. Включение пожарных насосов запроектировано от кнопок у пожарных кранов с одновременным открытием электроэадвижки на обводной линии водомерного узла. После выполнения монтажа трубопроводов выполнить гидравлическое испытание системы, промывку и дезинфекцию трубопроводов.
Предоперационные, перевязочные, родовые залы, процедурные кабинеты, посты медицинских сестер при палатах новорожденных, хирургические и гинекологические кабинеты, шлюзы боксов, полубоксов, лабораторий оборудуются раковинами с установкой локтевых кранов и локтевых дозаторов с жидким антисептическим мылом и растворами антисептиков.
Все трубы водопроводных систем закрыть кожухами по всему протяжению из материала,устойчивого к моющим и дезинфицирующим средствам.

Горячий водопровод Т3,Т4

Согласно техническому заключению выявлены значительные повреждения отдельных смесителей(до 20 %) и течи трубопроводов горячего водоснабжения в подвале. Физический износ сети горячего водоснабжения оценивается более 40%. Рекомендована замена 20 % смесителей и полная замена трубопроводов горячего водоснабжения в подвале.
Источником горячего водоснабжения является существующая котельная.

Внутренняя система горячего водопровода запроектирована закольцованной по стояжам. Магистральные трубопроводы горячего водоснабжения прокладываются под потолком подвала . Магистральные трубопроводы и стояки выполнены из стальных оцинкованных водогазопроводных труб по ГОСТ 3262-75. Подводки к санприборам выполнены из полипропиленовых напорных армированных труб PP-R SDR 11 PN 10 по ГОСТ 32415-2013.

Питьевая вода, подаваемая от городской системы водоснабжения должна соответствовать требованиям СТ РК ГОСТ Р 51232-2003 «Вода питьевая. Общие требования к организации и методам контроля качества" и должна быть безопасна в эпидемическом и радиационном отношении, безвредна по химическому составу и иметь благоприятные органолептические свойства. Перед вводом в эксплуатацию системы водоснабжения необходимо выполнить лабораторные исследования на качество и безопасность поставляемой воды. Согласно Приказу Министра национальной экономики Республики Казахстан от 20 февраля 2023 года № 26. Зарегистрирован в Министерстве юстиции Республики Казахстан 22 апреля 2015 года № 10774 (СП № 209, п.20) Перед вводом в эксплуатацию системы водоснабжения необходимо выполнить лабораторные исследования на качество и безопасность поставляемой воды.

После выполнения монтажа трубопроводов выполнить гидравлическое испытание системы, промывку и дезинфекцию трубопроводов.
Предоперационные, перевязочные, родовые залы, процедурные кабинеты, посты медицинских сестер при палатах новорожденных, хирургические и гинекологические кабинеты, шлюзы боксов, полубоксов, лабораторий оборудуются раковинами с установкой локтевых кранов и локтевых дозаторов с жидким антисептическим мылом и растворами антисептиков.
Все трубы водопроводных систем закрыть кожухами по всему протяжению из материала,устойчивого к моющим и дезинфицирующим средствам.Стальные магистральные трубопроводы горячего водоснабжения изолируются от теплопотерь теплоизоляционным материалом из вспененного каучука толщиной 32 мм.
Существующая система горячего водоснабжения здания закрытая централизованная от существующей котельной . Подача горячей воды предусмотрена к смесителям умывальников , моек , ванн, душам и полотенцесушителям. В качестве резервного (аварийного) источника горячего водоснабжения запроектирована установка электрического водонагревателя V= 1,5 м3, Electrotherm ETP 1500 E, N=30 кВт.

Для возможности компенсации температурных удлинений труб Т3, Т4, проектом предусмотрены компенсаторы и на поворотах сетей. Спуск воздуха из системы запроектирован в верхних точках стояков Т3 и Т4. После монтажа изолированные трубопроводы покрываются битумной изоляцией типа «нормальная».

Внутреннее пожаротушение

Согласно СП РК 4.01-101-2012 "Внутренний водопровод и канализация" табл.1 внутреннее пожаротушение требуется,т.к. общий строительный объем здания составляет 23930,0 м3.
Расход воды составляет 2,6 л/с две струи. Пожаротушение запроектировано от существующих пожарных кранов Ду 50 мм. В каждом пожарном шкафу установлены два огнетушителя объемом 10 л каждый. Запроектирована насосная станция пожаротушения .Запроектирована замена стальных трубопроводов водоснабжения в подвале.

Антисейсмические мероприятия

На вводе перед измерительным устройством запроектировано гибкое соединение, допускающее угловые и продольные перемещения концов трубопроводов .Ввод системы внутреннего водопровода выполнить из стальных труб по ГОСТ 10704-91*.
На вводе водопровода предусмотрен бетонный упор в месте поворота в вертикальной или горизонтальной плоскости, когда возникающие усилия не могут быть восприняты соединениями труб.
В местах поворота канализационных стояков из вертикального в горизонтальное положение предусмотрены бетонные упоры.

Канализация бытовая К1

Согласно заключения технического обследования здания запроектирована замена 100 % сифонов и канализационных труб в подвале . Физический износ составляет 25 %. Система бытовой канализации поликлиники запроектирована для отведения сточных вод от санприборов в существующую внутриплощадочную сеть канализации Ø150 мм и оттуда в существующую городскую канализационную сеть Ø200 мм.

Магистральная канализационная сеть внутри здания прокладывается открыто под потолком подвала
Санитарно-технические приборы подключаются над полом. Внутренняя сеть канализации запроектирована из пластмассовых канализационных труб и фасонных частей Ø50-100мм по ГОСТ 22689-2014 с заделкой стыковых соединений резиновыми уплотнителями. Для предотвращения засоров на сетях предусматривается установка прочисток и ревизий. Места пересечения стояками хозяйственно-бытовой канализации междуэтажных перекрытий должны быть заделаны цементным раствором на всю толщину перекрытия. Перед заделкой стояков раствором, трубы следует обернуть рулонным гидроизоляционным материалом без зазоров. Для сбора стоков от случайных проливов из насосной станции,венкамеры,теплового узла запроектированы приямки.
В них находятся дренажные насосы Q= 6,0 м3/ч, H= 6,0 м, N=0.6 кВт . Отвод стоков из приямков осуществляется на отмостку.

Уклоны трубопроводов и расчетные наполнения приняты в соответствии с СП РК 4.01-101-2012 "Внутренний водопровод и канализация" . Выпуски канализации до колодцев выполнены из чугунных канализационных труб Ø100 мм по ГОСТ 6942-98. и в ремонте не нуждаются.

Существующая вентиляция сетей хозяйственно-бытовой канализации осуществляется через стояки, которые выводятся выше кровли на 500мм. После монтажа трубопроводов, систему канализации проверить на исправность трубопроводов, действие санитарных приборов и смывных устройств промывом воды. Пластмассовые канализационные трубы стояков, с целью безопасности, прокладываются скрыто в монтажных коммуникационных шахтах, штрабах, каналах и коробах, ограждающие конструкции которых должны быть выполнены из несгораемых материалов.
Все трубы водопроводных систем закрыть кожухами по всему протяжению из материала,устойчивого к моющим и дезинфицирующим средствам.
Санитарные приборы, борта которых расположены ниже уровня люка ближайшего смотрового колодца, необходимо присоединять к отдельной системе водоотведения (изолированной от системы водоотведения вышерасположенных помещений) с устройством отдельного выпуска и должны быть защищены от подтопления сточной жидкостью в случае его переполнения с установкой обратного клапана.За обратным клапаном ниже по течению воды допускается подключение водоотведения вышерасположенных этажей, при этом устанавливать ревизии в подвале на стояке не допускается.

Канализация производственная К3

Физический износ сетей водоотведения оценивается 25 %. Рекомендована замена сифонов и трубопроводов в подвале.Система производственной канализации буфета запроектирована для отведения сточных вод от технологического оборудования в существующую внутриплощадочную сеть канализации Ø150 мм и оттуда в существующую городскую канализационную сеть.

Канализационная сеть внутри здания прокладывается под потолком подвала . Технологическое оборудование подключаются над полом.
Мойки подключаются к сети канализации с разрывом струи не менее 20мм.

Внутренняя сеть канализации запроектирована из пластмассовых канализационных труб и фасонных частей Ø50-100мм по ГОСТ 22689-2014 с заделкой стыковых соединений резиновыми уплотнителями. Для предотвращения засоров на сетях предусматривается установка прочисток и ревизий.

Места пересечения стояками хозяйственно-бытовой канализации междуэтажных перекрытий должны быть заделаны цементным раствором на всю толщину перекрытия. Перед заделкой стояков раствором, трубы следует обернуть рулонным гидроизоляционным материалом без зазоров.Уклоны трубопроводов и расчетные наполнения приняты в соответствии с СП РК 4.01-101-2012 "Внутренний водопровод и канализация". Выпуски канализации до колодцев выполнены из чугунных канализационных труб Ø100 мм по ГОСТ 6942-98.

Вентиляция сетей хозяйственно-бытовой канализации осуществляется через стояки, которые выводятся выше кровли на 500мм.После монтажа трубопроводов, систему канализации проверить на исправность трубопроводов, действие санитарных приборов и смывных устройств промывом воды. Санитарные приборы, борта которых расположены ниже уровня люка ближайшего смотрового колодца, необходимо присоединять к отдельной системе водоотведения (изолированной от системы водоотведения вышерасположенных помещений) с устройством отдельного выпуска и должны быть защищены от подтопления сточной жидкостью в случае его переполнения с установкой обратного клапана.

Канализация дождевая

Расчет систем дождевой канализации произведен в соответствии с
СН РК 4.01-01-2011 "Внутренний водопровод и канализация зданий и сооружений",
СП РК 4.01-101-2012 "Внутренний водопровод и канализация",
СН РК 4.01-03-2011" Водоотведение.Наружные сети и сооружения."

Внутренние водостоки (К2)

Согласно техническому заключению в связи с наличием значительных дефектов и повреждений техническое состояние плоской кровли признано неудовлетворительным (неработоспособным), а физический износ оценивается более 70%. Рекомендована полная замена плоской кровли с устройством внутреннего водостока.
Для отвода дождевых и снеговых талых вод с плоской кровли здания предусмотрена
система внутренних водостоков с отводом воды в существующую ливневую канализацию здания с последующим отводом их в дождевые лотки вдоль дороги.
Сети внутренних водостоков запроектированы из полиэтиленовых труб и фасонных частей по ГОСТ 18599-2001.
Присоединение водосточных воронок к стоякам необходимо выполнить при помощи компенсационных раструбов с эластичной заделкой и трех отводов 30°. Пересечение выпуска водостока со стенами подвала следует выполнять в сухих грунтах с зазором 0,2 м между трубопроводом и строительными конструкциями с заделкой отверстия в стене водонепроницаемым эластичными материалами, СН РК 4.01-01-2011, п. 5.2.10.
Магистральные трубопроводы на отм.+13,30 и стояки изолированы от конденсата и замерзания, согласно требованиям п.4.1.7 и п.4.1.8 СП РК 4.01-101-2012.
Перечень видов работ для которых необходимо составлять акты освидетельствования скрытых работ:

- акты на скрытые работы по основанию и строительным конструкциям на трубопроводах;
- акты наружного осмотра трубопроводов и элементов;
- акты испытания на прочность и плотность трубопроводов;
- акты на промывку трубопровода;

акты входного контроля качества труб и соединительных деталей.

Ситуационная схема

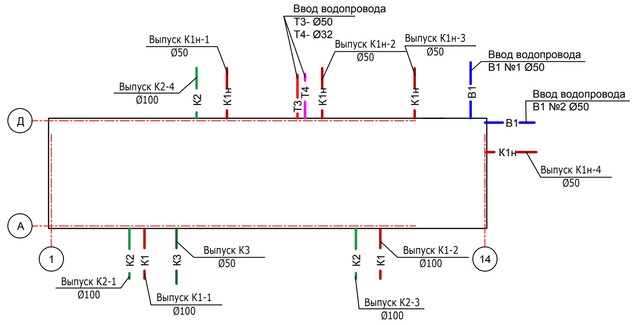

						2024 -10		ВК
Изм.	Кол.уч	Лист	N док.	Подп.	Дата	«Капитальный ремонт здания КГП на «ПХВ Городская поликлиника №2.3»		
Проверил		Дуйсенбаев			10.2024	Поликлиника	Стадия	Лист
Разработал		Маркова			10.2024		РП	2
Н.контроль		Дуйсенбаев			10.2024	Общие данные (окончание)	ТОО "Су Курылыс Проект" г. Шымкент 2024 г.	

инв. N подл.	подпись и дата	взам. инв. N

План на отм. -3,300

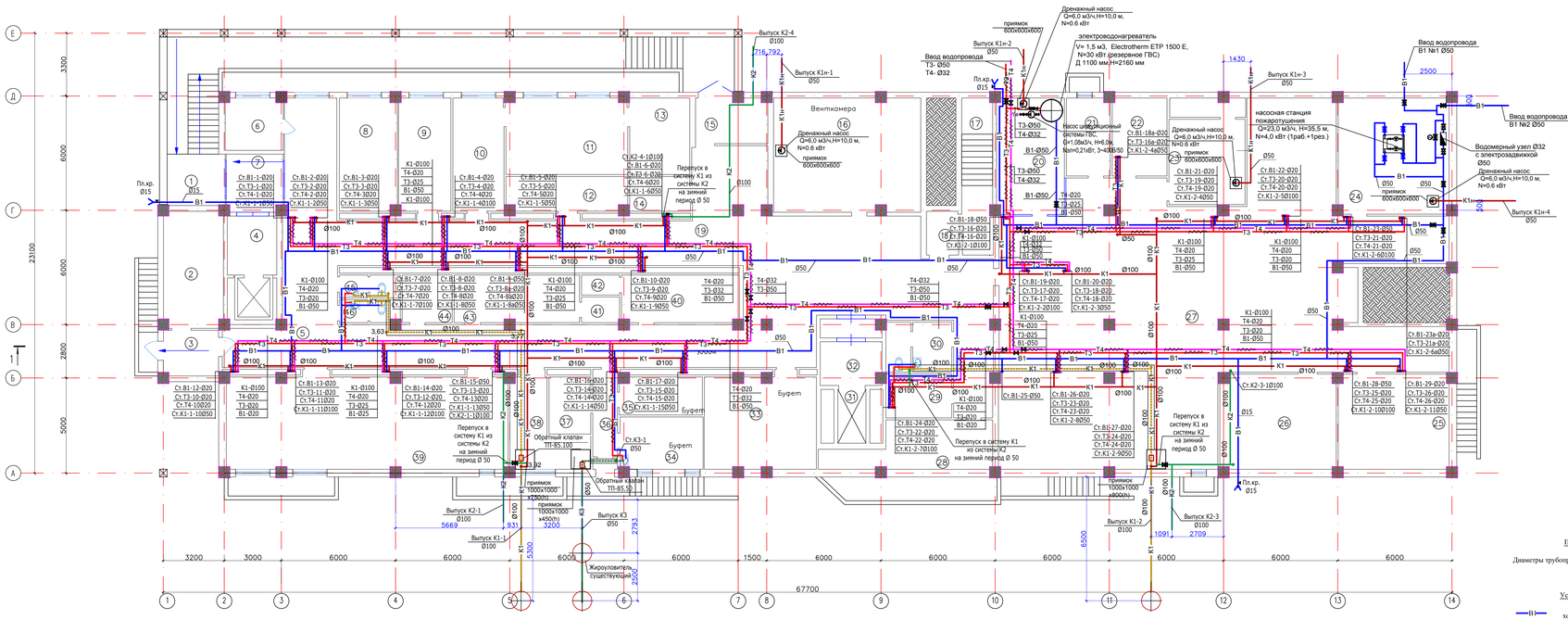

Экспликация помещений

Номер по проекту	Наименование	Площадь м2	Примеч.
1	Лестничная клетка	18,07	
2	Тамбур	6,4	
3	КБСУ	18,2	
4	Лифт	6,4	
5	Коридор	64,06	
6	Служебное помещение	8,4	
7	Служебное помещение	9,3	
8	Склад	18,2	
9	Склад	16,4	
10	Склад	15,76	
11	Склад	25,7	
12	Гардероб	11,7	
13	Кладовая	12,86	
14	Кладовая	5,85	
15	Служебное помещение	9,12	
16	Венткамера	46,4	
17	Лестничная клетка	13,44	
18	Тамбур	3,8	
19	Коридор	139,84	
20	Элеватор узел	21,84	
21	Служебное помещение	9,5	
22	Эл. щитовая	11,8	
23	Венткамера	17,92	
24	Тех.помещение	35,56	
25	Склад	29,15	
26	Склад	30,6	
27	Холл коридор	274,3	
28	Склад	18,09	
29	Служебное помещение	7,95	
30	Санузел	8,84	
31	Лифт	4,2	
32	Тамбур	8,67	
33	Буфет	28,56	
34	Буфет	11,99	
35	Буфет	8,72	
36	Тамбур	5,98	
37	Серверная	6,6	
38	Серверная	13,34	
39	Конференц зал	71,78	
40	Гардероб	15,5	
41	Тех.помещение	2,7	
42	Тех.помещение	2,1	
43	Гардероб	16,4	
44	Служебное помещение	6,57	
45	Санузел	3,72	
46	Санузел	3,72	
	Общая площадь	1130,26	

Примечание

Диаметры трубопроводов даны внутренним размером

Условные обозначения

- В1 — Трубопровод объединенного хозяйственно-противопожарного водопровода
- Т3 — Подающий трубопровод для горячего водоснабжения
- Т4 — Циркуляционный трубопровод для горячего водоснабжения
- К1 — Трубопровод бытовой канализации
- К2 — Трубопровод дождевой канализации
- К3 — Трубопровод производственной канализации

Изм.	Кол.уч.	Лист	N док.	Подп.	Дата			
						2024 -10		ВК
						«Капитальный ремонт здания КГП на «ПХВ Городская поликлиника №2.3»		
Разработал		Маркова О.			10.2024	Поликлиника	Стадия	Лист	Листов
Проверил		Дуйсенбаев			10.2024		РП	3	
Норм.контр.		Дуйсенбаев			10.2024	План на отм. -3,300	ТОО "Су Курылыс Проект" г. Шымкент 2024 г.		

Формат — Копировал — Формат А3×4

Инв. N подл. | Подп. и дата | Взам. инв. N

План на отм. 0,000

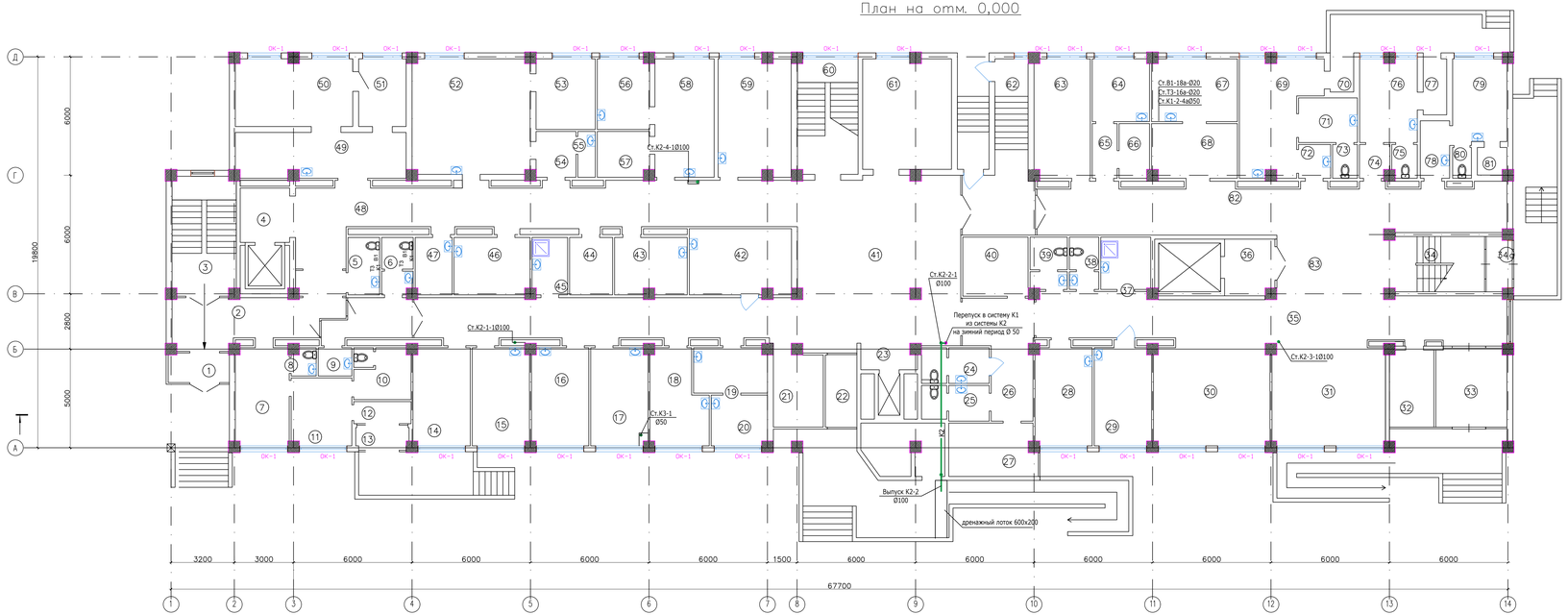

Экспликация помещений

Номер по проекту	Наименование	Площадь м2	Примеч.
1	Тамбур	4,25	
2	Коридор	81,07	
3	Лестничная клетка	18,2	
4	Лифт	15,02	
5	Сан.узел для инвалидов	4,0	
6	Сан.узел	3,72	
7	ВОВ психолог	13,18	
8	Сан.узел	1,7	
9	Тамбур шлюз	2,4	
10	Клизменная	7,39	
11	Кабинет инфекцион.	10,44	
12	Ожидальная	3,26	
13	Тамбур	2,32	
14	Психолог	14,35	
15	Соц.работник	14,35	
16	Мужской смотровой	14,35	
17	Женский смотровой	14,35	
18	Процедурная для микрореакции	15,11	
19	Прием анализ	8,53	
20	Взятие пробы крови	7,36	
21	Комната охраны	7,69	
22	Тамбур	5,1	
23	Лифтовой холл	6,32	
24	Сан.узел	6,1	
25	Сан.узел	6,1	
26	Коридор	17,20	
27	Детский физиатр	11,30	
28	Процедурный кабинет	14,83	
29	Процедурный кабинет	14,83	
30	Регистратура	20,55	
31	Гардероб	28,57	
32	Комната охраны	7,15	
33	Тамбур	12,65	
34	Лестничная клетка	12,17	
34а	Тамбур	3,88	
35	Коридор	70,32	
36	Лифтовой холл	9,84	
37	ППУ	6,68	
38	Санузел	3,43	
39	Санузел	4,82	
40	Служба поддерж.пашиентов	10,37	
41	Холл	30,6	
42	Кабинет МИОМОС	17,52	
43	Лекарство склад	10,5	
44	Служебное помещение	6,3	
45	ППУ	5,22	
46	Кабинет врача	11,16	
47	Служебное помещение	5,42	
48	Коридор	79,43	
49	Раздевальная	20,12	
50	Процед.флюорографии	20,41	
51	Фотолаборатория	8,22	
52	Процедурная Рентген	34,7	
53	Комната управление	10,7	
54	Раздевалька	4,6	
55	Санузел	2,1	
56	Комната управление	9,43	
57	Тамбур	6,1	
58	Процедурн.маммографии	17,5	
59	Кабинет фельдшер	23,13	
60	Лестничная клетка	26,16	
61	Комната забора крови	26,44	
62	Лестничная клетка	9,35	
63	Кабинет медсестра	17,25	
64	Взятие пробы крови	9,15	
65	Тамбур	3,43	
66	Прием анализа	4,09	
67	Прививочный кабинет	13,83	
68	Подготовительная	11,89	
69	Кабинет инфекцион	19,66	
70	Тамбур	2,0	
71	Клизменная	6,4	
72	Тамбур	2,6	
73	Сан.узел	2,1	
74	Тамбур	2,47	
75	Сан.узел	2,2	
76	Филтр – бокс приема детей	12,10	
77	Тамбур	3,4	
78	Тамбур	4,3	
79	Инфекционный кабинет	11,7	
80	Сан.узел	1,6	
81	Тамбур	2,0	
82	Коридор	61,88	
83	Холл	4,0	
	Общая площадь:	1116,66	

Условные обозначения

К2 — Трубопровод дождевой канализации

Примечание

Диаметры трубопроводов даны внутренним размером

Изм.	Кол.уч.	Лист	N док.	Подп.	Дата
Разработал	Маркова О.				10.2024
Проверил	Дуйсенбаев				10.2024
Норм.контр.	Дуйсенбаев				10.2024

2024 -10 ВК

«Капитальный ремонт здания КГП на «ПХВ Городская поликлиника №23»

Поликлиника

Стадия	Лист	Листов
РП	4	

План на отм. 0,000

ТОО "Су Курылыс Проект" г. Шымкент 2024 г.

Копировал Формат А3-4

Взам. инв. N

Подп. и дата

Инв. N подл.

План на отм. +3,300

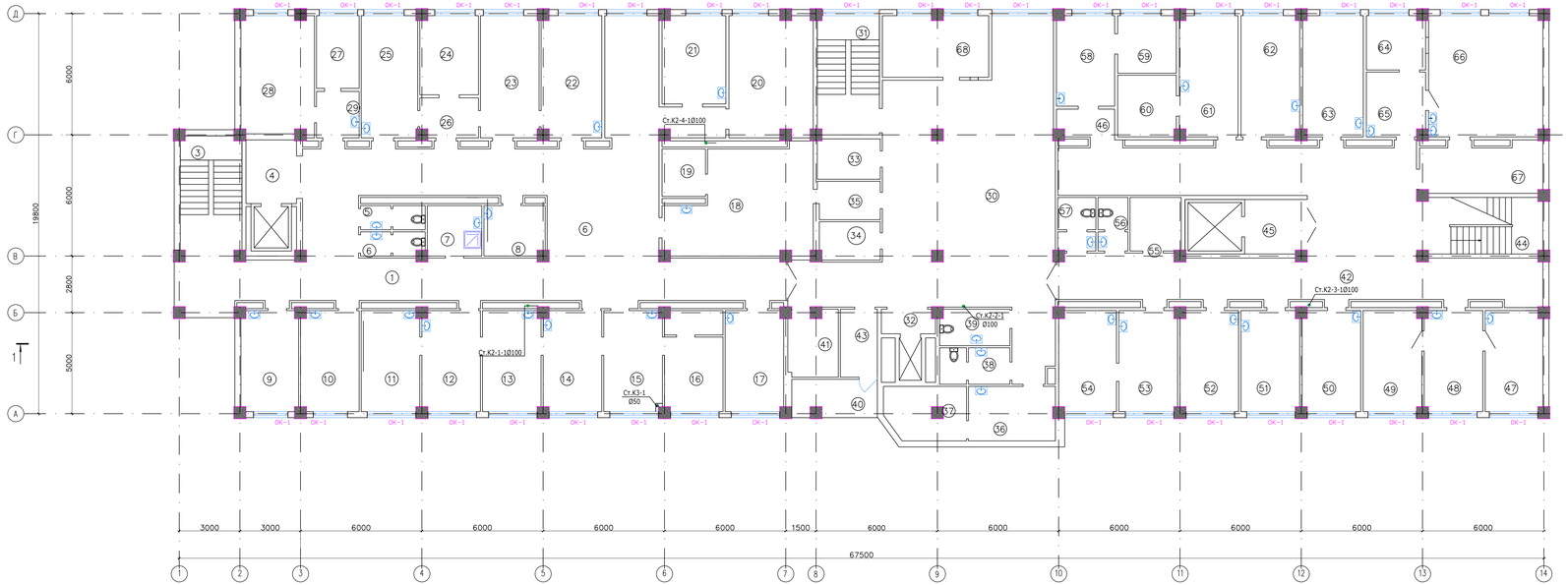

Экспликация помещений

Номер по проекту	Наименование	Площадь м2	Примеч.
1	Коридор	144,05	
2	Ожидальная	18,57	
3	Лестничная клетка	17,78	
4	Лифтовой холл	11,5	
5	Санузел	3,6	
6	Санузел	3,6	
7	ППУ	6,75	
8	Хранение гипса	7,5	
9	Аудит	14,07	
10	Процедурный внутримышеч инъекций	14,4	
11	Кабинет участкового врача	14,4	
12	Кабинет участкового врача	14,4	
13	Кабинет участкового врача	14,4	
14	Кабинет участкового врача	14,4	
15	Кабинет участкового врача	14,4	
16	Подростковый кабинет	14,23	
17	Зав.ВОВ	14,5	
18	Архив	34,63	
19	Подсобное пом.	5,1	
20	Проф.осмотр	24,69	
21	Кабинет матери-ребенка	13,9	
22	Кабинет травматолога	17,9	
23	Перевязочная	17,2	
24	Кабинет хирурга	11,30	
25	Перевязочная	16,7	
26	Тамбур	5,7	
27	Комната персонала	8,0	
28	Эндоскопист	21,1	
29	Тамбур-шлюз	5,0	
30	Холл	126,76	
31	Лестничная клетка	18,08	
32	Лифтовой холл	6,32	
33	Центральная бельевая	6,04	
34	Тех.пом	54,84	
35	Кладовая	5,57	
36	Кабинет сестры хозяйки	11,35	
37	Кладовая	11,02	
38	Санузел	6,1	
39	Санузел для инвалидов	6,3	
40	Балкон	6,41	
41	Помещение оф.больн. листов	6,8	
42	Коридор	122,19	
43	Приемная	16,4	
44	Лестничная клетка	15,51	
45	Лифтовой холл	8,1	
46	Тамбур	3,72	
47	Кабинет педиатра	14,17	
48	Кабинет педиатра	14,40	
49	Кабинет педиатра	14,40	
50	Кабинет педиатра	14,40	
51	Кабинет педиатра	14,40	
52	Процедурный кабинет	14,40	
53	Кабинет кардиолога	14,40	
54	Кабинет ЭКГ	14,17	
55	ППУ	6,68	
56	Санузел	3,79	
57	Санузел	4,82	
58	Кабинет ЛОР	12,8	
59	Звукоизоляционная кабина	8,3	
60	Темная кабина	8,8	
61	Кабинет офтальмолога	17,3	
62	Центр охраны зрения	17,3	
63	Центр охраны зрения	17,9	
64	Стерилизационная	7,9	
65	ЦСО	9,5	
66	Центр стерильный отделение	33,9	
67	Подготовительная	15,22	
68	Аптечный пункт	15,30	
	Общая площадь	1249,83	

Условные обозначения

К2 — Трубопровод дождевой канализации

Примечание

Диаметры трубопроводов даны внутренним размером

Изм.	Кол.уч.	Лист	N док.	Подп.	Дата	
Разработал		Маркова О.			10.2024	
Проверил		Дуйсенбаев			10.2024	
Норм.контр.		Дуйсенбаев			10.2024	

2024 -10 ВК

«Капитальный ремонт здания КГП на «ПХВ Городская поликлиника №23»

Поликлиника

Стадия	Лист	Листов
РП	5	

План на отм. +3,300

ТОО "Су Курылыс Проект" г. Шымкент 2024 г.

Инв. N подл. | Подп. и дата | Взам. инв. N

Формат Копировал Формат А3-4

План на отм. +6,600

Экспликация помещений

Номер по проекту	Наименование	Площадь м2	Примеч.
1	Коридор	108,61	
2	Лестничная клетка	17,78	
3	Лифтовой холл	11,5	
4	Санузел	3,72	
5	Санузел	3,72	
6	Ожидальная	16,5	
7	Кабинет офтальмолога	14,56	
8	Темная кабина	8,8	
9	Звукоизоляционная кабина	5,34	
10	Кабинет оталаринолога	14,4	
11	Тамбур	4,0	
12	Кабинет диотолога	10,20	
13	Кабинет ЭКГ	14,4	
14	Кабинет эндокринолога	14,4	
15	Кабинет узи	14,4	
16	Кабинет онколога	13,27	
17	Кабинет невропотолога	14,17	
18	Кабинет электросветолечение	30,6	
19	Подсобное помещение	7,7	
20	Кабинет теплолечение	35,7	
21	Подсобное помещение	7,8	
22	Коридор	30,09	
23	Кабинет врача	17,9	
24	Процедурная	17,3	
25	Палата на 2 койки	11,5	
26	Санузел	3,5	
27	Палата на 2 койки	12,6	
28	Палата на 2 койки	12,6	
29	Палата на 2 койки	12,6	
30	Тамбур	13,8	
31	Сан комната	7,9	
32	Кладовая	7,9	
33	Холл	126,56	
34	Лестничная клетка	18,08	
35	Лифтовой холл	6,32	
36	Кабинет медсестры	12,8	
37	Сан.комната	9,35	
38	Кладовая	9,29	
39	Кабинет старшей сестры	11,31	
40	Кладовая медикаментов	10,93	
41	Санузел	6,1	
42	Санузел для инв.	6,3	
43	Балкон	6,41	
44	Аптека	15,51	
45	Кабинет зав. отд	14,4	
46	Кабинет невропотолога	14,4	
47	Кабинет врача	14,4	
48	Массажная	28,5	
49	Инвентарная	5,71	
50	Раздевалка	8,4	
51	Кабинет ЛФК	29,07	
52	Коридор	86,95	
53	Лестничная клетка	15,25	
54	Лифтовой холл	9,84	
55	ППУ	6,68	
56	Санузел	3,79	
57	Санузел	4,82	
58	Коридор	36,94	
59	Подсобное помещение	7,75	
60	Кабинет электросветление	34,9	
61	Кабинет врача	17,9	
62	Процедурная	17,6	
62а	Санузел	3,79	
63	Палата на 2 койки	12,6	
64	Палата на 2 койки	12,6	
65	Палата на 2 койки	12,6	
66	Палата на 2 койки	12,6	
67	Санузел	3,79	
68	Санузел	3,79	
69	Тамбур	12,1	
	Общая площадь:	1249,83	

Условные обозначения

К2 — Трубопровод дождевой канализации

Примечание

Диаметры трубопроводов даны внутренним размером

Изм.	Кол.уч.	Лист	N док.	Подп.	Дата
Разработал	Маркова О.				10.2024
Проверил	Дубсенбаев				10.2024
Норм.контр.	Дубсенбаев				10.2024

2024 -10 ВК

«Капитальный ремонт здания КГП на «ПХВ Городская поликлиника №23»

Поликлиника	Стадия	Лист	Листов
	РП	6	

План на отм. +6,600

ТОО "Су Курылыс Проект" г. Шымкент 2024 г.

Взам. инв. N | Подп. и дата | Инв. N подл.

Копировал Формат А3-4

Формат

План на отм. +9,900

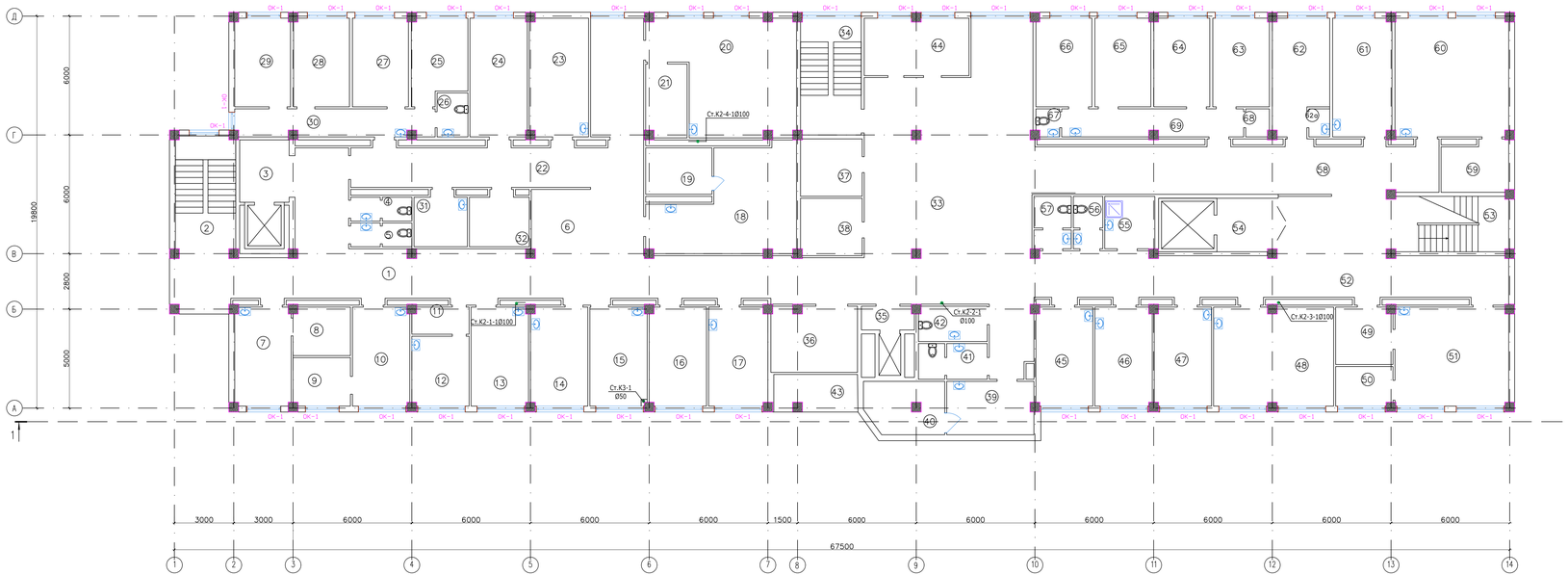

Экспликация помещений

Номер по проекту	Наименование	Площадь м2	Примеч.
1	Коридор	108,61	
2	Лестничная клетка	17,78	
3	Лифтовой холл	11,5	
4	Санузел	3,72	
5	Санузел	3,72	
6	Ожидальная	16,5	
7	Кабинет офтальмолога	14,56	
8	Темная кабина	8,8	
9	Звукоизоляционная кабина	5,34	
10	Кабинет оталаринолога	14,4	
11	Тамбур	4,0	
12	Кабинет диотолога	10,20	
13	Кабинет ЭКГ	14,4	
14	Кабинет эндокринолога	14,4	
15	Кабинет узи	14,4	
16	Кабинет онколога	13,27	
17	Кабинет невропотолога	14,17	
18	Кабинет электросветолечение	30,6	
19	Подсобное помещение	7,7	
20	Кабинет теплолечение	35,7	
21	Подсобное помещение	7,8	
22	Коридор	30,09	
23	Кабинет врача	17,9	
24	Процедурная	17,3	
25	Палата на 2 койки	11,5	
26	Санузел	3,5	
27	Палата на 2 койки	12,6	
28	Палата на 2 койки	12,6	
29	Палата на 2 койки	12,6	
30	Тамбур	13,8	
31	Сан комната	7,9	
32	Кладовая	7,9	
33	Холл	126,56	
34	Лестничная клетка	18,08	
35	Лифтовой холл	6,32	
36	Кабинет медсестры	12,8	
37	Сан.комната	9,35	
38	Кладовая	9,29	
39	Кабинет старшей сестры	11,31	
40	Кладовая медикаментов	10,93	
41	Санузел	6,1	
42	Санузел для инв.	6,3	
43	Балкон	6,41	
44	Аптека	15,51	
45	Кабинет зав. отд	14,4	
46	Кабинет невропотолога	14,4	
47	Кабинет врача	14,4	
48	Массажная	28,5	
49	Инвентарная	5,71	
50	Раздевалка	8,4	
51	Кабинет ЛФК	29,07	
52	Коридор	86,95	
53	Лестничная клетка	15,25	
54	Лифтовой холл	9,84	
55	ППУ	6,68	
56	Санузел	3,79	
57	Санузел	4,82	
58	Коридор	36,94	
59	Подсобное помещение	7,75	
60	Кабинет электросветление	34,9	
61	Кабинет врача	17,9	
62	Процедурная	17,6	
62а	Санузел	3,79	
63	Палата на 2 койки	12,6	
64	Палата на 2 койки	12,6	
65	Палата на 2 койки	12,6	
66	Палата на 2 койки	12,6	
67	Санузел	3,79	
68	Санузел	3,79	
69	Тамбур	12,1	
	Общая площадь:	1249,83	

Условные обозначения

К2 — Трубопровод дождевой канализации

Примечание

Диаметры трубопроводов даны внутренним размером

						2024 -10	ВК
Изм.	Кол.уч.	Лист	N док.	Подп.	Дата	«Капитальный ремонт здания КГП на «ПХВ Городская поликлиника №23»	
Разработал		Маркова О.			10.2024	Поликлиника	Стадия: РП; Лист: 7; Листов:
Проверил		Дуйсенбаев			10.2024		
Норм.контр.		Дуйсенбаев			10.2024	План на отм. +9,900	ТОО "Су Курылыс Проект" г. Шымкент 2024 г.

Инв. N подл. | Подп. и дата | Взам. инв. N

Формат | Копировал | Формат А3-4

План на отм. +13,300

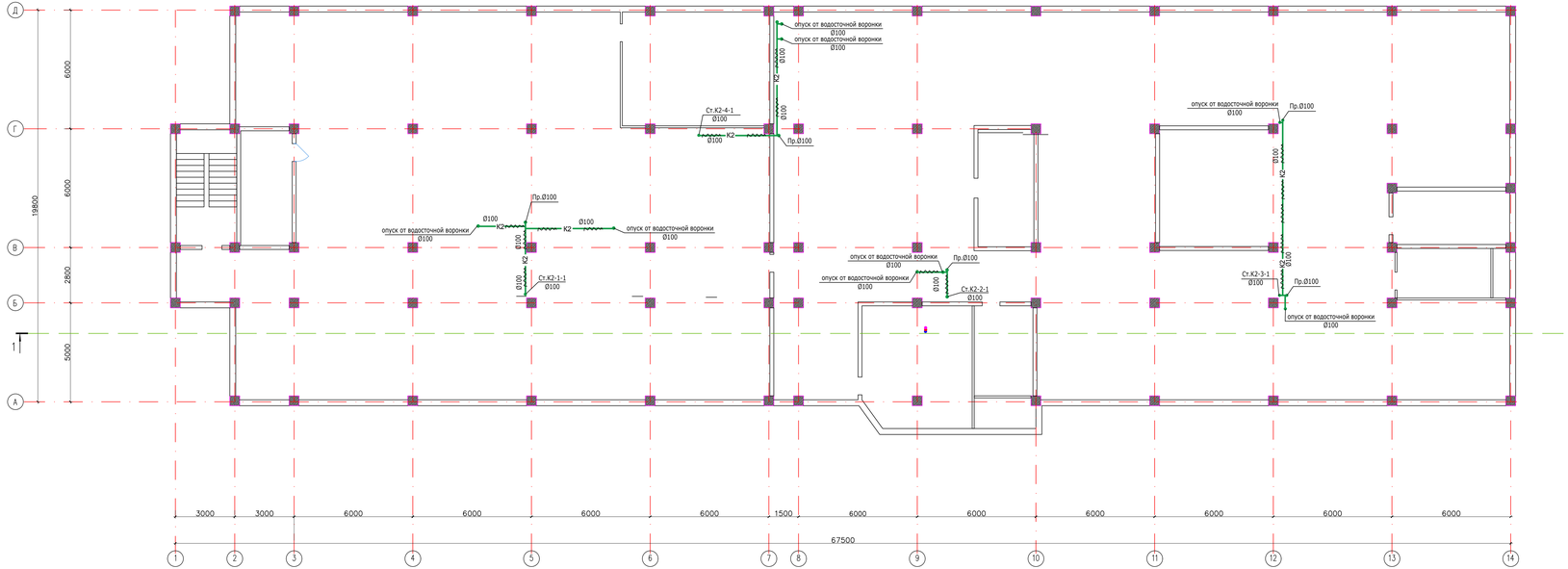

Экспликация помещений

Номер по проекту	Наименование	Площадь м2	Примеч.
1	Лестничная клетка	18,07	
2	Тамбур	6,4	
3	КБСУ	18,2	
4	Лифт	6,4	
5	Коридор	64,06	
6	Служебное помещение	8,4	
7	Служебное помещение	9,3	
8	Склад	18,2	
9	Склад	16,4	
10	Склад	15,76	
11	Склад	25,7	
12	Гардероб	11,7	
13	Кладовая	12,86	
14	Кладовая	5,85	
15	Служебное помещение	9,12	
16	Венткамера	46,4	
17	Лестничная клетка	13,44	
18	Тамбур	3,8	
19	Коридор	139,84	
20	Элеватор узел	21,84	
21	Служебное помещение	9,5	
22	Эл щитовая	11,8	
23	Венткамера	17,92	
24	Тех.помещение	35,56	
25	Склад	29,15	
26	Склад	30,6	
27	Холл,коридор	274,3	
28	Склад	18,09	
29	Служебное помещение	7,95	
30	Санузел	8,84	
31	Лифт	4,2	
32	Тамбур	8,67	
33	Буфет	28,56	
34	Буфет	11,99	
35	Буфет	8,72	
36	Тамбур	5,98	
37	Серверная	6,6	
38	Серверная	13,34	
39	Конференц зал	71,78	
40	Гардероб	15,5	
41	Тех.помещение	2,7	
42	Тех.помещение	2,1	
43	Гардероб	16,4	
44	Служебное помещение	6,57	
45	Санузел	3,72	
46	Санузел	3,72	
	Общая площадь	1130,26	

Условные обозначения

К2 — Вентиляционный трубопровод дождевой канализации

Изм.	Кол.уч.	Лист	N док.	Подп.	Дата
Разработал	Маркова О.				10.2024
Проверил	Дуйсенбаев				10.2024
Норм.контр.	Дуйсенбаев				10.2024

2024 -10 ВК

«Капитальный ремонт здания КГП на «ПХВ Городская поликлиника №23»

Поликлиника

Стадия	Лист	Листов
РП	8	

План на отм. +13,300

ТОО "Су Курылыс Проект" г. Шымкент 2024 г.

Инв. N подл. | Подп. и дата | Взам. инв. N

Формат

Копировал Формат А3-4

План кровли

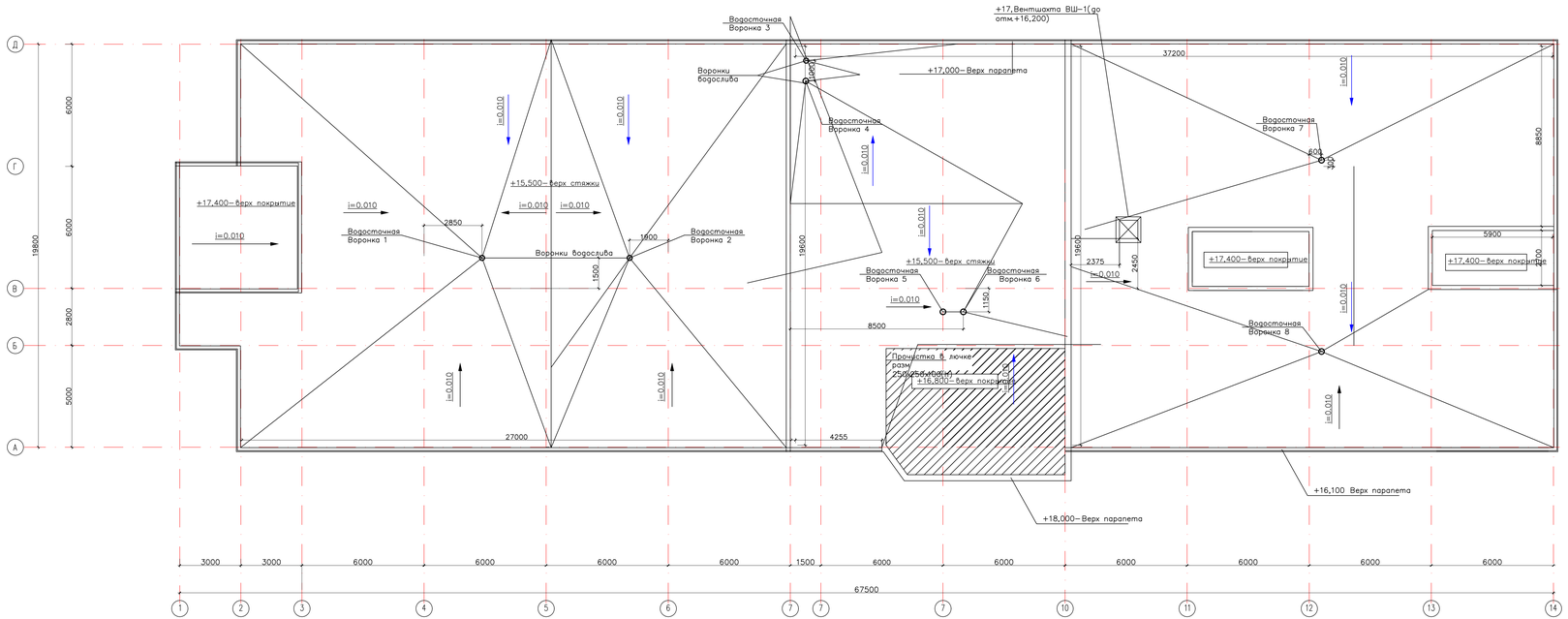

						2024 -10			ВК
Изм.	Кол.уч	Лист	N док.	Подп.	Дата	«Капитальный ремонт здания КГП на «ПХВ Городская поликлиника №23»			
Разработал		Маркова О.			10.2024	Поликлиника	Стадия	Лист	Листов
Проверил		Дуйсенбаев			10.2024		РП	9	
Норм.контр.		Дуйсенбаев			10.2024	План кровли	ТОО "Су Курылыс Проект" г. Шымкент 2024 г.		

Инв. N подл. | Подп. и дата | Взам. инв. N

Формат

Копировал | Формат А3-4

План насосной на отм. -3,300.
М 1 : 50

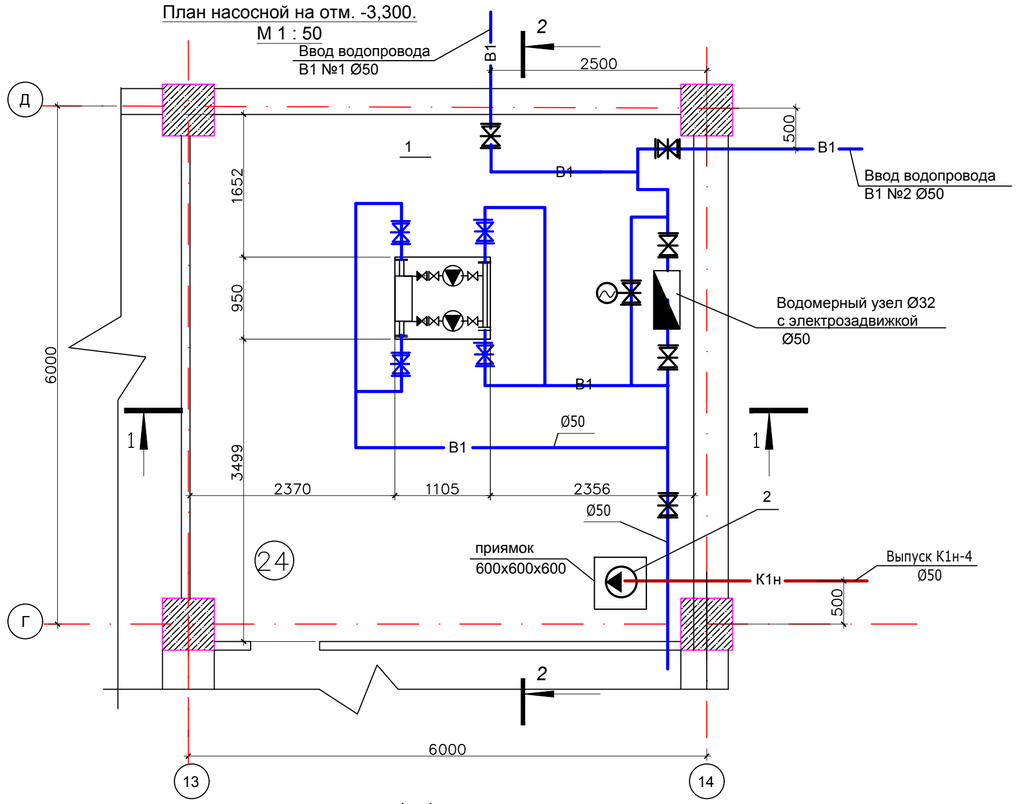

2 - 2

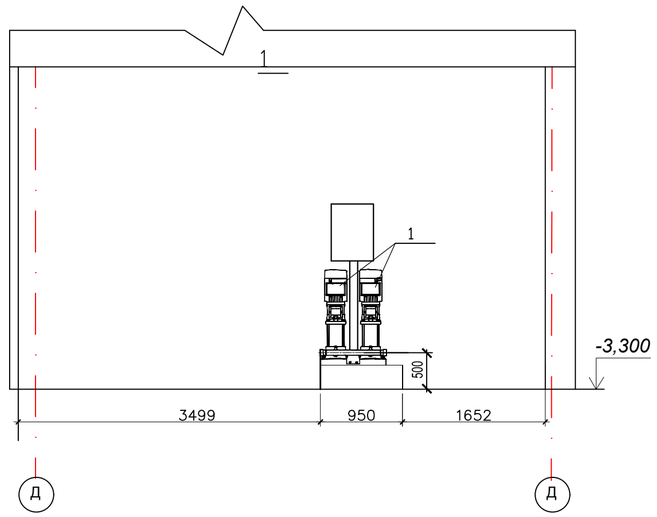

1 - 1

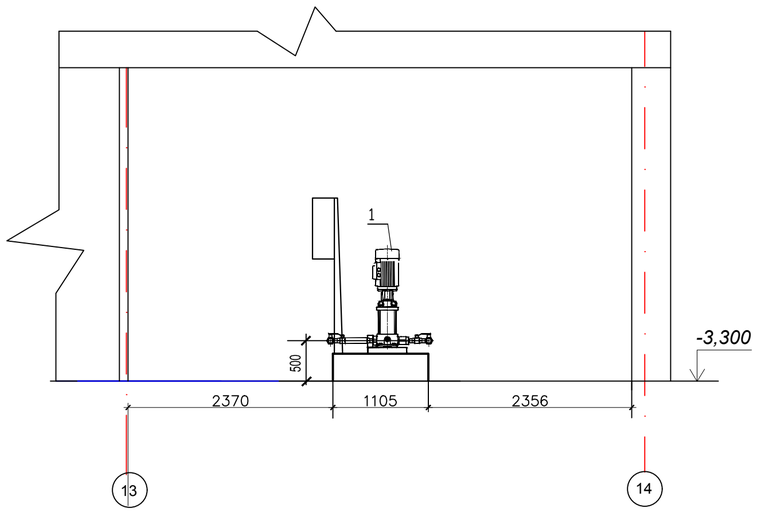

Схема трубопроводов

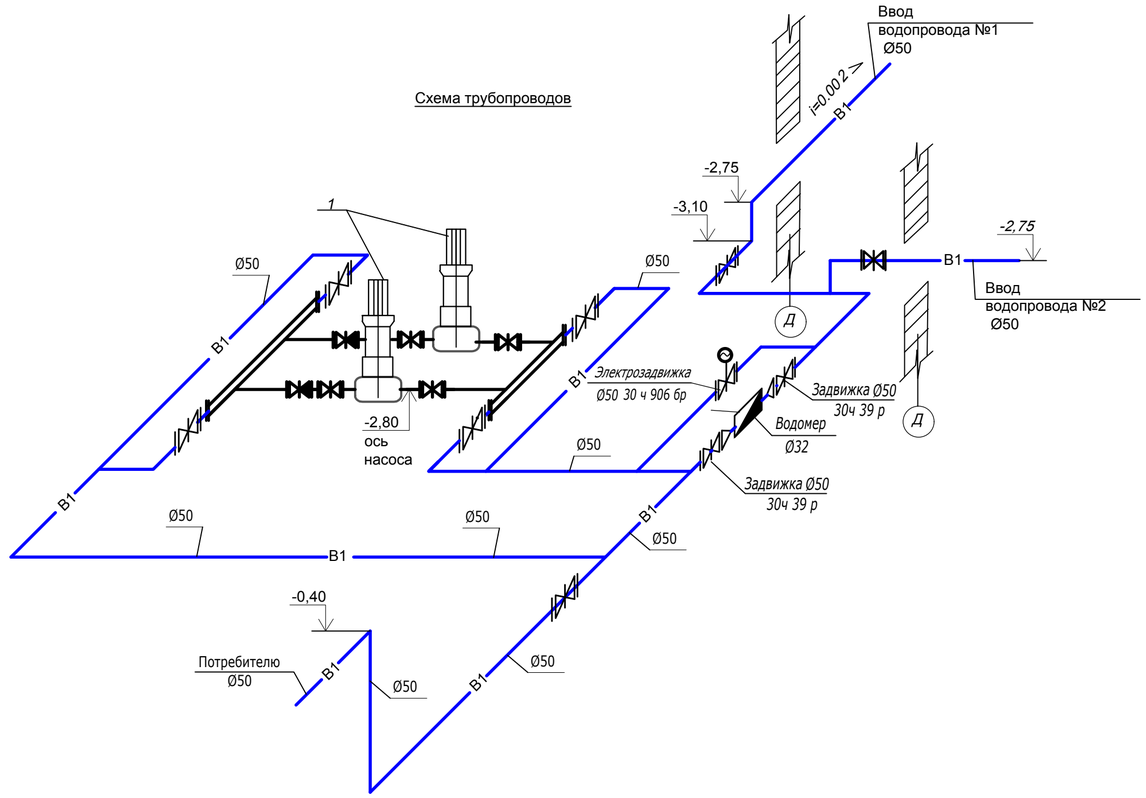

Спецификация основного оборудования

Поз.	Обозначение	Наименование	Кол	Примеч.
1		Насосная станция пожаротушения в комплекте со шкафом управления Q=23,0м3/ч,Н=35,5 м, N=4,0 кВт одного насоса, 1раб+1 рез.	1	
2		Дренажный насос Q=6,0 м3/ч,Н=10,0 м, N=0.6 кВт	1	

Изм.	Кол.уч.	Лист	№ док.	Подпись	Дата
Разработал		Маркова О.			10.2024
Проверил		Дуйсенбаев			10.2024
Норм.контр		Дуйсенбаев			10.2024

2024 -10 ВК

«Капитальный ремонт здания КГП на «ПХВ Городская поликлиника №23»

Поликлиника

Стадия	Лист	Листов
РП	10	

План насосной на отм. -3,300.
Разрезы 1-1, 2-2. Схема трубопроводов.

ТОО "Су Курылыс Проект"
г. Шымкент 2024 г.

Взам. инв. №
Подпись и дата
Инв. № подл.

Формат ! ФОРМАТ

Схема водопровода В1

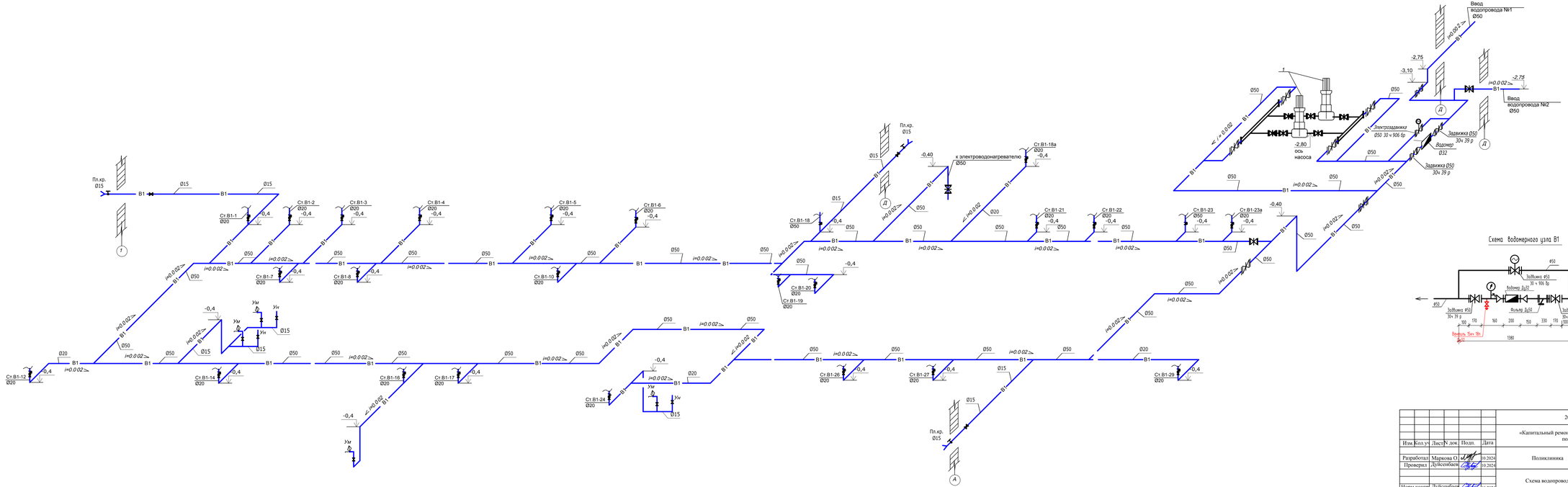

						2024 -10		ВК
Изм.	Кол.уч.	Лист	N док.	Подп.	Дата	«Капитальный ремонт здания КГП на «ПХВ Городская поликлиника №2.3»		
Разработал		Маркова О.			10.2024	Поликлиника	Стадия	Лист	Листов
Проверил		Дуйсенбаев			10.2024		РП	11	
Норм.контр.		Дуйсенбаев			10.2024	Схема водопровода В1	ТОО "Су Курылыс Проект" г. Шымкент 2024 г.		

Копировал Формат А3-4

Инв. N подл. | Подп. и дата | Взам. инв. N

Схема водопровода Т3

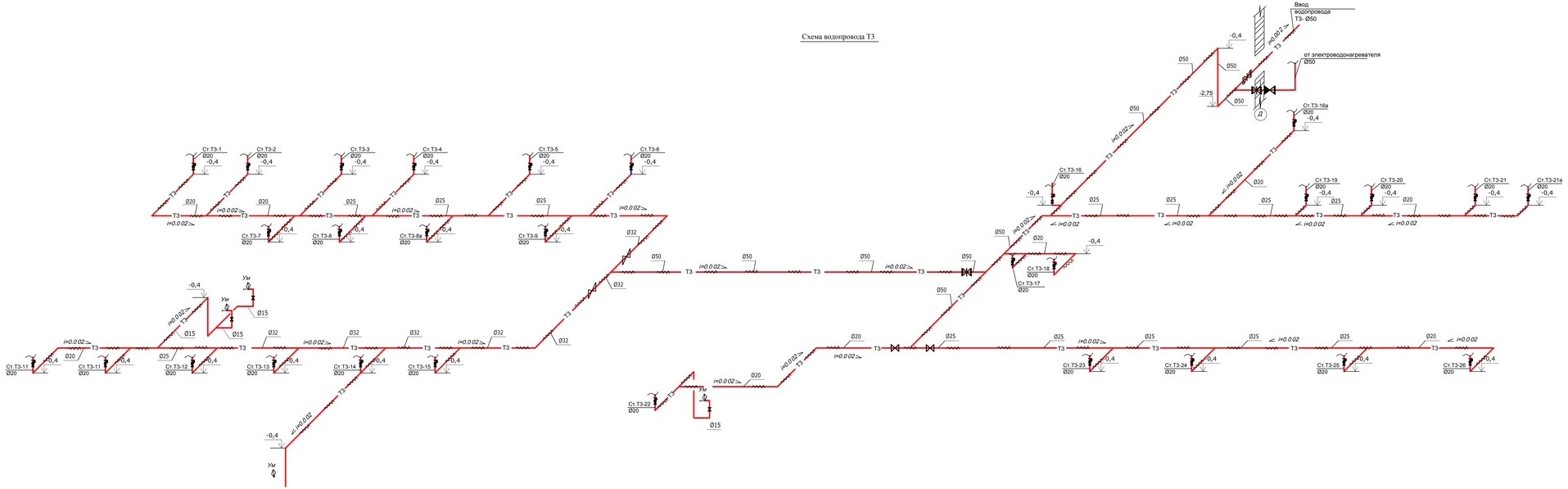

						2024 -10	ВК
Изм.	Кол.уч.	Лист	N док.	Подп.	Дата	«Капитальный ремонт здания КГП на «ПХВ Городская поликлиника №2.3»	
Разработал		Маркова О.			10.2024	Поликлиника	Стадия: РП; Лист: 12; Листов:
Проверил		Дуйсенбаев			10.2024		
Норм.контр.		Дуйсенбаев			10.2024	Схема водопровода Т3	ТОО "Су Курылыс Проект" г. Шымкент 2024 г.

Копировал Формат А3–4

Инв. N подл. | Подп. и дата | Взам. инв. N

Схема водопровода Т4

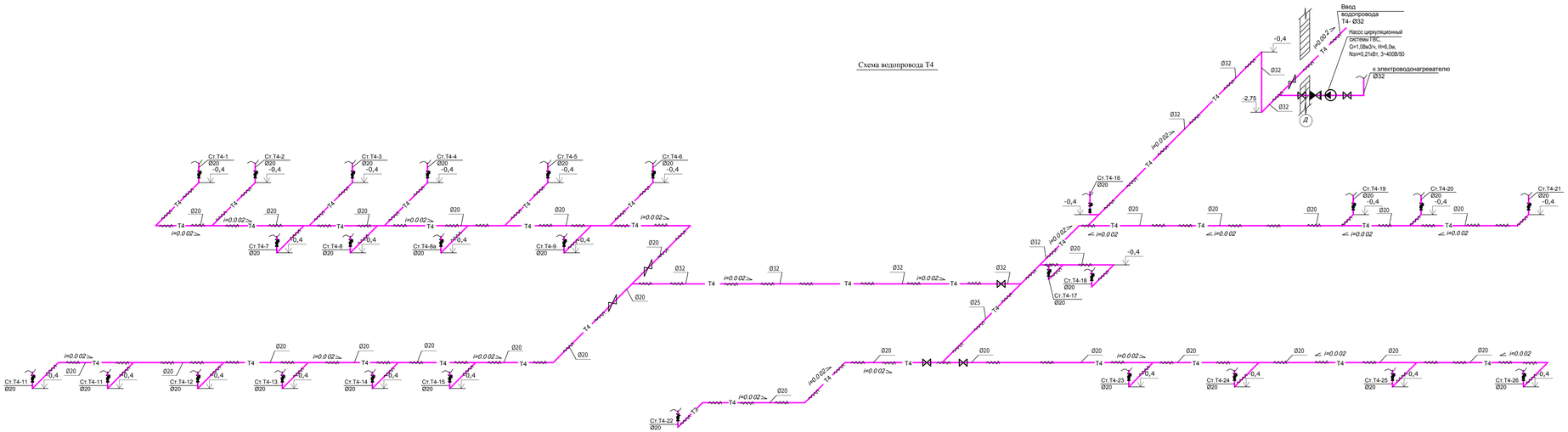

						2024 -10	ВК
Изм.	Кол.уч.	Лист	N док.	Подп.	Дата	«Капитальный ремонт здания КГП на «ПХВ Городская поликлиника №2.3»	
Разработал		Маркова О.				Поликлиника	Стадия: РП; Лист: 13; Листов:
Проверил		Дуйсенбаев				Схема водопровода Т4	ТОО "Су Курылыс Проект" г. Шымкент 2024 г.
Норм.контр.		Дуйсенбаев					

Копировал

Формат А3–4

Инв. N подл. | Подп. и дата | Взам. инв. N

Схема выпуска К1-1

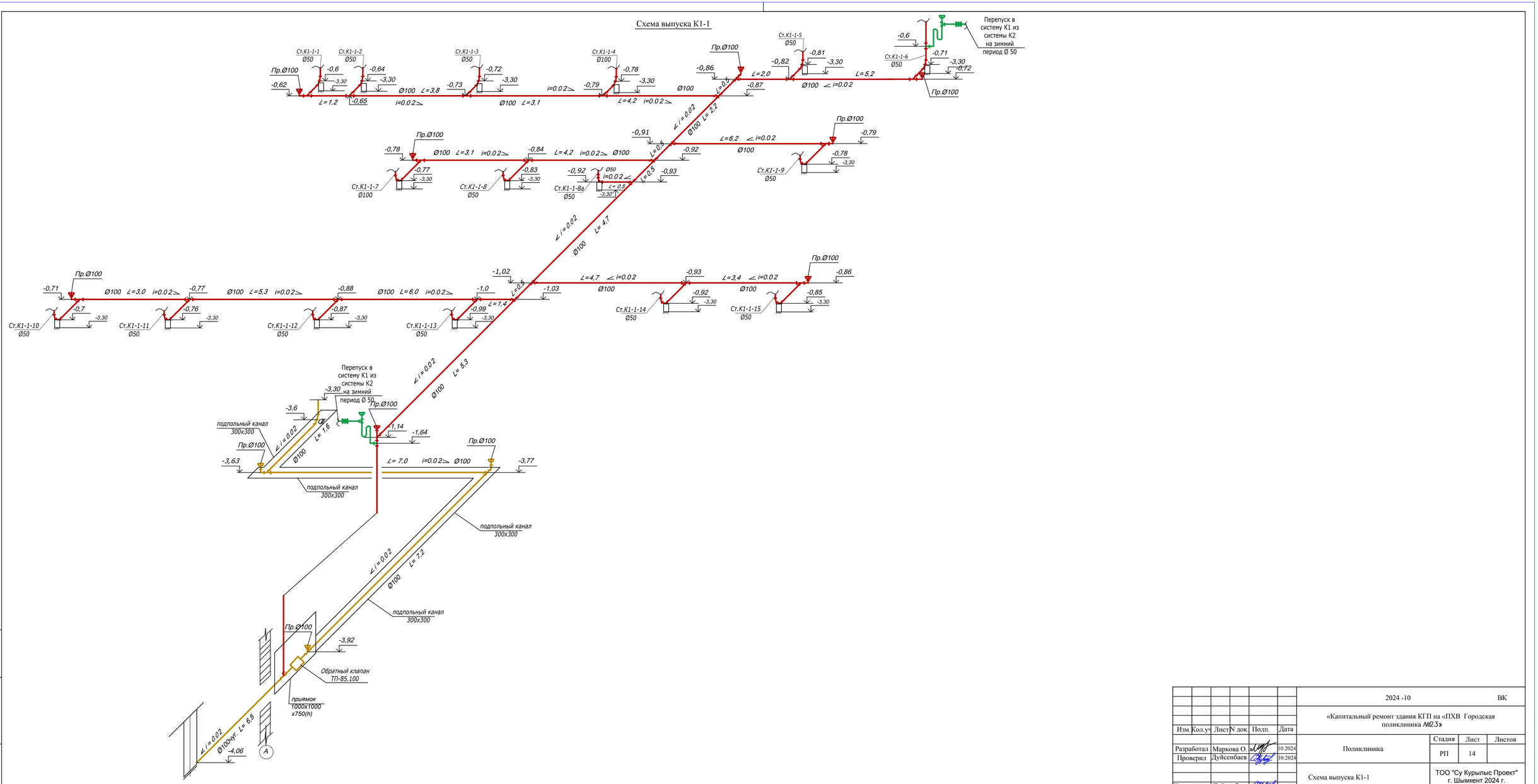

						2024 -10		ВК
Изм.	Кол.уч	Лист	N док.	Подп.	Дата	«Капитальный ремонт здания КГП на «ПХВ Городская поликлиника №23»		
Разработал		Маркова О.			10.2024	Поликлиника	Стадия	Лист	Листов
Проверил		Дуйсенбаев			10.2024		РП	14	
Норм.контр.		Дуйсенбаев			10.2024	Схема выпуска К1-1	ТОО "Су Курылыс Проект" г. Шымкент 2024 г.		

Взам. инв. N

Подп. и дата

Инв. N подл.

Схема выпуска К1-2

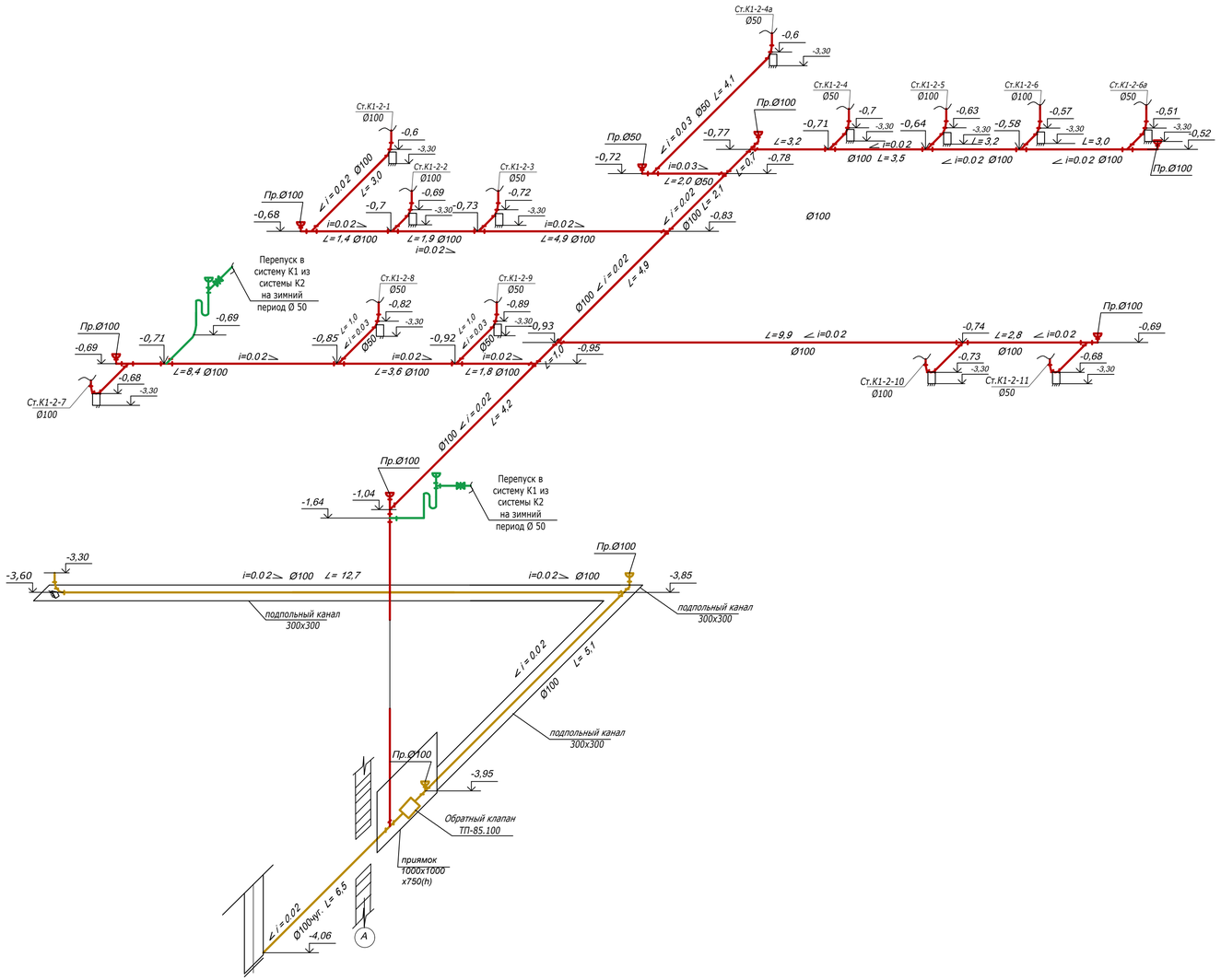

						2024 -10		ВК
Изм.	Кол.уч	Лист	N док.	Подп.	Дата	«Капитальный ремонт здания КГП на «ПХВ Городская поликлиника №23»		
Разработал		Маркова О.			10.2024	Поликлиника	Стадия	Лист	Листов
Проверил		Дуйсенбаев			10.2024		РП	15	
Норм.контр.		Дуйсенбаев			10.2024	Схема выпуска К1-2	ТОО "Су Курылыс Проект" г. Шымкент 2024 г.		

Взам. инв. N

Подп. и дата

Инв. N подл.

Выпуск К3

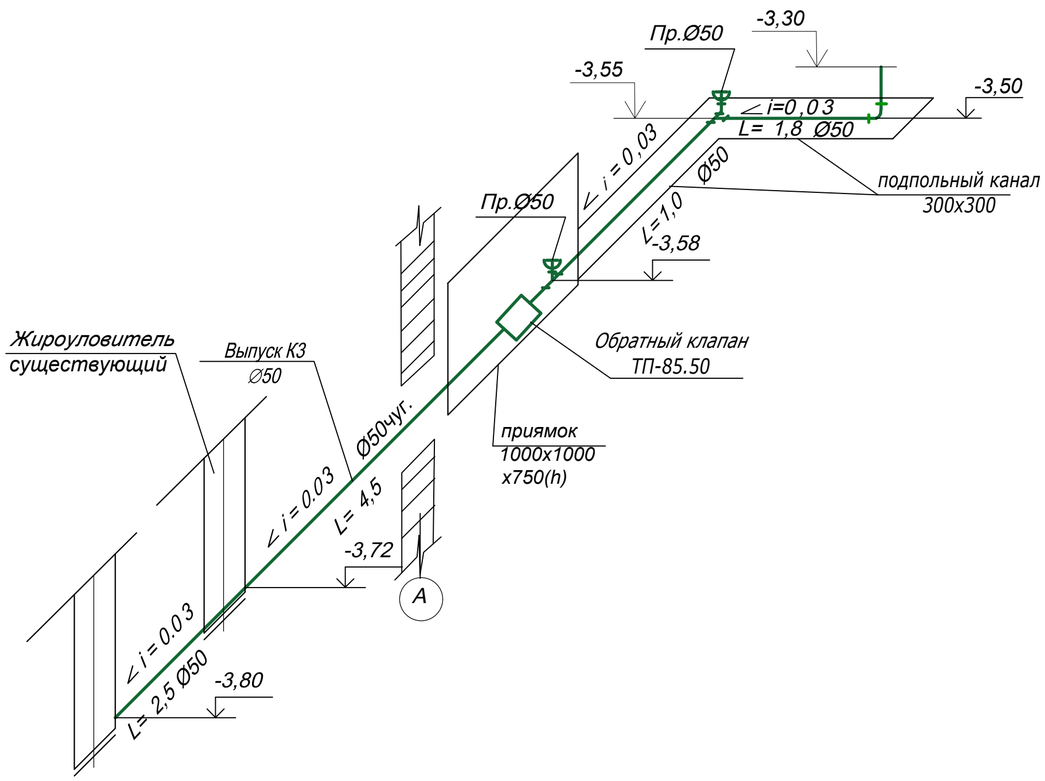

						2024 -10		ВК
Изм.	Кол.уч	Лист	N док.	Подп.	Дата	«Капитальный ремонт здания КГП на «ПХВ Городская поликлиника №23»		
Разработал		Маркова О.			10.2024	Поликлиника	Стадия	Лист
Проверил		Дуйсенбаев			10.2024		РП	16
Норм.контр.		Дуйсенбаев			10.2024	Схема выпуска К3	ТОО "Су Курылыс Проект" г. Шымкент 2024 г.	

Взам.инв.№

Подп. и дата.

Инв.№ подп.

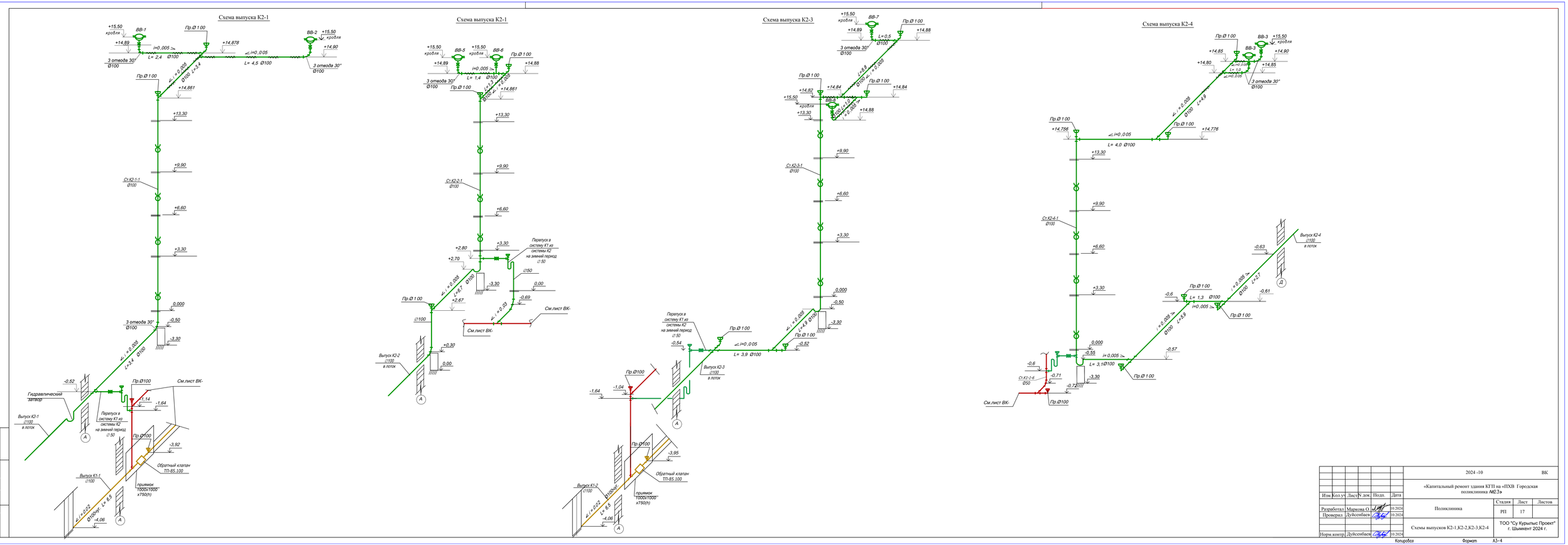

						2024 -10	ВК
Изм.	Кол.уч.	Лист	N док.	Подп.	Дата	«Капитальный ремонт здания КГП на «ПХВ Городская поликлиника №2.3»	
Разработал		Маркова О.			10.2024	Поликлиника	Стадия: РП; Лист: 17; Листов:
Проверил		Дуйсенбаев			10.2024		
Норм.контр.		Дуйсенбаев			10.2024	Схемы выпусков К2-1,К2-2,К2-3,К2-4	ТОО "Су Курылыс Проект" г. Шымкент 2024 г.

Копировал Формат А3–4

Инв. N подл. | Подп. и дата | Взам. инв. N

Схема выпуска К1н-1

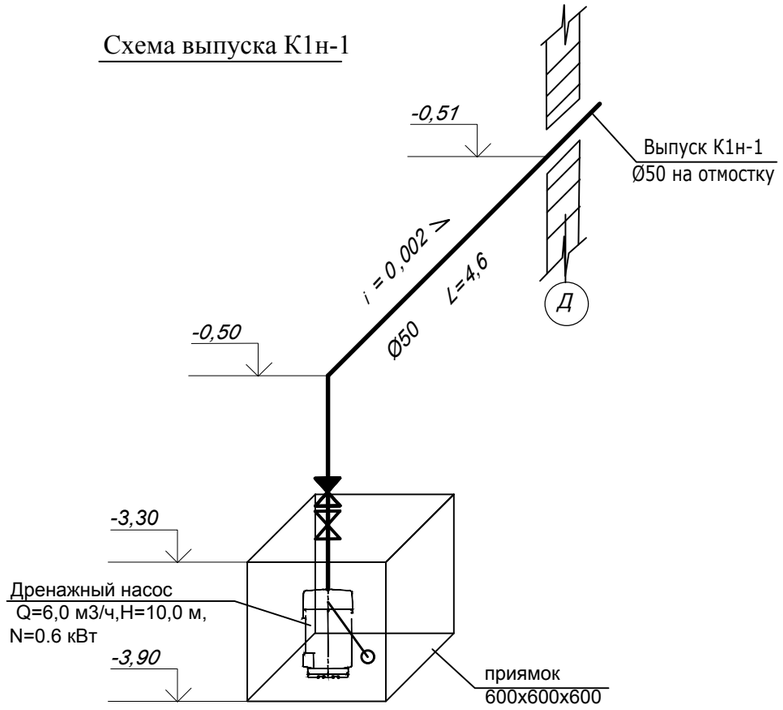

Схема выпуска К1н-2

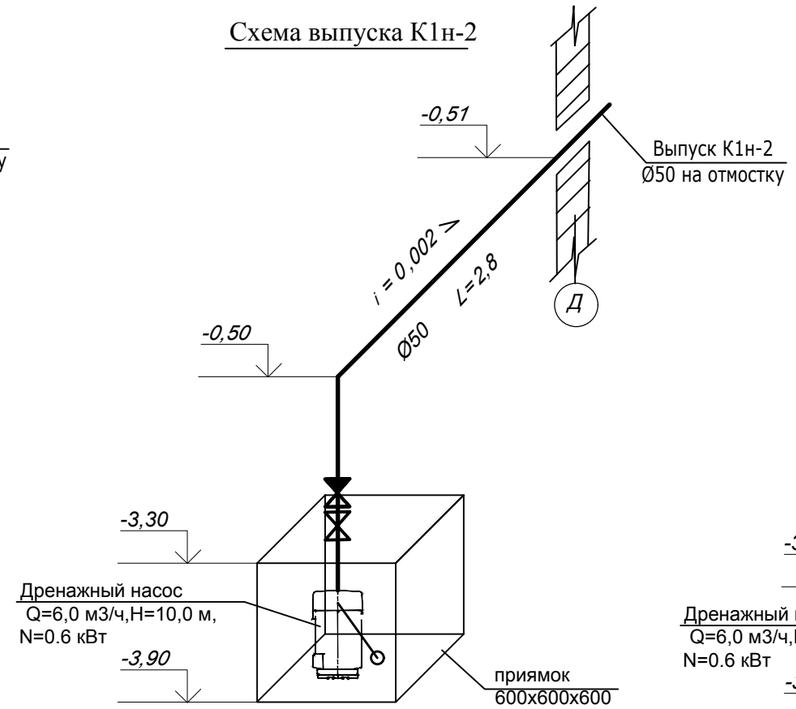

Схема выпуска К1н-3

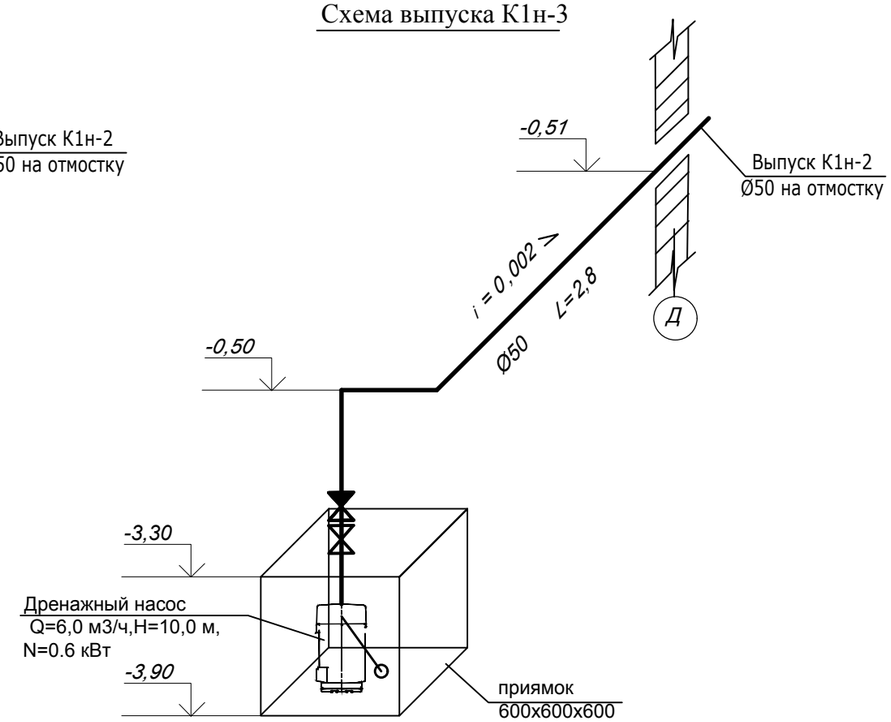

Схема выпуска К1н-4

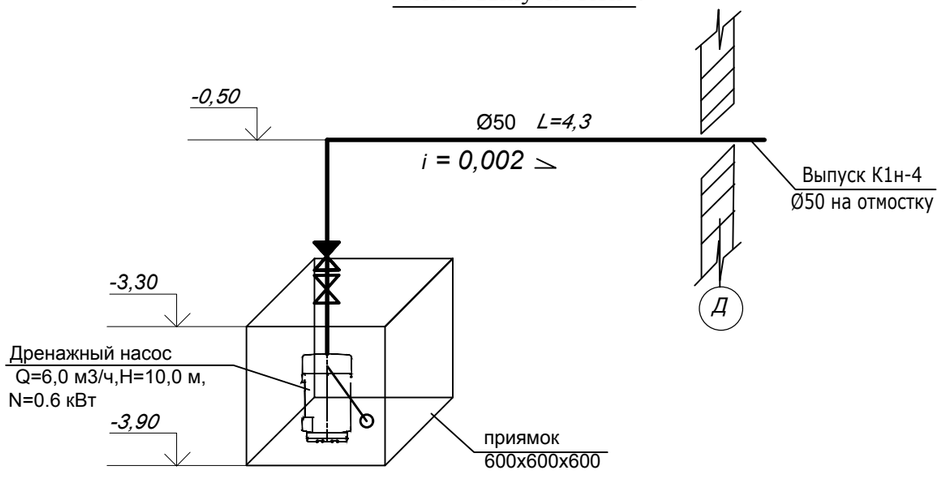

						2024 -10		ВК
Изм.	Кол.уч	Лист	N док.	Подп.	Дата	«Капитальный ремонт здания КГП на «ПХВ Городская поликлиника №23»		
Разработал		Маркова О.			10.2024	Поликлиника	Стадия	Лист
Проверил		Дуйсенбаев			10.2024		РП	18
Норм.контр.		Дуйсенбаев			10.2024	Схемы выпусков Кн1-1,К1н-2, К1н-3,К21н-4	ТОО "Су Курылыс Проект" г. Шымкент 2024 г.	

Взам.инв.№

Подп. и дата.

Инв.№ подп.

Гидравлический расчет хоз-питье

Нтр. = Нгеодез. + Н по дл. +Н водомер + Н св. = 11,5 + 1,42 + 1,7 + 3,0 = 17,6 м.

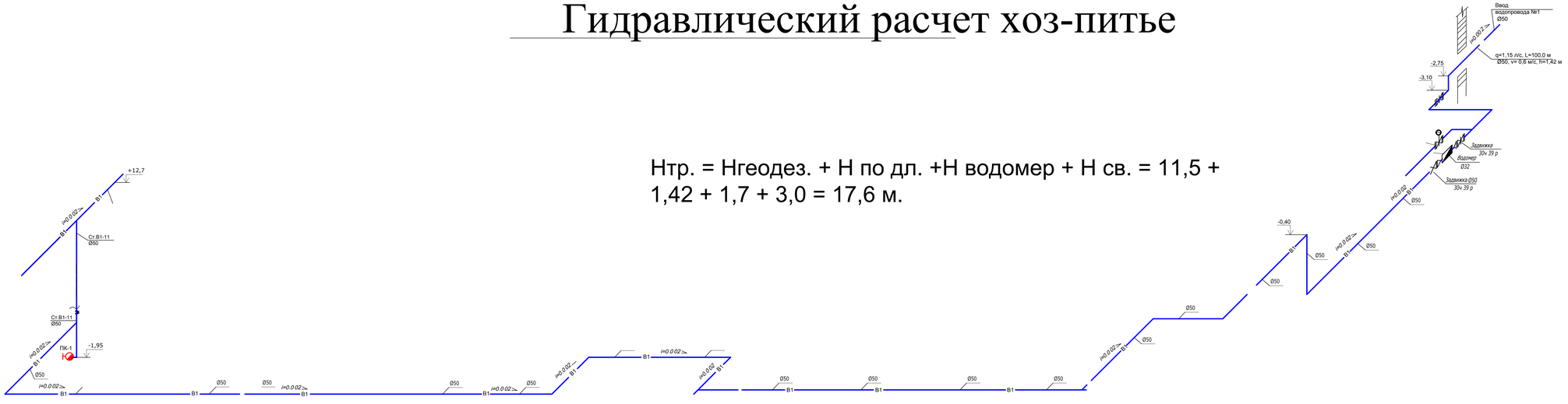

						2024 -10		ВК
Изм.	Кол.уч.	Лист	N док.	Подп.	Дата	«Капитальный ремонт здания КГП на «ПХВ Городская поликлиника №2.3»		
Разработал		Маркова О.			10.2024	Поликлиника	Стадия	Лист	Листов
Проверил		Дуйсенбаев			10.2024		РП	11	
Норм.контр		Дуйсенбаев			10.2024	Схема водопровода В1	ТОО "Су Курылыс Проект" г. Шымкент 2024 г.		

Копировал Формат А3-4

Инв. N подл. | Подп. и дата | Взам. инв. N

Гидравлический расчет хоз-питье+пожар

Нтр. = Нгеодез. + Н по дл. + Н св. = 11,5 + 34 + 10,0 = 55,5 м.

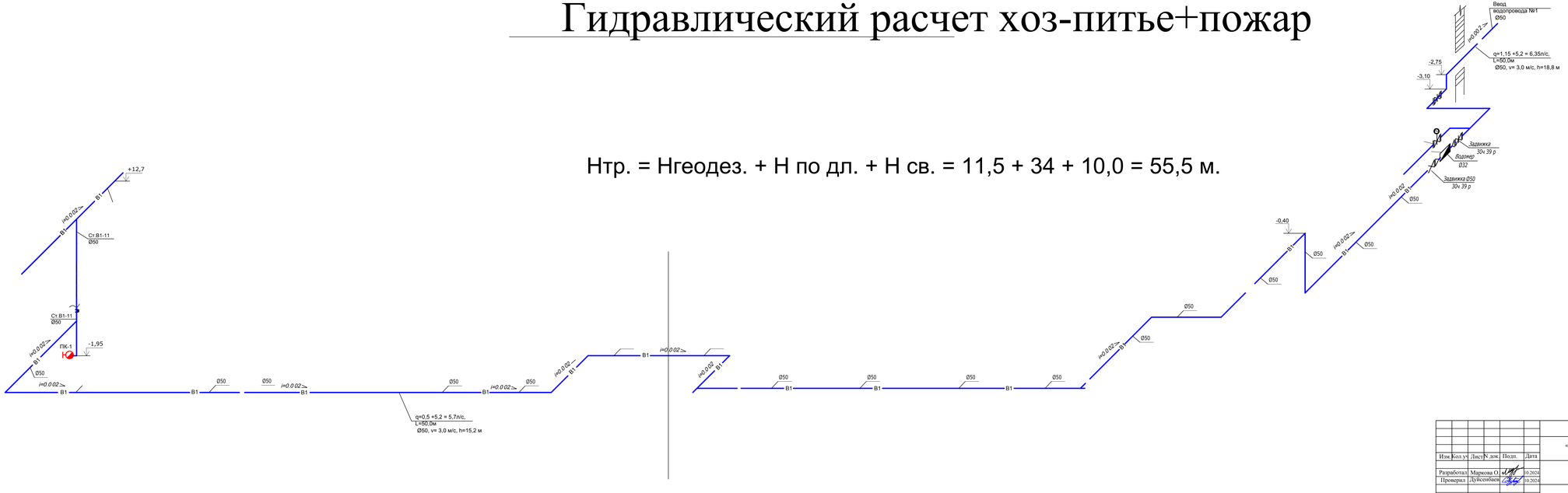

Изм.	Кол.уч.	Лист	N док.	Подп.	Дата	2024 -10	ВК
						«Капитальный ремонт здания КГП на «ПХВ Городская поликлиника №2.3»	
Разработал		Маркова О.			10.2024	Поликлиника	Стадия: РП; Лист: 11; Листов:
Проверил		Дуйсенбаев			10.2024		
Норм.контр.		Дуйсенбаев			10.2024	Схема водопровода В1	ТОО "Су Курылыс Проект" г. Шымкент 2024 г.

Копировал Формат А3–4

Инв. N подл.	Подп. и дата	Взам. инв. N

Позиция	Наименование и техническая характеристика	Тип, марка обозначение документа, опросного листа	Код продукции	Поставщик	Единица изме-рения	Коли-чество	Масса единицы, кг	Примечание
1	2	3	4	5	6	7	8	9
	Водопровод В1 (монтаж)							
1	Трубы стальные водогазопроводные оцинкованные обыкновенные Ø 50х3,5	ГОСТ 3262-75	241-101-0406		пм	200,0	4,88	
2	Трубы стальные водогазопроводные оцинкованные обыкновенные Ø 20х2,8	ГОСТ 3262-75	241-101-0402		пм	50,0	1,66	
3	Задвижка чугунная фланцевая с обрезиненным клином Ø50	30 ч 39 р ГОСТ 5762-2002	242-101-0601		шт.	6		
4	Фланцы стальные плоские приварные,тип 01 Ø 50 , PN 10	Гост 33259-2015	241-116-0207		шт	12		
5	Вентиль запорный муфтовый Ø 20	15кч 18п	242-301-1202		шт	23		
6	Вентиль запорный муфтовый Ø 15	15кч 18п	242-301-1201		шт	20		
7	Кран поливочный наружный:							
	-Вентиль запорный муфтовый Ø15	15кч18п	242-301-1201		шт	3		
	-Рукав резинотканевый напорный Ø15 L=20.0м	Гост 18698-79	244-402-0101		шт/пм	3/60,0		
	-Головка соединительная рукавная Ø 15	Гост 2217-76*	244-401-0101		шт	3		
	-Головка соединительная цапковая Ø 15	Гост 2217-76*	244-401-0102		шт	3		
8	Окраска стальных труб масляной краской за два раза по грунту ГФ-020		236-202-1014		м2	60,0		
9	Крепление стальных трубопроводов	Ст-3	217-103-0106		кг	10,0		
10	Гидравлическое испытание системы с промывкой и дезинфекцией				м	250,0		
11	Пробка Д20	ГОСТ 8963-75			шт	23	0,07	

Взам. инв. N

Подпись и дата

Инв. N подл.

Изм.	кол.уч.	Лист	№док.	Подпись	Дата
ГИП		Тилеушов Ж.			
Проверил		Дуйсенбаев			
Исполнил		Маркова О.			
Н.Контр		Дуйсенбаев			

2024 -10 ВК.СО

«Капитальный ремонт здания КГП на ПХВ Городская поликлиника №23»

Больница

Спецификация оборудования, изделий и матералов

Стадия	Лист	Листов
РП	1	7

ТОО "Су Курылыс Проект" г. Шымкент 2024 г.

Позиция	Наименование и техническая характеристика	Тип, марка обозначение документа, опросного листа	Код продукции	Поставщик	Единица изме-рения	Коли-чество	Масса единицы, кг	Примечание
1	2	3	4	5	6	7	8	9
16	Насосная станция повышения давления для пожаротушения							
	Установка повышения давления :				компл.	1		
	а) Насос вертикальный Q=23,0 м3/ч,Н=35,5 м. с электродвигателем N=4,0 кВт,n=2900 об/мин		511-702-0238		шт	2		1-рабочий,1-резервный
	б) Всасывающий и напорный коллекторы с присоединительными фланцами							
	в) Контрольно-измерительная аппаратура (датчик давления							
	и манометр в напорном коллекторе,датчик давления для защиты по "сухому"ходу во всасывающем коллекторе)							
	г) Запорно-регулирующая арматура (задвижка на напорном и							
	всасывающем патрубке каждого насоса,обратный клапан на напорном патрубке каждого насоса							
17	Задвижка электрическая Д 50	30 ч 906 бр ГОСТ 5762-2002	519-102-2601		шт	1		
18	Привод электрический N=0.18 кВт	ТЭО99.058-04М Н-А2-04-К У2			шт	1		
19	Водомерный узел							
	а) счетчик холодной воды крыльчатый TUI метрологического класса «С»с устройством							
	формирования эл .импульсов Ду 32мм	МТК-N-65			комплект	1		
	б) радиомодуль CybleRF для съема показаний				комплект	1		
	в) задвижка фланцевая с обрезиненным клином Ду 50 Ру 10	30 ч 39 р	242-101-0601		шт	2	18,0	
	г) манометр общего назначения МП3-У	ГОСТ 2405-88			шт	1	0,92	
	д) кран трехходовой Д15	11Б18бк			шт	1	0,26	
	е) вентиль запорный муфтовый Д15	15ч8п2	242-301-1201		шт	2	0,75	
	ж) фланцы стальные приварные плоские Д50	Гост 33259-2015	241-116-0207		шт	4	1,66	
	з) трубы стальные Д57х3,0	ГОСТ 10704-91			м	2,5	5.4	
	и) патрубок из стальной трубы Д15 (L=0,2м)	ГОСТ 3262-75*			шт	2	1,32	
	к) патрубок из стальной трубы Д40 (L=0,28м)	ГОСТ 3262-75*			шт	2	3,95	
	л) пробка Д15	ГОСТ 8963-75			шт	1	0,04	
20	Фильтр сетчатый чугунный фланц. модель 2500 с ответными фланцами PN16 Ø50				комплект	1		

Взам. инв. N

Подпись и дата

Инв. N подл.

Позиция	Наименование и техническая характеристика	Тип, марка обозначение документа, опросного листа	Код продукции	Поставщик	Единица изме-рения	Коли-чество	Масса единицы, кг	Примечание
1	2	3	4	5	6	7	8	9
	Горячее водоснабжение Т3,Т4 (монтаж)							
1	Трубы стальные водогазопроводные оцинкованные обыкновенные Ø 50х3,5	ГОСТ 3262-75	241-101-0406		пм	35,0	4,88	35,0 м в изоляции
2	Трубы стальные водогазопроводные оцинкованные обыкновенные Ø 32х3,2	ГОСТ 3262-75	241-101-0404		пм	60,0	3,09	60,0 м в изоляции
3	Трубы стальные водогазопроводные оцинкованные обыкновенные Ø 25х3,2	ГОСТ 3262-75	241-101-0403		пм	50,0	2,39	50,0 м в изоляции
4	Трубы стальные водогазопроводные оцинкованные обыкновенные Ø 20х2,8	ГОСТ 3262-75	241-101-0402		пм	485,0	1,66	485,0 м в изоляции
5	Смеситель для умывальника и мойки однорукояточный центральный набортный, излив с аэратором.Тип См-УмОЦБА	ГОСТ 25809-96	244-104-0401		комплект	28		
6	Задвижка чугунная фланцевая с обрезиненным клином Ø50	30 ч 39 р ГОСТ 5762-2002	242-101-0601		шт.	2		
7	Фланцы стальные плоские приварные,тип 01 Ø 50 , PN 10	Гост 33259-2015	241-116-0207		шт	4		
8	Вентиль запорный муфтовый Ø 32	15кч 18п	242-301-1204		шт	4		
9	Вентиль запорный муфтовый Ø 25	15кч 18п	242-301-1203		шт	2		
10	Вентиль запорный муфтовый Ø 20	15кч 18п	242-301-1202		шт	26		
11	Вентиль запорный муфтовый Ø 15	15кч 18п	242-301-1201		шт	24		
12	Гидравлическое испытание системы с промывкой и дезинфекцией				м	630,0		
13	Окраска стальных труб лаком БТ-177 за два раза по грунту ГФ-021		236-202-1014		м2	40,0		
14	Гибкая трубчатая изоляция из вспененного каучука,толщиной 32 мм Ø20	СТ РК 3364-2019	234-303-0602		пм	485,0		
15	Гибкая трубчатая изоляция из вспененного каучука,толщиной 32 мм Ø25	СТ РК 3364-2019	234-303-0604		пм	50,0		
16	Гибкая трубчатая изоляция из вспененного каучука,толщиной 32 мм Ø30	СТ РК 3364-2019	234-303-0606		пм	60,0		
17	Смеситель для хирургического умывальника настенный локтевой		244-104-0404		шт	19		
18	Гибкая трубчатая изоляция из вспененного каучука,толщиной 32 мм Ø50	СТ РК 3364-2019	234-303-0607		пм	35,0		
19	Крепление стальных трубопроводов	Ст-3	217-103-0106		кг	30,0		
20	Кожух из материала,устойчивого к моющим и дезинфицирующим средствам				м2	125,0		для труб В1,Т3,Т4
	Горячее водоснабжение Т3,Т4 от электроводонагревателя							
1	Электроводонагреватель V= 1,5 м3, Ø 1100 мм, Н=2160 мм N=30 кВт.(резервное горячее водоснабжение)в комплекте со шкафом управления	Electrotherm ETP 500 E			компл.	1		
2	Трубы стальные водогазопроводные оцинкованные обыкновенные Ø 50х3,5	ГОСТ 3262-75	241-101-0406		пм	20,0	4,88	10,0 м в изоляции

Взам. инв. N

Подпись и дата

Инв. N подл.

Позиция	Наименование и техническая характеристика	Тип, марка обозначение документа, опросного листа	Код продукции	Поставщик	Единица изме-рения	Коли-чество	Масса единицы, кг	Примечание
1	2	3	4	5	6	7	8	9
3	Трубы стальные водогазопроводные оцинкованные обыкновенные Ø 32х3,2	ГОСТ 3262-75*	241-101-0404		пм	10,0	3,09	10,0 м в изоляции
4	Задвижка чугунная фланцевая с обрезиненным клином Ø50	30 ч 39 р	242-101-0601		шт.	3		
5	Фланцы стальные плоские приварные,тип 01 Ø 50, PN 10	Гост 33259-2015	241-116-0207		шт	6		
6	Вентиль запорный муфтовый Ø 32	15кч 18п	242-301-1204		шт	2		
7	Клапан обратный чугунный муфтовый для воды PN 16,Ø50 16 кч 11 р	Гост 33423-2015	242-304-0606		шт	2		
8	Клапан обратный чугунный муфтовый для воды PN 16,Ø32 16 кч 11 р	Гост 33423-2015	242-304-0604		шт	1		
9	Гибкая трубчатая изоляция из вспененного каучука,толщ. 32 мм Ø35	СТ РК 3364-2019	234-303-0607		пм	10,0		
10	Гибкая трубчатая изоляция из вспененного каучука,толщ. 32 мм Ø54	СТ РК 3364-2019	234-303-0611		пм	10,0		
11	Окраска изолированных стальных труб лаком БТ-177 за два раза по грунту ГФ-021				м2	10,0		
12	Крепление стальных трубопроводов	Ст-3			кг	2,0		
13	Гидравлическое испытание системы с промывкой и дезинфекцией				м	30,0		
14	Расширительный бак на 80 л				шт	1		
15	Насос циркуляционный системы ГВС, Q=1.0 м3/ч,Н=6,0 м N=0,21 кВт		511-401-0101		шт	1		
	Канализация К1 бытовая(монтаж)							
1	Трубы полиэтиленовые канализационные SDR 26 63х3,0	Гост 22689-2014	241-203-0102		пм	55,0		
2	Трубы полиэтиленовые канализационные SDR 26 110х4.2	Гост 22689-2014	241-203-0107		пм	250,0		
3	Сифон для умывальника				комплект	139		
4	Сифон для душевого поддона	Гост 23289-94	244-104-0604		шт	7		
5	Прямой тройник 100х100	Гост 22689-2014	241-209-0109		шт	95		
6	Прямой тройник 50х50	Гост 22689-2014	241-209-0106		шт	100		
7	Прочистка Ø100	Гост 22689-2014	241-213-0107		шт	47		
8	Прочистка Ø50	Гост 22689-2014	241-213-0104		шт	14		
9	Крестовина 100х100	Гост 22689-2014	241-212-0102		шт	10		
10	Переходной тройник прямой 50х100	Гост 22689-2014	241-209-0314		шт	30		
11	Косой тройник 100х100	Гост 22689-2014	241-209-0109		шт	17		
12	Косой тройник 50х50	Гост 22689-2014	241-209-0106		шт	5		
13	Переходной тройник косой 50х100	Гост 22689-2014	241-209-0314		шт	25		
14	Переход 50х100	Гост 22689-2014	241-209-0314		шт	15		

Взам. инв. N

Подпись и дата

Инв. N подл.

Позиция	Наименование и техническая характеристика	Тип, марка обозначение документа, опросного листа	Код продукции	Поставщик	Единица изме-рения	Коли-чество	Масса единицы, кг	Примечание
1	2	3	4	5	6	7	8	9
15	Хомут для крепления труб ПВХ с уплотнительной резинкой DN 100		241-216-0203		шт	250		
16	Хомут для крепления труб ПВХ с уплотнительной резинкой DN 50 мм		241-216-0201		шт	55		
17	Гидравлическое испытание системы наливом				м	319,0		
18	Кожух из материала,устойчивого к моющим и дезинфицирующим средствам				м2	65,0		
19	Отвод Д 100 45 °	Гост 22689-2014	241-208-0109		шт	20		
20	Отвод Д 50 45 °	Гост 22689-2014	241-208-0106		шт	44		
21	Отвод Д 100 90 °	Гост 22689-2014	241-208-0309		шт	3		
22	Отвод Д 50 90 °	Гост 22689-2014	241-208-0306		шт	10		
23	Клапан обратный фланцевый поворотный с рычагом и противовесом с защитной сеткой, корпус из ВЧШГ, для воды и канализации, Т до +100°С,PN 16 Ø100	ГОСТ 33423-2015	242-304-1804		шт	2		
24	Трубы чугунные (выпуски) Ø100	Гост 6942-98			м	14,0	5,0	
25	Бетон на упоры (0,11 м3/шт)				м3	3,2		
	Канализация К3 производственная(монтаж)							
1	Трубы полиэтиленовые канализационные SDR 26 63х3,0	Гост 22689-2014	241-203-0102		пм	5,0		
2	Сифон для умывальника				комплект	1		
3	Прямой тройник 50х50	Гост 22689-2014	241-209-0106		шт	3		
4	Прочистка Ø50	Гост 22689-2014	241-213-0104		шт	2		
5	Отвод Д 50 45 °	Гост 22689-2014	241-208-0106		шт	2		
6	Трубы чугунные (выпуски) Ø50	Гост 6942-98			м	7,0	3,0	
7	Клапан обратный фланцевый поворотный с рычагом и противовесом с защитной сеткой, корпус из ВЧШГ, для воды и канализации, Т до +100°С,PN 16 Ø50	ГОСТ 33423-2015	242-304-180 1		шт	2		
8	Бетон на упоры (0,098 м3/шт)				м3	0,098		
9	Гидравлическое испытание системы наливом				м	12,0		
10								

Взам. инв. N | Подпись и дата | Инв. N подл.

Позиция	Наименование и техническая характеристика	Тип, марка обозначение документа, опросного листа	Код продукции	Поставщик	Единица изме-рения	Коли-чество	Масса единицы, кг	Примечание
1	2	3	4	5	6	7	8	9
	Канализация К2 дождевая(монтаж)							
1	Труба ПЭ 100 SDR 17- 110х6,6 техническая(внутр.диам.141)	ГОСТ 18599-2001	241-201-0613		пм	140,0		
2	Прочистка Ø100	Гост 22689-2014	241-213-0107		шт	16		
3	Прямой тройник 100х100	Гост 22689-2014	241-209-0109		шт	5		
4	Косой тройник 100х100	Гост 22689-2014	241-209-0109		шт	14		
5	Ревизия Ø100	Гост 22689-2014	241-220-0103		шт	15		
6	Отвод Д 100 30°	Гост 22689-2014	241-208-0901		шт	6		
7	Водосточная воронка Ду 100	ВР-9			шт	8		
8	Задвижка чугунная фланцевая с обрезиненным клином Ø 50	30 ч 39 р ГОСТ 5762-2002	242-101-0601		шт	4		
9	Фланцы стальные плоские приварные,тип 01 Ø 50 , PN 10	Гост 33259-2015	241-116-0207		шт	8		
10	Сифон -ревизия двухоборотная	ГОСТ 23412-79			шт	4		
11	Тройник стальной 57х3,0	ГОСТ 17376-2001	241-113-0107		шт	4	0,5	
12	Трубопровод из стальных водогазопроводных труб Ø 50х3,5	ГОСТ 3262-75	241-101-0406		м	5,0	3,09	
13	Пробка				шт	4		
14	Крепление трубопровода	сталь СТ-3			кг	6,0		
15	Гидравлическое испытание системы наливом				пм	140,0		
16	Бетон В7,5 на упоры под стояки (0,09 м3 на один упор)				шт/м3	4/0,4		

Взам. инв. N

Подпись и дата

Инв. N подл.

Позиция	Наименование и техническая характеристика	Тип, марка обозначение документа, опросного листа	Код продукции	Поставщик	Единица изме-рения	Коли-чество	Масса единицы, кг	Примечание
1	2	3	4	5	6	7	8	9
	Канализация К1н напорная(монтаж)							
1	Труба ПЭ 100 SDR 17- 63х3,8 техническая(внутр.диам.141)	ГОСТ 18599-2001	241-201-0610		пм	30,0		
2	Дренажный насос Q=6,0 м3/ч,Н=10,0 м,N=0.6 Вт				шт	3		
	Водопровод В(демонтаж)							
1	Трубы стальные Ду 50				пм	200,0		
2	Трубы стальные Ду 20				пм	50,0		
3	Демонтаж насосной установки повышения давления				шт	1		
	Водопровод Т3,Т4(демонтаж)							
1	Трубы стальные Ду 50				пм	35,0		
2	Трубы стальные Ду 20				пм	485,0		
	Канализация К (демонтаж)							
1	Трубы пластмассовые Ду 100				пм	250,0		
2	Трубы пластмассовые Ду 50				пм	55,0		
3	Сифон для умывальника				комплект	139		
	Канализация дождевая К2 (демонтаж)							
1	Трубы пластмассовые Ду 100				пм	140,0		
2	Водосточная воронка Ду 100	ВР-9			шт	8		

Взам. инв. N

Подпись и дата

Инв. N подл.