Ведомость рабочих чертежей основного комплекта

Лист	*Наименование*	*Примечание*
1	*Общие данные*	*На 2-х листах*
2	*Структурная схема пожарной сигнализации.*	
3	*План расположения оборудования сетей пожарной сигнализации подвала.*	
4	*План расположения оборудования сетей пожарной сигнализации 1-го этажа.*	
5	*План расположения оборудования сетей пожарной сигнализации 2-го этажа.*	
6	*План расположения оборудования сетей пожарной сигнализации 3-го этажа.*	
7	*План расположения оборудования сетей пожарной сигнализации 4-го этажа.*	
8	*Монтажные схемы.*	*На 4-х листах*

ВЕДОМОСТЬ ССЫЛОЧНЫХ И ПРИЛАГАЕМЫХ ДОКУМЕНТОВ

ОБОЗНАЧЕНИЕ	*НАИМЕНОВАНИЕ*	*ПРИМЕЧАНИЕ*
	1. Ссылочные документы	
СН РК 2.02-02-2023	*«Пожарная автоматика зданий и сооружений»*	
СП РК 2.02-102-2022	*«Пожарная автоматика зданий и сооружений»*	
СН РК 2.02-01-2023	*«Пожарная безопасность зданий и сооружений»*	
ПУЭ РК 2023	*«Правила устройства электроустановок»*	
	2. Прилагаемые документы	
/2024-10/ПС.СО	*Спецификация оборудования, изделий и материалов.*	

Общие указания

1 Рабочая документация разработана на основании технического задания и исходных данных, полученных от Заказчика.

2 Рабочая документация соответствует требованиям действующих технических регламентов, стандартов и сводов правил.

3 Данной документацией предусмотрено оснащение системой автоматической пожарной сигнализации, системой оповещения и управления эвакуацией людей при пожаре здания городской Поликлиники №23.

4 Алгоритм работы системы автоматической пожарной сигнализации (далее АПС):

При возгорании в одной из защищаемых зон сигнал "Пожар" формируется по срабатыванию:

- извещателей пожарных дымовых оптико-электронных адресно-аналоговых ИП 212-64-R3 W1.02 включенных по алгоритму "В";
- извещателей пожарных тепловых максимально-дифференциальных адресно-аналоговых ИП 101-29-PR-R3 W1.02 включенных по алгоритму "В"
- Извещатель пожарный ручной адресный со встроенным изолятором короткого замыкания ИПР 513-11ИК3-А-R3, включенных по алгоритму "А".

При этом, по сигналу "Пожар" в системе на выходах приборах управления оповещением пожарных, формируются команды:

- на запуск системы оповещения и управления эвакуацией людей при пожаре (Sonar SPM-B20085-AW);
- на отключение системы вентиляции.

Световые адресные оповещатели "ОПОП 1-R3" включаются в адресную линию связи ППКОПУ "R3-Рубеж-2ОП". В системе по сигналу "Пожар" состояние оповещателя переходит из состояния "Выключен" в состояние "Меандр" с частотой 0,5 Гц.

Речевое оповещение построено на базе оборудования тм Sonar с использованием прибора управления оповещением адресного "Sonar SMPM-100", который включает в себя все необходимое для организации системы речевой трансляции и имеет общий сертификат пожарной безопасности.

В системе по сигналу "Пожар" "Sonar SMPM-100" осуществляет передачу" речевой информации о возникновении пожара, порядке эвакуации и других действиях, направленных на обеспечение безопасности людей при возникновении пожара и других чрезвычайных ситуациях в автоматическом режиме.

В качестве акустической системы используются настенные громкоговорители "SW-03".

Проект «Капитальный ремонт здания КГП на «ПХВ Городская поликлиника №23» выполнен в соответствии с действующими на территории Республики Казахстан нормами и правилами и предусматривает мероприятия, обеспечивающие взрыво-пожаро-безопасность, исключающие вредные воздействия на окружающую среду и воздушный бассейн, а также предупреждающие чрезвычайные ситуации природного и техногенного характера.

Главный инженер проекта:_____ Тилеушов Ж.

Согласовано

Взам. инв.N

Подп. и дата

Инв.N подл.

Изм.	Кол.уч	Лист	N док	Подпись	Дата	/2024-10/ПС.		
						«Капитальный ремонт здания КГП на «ПХВ Городская поликлиника №23»		
						Поликлиника.	Стадия	Лист	Листов
							РП	1	7
ГИП		Тилеушов Ж							
Проверил		Айнабеков Ж				*Общие данные*	ТОО "Су Курылыс Проект" г. Шымкент 2024 г.	
Разработал		Слухаев К						
Н.контроль		Дуйсенбаев						

Формат А3

5 Размещение оборудования

В коридорах на путях эвакуации не допускается размещать оборудование, выступающее из плоскости стен на высоте менее 2 м.

Извещатели пожарные ручные установить на высоте от уровня пола - 1,5 м; от дверной коробки - 0,1м.

Извещатели пожарные установить согласно приведенным планам, желательно по центру комнаты. Допускается менять размещение извещателей по месту с учетом расположения светильников, вентиляционных отверстий, но при этом необходимо учитывать требования действующих нормативных документов.

Установку оборудования произвести в соответствии с инструкциями по монтажу фирм производителей и настоящей Рабочей документацией.

Проектом предусмотрено использование огнестойкой кабельной линии (далее ОКЛ) "ПожТехКабель РТК-Line".

Шлейфы сигнализации проложить открыто в кабель канале.

Проходы через стены и перекрытия кабеля выполнить в трубе водогазопроводной, с последующей заделкой зазоров между трубой и проемом, между трудой и кабелем огнезащитным терморасширяющимся герметиком.

При монтаже ОКЛ необходимо соблюдать общие требования, приведенные в Инструкции по монтажу ОКЛ "ПожТехКабель РТК-Line".

При параллельной групповой прокладке кабеля систем противопожарной безопасности заполняемость конструкций, в которых прокладывается кабель, не должна превышать 40%.

Прокладку силового кабеля осуществить на расстоянии не менее 0,5м от слаботочных кабельных трасс.

Нарезка кабеля производится после проведения контрольного промера трасс прокладки с учетом запаса на разделку кабеля для подключения.

6 Электроснабжение установки пожарной сигнализации

Согласно ПУЭ установки пожарной сигнализации и оповещения в части обеспечения надежности электроснабжения отнесены к электроприемникам 1 категории, поэтому электропитание осуществляется от сети через резервированные источники питания. Переход на резервированные источники питания происходит автоматически при пропадании основного питания без выдачи сигнала тревоги:

- основное питание - сеть 220 В, 50 Гц;
- резервный источник - АКБ 12В.

Для питания приборов и устройств пожарной сигнализации и оповещения используются адресные резервированные источники питания "ИВЭПР 12/2 исп. 2х12-Р-БР", обеспечивающие контроль работоспособности.

В случае полного отключения напряжения 220В, аккумуляторные батареи позволяют работать оборудованию в течение 24 часов в дежурном режиме и 1 часа в режиме тревоги.

7 Заземление

Для обеспечения электробезопасности обслуживающего персонала, в соответствии с требованиями ПУЭ корпуса приборов пожарной сигнализации должны быть надежно заземлены. Монтаж заземляющих устройств выполнить в соответствии с требованиями ПУЭ и других действующих нормативных документов.

Присоединение заземляющих и нулевых защитных проводников к частям электрооборудования должно быть выполнено сваркой или болтовым соединением.

8 Все оборудование, предусмотренное документацией, на момент проектирования имеет сертификаты соответствия и Пожарной безопасности. Монтажная организация перед монтажом обязана проверить срок действующих сертификатов.

9 При выполнении монтажных и пусконаладочных работ в соответствии с данным проектом необходимо строго соблюдать все правила пожарной безопасности предусмотренные нормативами.

10 При монтаже технических средств сигнализации и системы оповещения должны соблюдаться требования СНиП, ПУЭ, СП Системы противопожарной защиты, действующих государственных и отраслевых стандартов.

11 Рабочие чертежи разработаны в соответствии с действующими нормами, правилами и стандартами.

УСЛОВНЫЕ ОБОЗНАЧЕНИЯ

ОБОЗНАЧ.	НАИМЕНОВАНИЕ	ПРИМЕЧАНИЕ
ARK1	Прибор приемно-контрольный и управления охранно-пожарный адресный	
UG	Источник вторичного электропитания резервированный	
BIALS	Оповещатель охранно-пожарный комбинированный адресный	
BIAL	Оповещатель охранно-пожарный световой адресный	
BIAD	*Оповещатель пожарный речевой настенный*	
ВТК	Извещатель пожарный тепловой максимально-дифференциальный адресно-аналоговый	
ВТН	Извещатель пожарный дымовой оптико-электронный адресно-аналоговый	
ВТМ	Извещатель пожарный ручной электроконтактный адресный	
	Кабель симметричный парной скрутки, сеч. 1х2х0.35 КПСнг(А)-FRLS	
	Кабель силовой огнестойкий, сеч. 2х1.5 ВВГнг(А)-FRLS	
	Кабель силовой огнестойкий, сеч. 3х2.5 ВВГнг(А)-FRLS	

Согласовано

Взам. инв.N

Подп. и дата

Инв.N подл.

Изм.	Кол.уч	Лист	N док	Подпись	Дата	/2024-10/ПС.			
						«Капитальный ремонт здания КГП на «ПХВ Городская поликлиника №23»			
						Поликлиника.	Стадия	Лист	Листов
							РП	1.1	
ГИП		Тилеушов Ж							
Проверил		Айнабеков Ж				*Общие данные*	ТОО "Су Курылыс Проект" г. Шымкент 2024 г.		
Разработал		Слухаев К							
Н.контроль		Дуйсенбаев							

ФОРМАТ

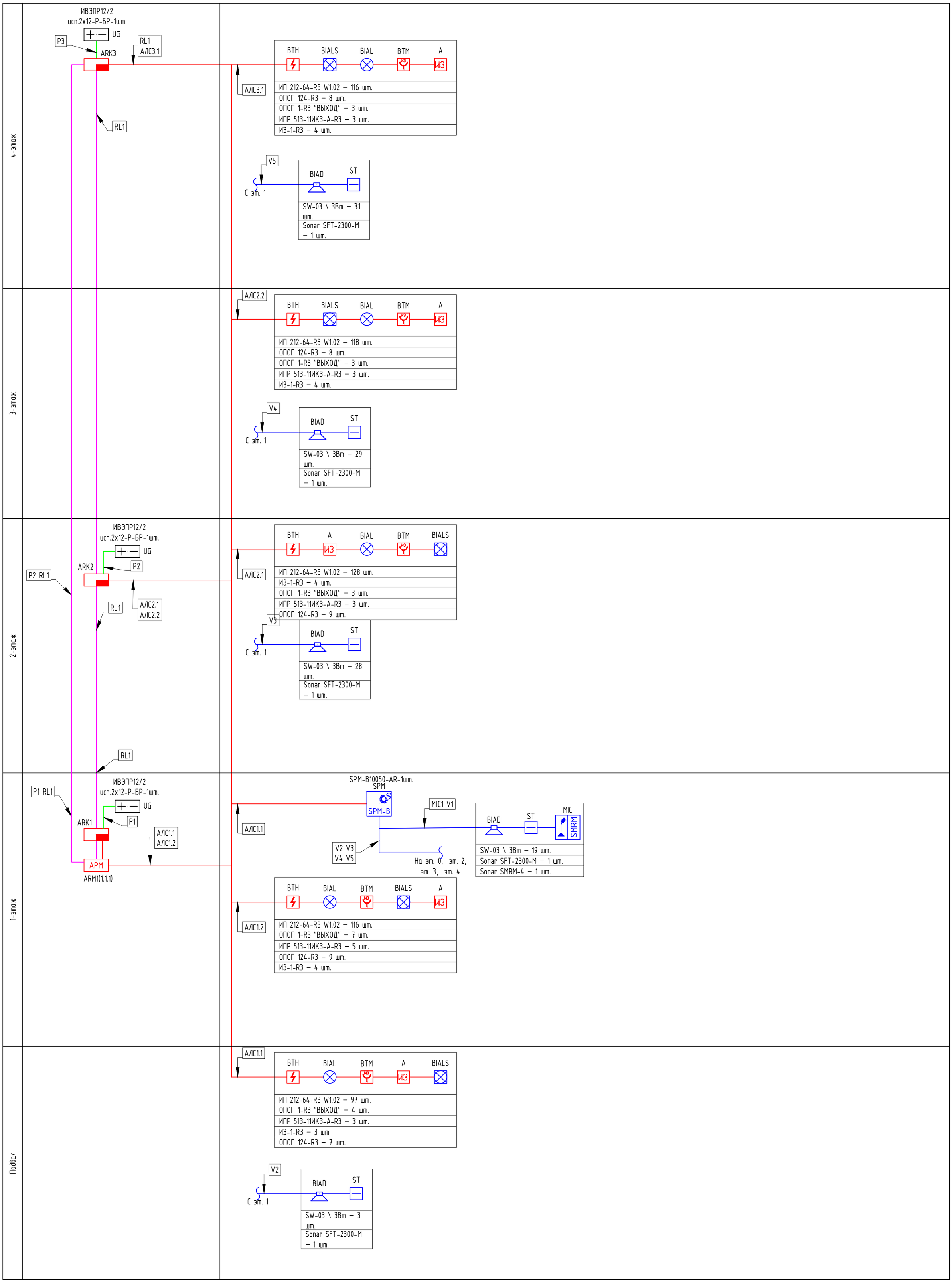

Согласовано

Взам. инв.N

Подп. и дата

Инв.N подл.

Изм.	Кол.уч	Лист	N док	Подпись	Дата
ГИП		Тилеушов Ж			
Проверил		Айнабеков Ж			
Разработал		Слухаев К			
Н.контроль		Дуйсенбаев			

/2024-10/ПС.

«Капитальный ремонт здания КГП на «ПХВ Городская поликлиника №23»

Поликлиника.

Стадия	Лист	Листов
РП	2	

Структурная схема пожарной сигнализации.

ТОО "Су Курылыс Проект"
г. Шымкент 2024 г.

План после ремонта на отм. -3,300

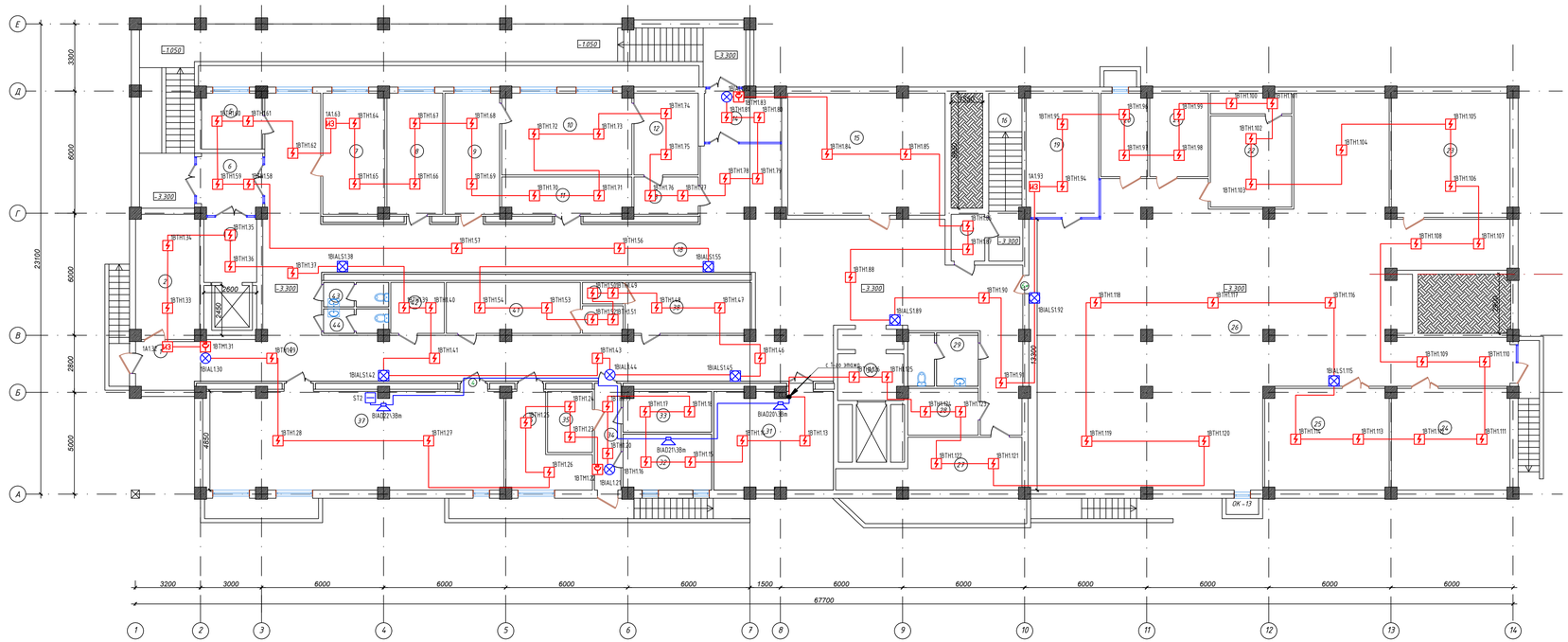
Е
Д
Г
В
Б
А
3300
6000
6000
2800
5000
23100
-1,050
-3,300
-3,300
-3,300

План после ремонта на отм. +0,000

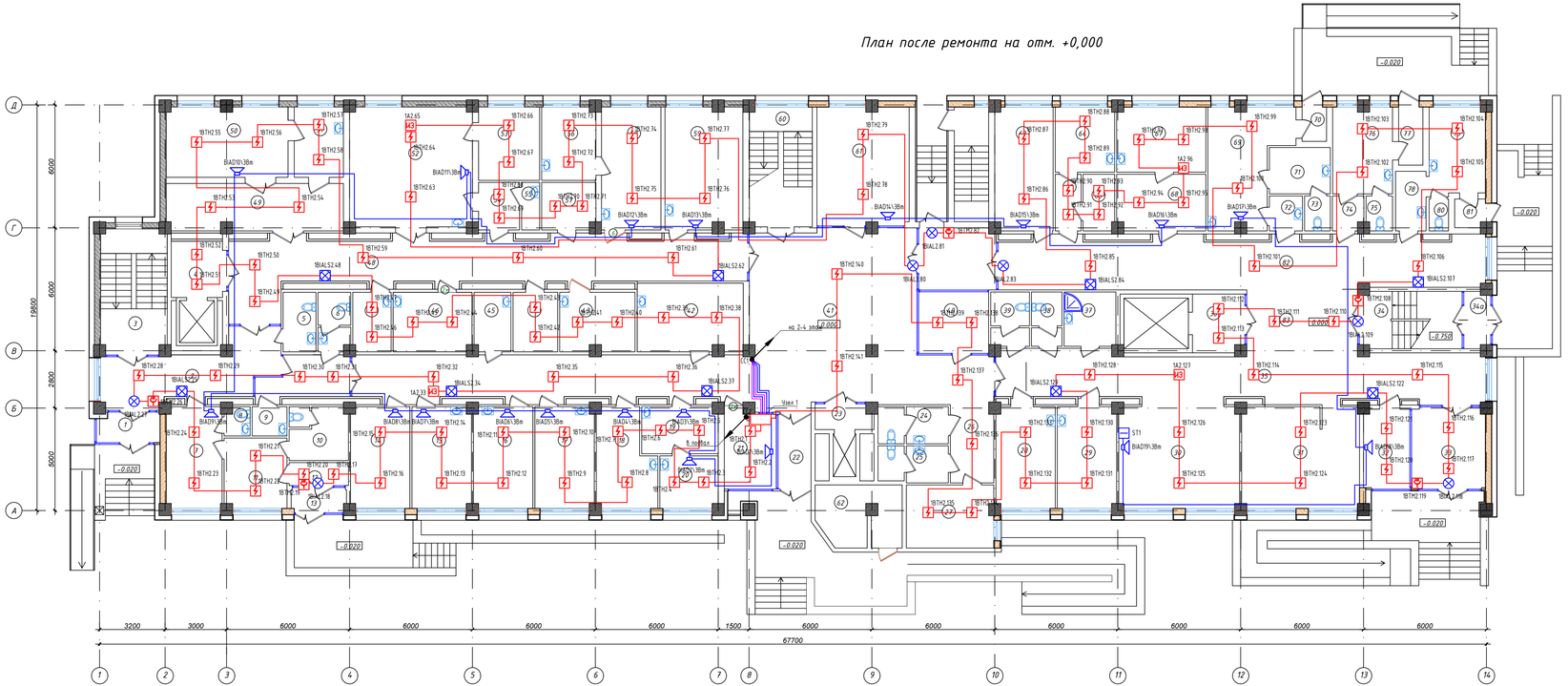

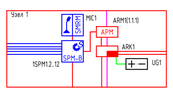

Экспликация помещений

Номер по проекту	Наименование	Площадь м2	Кат. пом.
1	Тамбур	4.41	
2	Коридор	30.47	
3	Лестничная клетка	19.50	
4	Лифтовой холл	7.27	
5	Санузел для инвалидов	4.64	
6	Санузел	4.44	
7	ВОВ психолог	13.36	
8	Санузел	1.66	
9	ПУИ	2.43	
10	Клизменная	7.39	
11	Кабинет инфекцион.	10.46	
12	Ожидальная	3.25	
13	Тамбур	3.19	
14	Психолог	14.26	
15	Соц.работник	14.26	
16	Мужской сментрабой	14.26	
17	Женский сментрабой	14.26	
18	Процедурная для микрореакции	12.62	
19	Прием анализ	8.49	
20	Взятие пробы крови	7.25	
21	Комната охраны	9.61	
22	Тамбур	5.84	
23	Лифтовой холл	3.39	
24	Санузел МГН	3.71	
25	Санузел	3.71	
26	Коридор	7.98	
27	Детский физиатр	13.00	
28	Процедурный кабинет	14.70	
29	Процедурный кабинет	14.68	
30	Регистратура	31.01	
31	Гардероб	28.34	
32	Комната охраны	8.68	
33	Тамбур	14.24	
34	Лестничная клетка	13.80	
34а	Тамбур	3.44	
35	Коридор	53.00	
36	Лифтовой холл	7.12	
37	ППУ	6.69	
38	Санузел	3.89	
39	Санузел	4.87	
40	Служба поддерж.пациентов	10.20	
41	Холл	17.90	
42	Кабинет МИОМОС	17.14	
43	Лекарство склад	10.46	
44	Служебное помещение	6.32	
45	ППУ	5.14	
46	Кабинет врача	11.07	
47	Служебное помещение	5.37	
48	Коридор	60.94	
49	Раздевальная	19.69	
50	Процедфлерографии	20.20	
51	Фотолаборатория	8.23	
52	Процедурная Рентген	34.80	
53	Комната управление	10.67	
54	Раздевалька	4.64	
55	Санузел	8.12	
56	Комната управление	9.40	
57	Склад	6.02	
58	Процедурн.маммографии	17.40	
59	Кабинет фельдшер	22.41	
60	Лестничная клетка	17.82	
61	Комната забора крови	25.79	
62	Тех. помещение	11.75	
63	Кабинет медсестра	17.03	
64	Взятие пробы крови	9.18	
65	Тамбур	3.49	
66	Прием анализа	4.20	
67	Прививочный кабинет	13.75	
68	Подготовительная	11.89	
69	Кабинет инфекцион	19.76	
70	Тамбур	2.25	
71	Клизменная	6.73	
72	Тамбур	2.77	
73	Санузел	2.15	
74	Тамбур	2.49	
75	Санузел	2.12	
76	Филтр -бокс приема детей	12.23	
77	Тамбур	3.58	
78	Тамбур	4.34	
79	Инфекционный кабинет	11.80	
80	Санузел	1.48	
81	Тамбур	2.25	
82	Коридор	70.19	
83	Холл	17.66	
	Общая площадь:	1134.18	

						/2024-10/ПС.	
						«Капитальный ремонт здания КГП на «ПХВ Городская поликлиника №23»	
Изм.	Кол.уч	Лист	N док	Подпись	Дата		
ГИП	Тулешов Ж					Поликлиника.	Стадия: РП; Лист: 4; Листов:
Проверил	Айнабеков Ж					*План расположения оборудования сетей пожарной сигнализации 1-го этажа.*	ТОО "Су Курылыс Проект" г. Шымкент 2024 г.
Разработал	Слухаев К						
Н.контроль	Дуйсенбаев						

Согласовано

Взам. инв. N

Подп. и дата

Инв. N подл.

Копировал

Формат А3-4

План после ремонта на отм. +3,300

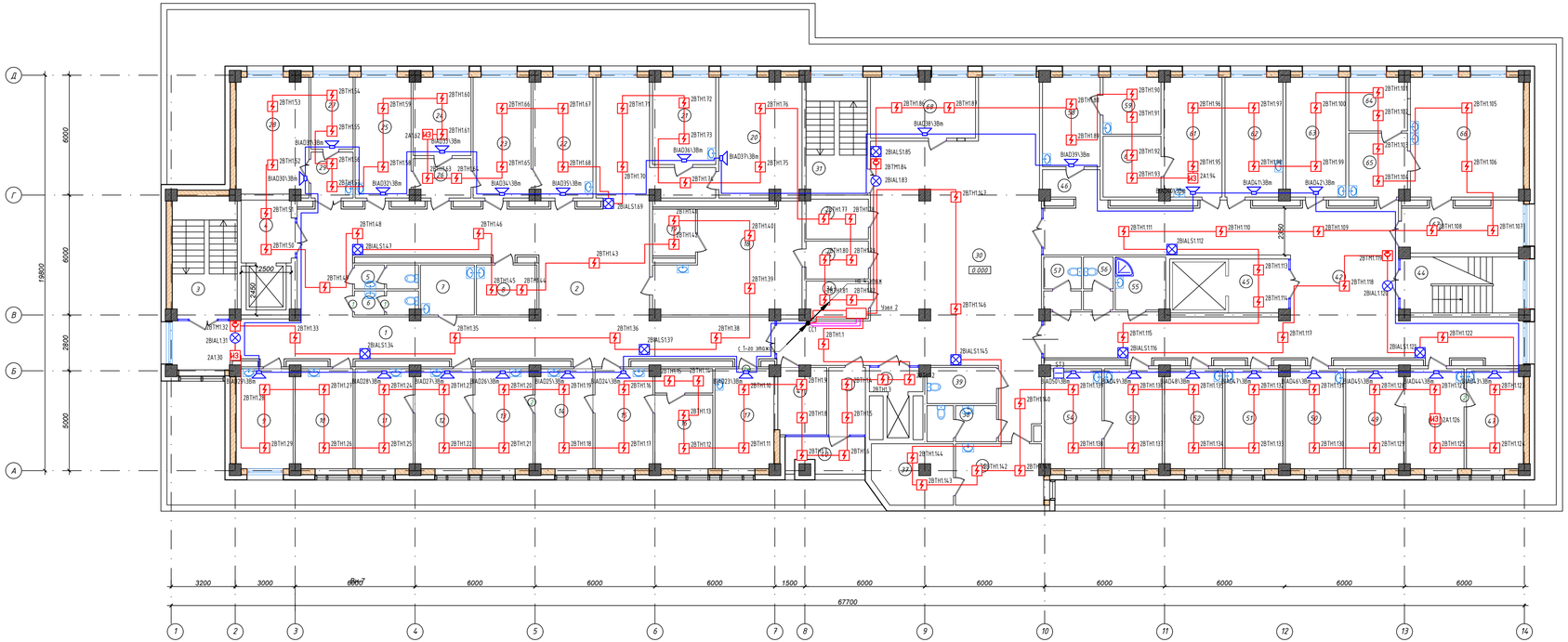

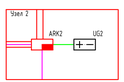

Экспликация помещений

Номер по проекту	Наименование	Площадь м2
1	Коридор	79.08
2	Ожидальная	78.56
3	Лестничная клетка	19.50
4	Лифтовой холл	8.27
5	Санузел	3.80
6	Санузел	3.66
7	ППУ	6.74
8	Хранение гипса	7.46
9	Аудит	13.96
10	Процедурный внутримышеч.инъекций	14.31
11	Кабинет участкового врача	14.37
12	Кабинет участкового врача	14.31
13	Кабинет участкового врача	14.37
14	Кабинет участкового врача	14.31
15	Кабинет участкового врача	14.37
16	Подростковый кабинет	14.11
17	Зав.ВОВ	14.59
18	Архив	33.46
19	Подсобное пом.	5.05
20	Проф.осмотр	24.70
21	Кабинет матери-ребенка	13.70
22	Кабинет травматолога	17.87
23	Перевязочная	17.47
24	Кабинет хирурга	11.27
25	Перевязочная	16.87
26	Тамбур	5.56
27	Комната персонала	7.60
28	Эндоскопист	20.95
29	Тамбур-шлюз	4.85
30	Холл	122.91
31	Лестничная клетка	18.05
32	Лифтовой холл	3.17
33	Центральная бельевая	6.24
34	Тех.пом	5.81
35	Кладовая	5.93
36	Кабинет сестры хозяйки	13.32
37	Кладовая	12.07
38	Санузел	6.21
39	Санузел для инвалидов	6.21
40	Балкон	6.68
41	Помещение оф.фольм. листов	7.88
42	Коридор	114.47
43	Холл	6.17
44	Лестничная клетка	16.99
45	Лифтовой холл	8.00
46	Тамбур	3.78
47	Кабинет педиатра	14.09
48	Кабинет педиатра	14.36
49	Кабинет педиатра	14.33
50	Кабинет педиатра	14.33
51	Кабинет педиатра	14.36
52	Процедурный кабинет	14.30
53	Кабинет кардиолога	14.38
54	Кабинет ЭКГ	14.10
55	ППУ	6.70
56	Санузел	3.89
57	Санузел	4.89
58	Кабинет ЛОР	12.80
59	Звукоизоляционная кабина	8.24
60	Темная кабина	8.80
61	Кабинет офтальмолога	17.19
62	Центр охраны зрения	17.26
63	Центр охраны зрения	17.85
64	Стерилизационная	7.77
65	ЦСО	9.23
66	Центр стерильный отделение	33.74
67	Подготовительная	14.58
68	Аптечный пункт	15.89
	Общая площадь:	1172.10

Изм.	Кол.уч	Лист	N док	Подпись	Дата
ГИП	Тилеушев Х				
Проверил	Айнабеков Ж				
Разработал	Слухаев К				
Н.контроль	Дуйсенбаев				

/2024-10/ПС.

«Капитальный ремонт здания КГП на «ПХВ Городская поликлиника №23»

Поликлиника.

Стадия	Лист	Листов
РП	5	

План расположения оборудования сетей пожарной сигнализации 2-ой этаж

ТОО "Су Курылыс Проект" г. Шымкент 2024 г.

Согласовано

Взам. инв. №

Подп. и дата

Инв. № подл.

Копировал

Формат А3-4

План после ремонта на отм. +6,600

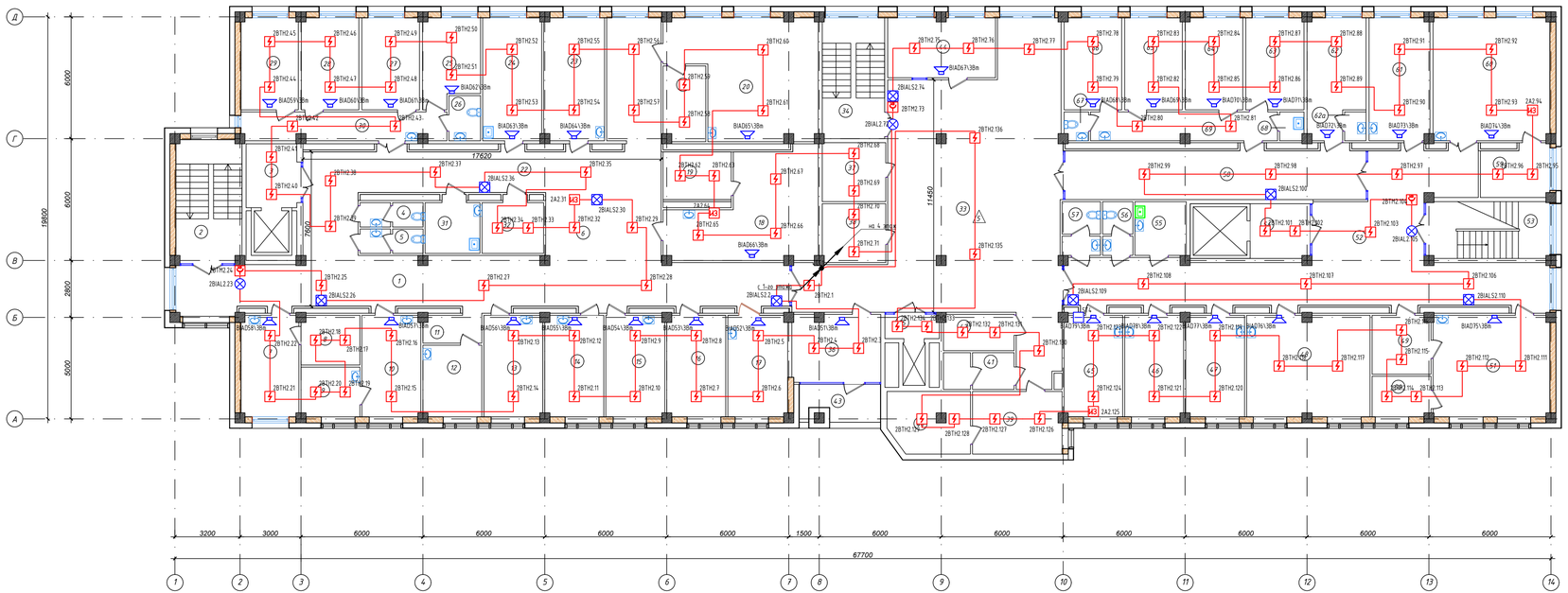

Экспликация помещений

Номер по проекту	Наименование	Площадь м2
1	Коридор	45.04
2	Лестничная клетка	19.49
3	Лифтовой холл	8.27
4	Санузел	3.68
5	Санузел	3.68
6	Ожидальная	46.95
7	Кабинет офтальмолога	14.06
8	Темная кабина	7.02
9	Звукоизоляционная кабина	7.06
10	Кабинет отоларинголога	14.42
11	Тамбур	3.98
12	Кабинет диотолога	10.19
13	Кабинет ЭКГ	14.42
14	Кабинет эндокринолога	14.36
15	Кабинет узи	14.42
16	Кабинет онколога	14.36
17	Кабинет невропатолога	14.64
18	Кабинет электросветолечение	31.21
19	Подсобное помещение	7.87
20	Кабинет теплолечение	37.61
21	Подсобное помещение	7.66
22	Коридор	62.39
23	Кабинет врача	17.98
24	Процедурная	17.50
25	Палата на 2 койки	11.57
26	Санузел	3.46
27	Палата на 2 койки	12.80
28	Палата на 2 койки	12.77
29	Палата на 2 койки	12.71
30	Тамбур	13.96
31	Сан комната	7.23
32	Кладовая	8.06
33	Холл	125.98
34	Лестничная клетка	18.22
35	Лифтовой холл	3.15
36	Кабинет медсестры	14.41
37	Сан.комната	9.04
38	Кладовая	9.01
39	Кабинет старшей сестры	13.68
40	Кладовая медикаментов	11.82
41	Санузел	6.21
42	Санузел для инв.	6.17
43	Балкон	6.69
44	Аптека	15.54
45	Кабинет зав. отд	14.29
46	Кабинет невропатолога	14.40
47	Кабинет врача	14.38
48	Массажная	30.07
49	Инвентарная	8.29
50	Раздевалка	5.73
51	Кабинет ЛФК	28.61
52	Коридор	85.09
53	Лестничная клетка	16.96
54	Лифтовой холл	7.91
55	ППУ	6.70
56	Санузел	3.89
57	Санузел	4.91
58	Коридор	36.58
59	Подсобное помещение	8.41
60	Кабинет электросветление	34.65
61	Кабинет врача	17.98
62	Процедурная	15.66
62а	Санузел	1.49
63	Палата на 2 койки	12.94
64	Палата на 2 койки	12.77
65	Палата на 2 койки	12.80
66	Палата на 2 койки	12.78
67	Санузел	1.63
68	Санузел	1.67
69	Тамбур	12.89
	Общая площадь:	1184.05

						/2024-10/ПС.	
Изм.	Кол.уч	Лист	N док	Подпись	Дата	«Капитальный ремонт здания КГП на «ПХВ Городская поликлиника №23»	
ГИП	Тулешов Ж.					Поликлиника.	Стадия: РП; Лист: 6; Листов:
Проверил	Айнабеков Ж.						
Разработал	Слухаев К.					План расположения оборудования сетей пожарной сигнализации 3-ов этажа	ТОО "Су Курылыс Проект" г. Шымкент 2024 г.
Н.контроль	Дуйсенбаев						

Согласовано

Взам. инв. №

Подп. и дата

Инв. № подл.

Копировал

Формат А3-4

План после ремонта на отм. +9,900

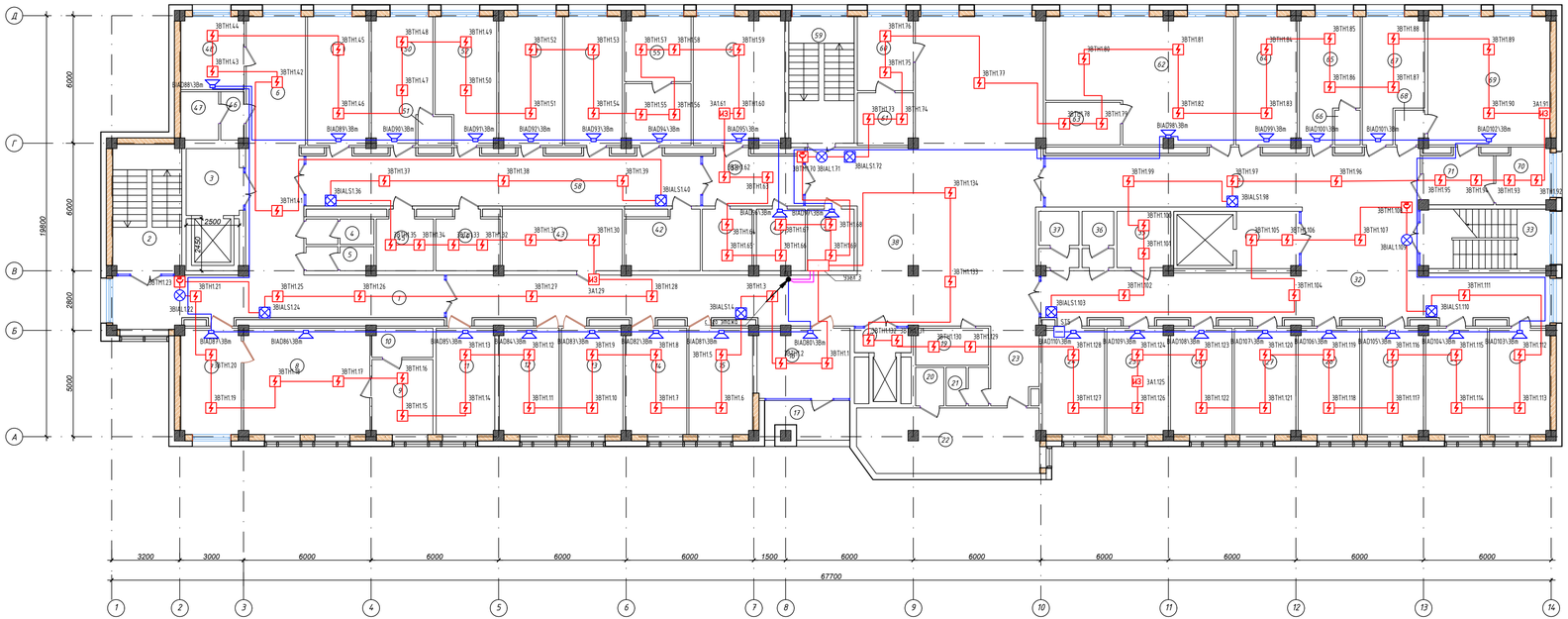

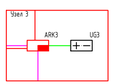

Экспликация помещений

Номер по проекту	Наименование	Площадь м2	Кат. пом.
1	Коридор	33.13	
2	Лестничная клетка	19.49	
3	Лифтовой холл	8.27	
4	Санузел	3.80	
5	Санузел	3.52	
6	Ожидальная	33.26	
7	Приемная	14.06	
8	Кабинет директора	29.46	
9	Подсобная	10.09	
10	Санузел	3.86	
11	Кабинет бухгалтера	13.76	
12	Отдел кадров	14.02	
13	Кабинет бухгалтера	14.45	
14	Кабинет бухгалтера	14.33	
15	Кабтнет старшей медсестры	14.89	
16	IT специалист	14.22	
17	Балкон	6.69	
18	Лифтовой холл	3.02	
19	Служебное помещение	5.92	
20	Санузел	2.41	
21	Санузел	3.51	
22	Б/н	25.58	
23	Тамбур	8.02	
24	Врач акушер гинеколог	14.55	
25	Женский смотровой кабинет	14.36	
26	Кабинет приема	14.42	
27	Узи	14.36	
28	Кабинет приема	14.42	
29	Кабинет патологии ш.м	14.36	
30	Зав.женской консультации	14.42	
31	Кабинет планирование	14.14	
32	Коридор	87.00	
33	Лестничная клетка	16.96	
34	Лифтовой холл	7.91	
35	Служебный кабинет	6.67	
36	Санузел	3.86	
37	Санузел	4.82	
38	Холл	157.58	
39	Служебный кабинет	6.38	
40	Служебный кабинет	6.51	
41	Гардероб	6.74	
42	Мойка	9.25	
43	Малый зал, УПМП	16.35	
44	Комната персонала	7.87	
45	Служебный кабинет	7.14	
46	Тамбур	2.47	
47	Санузел	4.02	
48	Врач эпидемиолог	10.13	
49	Кабинет зав отделение	17.46	
50	Кабинет Геомат.анализ	16.24	
51	Санузел	2.16	
52	Кабинет биохимии	16.17	
53	Кабинет гемостаза	18.02	
54	Кабинет клинической исследование	16.36	
55	Кабинет паразит исследование	18.53	
56	Тамбур	11.75	
57	Пункт для сбора биолог-матр	25.63	
58	Коридор	46.50	
59	Лестничная клетка	18.22	
60	Служебный кабинет	9.09	
61	Служебный кабинет	6.41	
62	Каб.Здаровй образ жизни	45.47	
63	Подсобное пом.	7.06	
64	Стаматология	17.26	
65	Кабинет медсестры	14.95	
66	Санузел	1.96	
67	Кабинет врача	15.03	
68	Санузел	2.17	
69	Симмуляторный центр	34.54	
70	Симмуляторный центр	6.59	
71	Симмуляторный центр	8.18	
72	Коридор	30.19	
	Общая площадь:	1182.38	

						/2024-10/ПС.	
						«Капитальный ремонт здания КГП на «ПХВ Городская поликлиника №23»	
Изм.	Кол.уч	Лист	N док	Подпись	Дата		
						Поликлиника.	Стадия: РП; Лист: 7; Листов:
ГИП		Тулешов Ж.				План расположения оборудования сетей пожарной сигнализации 4-го этажа	ТОО "Су Курылыс Проект" г. Шымкент 2024 г.
Проверил		Жанабеков Х.					
Разработал		Слухаев К.					
Н.контроль		Дуйсенбаев					

Согласовано

Взам. инв. №

Подп. и дата

Инв. № подл.

Копировал

Формат А3-4

Включение ЦПИУ "РУБЕЖ" в интерфейс R3-Link

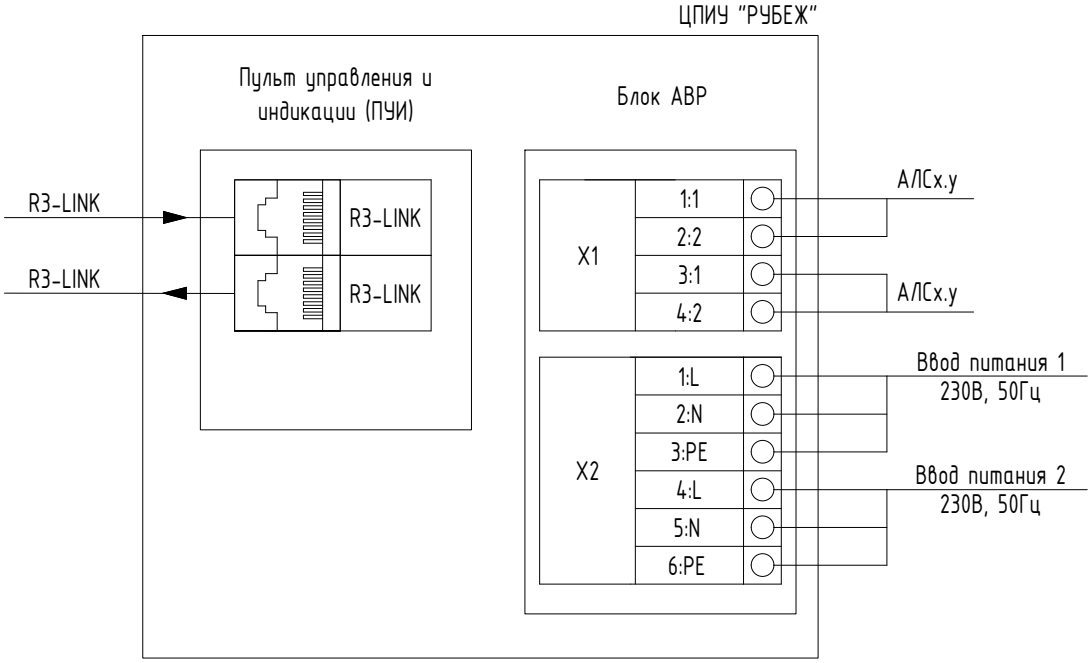

Схема обжима кабеля для интерфейса "R3-Link"

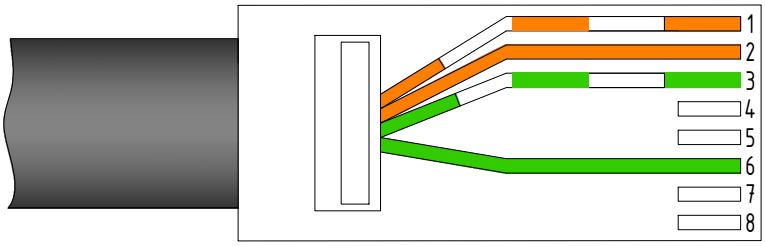

Согласовано

Взам. инв.N

Подп. и дата

Инв.N подл.

Изм.	Кол.уч	Лист	N док	Подпись	Дата
ГИП		Тилеушов Ж			
Проверил		Айнабеков Ж			
Разработал		Слухаев К			
Н.контроль		Дуйсенбаев			

/2024-10/ПС.

«Капитальный ремонт здания КГП на «ПХВ Городская поликлиника №23»

Поликлиника.

Стадия	Лист	Листов
РП	8	

Монтажные схемы.

ТОО "Су Курылыс Проект"
г. Шымкент 2024 г.

Копировал

Формат А4

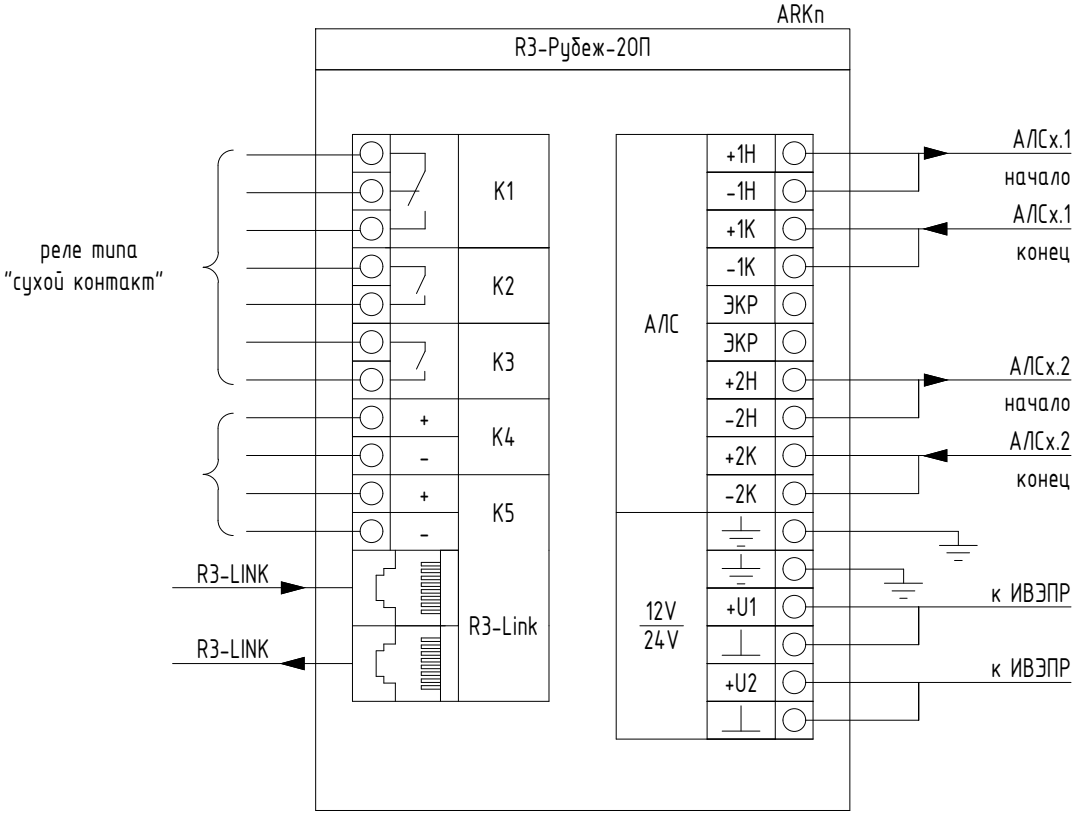

Схема обжима кабеля для интерфейса "R3-Link"

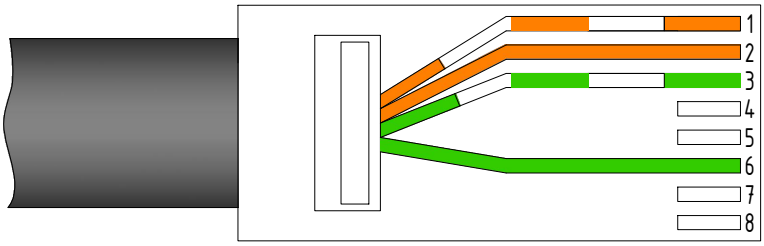

Взам. инв. №	
Подп. и дата	
Инв. № подп.	

Изм.	Кол.уч.	Лист	№ док.	Подп.	Дата	/2024-10/ПС.	Лист 8.1

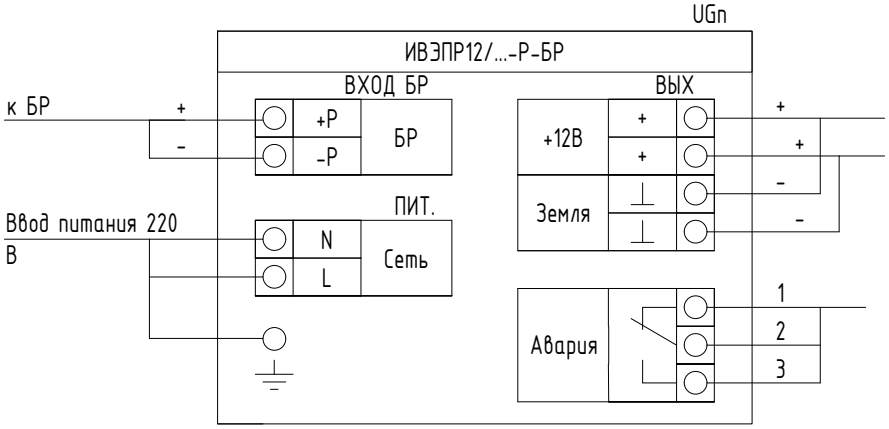

Взам. инв. №	
Подп. и дата	
Инв. № подп.	

Изм.	Кол.уч.	Лист	№ док.	Подп.	Дата

/2024-10/ПС.

Лист 8.2

Типовая схема подключения прибора управления оповещением пожарный Sonar серии "SPM-B10xxx-Ax" (xSPMy.z)

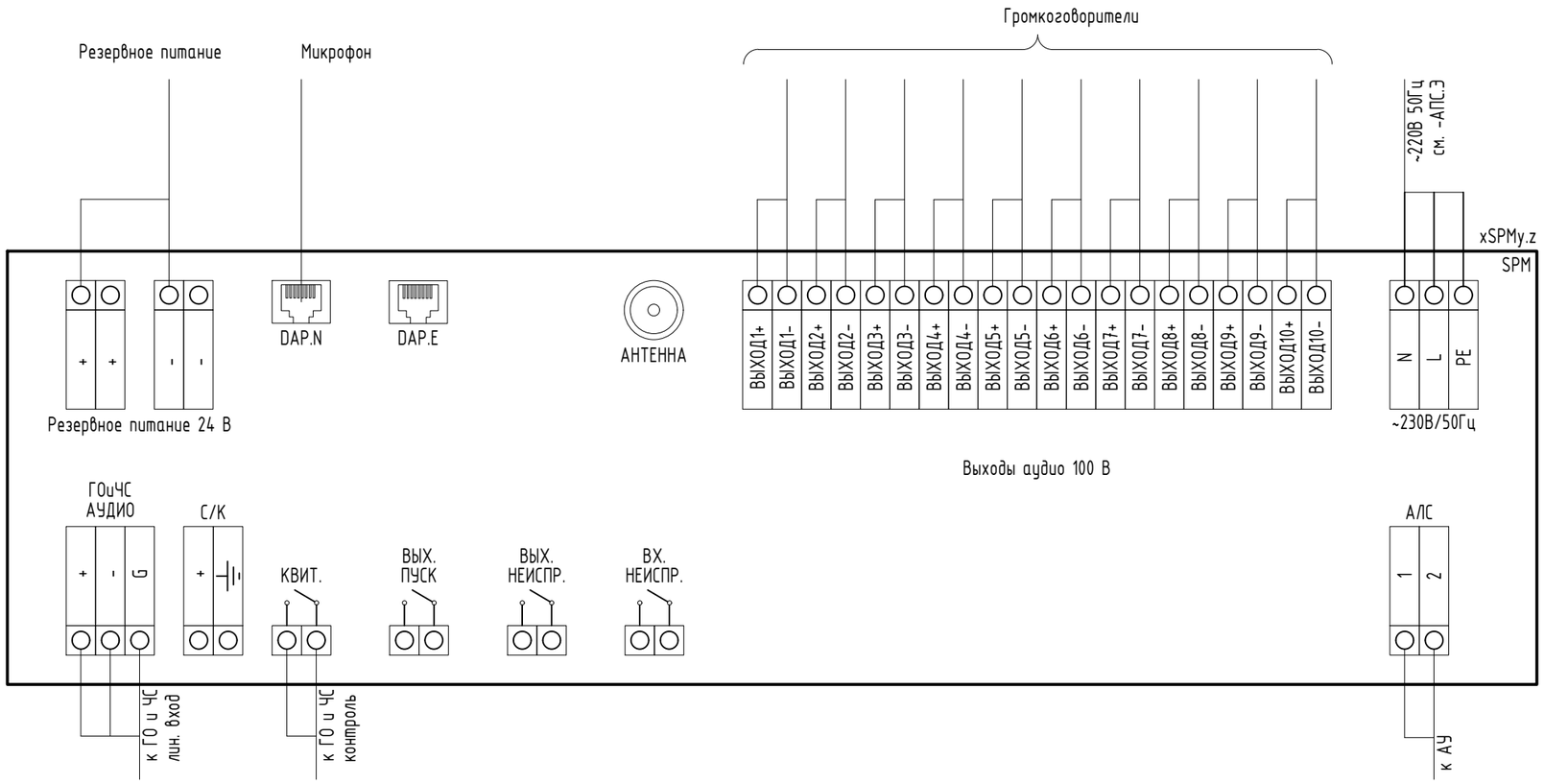

Взам. инв. №	
Подп. и дата	
Инв. № подп.	

Изм.	Кол.уч.	Лист	№ док.	Подп.	Дата	12024-10/ПС.	Лист 8.3

Поз.	Наименование и техническая характеристика	Тип, марка, обозначение документа, опросного листа	Код продукции	Поставщик	Ед. измерения	Кол.	Масса 1 ед., кг	Примечание
1	2	3	4	5	6	7	8	9
	Оборудование							
1	Центральный прибор индикации и управления	ЦПИУ Рубеж исп.1	*541-801-1602-0001*		шт.	1		
2	Прибор приемно-контрольный и управления охранно-пожарный адресный	R3-Рубеж-2ОП	*248-303-0234*		шт.	3		
3	Извещатель пожарный дымовой оптико-электронный адресно-аналоговый	ИП 212-64-R3 W1.02	*248-302-0233*		шт.	575		
4	Извещатель пожарный ручной адресный со встроенным изолятором короткого замыкания	ИПР 513-11ИК3-А-R3	*541-801-1605-0002*		шт.	17		
5	Изолятор шлейфа	ИЗ-1-R3	*248-304-0174*		шт.	19		
6	Оповещатель охранно-пожарный комбинированный адресный	ОПОП 124-R3	*248-304-0232*		шт.	41		
7	Оповещатель охранно-пожарный световой адресный	ОПОП 1-R3 "ВЫХОД"	*248-305-1303*		шт.	20		
8	Программатор адресных устройств	ПКУ-1-R3	*248-305-1303*		шт.	1		
9	Источник вторичного электропитания резервированный	ИВЭПР 12/2 исп. 2х12-Р-БР	*248-306-0304*		шт.	3		
10	Аккумуляторная батарея 12 Ач	PTK-BATTERY 12-12Ah	*248-306-0383*		шт.	6		
11	Прибор управления оповещением пожарный (адресный, настольный)	SPM-B10050-AR	*248-202-0604*		шт.	1		
12	Пульт управления	Sonar SMRM-4	*248-202-0702*		шт.	1		
13	Громкоговоритель трансляционный настенный	SW-03	*248-202-0502*		шт.	110		
14	Фильтр оконечный	Sonar SFT-2300-M	*248-201-0616*		шт.	5		
	Кабели и провода							
15	Кабель симметричный парной скрутки экранированный, сеч. 1х2х0,5	КПСЭнг(А)-FRLS	*243-108-0502*		м	2695		
16	Кабель силовой огнестойкий, сеч. 3х2,5	ВВГнг(А)	*243-305-0601*		м	7		
17	Кабель симметричный парной скрутки экранированный, сеч. 1х2х0,75	КПСЭнг(А)-FRLS	*243-305-0602*		м	862		

Согласовано

Взам. инв.N

Подп. и дата

Инв.N подп.

Изм.	Кол.уч	Лист	N док	Подпись	Дата
ГИП		Тилеушов Ж			
Проверил		Айнабеков Ж			
Разработал		Слухаев К			
Н.контроль		Дуйсенбаев			

/2024-10/ПС.СО

«Капитальный ремонт здания КГП на «ПХВ Городская поликлиника №23»

Поликлиника.

Стадия	Лист	Листов
РП		

Спецификация оборудования изделий и материалов.

ТОО "Су Курылыс Проект" г. Шымкент 2024 г.

Копировал

Формат А3

Поз.	Наименование и техническая характеристика	Тип, марка, обозначение документа, опросного листа	Код продукции	Поставщик	Ед. измерения	Кол.	Масса 1 ед., кг	Примечание
1	2	3	4	5	6	7	8	9
18	Кабель связи симметричный, сеч. 4х2х0,51	PTK-LAN F/UTP Cat 5e PE ГОСТ Р 54429-2011	*243-304-0131*		м	36		
	Кабеленесущие системы и монтажные изделия							
19	TMC 15x17 Мини-канал	00303	*243-907-0601*		шт	1800		
20	GM 15x17 Соединение на стык	00590	*243-907-5903*		шт	1799		
21	AEM 15x17 Угол внешний	00403	*243-907-5503*		шт	150		
22	LM 15x17 Заглушка	00577	*243-907-600*		шт	80		
23	AIM 15x17 Угол внутренний	00390	*243-907-560*		шт	170		

Взам. инв. №

Подп. и дата

Инв. № подп.