Приложение 3
к приказу Министра
по инвестициям и развитию
Республики Казахстан
от 24 апреля 2017 года № 235

**Декларация о соответствии**

«15» июля 2022г.

Подрядчик (генеральный подрядчик) ТОО «КазСтрой-Z», г.Алматы, ул. Тимирязева, дом 26/29
*наименование организации, юридический адрес*

в лице Директора Ибраева Асета Сериковича
*фамилия, имя, отчество (при наличии) руководителя организации*

по объекту: «Строительство многоквартирного жилого комплекса «Riverside» со встроенными помещениями и паркингом. Бостандыкский район, улица Сатпаева, дом№30/5, Блок А, В, С, D, Р (паркинг)
*наименование, местонахождения объекта*

заказчиком которого является ТОО «Алтын Сапа НС», директор Оспанбеков Руслан Эдуардович
*наименование организации, фамилия, имя, отчество (при наличии) руководителя*

удостоверяет, что:

1. Строительно–монтажные работы на объекте выполнены в соответствии с утвержденным проектом (проектно–сметной документацией), государственными нормативами в сфере архитектурной, градостроительной и строительной деятельности;
2. Субподрядные организации: ТОО „Жетысу Курылыс", БИН 141140011475
*наименование организации*
3. Проект (проектно-сметная документация) Товарищество с ограниченной ответственность «Сана Жобалау », ГСЛ №17121606 от 22.12.2017г
*наименование проектной организации, номер проекта*

утвержденным(ой) ТОО «Алтын Сапа НС» филиал РГП «Госэкспертизы» в г.Алматы Заключение № 02-0080/22 от 20.05.2022 г. Заключение №Arch-0031/20 от 11.05.2020 г. от ТОО «ARCHITECTSЭКСПЕРТИЗА.KZ» по рабочему проекту сети теплоснабжения. Заключение №Arch-0036/20 от 13.07.2020г. по рабочему проекту вынос сетей водопровода от ТОО «ARCHITECTSЭКСПЕРТИЗА.KZ» Заключение №Arch-0045/20 от 16.09.2020г. по рабочему проекту наружные сети водоснабжения и канализации, наружные сети электроснабжения от ТОО«ARCHITECTSЭКСПЕРТИЗА.KZ».
*наименование организации, утвердившей (переутвердившей) проект и дата утверждения*

4. Объект (комплекс) имеет следующие основные технико-экономические показатели (мощность, производительность, производственная площадь, протяженность, вместимость, объем, пропускная способность, провозная способность, число рабочих мест и тому подобное, заполняется по всем объектам (кроме жилых домов) в единицах измерения соответственно целевой продукции или основным видам услуг):

| Мощность, производительность и так далее | Единица измерения | По проекту | | Фактически | |
|---|---|---|---|---|---|
| | | Общая (с учетом ранее принятых) | в том числе пускового комплекса или очереди | общая (с учетом ранее принятых) | в том числе пускового комплекса или очереди |

**Многоквартирные жилые дома имеют следующие показатели:**

Исправленному верить

| Показатели | Единица измерения | По проекту | Фактически |
|---|---|---|---|
| Общая площадь | метр в квадрате (далее-$м^2$) | 30 760,41 | 31 039,7 |
| Число этажей | Этаж | 9, 12, 15, 17 + подвал | 9, 12, 15, 17 + подвал |
| Общий строительный объем | метр в кубе (далее-$м^3$) | 139 987,2 | 139 987,2 |
| Подземная часть, кладовые/кол-во | $м^2$/шт | 689,7/84 | 689,7/84 |
| Паркинг/кол-во | $м^2$/шт | 2 133,1/124 | 2 133,1/124 |
| Площадь встроенных, встроенно-пристроенных и пристроенных помещений | $м^2$/шт | 1 755,7/10 | 1 755,7/10 |

| Показатели | По проекту | | | Фактически | | |
|---|---|---|---|---|---|---|
| | число квартир | площадь квартир, $м^2$ | | число квартир | площадь квартир, $м^2$ | |
| | | общая | жилая | | общая | жилая |
| Всего квартир, в том числе: | 223 | 19 139,0 | 10 467,13 | 223 | 18 813,5 | 10 227,5 |
| однокомнатных | 37 | 1 699,3 | 696,9 | 37 | 1 650,9 | 660 |
| двухкомнатных | 117 | 8 445,2 | 4 573 | 116 | 6 816,8 | 3 725,1 |
| трехкомнатных | 49 | 6 027,3 | 3 478,5 | 50 | 7 420,8 | 4 157,9 |
| четырехкомнатных | 20 | 2 967,2 | 1 718,7 | 20 | 2 925 | 1 684,5 |

5. Технологические и архитектурно-строительные решения по объекту характеризуется следующими данными: 9,12,15, 17-ти этажные жилые дома, каркас монолитный с заполнением наружных стен газоблоком, межквартирные стены газоблочные с обшивкой ГКЛ в 2 слоя с утеплением 50 мм с каждой стороны, «плавающие» полы с звукоизоляционным материалом в жилых помещениях, проемы – окна алюминиевые, двери алюминиевые, металлические.

*краткие технические характеристики по особенностям его размещения, по основным материалам и конструкциям, инженерному и технологическому оборудованию*

6. На объекте установлено предусмотренное проектом оборудование в количестве согласно актам о его приемке после индивидуального испытания и комплексного опробования;
7. Мероприятия по охране труда, обеспечению взрывобезопасности, пожаробезопасности, охране окружающей природной среды и антисейсмические мероприятия, предусмотренные проектом выполнены;
8. Строительно-монтажные работы осуществлены в сроки:

   начало работ август 2020 года;

   *месяц, год*

   окончание работ июль 2022 года;

   *месяц, год*

   при продолжительности строительства, месяц:

   по норме или по проекту организации строительства 24 месяцев;

   фактически 23 месяцев;
9. Примененные строительные материалы, конструкции, оборудование и изделия соответствуют требованиям проекта и государственных нормативов;

9-1. Доля местного содержания предусмотрена в проектно-сметной документации 89.57% и фактически применено 89.57% (на объектах, финансируемых за счет государственных инвестиций и средств квазигосударственного сектора);

10. Исполнительная геодезическая съемка фактического положения подземных инженерных сетей и/или зданий (сооружений) выполнена (обязательное приложение к декларации о соответствии);

10-1. Исполнительная техническая документация имеется в полном объеме, в том числе в электронном модуле;

11. Наружные инженерные коммуникации (холодное и горячее водоснабжение, канализация, теплоснабжение, электроснабжение и связь) обеспечивают нормальную эксплуатацию объекта, что подтверждается поставщиками услуг по инженерному и коммунальному обеспечению.

Поставщики услуг по инженерному и коммунальному обеспечению:

АО АЖК Управл. директор Торгаев И.С.

*наименование организации, фамилия, имя, отчество (при наличии),*

*подпись руководителя, дата* М.П.

ГКП „Алматы Су", зам. директор А. Юсупов

*наименование организации, фамилия, имя, отчество (при наличии),*

*подпись руководителя, дата* М.П.

ТОО „АиС" Карнебеков Р.В.

*наименование организации, фамилия, имя, отчество (при наличии),*

*подпись руководителя, дата* М.П.

12. Шумоизоляция здания соответствует проекту и подтверждается экспертным заключением, выдаваемым государственной организацией, осуществляющей санитарно-эпидемиологическую экспертизу по результатам лабораторных замеров, проведенных аккредитованными испытательными лабораториями (центрами) (экспертное заключение прилагается);

13. Обеспечен доступ для маломобильных групп населения, что подтверждается органами социальной защиты населения

Зам. рук УСБ А. Мукашанова

*наименование организации, фамилия, имя, отчество (при наличии),*

*подпись руководителя, дата* М.П.

Подрядчик (генеральный подрядчик) ТОО «КазСтрой-Z» считает объект: Строительство многоквартирного жилого комплекса «Riverside» со встроенными помещениями и паркингом. Бостандыкский район, улица Сатпаева, дом №30/5, Блок А, В, С, D, Р (паркинг)

*наименование объекта (комплекса)*

гарантирует качество выполненных строительно-монтажных и специальных работ, и принимает на себя обязательство устранять дефекты, возникшие по его вине при строительстве объекта согласно гарантийного срока в соответствии с законодательством Республики Казахстан.

Подрядчик (генеральный подрядчик)

Директор Ибраев Асет Серикович

*фамилия, имя, отчество (при наличии) руководителя* *подпись, дата М.П.*

Конструкция покрытия

Дороги общегородского значения
вид 1

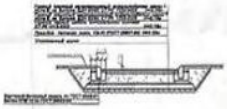

СПЕЦИФИКАЦИЯ

| Поз. | Обозначение | Наименование | Кол. | Масса ед.кг | Примечание |
|---|---|---|---|---|---|
| 1 | АТ-0211 | Трансф. автономный Т-1-К 2,5-10/0,4кВ | 420 | | - |
| 2 | АТ-0211 | Опор кабеля в сумме | 4 | | ШТ |
| 3 | АСРК-4х1-95/54 | Самонесущий изолированный провод для воздушных линий до 1кВ | 4 | | метр |
| 4 | АВВГнг-LS-4х4мм | Кабель силовый медный для сет. напряжения 1кВ | 4 | | метр |
| 5 | АВВГнг-LS-5х10 | Кабель силовый медный для сет. напряжения 1кВ | 1 | | метр |
| 6 | ГОСТ 30246 | Гайка | 2072 | | шт |
| 7 | Д=100мм | Дренажная гофированная труба | 500 | | - |

СПЕЦИФИКАЦИЯ

| № | Наименование и краткая техническая характеристика | | | | Единица измерения | Количество | Масса единицы измерения, кг | Примечание |
|---|---|---|---|---|---|---|---|---|
| | Дорожная одежда | | | Подстилающий слой | | | | |
| | Асфальтобетонное покрытие | Основание из щебня | Песчаная подушка | Дополнительный слой основания из песка | | | | |
| | Толщина, см | | | | | | | |
| 1 | 4,0 | 40,0 | - | 8,0 | 100 | - | - | - |

Кабельный журнал

| Обозначение кабельной линии | Трасса | | Марка, сечение кабельной линии | Кабель, провод | | | | | |
|---|---|---|---|---|---|---|---|---|---|
| | Начало | Конец | | по проекту | | | по факту | | |
| | | | | Марка | Длина трассы с запасом, м | Длина, м | Марка | Длина трассы с запасом, м | Длина, м |
| W1 | ТП-РП-10 кВ ПО-1000 А-2Н | ВРУ-0,4кВ ТП-1000 КВА Промзона-Юг | с кабеля Д=100мм в траншее КЛ | АСБ-10 | 3x240 | 450 | | | |
| W2 | РП-РП-10 кВ ПО-1000 А-2Н | ВРУ-0,4кВ ТП-1000 КВА Промзона-Юг | с кабеля Д=100мм в траншее КЛ | АСБ-10 | 3x240 | 450 | | | |

Фасадный

Кабельный журнал на силовые розетки (на каждый кабель)

Условные обозначения

Существующие

Существующий кабель 0,4 кВ

Проектируемые

Силовые кабель 10кВ в траншее

Силовые кабельные муфты

Согласовано
Согласовано
Согласовано

Согласовано
Согласовано
Согласовано

Примечания

1. Кабельные силовые кабели 10кВ марки ПвВнг-LS (ТУ 16-705.501 и ТУ 16-705.500) прокладываются в траншеях в земле.
2. При пересечении с дорогами, трубами и существующими кабельными линиями, прокладываемые кабельные линии прокладываются в трубопроводах.
3. Все трубопроводы ВНЗ и НЗ, пусть на уровне дна.
4. Трубопроводы ВНЗ и НЗ, пусть на уровне дна.
5. Существующие отрезки ПП-10 - ПП-0,4 ТП-1000 КВА выполнены от ТП-1000 Промзона-Юг ТП-0,4 кВ и прокладка обозначена Жилая кабельная линия выполнена в ранее прокладываемой траншее.

Примечание - 410,17 м

Согласовано в части системы
Д.Э. Ковалевский 1 кабель
Сергеев - Р.С.Ч.А.Р
Шуховой 1 КВ
- в ходе. Согласованный знак
Общий. Многоквартирный жилой комплекс со встроенно-пристроенными нежилыми помещениями по адресу: г. Москва, Восточный округ, р-н Новокосино, улица Шоссейная д.1 и улица Ивановская д.1
Согласовано Ковалевский д.э. Новокосино улица
Согласовано Ковалевский д.э. Сергеев

| | | | | | | |

## 1-1

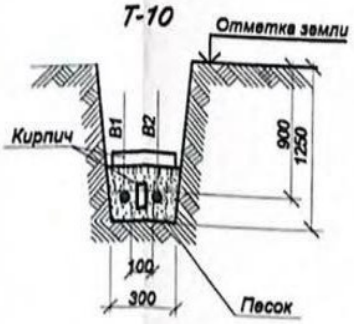


## 2-2

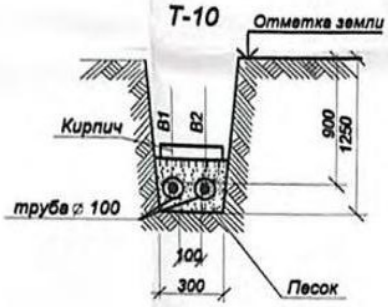


«АЛМАТЫ ҚАЛАСЫ ҚАЛАЛЫҚ ЖОСПАРЛАУ ЖӘНЕ УРБАНИСТИКА БАСҚАРМАСЫ»
Атқару түсірмесі «08» 01 2021 ж.
№ 02 тіркеліп, геоақпараттық мәліметтер қорына енгізілді

### Условные обозначения

**Существующие**

Существующие кабели 1кВ,10кВ

**Проектируемые**

W2 Силовые кабели 10кВ

W2 Силовые кабели 10кВ в трубе.

Соединительная кабельная муфта

*Примечание:*

1. Прокладка силовых кабелей 10кВ от ТП РУ-10 кВ ПС-168А к РУ-10кВ КТПБ-10/0,4кВ. (2х2500кВА) осуществляется в траншее в земле.
2. При пересечении с дорогами, трубами и существующими кабельными линиями, проектируемые кабельные линии прокладываеется в двустенной вофрированной трубе Дн=100мм.
3. Все размеры даны в мм, если не указанно иное.
4. Данный чертеж читать совместно с листом 2.

*. Существующие КЛ-6кВ РП-35 – ТП-5125, ТП-5125 – ТП-5822 вывести из РУ-6кВ демонтируемой ТП-5125 и выполнить объединение данных кабельных линий путем монтажа соединительной муфты.
Монтажные работы по установке муфты выполнить по месту.

| Товарищество с ограниченной ответственностью "КАЗГЕОСФЕРА" Жауапкершілігі Шектеулі Серіктестігі | |
|---|---|
| Тапсырыс беруші Заказчик | ТОО "Аврора Сервис" |
| Объект | Исполнительная съемка Орындалған түсірілім |
| Директор | Гаммер А. В. |
| Геодезист | Шинтибаев А.Б. |
| Картограф | Шаймардан П. |
| | |
| Күні Дата | 02 |

Lобщ. - 2х430м.

*Протяженность = 405.35 м*

*Система координат и высот местная*
*В 1 сантиметре 5 метров*
*Планшет : Н-21-14,10*
*Масштаб 1:500*
*г. Алматы, Бостандыкский район*
*Объект: Многоквартирный жилой комплекс со встроенн помещениями и паркинга расположенный по адресу:*
*г. Алматы, Бостандыкский р.в квадрате улиц Сатпаева ,Шагабутдинова р.Есентай*

| Изм. | Кол.уч. | Лист | N док. | Подпись | Дата |
|---|---|---|---|---|---|
| ГИП | | Аниров М. | | Амир | 07.08.20 |
| Разработал | | Рихтер С. | | | 07.08.20 |
| Проверил | | Аниров М. | | Амир | 07.08.20 |
| Н.контр. | | Аниров М. | | Амир | 07.08.20 |

**2020/1-02-ЭС**

""Многоквартирный жилой комплекс со встроенными помещениями и паркингом", расположенный по адресу: г. Алматы, Бостандыкский район, ул. Сатпаева, участок 30/5"

| Сети электроснабжения 10кВ | Стадия | Лист | Листов |
|---|---|---|---|
| | РП | 3 | |
| План кабельной трассы 10кВ | ТОО "Рауза-ПВ" ТОО "GEOVER" г. Алматы | | |

АЛМАТЫ Қ. ІШКІ ІСТЕР ДЕПАРТАМЕНТІ
ӘКІМШІЛІК ПОЛИЦИЯСЫ БАСҚАРМАСЫ
ЖОЛ ЖӘНЕ ТЕХНИКАЛЫҚ
ИНСПЕКЦИЯСЫ БӨЛІМІ

Согласовано: нач. дивизиона
уб-ния дор-ных движ. и дорож
стр-ния
"___"

Б. Балбаев