ТОО "Центр градостроительного проекта"

РАБОЧАЯ ДОКУМЕНТАЦИЯ

«Разработка проекта преобразования территории (мастер-план) пешеходных пространств ул.Масанчи, от ул.Сатпаева, до ул. Қабанбай батыра, на основе комплексного анализа, с реорганизацией жилищно-гражданских объектов и пешеходно-транспортных связей».

КЖ - Конструкции железобетонные.
Фундаменты под резервуары

Шифр: 36/2022-ПВ-КЖ
ТОМ 4.1

г. Алматы, 2022 г.

РАБОЧАЯ ДОКУМЕНТАЦИЯ

«Разработка проекта преобразования территории (мастер-план) пешеходных пространств ул.Масанчи, от ул.Сатпаева, до ул. Қабанбай батыра, на основе комплексного анализа, с реорганизацией жилищно-гражданских объектов и пешеходно-транспортных связей».

КЖ - Конструкции железобетонные. Фундаменты под резервуары

Шифр: 36/2022-ПВ-КЖ

ТОМ 4.1

Проектировщик: ТОО «Центр градостроительного проекта»
Директор_____Каныбеков Н .А.

г. Алматы, 2022 г.

Ведомость рабочих чертежей основного комплекта

Лист	Наименование	Примечание
1	Общие данные	
2	Схема армирование фундаментов Фм-1	
3	Схема армирование фундаментов Фм-2	
4	Схема армирование фундаментов Фм-3	

Общие указания

1. Рабочий проект выполнен на основании:
   - технического задания на разработку проекта согласованного с заказчиком;
   - архитектурно-планировочного задания;
   - задания, выданного ГИПом и технологическим отделом в соответствии с действующими нормативными документами;
   - технических условий на инженерные коммуникации, электроснабжение, водопровод и канализацию;
   - вид строительства - новое строительство.
   - источник финансирования - собственные средства.
2. Рабочим проектом предусмотрено «Разработка проекта преобразования территории (мастер-план) пешеходных пространств ул.Масанчи, от ул.Сатпаева, до ул. Қабанбай батыра, на основе комплексного анализа, с реорганизацией жилищно-гражданских объектов и пешеходно-транспортных связей».
3. Характеристики района строительства:
   - нормативное значение веса снегового покрова на 1 м^2 горизонтальной поверхности для II района по НТП РК 01-01-3.1 (4.1)-2017 - 1,2 кПа (120кгс/м^2);
   - нормативное значение ветрового давления для II района по НТП РК 01-01-3.1 (4.1)-2017 - 0,39 кПа (39кгс/м^2);
   - нормативная глубина сезонного промерзания для дресвы - 0,97 м
4. Подземные воды в период изысканий в скважинах не были вскрыты.
5. При строительстве сооружения использованы следующие конструктивные решения:
   - основание фундаментов - галечниковые грунты;
   - фундамент - монолитный плитный фундамент толщиной 300 мм;
6. Гидроизоляция - все поверхности бетонных и железобетонных конструкций обмазать битумной мастикой
7. Производство работ вести в соответствии с проектом производства работ с соблюдением требований СН РК 5.01-01-2013, НТП РК 03-05.1-2011 и СН РК 5.03-07-2013.
8. При производстве работ в зимнее время необходимо соблюдать требования СП РК 5.03-107-2013, не допуская промораживания и увлажнения основания. ъ
9. Производство и приемку всех видов строительных работ в зимних условиях производить с соблюдением требований к производству работ при отрицательных температурах.

Согласовано:

ГИП	Аждаров А.А.	06.24
ГАП	Баймуханбетова.	06.24
Гл.спец ЭОМ	Капанов Б	06.24

Согласовано:

Гл.спец НВК	Нурлан Ш.	06.24

Взам. инв. №

Подпись и дата

Инв. № подл.

Настоящий проект раздела ГП разработан в соответствии с действующими в Республике Казахстан строительными нормами и правилами и государственными стандартами, с соблюдением мероприятий, обеспечивающих взрывопожарную и экологическую безопасность при эксплуатации зданий.

Главный инженер проекта_____Аждаров А.

Изм.	Кол.уч.	Лист	№ док.	Подпись	Дата
ГИП		Аждаров А.А			05.22
ГАП		Баймуханбетова.			05.22
Выполнил		Нурмуханов А.Ж			05.22
Проверил		Голдобина Г.Н.			05.22
Н.контроль		Баймуханбетова			05.22

36/2022-ПВ-КЖ

«Разработка проекта преобразования территории (мастер-план) пешеходных пространств ул. Масанчи, от ул.Сатпаева, до ул. Қабанбай батыра, на основе комплексного анализа, с реорганизацией жилищно-гражданских объектов и пешеходно-транспортных связей».

Фундаменты

Стадия	Лист	Листов
РП	1	

Общие данные (начало)

ТОО «Центр градостроительного проекта» г. Алматы

Формат А3

Опалубочный чертеж плитного фундамента Фм-1

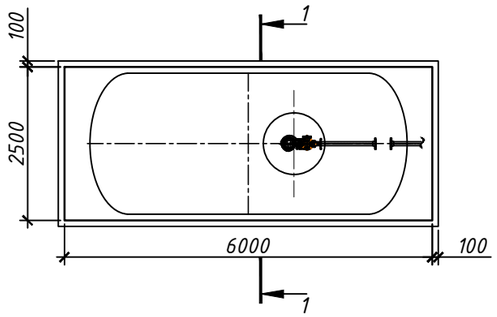

Сечение 1-1 (опалубочный чертеж)

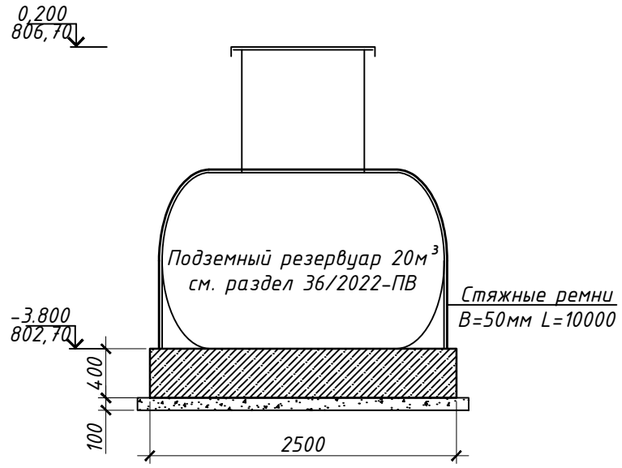

Спецификация материалов на монолитный фундамент Фм-1

Поз.	Обозначение	Наименование	Кол.	Масса ед., кг	Примеч.
		Фундамент Фм-1	1		511.20
1	ГОСТ 34028-2016	Ф14 А400 L=п.м.	290	1.21	350.90
2*	ГОСТ 34028-2016	Ф14 А400 L=1315	94	1.60	150.40
3*	ГОСТ 34028-2016	Ф8 А240 L=1250	18	0.55	9.90
		Бетон кл. С20/25(В25) F75 W4, сульфатостойкий	6.00		$м^3$
		Бетон класса С8/10(В7,5) F50 W4,	1.60		$м^3$
		Стяжные ремни В=50мм L=10000	4		шт.

Позиции со знаком "*" смотреть в ведомости деталей

Ведомость детали

Позиция	Эскиз	Позиция	Эскиз
2 L=1315	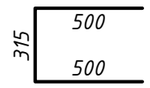	3 L=1250	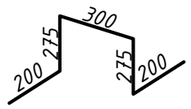

Схема армирование плитного фундамента Фм-1

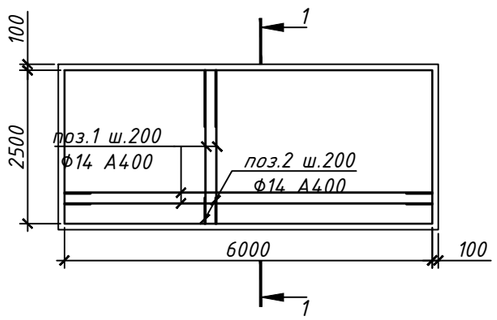

Сечение 1-1 (опалубочный чертеж)

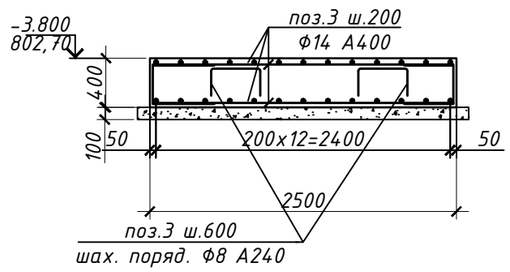

1. Схема расположения фундаментов и угловые координаты см. раздел 36/2022-ПВ и 36/2022-ГП
2. Данный раздел читать совместно разделами 36/2022-ПВ и 36/2022-ГП

Изм.	Кол.уч.	Лист	№ док.	Подпись	Дата	36/2022-ПВ-КЖ			
						«Разработка проекта преобразования территории (мастер-план) пешеходных пространств ул. Масанчи, от ул.Сатпаева, до ул. Қабанбай батыра, на основе комплексного анализа, с реорганизацией жилищно-гражданских объектов и пешеходно-транспортных связей».			
ГИП		Аждаров А.А			05.22	Фундаменты	Стадия	Лист	Листов
ГАП		Баймуханбетова			05.22		РП	3	
Выполнил		Нурмуханов А.Ж			05.22	Схема армирование фундаментов Фм-1	ТОО «Центр градостроительного проекта» г. Алматы		
Проверил		Голдобина Г.Н.			05.22				
Н.контроль		Баймуханбетова			05.22				

Взам. инв. №

Подпись и дата

Инв. № подл.

Формат А3

Опалубочный чертеж плитного фундамента Фм-2

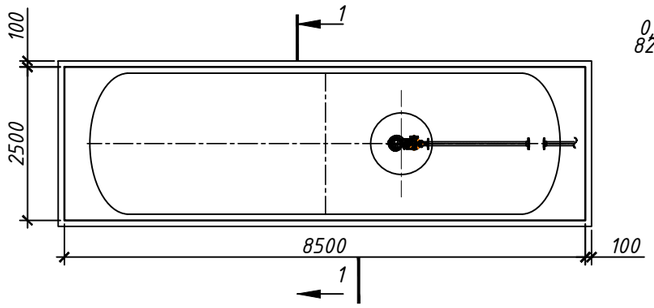

Сечение 1-1 (опалубочный чертеж)

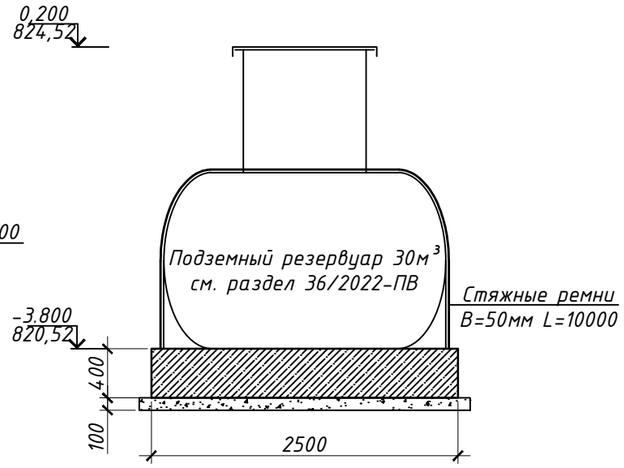

Спецификация материалов на монолитный фундамент Фм-2

Поз.	Обозначение	Наименование	Кол.	Масса ед., кг	Примеч.
		Фундамент Фм-2	1		678.20
1	ГОСТ 34028-2016	Ф14 А400 L=п.м.	390	1.21	471.90
2*	ГОСТ 34028-2016	Ф14 А400 L=1315	120	1.60	192.00
3*	ГОСТ 34028-2016	Ф8 А240 L=1250	26	0.55	14.30
		Бетон кл. С20/25(В25) F75 W4, сульфатостойкий	8.60		м³
		Бетон класса С8/10(В7,5) F50 W4,	1.60		м³
		Стяжные ремни В=50мм L=10000	5		шт.

Позиции со знаком "*" смотреть в ведомости деталей

Ведомость детали

Позиция	Эскиз	Позиция	Эскиз
2 L=1315	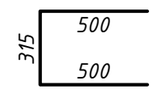	3 L=1250	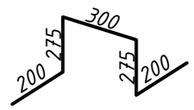

Схема армирование плитного фундамента Фм-2

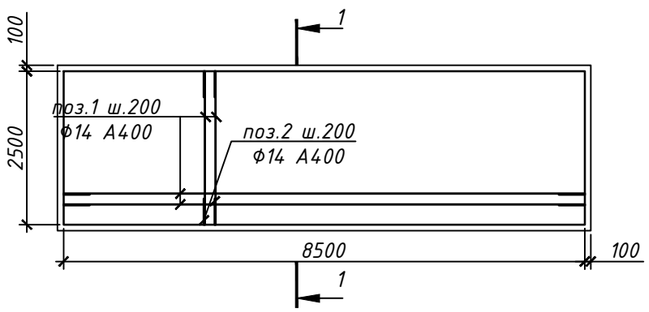

Сечение 1-1 (опалубочный чертеж)

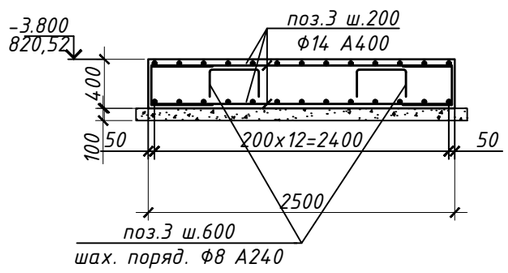

1. Схема расположения фундаментов и угловые координаты см. раздел 36/2022-ПВ и 36/2022-ГП
2. Данный раздел читать совместно разделами 36/2022-ПВ и 36/2022-ГП

Изм.	Кол.уч.	Лист	№ док.	Подпись	Дата	36/2022-ПВ-КЖ			
						«Разработка проекта преобразования территории (мастер-план) пешеходных пространств ул. Масанчи, от ул.Сатпаева, до ул. Қабанбай батыра, на основе комплексного анализа, с реорганизацией жилищно-гражданских объектов и пешеходно-транспортных связей».			
ГИП		Аждаров А.А			05.22	Фундаменты	Стадия	Лист	Листов
ГАП		Баймуханбетова			05.22		РП	4	
Выполнил		Нурмуханов А.Ж			05.22	Схема армирование фундаментов Фм-2	ТОО «Центр градостроительного проекта» г. Алматы		
Проверил		Голдобина Г.Н.			05.22				
Н.контроль		Баймуханбетова			05.22				

Взам. инв. №

Подпись и дата

Инв. № подл.

Формат А3

Опалубочный чертеж плитного фундамента Фм-3

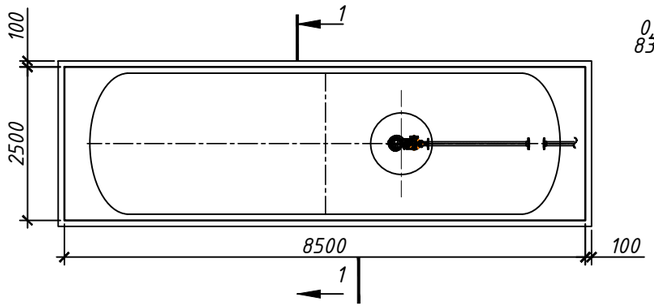

Сечение 1-1 (опалубочный чертеж)

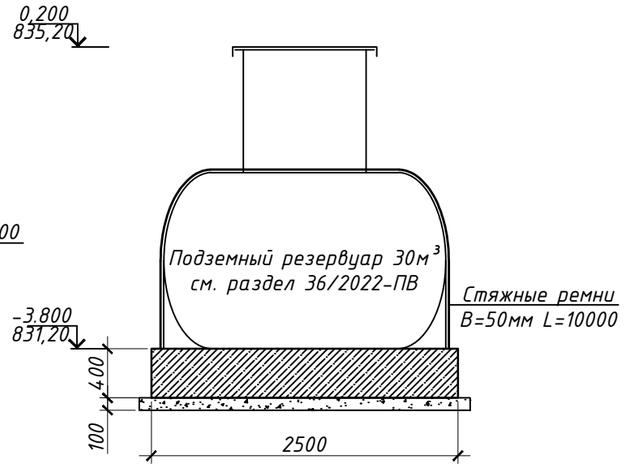

Спецификация материалов на монолитный фундамент Фм-3

Поз.	Обозначение	Наименование	Кол.	Масса ед., кг	Примеч.
		Фундамент Фм-3	1		678.20
1	ГОСТ 34028-2016	Ф14 А400 L=п.м.	390	1.21	471.90
2*	ГОСТ 34028-2016	Ф14 А400 L=1315	120	1.60	192.00
3*	ГОСТ 34028-2016	Ф8 А240 L=1250	26	0.55	14.30
		Бетон кл. С20/25(В25) F75 W4, сульфатостойкий	8.60		м³
		Бетон класса С8/10(В7,5) F50 W4,	1.60		м³
		Стяжные ремни В=50мм L=10000	5		шт.

Позиции со знаком "*" смотреть в ведомости деталей

Ведомость детали

Позиция	Эскиз	Позиция	Эскиз
2 L=1315	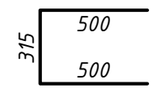	3 L=1250	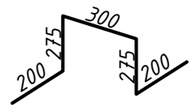

Схема армирование плитного фундамента Фм-3

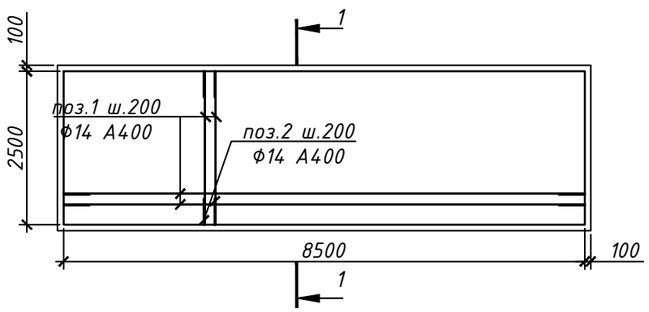

Сечение 1-1 (опалубочный чертеж)

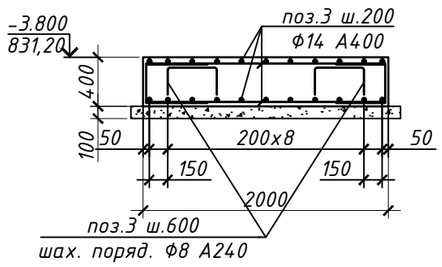

1. Схема расположения фундаментов и угловые координаты см. раздел 36/2022-ПВ и 36/2022-ГП
2. Данный раздел читать совместно разделами 36/2022-ПВ и 36/2022-ГП

Изм.	Кол.уч.	Лист	№ док.	Подпись	Дата	36/2022-ПВ-КЖ		
						«Разработка проекта преобразования территории (мастер-план) пешеходных пространств ул. Масанчи, от ул.Сатпаева, до ул. Қабанбай батыра, на основе комплексного анализа, с реорганизацией жилищно-гражданских объектов и пешеходно-транспортных связей».		
ГИП		Аждаров А.А			05.22	Фундаменты	Стадия	Лист	Листов
ГАП		Баймуханбетова			05.22		РП	5	
Выполнил		Нурмуханов А.Ж			05.22	Схема армирование фундаментов Фм-3	ТОО «Центр градостроительного проекта» г. Алматы		
Проверил		Голдобина Г.Н.			05.22				
Н.контроль		Баймуханбетова			05.22				

Взам. инв. №

Подпись и дата

Инв. № подл.

Формат А3