РЕСПУБЛИКА КАЗАХСТАН

ТОО "Научно-исследовательский
институт "АЛМАТЫГЕНПЛАН"

РАБОЧИЙ ПРОЕКТ

Разработка проекта преобразования территории (мастер-план) вдоль автомобильной дороги ул. Мусрепова от музея им. Кастеева до театра им. М. Ауэзова, на основе комплексного анализа, с реорганизацией жилищно-гражданских объектов и пешеходно-транспортных связей

Лестница, пандус, подпорная стена, парклет

ALMATYGENPLAN
научно-исследовательский институт

Алматы, 2023 г.

РЕСПУБЛИКА КАЗАХСТАН

ТОО "Научно-исследовательский
институт "АЛМАТЫГЕНПЛАН"

ТОМ III

РАБОЧИЕ ЧЕРТЕЖИ

«Разработка проекта преобразования территории (мастер-план) вдоль автомобильной дороги ул. Мусрепова от музея им. Кастеева до театра им. М. Ауэзова, на основе комплексного анализа, с реорганизацией жилищно-гражданских объектов и пешеходно-транспортных связей».

ТОМ III

Альбом №3.1

Генеральный план

Договор: № 40-06/21-ГП

Заказчик: КГУ "Управление городского планирования
и урбанистики города Алматы"

Генеральный директор
ТОО "Научно-исследовательский
институт "АЛМАТЫГЕНПЛАН" _____ Садуов А.К.

Алматы, 2023 г.

ВЕДОМОСТЬ ОСНОВНЫХ КОМПЛЕКТОВ ЧЕРТЕЖЕЙ

Обозначение	Наименование	Примечание
ГП	Генеральный план	
АР	Архитектурные решения	
КЖ	Конструкции железобетонные	
СМ	Сметная документация	

ОСНОВНЫЕ ТЕХНИКО-ЭКОНОМИЧЕСКИЕ ПОКАЗАТЕЛИ

№ п/п	Наименование показателей	Ед. изм.	Кол-во	Приме-чание
1	Площадь застройки	$м^2$	301,41	
	- парклеты	$м^2$	108	
	- лестница	шт.	2	
	- пандус	шт.	1	
	- подпорная стена	п.м.	32,6	

ВЕДОМОСТЬ ССЫЛОЧНЫХ И ПРИЛАГАЕМЫХ ДОКУМЕНТОВ

Обозначение	Наименование	Примечание
СН РК 3.01-01-2013	Градостроительство. Планировка и застройка городских и сельских поселений.	
СП РК 3.01-101-2013		
СН РК 3.01-05-2013	Благоустройство территорий населенных пунктов	
СП РК 3.01-105-2013		
СП РК 2.03-30-2017	Строительство в сейсмических зонах.	
СП РК 2.04-01-2017	Строительная климатология	
СП РК 3.06-15-2005	Проектирование зданий и сооружений с учетом доступности групп населения. Общие положения.	
СН РК 3.06-01-2011	Доступность зданий и сооружений для маломобильных групп населения.	
ГОСТ 27772-2015	Металлические конструкции.	
СН РК 2.01-101-2013	"Защита строительных конструкций и сооружений от коррозии".	
СП РК 3.06-101-2012	Маломобильные группы	

Настоящий проект разработан в соответствии с действующими в Республике Казахстан нормами и правилами, и предусматривает мероприятия, обеспечивающие взрывобезопасность, пожаробезопасность, экологические и санитарно - гигиенические требования при эксплуатации.

Главный архитектор проекта: _____ Хайрулин Д.

Раздел ГП — Эсенбаев
Раздел КЖ — Мукашев

Инв. N° подл. | Подп. и дата | Взам. инв.N°

ОБЩИЕ ДАННЫЕ

Архитектурное решение

1. Рабочие чертежи - раздел АР "Разработка проекта преобразования территории (мастер-план) вдоль автомобильной дороги улицы Мусрепова от музея имени Кастеева до театра имени М.Ауэзова, на основе комплексного анализа, с реорганизацией жилищно-гражданских объектов и пешеходно-транспортных связей" разработаны на основании:
- Архитектурно-планировочное задание (АПЗ) выданного "Управление городского планирования и урбанистики г. Алматы", Номер: KZ32VUA00841075 от 17.02.2023 г.
- Задание на проектирование от 16.09.2021г.
- Топографической съемки, выполненной ТОО "Научно-исследовательский институт "АЛМАТЫГЕНПЛАН", №1684 от 23.04.2021 г.
- Согласование КГУ "Управление социального благосостояния г.Алматы" №36.4-36/397СЛ от 01.02.2022г.

В геологическом строении района принимают участие рыхлые четвертичные отложения, залегающие на породах коренной основы палеозойского возраста. Коренные отложения представлены гранитоидными, гранодиоритовыми и порфиритовыми интрузиями в бассейнах рек, пересекающих хребет Заилийский Алатау. Рельеф поверхности земли на участке проектируемой площадки имеет общий уклон с востока в западном направлении. Абсолютные отметки поверхности земли изменяются в пределах 853,77 - 816,60м. Плановую привязку объекта вести от системы координат, высотную - от ближайших реперов.

2. Характеристики здания:
- Уровень ответственности сооружения - III;
- Степень огнестойкости - не нормируется.

3. Работы по благоустройству территории включают в себя:
- Установку пандуса и лестницу для маломобильных групп населения;
- Ремонт или замена существующих асфальтовых покрытий, бордюрных камней и поребриков.

4. В соответствии со СП РК 2.04-01-2017 участок проектируемых работ расположен:
- Климатический район: III-В;
- Сейсмической зоне с сейсмической опасностью- 9 (девять) баллов;
- Снеговой район - II;
- Снеговая нагрузка 1,2(120) кПа(кгс/м2);
- Ветровой район скоростных напоров - II;
- Ветровая нагрузка 0,39(39) кПа(кгс/м2).

Нормативная глубина промерзания грунтов определена по СП РК 5.01-102-2013, составляет:
- Для суглинка - 0,79м;
- Для крупнообломочных- 1,17м.

Глубина нулевой изотермы в грунте по СП РК 2.04 - 01 - 2017 (ОГМС Алматы):
- Средняя из максимальных - 43см;
- Максимум обеспеченностью 0,90 - 64см;
- Обеспеченностью 0,98 - 76см.

По сводке Казгидромет (Каменское плато):
- Максимальная наблюденная глубина - 120см;
- Нулевая изотерма возможная 1 раз в 100лет (По Гумбелю) -135см.

МЕРОПРИЯТИЯ ДЛЯ ДОСТУПА МАЛОМОБИЛЬНЫХ ГРУПП

В проекте благоустройство территорий предусмотрены условия беспрепятственного и удобного передвижения маломобильных групп населения согласно СН РК 3.06-101-2017. Замечания по созданию полноценной среды жизнедеятельности инвалидов и маломобильных групп населения приняты частично:
- Лестницы;
- Тактильные направляющие плиты;
- Указательные знаки для слабовидящих;
- Подъемники для инвалидов.

Для людей с недостатками зрения применяется изменение фактуры поверхностного слоя дорожек применением яркой контрастной окраски. В темное время суток применяются световые знаки и указатели.

В проекте предусмотрен пандус с нормативным уклоном 1:12 согласно СН РК 3.06-101-2012, см. раздел АР и раздел ГП.

изм.	Nуч.	лист	Nдок.	подпись	дата
ГАП		Хайрулин			
Выполнил		Асембек			
Проверил		Ажиев			
ГИП		Абдрахметов			
Норм. контр.		Ахметов			

40-06/21-АР

Разработка проекта преобразования территории (мастер-план) вдоль автомобильной дороги ул. Мусрепова от музея им. Кастеева до театра им. М. Ауэзова, на основе комплексного анализа, с реорганизацией жилищно-гражданских объектов и пешеходно-транспортных связей

улица Мусрепова

стадия	лист	листов
РП	1	9

ОБЩИЕ ДАННЫЕ (Начало)

ТОО Научно-исследовательский институт "АЛМАТЫГЕНПЛАН" 2023г.

ВЕДОМОСТЬ РАБОЧИХ ЧЕРТЕЖЕЙ ОСНОВНОГО КОМПЛЕКТА МАРКИ АР

Лист	Наименование	Примечание
АР - 1	Общие данные(Начало)	
АР - 2	Общие данные(Окончание)	
АР - 3	Лестница Л-1; Лестница Л-2; Пандус П-1; Подпорная стена ПС-1; Подпорная стена ПС-2;	
АР - 4	Лестница Л-1; Сечение а-а; Лестница Л-2; Сечение б-б	
АР - 5	Спецификация	
АР - 6	Пандус П-1; Сечение в-в; Сечение г-г; Спецификация	
АР - 7	Парклет 1 (3000х12000) Разрез 1-1, 2-2; Узлы А, Б, В	
АР - 8	Парклет 2 (3000х12000) Разрез 1-1, 2-2; Узлы А, Б, В	
АР - 9	Парклет 3 (3000х12000) Разрез 1-1, 2-2; Узлы А, Б, В	

Инв. N° подл. | Подп. и дата | Взам. инв.N°

изм.	Nуч.	лист	Nдок.	подпись	дата

ГАП	Хайрулин	
Выполнил	Асембек	
Проверил	Ажиев	
ГИП	Абдрахметов	
Норм. контр.	Ахметов	

40-06/21-АР

Разработка проекта преобразования территории (мастер-план) вдоль автомобильной дороги ул. Мусрепова от музея им. Кастеева до театра им. М. Ауэзова, на основе комплексного анализа, с реорганизацией жилищно-гражданских объектов и пешеходно-транспортных связей

улица Мусрепова

стадия	лист	листов
РП	2	9

ОБЩИЕ ДАННЫЕ (Окончание)

ТОО Научно-исследовательский институт "АЛМАТЫГЕНПЛАН" 2023г.

Лестница Л-1; Лестница Л-2; Пандус П-1; Подпорная стена ПС-1; Подпорная стена ПС-2
План

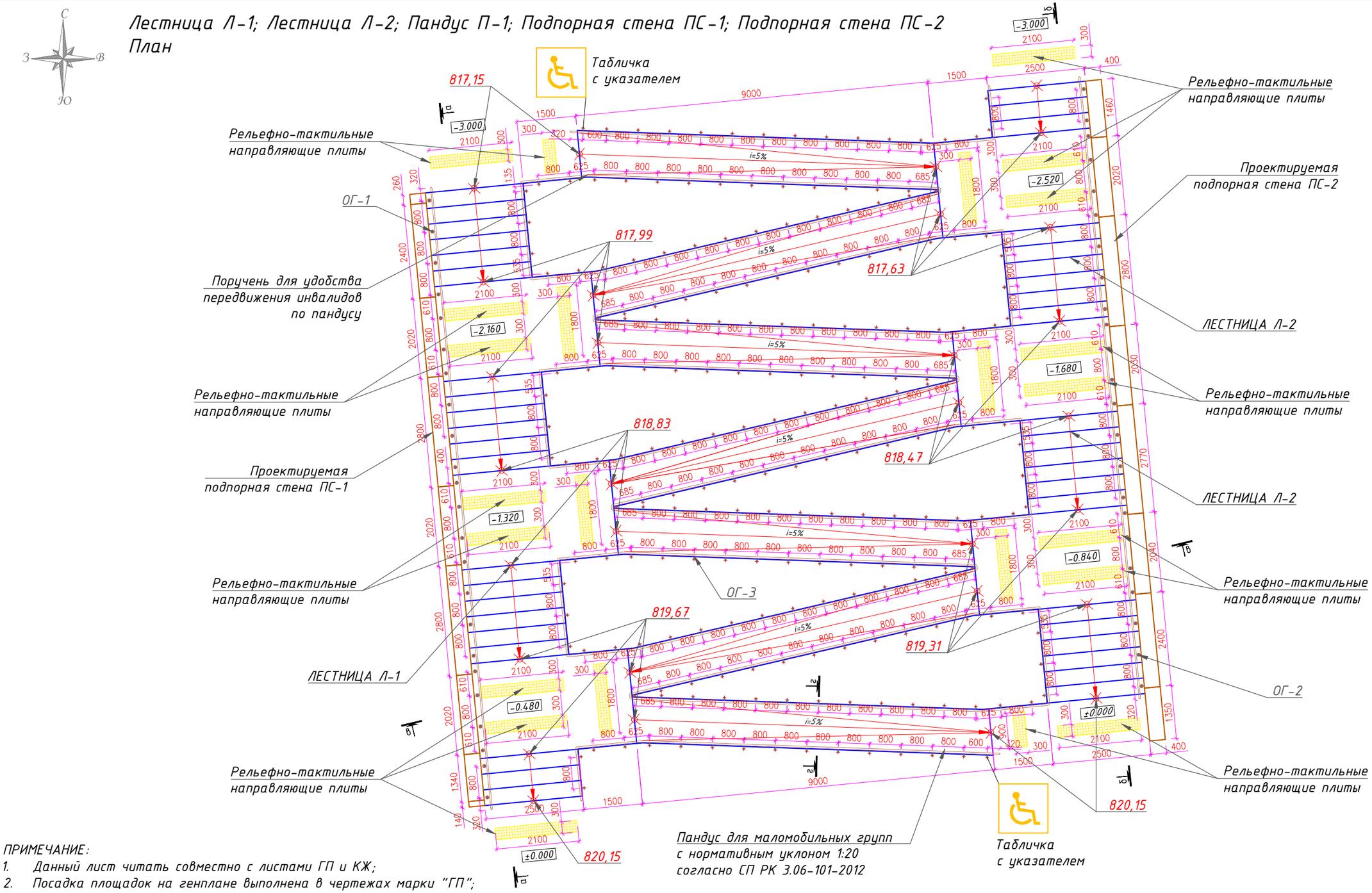

ПРИМЕЧАНИЕ:

1. Данный лист читать совместно с листами ГП и КЖ;
2. Посадка площадок на генплане выполнена в чертежах марки "ГП";
3. За условную отметку ±0,000 принят уровень чистого покрытия площадки, что соответствует абсолютной отметке 760,55;
4. Спецификация лестницы Л-1 и Л-2 см. АР-4;
5. Спецификация пандуса П-1 см. АР-5;
6. Спецификация подпорный стены ПС-1 и ПС-2 см. АР-5;
7. Крепление ограждения осуществлять к закладным деталям см. раздел КЖ;
8. Нестандартные размеры облицовочных плит обрезать и крепить по месту;
9. Состав пандуса идентично покрытию площадки;
10. Ограждения пандуса может изменится при разработке дизайн-проекта;
11. При устройстве пандуса строго соблюдать требования производства работ и в соответствии с СП РК 3.06-101-2012 "Проектирование зданий и сооружений с учетом доступности для маломобильных групп населения.Общие положения.» и и МСН 01-01-2005;
12. Поверхности покрытий должны быть твердыми,не допускать скольжения при намокании и иметь поперечный уклон в пределах 1%.

						40-06/21-АР
изм.	Nуч.	лист	Nдок.	подпись	дата	Разработка проекта преобразования территории (мастер-план) вдоль автомобильной дороги ул. Мусрепова от музея им. Кастеева до театра им. М. Ауэзова, на основе комплексного анализа, с реорганизацией жилищно-гражданских объектов и пешеходно-транспортных связей
ГАП	Хайрулин					улица Мусрепова — стадия: РП; лист: 3; листов: 9
Выполнил	Асембек					
Проверил	Ажиев					Лестница Л-1; Лестница Л-2; Пандус П-1; Подпорная стена ПС-1; Подпорная стена ПС-2; План М 1:50
ГИП	Абдрахметов					ТОО Научно-исследовательский институт "АЛМАТЫГЕНПЛАН" 2023г.
Норм. контр.	Ахметов					

Инв. N° подл. | Подп. и дата | Взам. инв.N°

Лестница Л-1; Сечение а-а
Масштаб 1:50

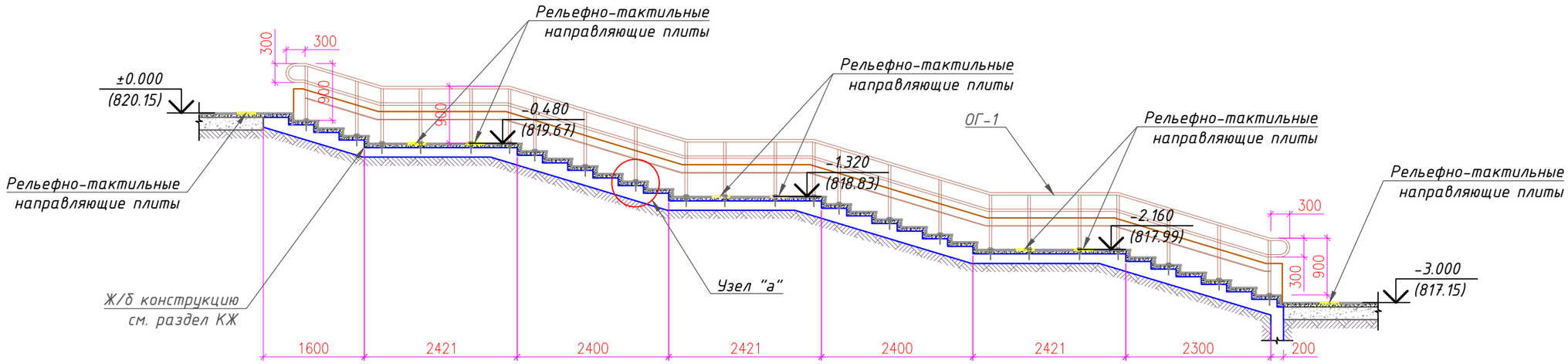

Лестница Л-2; Сечение б-б
Масштаб 1:50

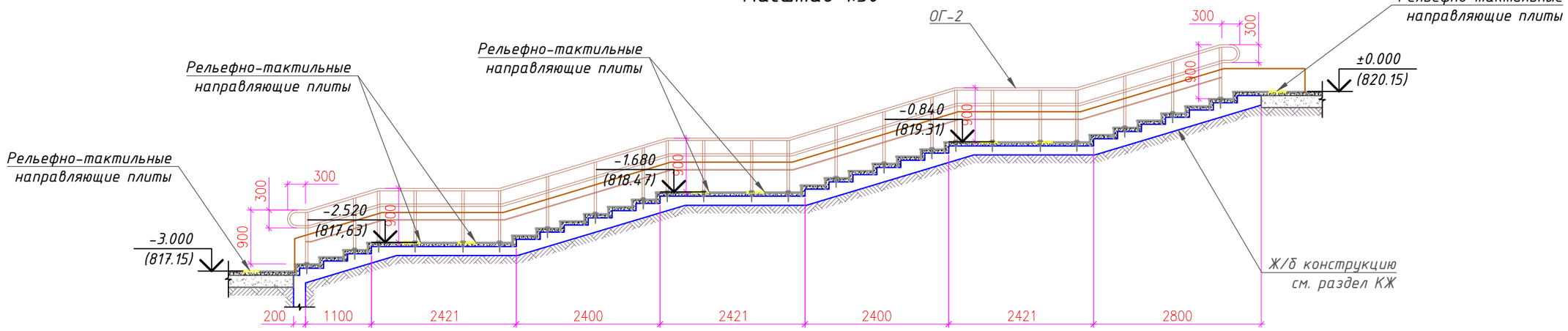

Узел "а"

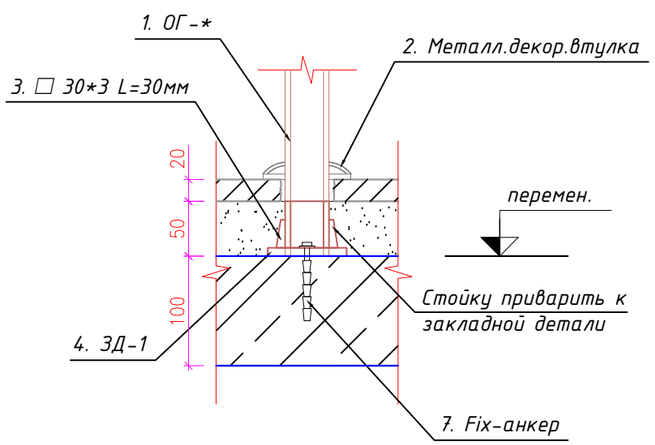

изм.	Nуч.	лист	Nдок.	подпись	дата	40-06/21-АР
						Разработка проекта преобразования территории (мастер-план) вдоль автомобильной дороги ул. Мусрепова от музея им. Кастеева до театра им. М. Ауэзова, на основе комплексного анализа, с реорганизацией жилищно-гражданских объектов и пешеходно-транспортных связей
ГАП	Хайрулин					улица Мусрепова — стадия: РП; лист: 4; листов: 9
Выполнил	Асембек					
Проверил	Ажиев					Лестница Л-1; Сечение а-а; Лестница Л-2; Сечение б-б; М 1:50
ГИП	Аддрахметов					ТОО Научно-исследовательский институт "АЛМАТЫГЕНПЛАН" 2023г.
Норм. контр.	Ахметов					

Взам. инв.N° | Подп. и дата | Инв. N° подл.

Спецификация элементов на подпорную стену ПС-1

Марка, поз.	Обозначение	Наименование	Ед. изм.	Кол-во	Приме-чание
1	Парапетн.элемент	Накрывочный камень гранит (400x400x20)	$м^2$	6,5	
2	СТ РК 2591-2014	Штырь, Ф10 AI L=0,1	шт.	168	10,37
3	Облицовка боковых стен	Гранитная плитка термообработанная (400x400x20)	$м^2$	16,7	
4	ГОСТ 23279-2012	Сетка 5Вр1 200x200	$м^2$	16,7	25,718
5	СТ РК 2591-2014	Штырь, Ф10 AI (ш.400 в шахм.пор.) L=0,15	шт.	320	29,62

Спецификация элементов на подпорную стену ПС-2

Марка, поз.	Обозначение	Наименование	Ед. изм.	Кол-во	Приме-чание
1	Парапетн.элемент	Накрывочный камень гранит (400x300x20)	$м^2$	6,75	
2	СТ РК 2591-2014	Штырь, Ф10 AI L=0,1	шт.	176	10,86
3	Облицовка боковых стен	Гранитная плитка термообработанная (400x400x20)	$м^2$	17,65	
4	ГОСТ 23279-2012	Сетка 5Вр1 200x200	$м^2$	17,65	27,181
5	СТ РК 2591-2014	Штырь, Ф10 AI (ш.400 в шахм.пор.) L=0,15	шт.	340	31,47

Спецификация облицовочных материалов лестницы Л-1

Марка, поз.	Обозначение	Наименование	Ед. изм.	Кол-во	Приме-чание
1	Ступени и площадка	Гранит с рифлёной поверхностью (400x400x20)	$м^2$	51,0	
2	Подступенки	Бортовой камень (Гранит 400x170x20)	$м^2$	10,6	
3	Облицовка боковых стен	Гранитная плитка термообработанная (400x400x20)	$м^2$	3,48	
4	ГОСТ 23279-2012	Сетка 5Вр1 200x200	$м^2$	3,48	5,359
5	СТ РК 2591-2014	Штырь, Ф10 AI (ш.400 в шахм.пор.) L=0,15	шт.	44	4,07
6	Рельефно-тактильные плиты	Плита 300x300	$м^2$	5,04	

Спецификация элементов ограждения лестницы ОГ-1

Марка, поз.	Обозначение	Наименование	Ед. изм.	Кол-во	Приме-чание
1	ОГ-1	Из хромированного металла	п.м.	36,6	
2	ГОСТ 10704-91	Ф 38x1,6(декорат.элемент) L=17мм	шт.	48	2,59
3	ГОСТ 8639-68	□ 30x3, L=30мм	шт.	48	3,65
4	ГОСТ 103 - 76*	- 4x100, L=100мм	шт.	48	15,07
5	Fix-анкер	Ф10, L=100мм	шт.	48	2,96

Спецификация облицовочных материалов лестницы Л-2

Марка, поз.	Обозначение	Наименование	Ед. изм.	Кол-во	Приме-чание
1	Ступени и площадка	Гранит с рифлёной поверхностью (400x400x20)	$м^2$	54,86	
2	Подступенки	Бортовой камень (Гранит 400x170x20)	$м^2$	10,6	
3	Облицовка боковых стен	Гранитная плитка термообработанная (400x400x20)	$м^2$	5,67	
4	ГОСТ 23279-2012	Сетка 5Вр1 200x200	$м^2$	5,67	8,732
5	СТ РК 2591-2014	Штырь, Ф10 AI (ш.400 в шахм.пор.) L=0,15	шт.	48	4,44
6	Рельефно-тактильные плиты	Плита 300x300	$м^2$	5,04	

Спецификация элементов ограждения лестницы ОГ-2

Марка, поз.	Обозначение	Наименование	Ед. изм.	Кол-во	Приме-чание
1	ОГ-2	Из хромированного металла	п.м.	36,9	
2	ГОСТ 10704-91	Ф 38x1,6(декорат.элемент) L=17мм	шт.	48	2,60
3	ГОСТ 8639-68	□ 30x3, L=30мм	шт.	48	3,65
4	ГОСТ 103 - 76*	- 4x100, L=100мм	шт.	48	15,07
5	Fix-анкер	Ф10, L=100мм	шт.	48	2,96

Взам. инв.№ | Подп. и дата | Инв. № подл.

изм.	Nуч.	лист	Nдок.	подпись	дата
ГАП		Хайрулин			
Выполнил		Асембек			
Проверил		Ажиев			
ГИП		Абдрахметов			
Норм. контр.		Ахметов			

40-06/21-АР

Разработка проекта преобразования территории (мастер-план) вдоль автомобильной дороги ул. Мусрепова от музея им. Кастеева до театра им. М. Ауэзова, на основе комплексного анализа, с реорганизацией жилищно-гражданских объектов и пешеходно-транспортных связей

улица Мусрепова

стадия	лист	листов
РП	5	9

Спецификация

ТОО Научно-исследовательский институт "АЛМАТЫГЕНПЛАН" 2023г.

Пандус П-1; Сечение в-в
Масштаб 1:50

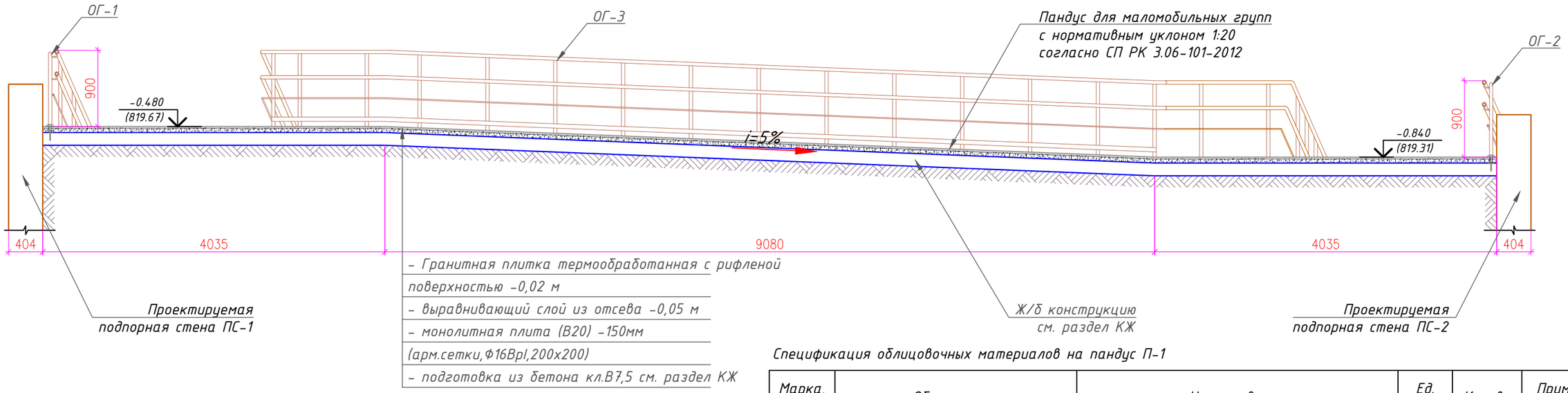

Пандус П-1; Сечение г-г
Масштаб 1:50

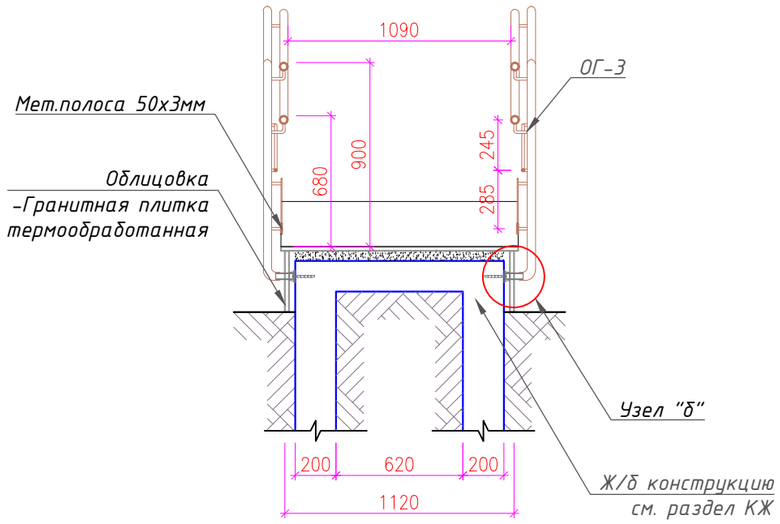

Спецификация облицовочных материалов на пандус П-1

Марка, поз.	Обозначение	Наименование	Ед. изм.	Кол-во	Приме-чание
1	Пандус(покрытие)	Гранит с рифлёной поверхностью (400х400х20)	$м^2$	74,3	
2	Облицовка боковых стен	Гранитная плитка термообработанная (400х400х20)	$м^2$	32,8	
3	ГОСТ 23279-2012	Сетка 5Вр1 200х200	$м^2$	32,8	48,15
4	СТ РК 2591-2014	Штырь, Ф10 АI (ш.400 в шахм.пор.) L=0,15	шт.	273	25,27
5	Рельефно-тактильные плиты	Плита 300х300	$м^2$	3,78	

Спецификация элементов ограждения пандуса ОГ-3

Марка, поз.	Обозначение	Наименование	Ед. изм.	Кол-во	Приме-чание
1	ОГ-2	Из хромированного металла	п.м.	132,0	
2	ГОСТ 10704-91	Ф 38х1,6(декорат.элемент) L=17мм	шт.	162	8,75
3	ГОСТ 8639-68	☐ 30х3, L=30мм	шт.	162	12,31
4	ГОСТ 103 - 76*	- 4х100, L=100мм	шт.	162	50,87
5	Fix-анкер	Ф10, L=100мм	шт.	162	10,0

изм.	Nуч.	лист	Nдок.	подпись	дата
ГАП		Хайрулин			
Выполнил		Асембек			
Проверил		Ажиев			
ГИП		Абдрахметов			
Норм. контр.		Ахметов			

40-06/21-АР

Разработка проекта преобразования территории (мастер-план) вдоль автомобильной дороги ул. Мусрепова от музея им. Кастеева до театра им. М. Ауэзова, на основе комплексного анализа, с реорганизацией жилищно-гражданских объектов и пешеходно-транспортных связей

улица Мусрепова

стадия	лист	листов
РП	6	9

Пандус П-1; Сечение в-в;
Сечение г-г М 1:50
Спецификация

ТОО Научно-исследовательский институт "АЛМАТЫГЕНПЛАН" 2023г.

Взам. инв.N° | Подп. и дата | Инв. N° подл.

Парклет 1 (3000x12000)
М1:50

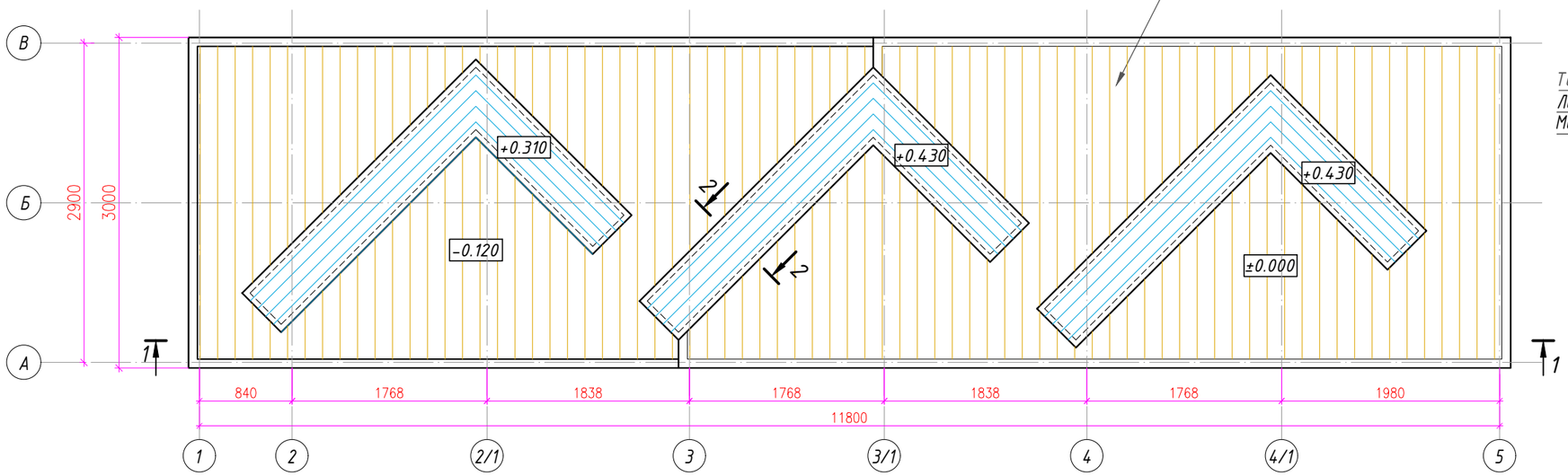

2 - 2
М 1:25

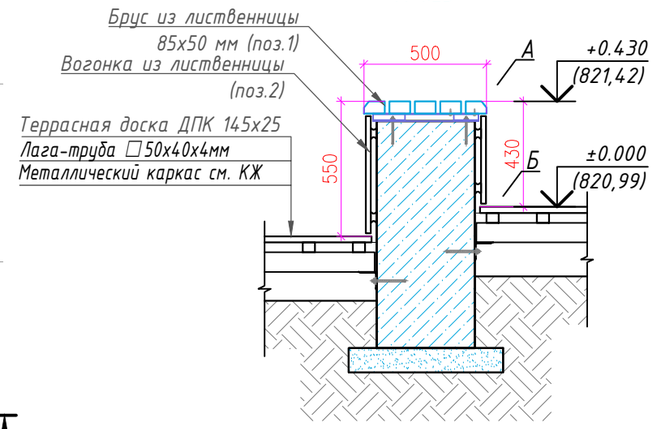

1 - 1
М 1:50

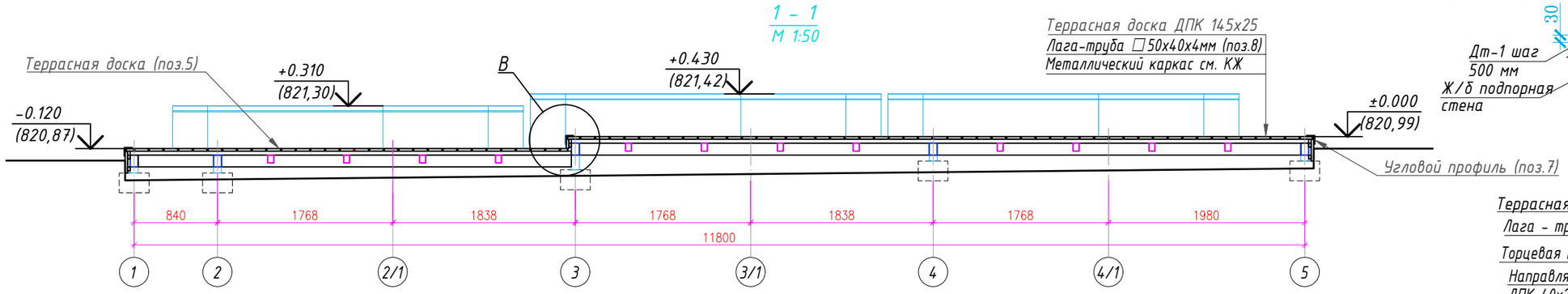

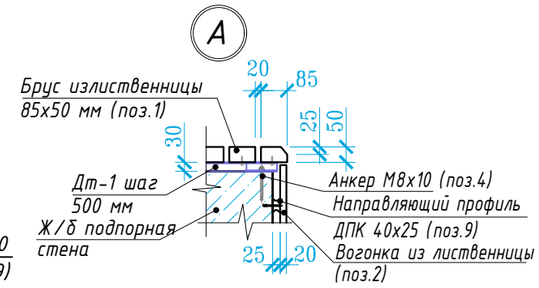

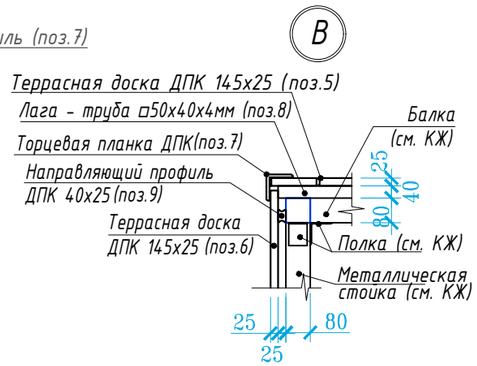

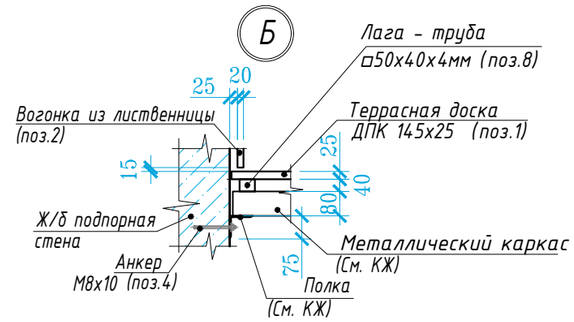

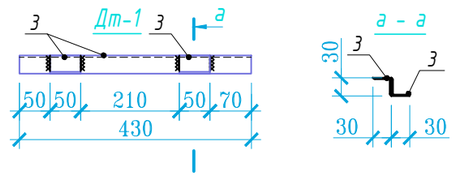

Спецификация расхода материалов на отделку Парклета 1

Поз.	Обозначение	Наименование	Кол-во	Масса ед. кг	Масса всего	Приме-чание
1	Парклет 1 Узел А, Б, В; 1 - 1; 2 - 2	Брус из лиственницы 50x85мм (сорт А) ГОСТ 8486-86 мп.	70,0			70,0мп
2	Парклет 1 Узел А, Б;	Вагонка из лиственницы t-20мм (сорт А) ГОСТ 8486-86 $м^2$	11,80			11,80 $м^2$
		Дт-1	27			
3	Дт-1; Узел А; а - а	Уголок 30x3 мм, L=530мм ГОСТ 8509-93	1	0,789	0,789	21,3 кг
4	Узел А; Б	Анкер НАМ М8Х80, Hilti	2			54 шт.
5	Горизонтальные поверхности	Террасная доска ДПК 25x145мм $м^2$				30,72 $м^2$
6	Вертикальные поверхности	Террасная доска ДПК 25x145мм $м^2$				6,84 $м^2$
7		Торцевая планка ДПК 75x75 мм мп				31,2 мп
8	ГОСТ 8645-68	Лага - труба □50x40x4мм мп				82,8 мп
9		Направляющий профиль ДПК 40x25 мп				53,2 мп

ПРИМЕЧАНИЕ:
1. Данный лист читать совместно с листами ГП и КЖ;
2. Посадка площадок на генплане выполнена в чертежах марки "ГП";
3. За условную отметку ±0,000 принят уровень чистого покрытия площадки, что соответствует абсолютной отметке 820,99;
4. Все деревянные изделия покрыть антисептическими пропиточными составами и антиперенами.

Инв. N° подл. | Подп. и дата | Взам. инв.N°

изм.	Nуч.	лист	Nдок.	подпись	дата
ГАП		Хайрулин			
Выполнил		Асембек			
Проверил		Ажиев			
ГИП		Абдрахметов			
Норм. контр.		Ахметов			

40-06/21-АР

Разработка проекта преобразования территории (мастер-план) вдоль автомобильной дороги ул. Мусрепова от музея им. Кастеева до театра им. М. Ауэзова, на основе комплексного анализа, с реорганизацией жилищно-гражданских объектов и пешеходно-транспортных связей

улица Мусрепова

стадия	лист	листов
РП	7	9

Парклет 1 (3000x12000)
Разрез 1-1, 2-2; Узлы А, Б, В

ТОО Научно-исследовательский институт "АЛМАТЫГЕНПЛАН" 2023г.

Парклет 2 (3000х12000) М1:50

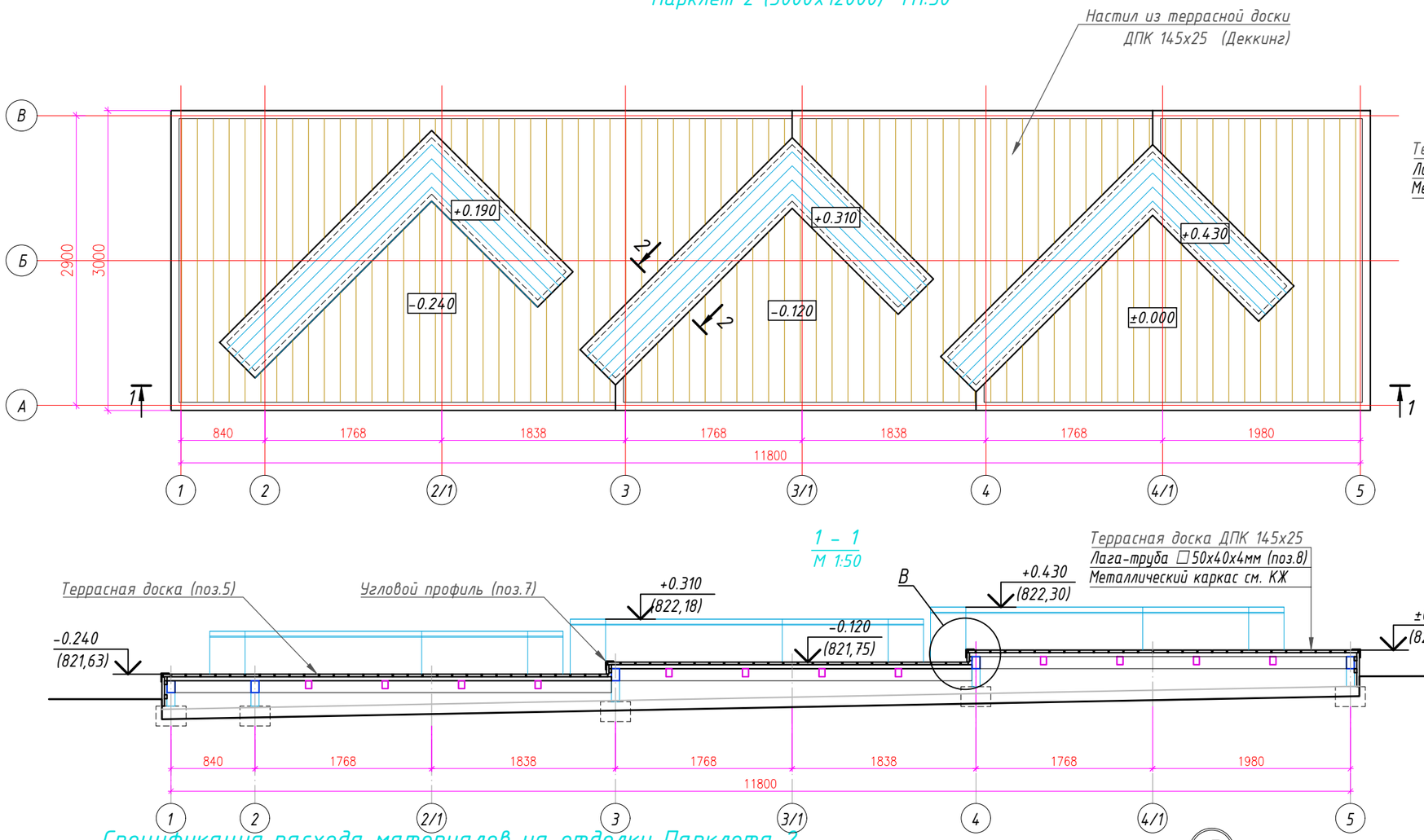

2 – 2
М 1:50

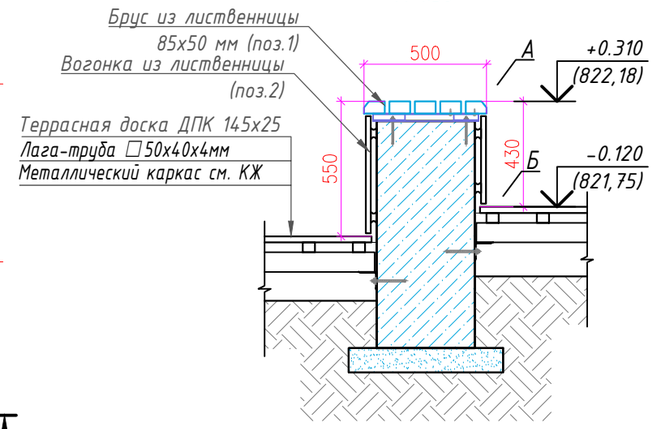

1 – 1
М 1:50

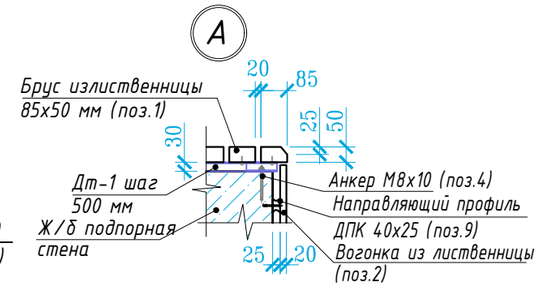

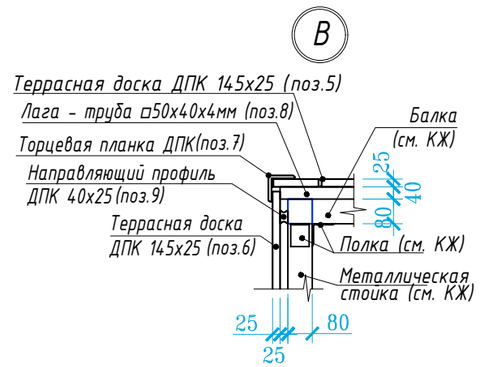

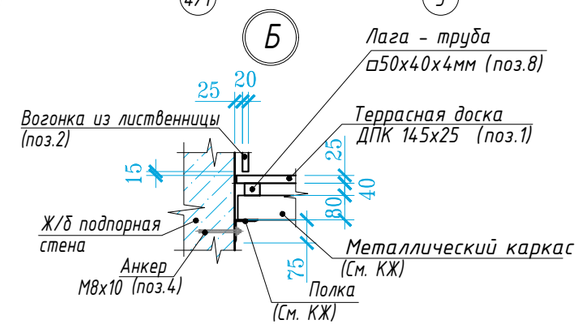

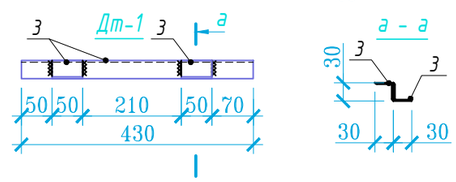

Спецификация расхода материалов на отделку Парклета 2

Поз.	Обозначение	Наименование	Кол-во	Масса ед. кг	Масса всего	Приме-чание
1	Парклет 2 Узел А, Б, В; 1 – 1; 2 – 2	Брус из лиственницы 50х85мм (сорт А) ГОСТ 8486-86 мп.	70,0			70,0мп
2	Парклет 2 Узел А, Б;	Вагонка из лиственницы t-20мм (сорт А) ГОСТ 8486-86 $м^2$	11,80			11,80 $м^2$
		Дт-1	27			
3	Дт-1; Узел А; а – а	Уголок 30х3 мм, L=530мм ГОСТ 8509-93	1	0,789	0,789	21.3 кг
4	Узел А; Б	Анкер HAM M8X80, Hilti	2			54 шт.
5	Горизонтальные поверхности	Террасная доска ДПК 25х145мм $м^2$				30,72 $м^2$
6	Вертикальные поверхности	Террасная доска ДПК 25х145мм $м^2$				7,68 $м^2$
7		Торцевая планка ДПК 75х75 мм мп				33,0 мп
8	ГОСТ 8645-68	Лага - труба □50х40х4мм мп				82,8 мп
9		Направляющий профиль ДПК 40х25 мп				53,2 мп

ПРИМЕЧАНИЕ:
1. Данный лист читать совместно с листами ГП и КЖ;
2. Посадка площадок на генплане выполнена в чертежах марки "ГП";
3. За условную отметку ±0,000 принят уровень чистого покрытия площадки, что соответствует абсолютной отметке 821,87;
4. Все деревянные изделия покрыть антисептическими пропиточными составами и антиперенами.

изм.	Nуч.	лист	Nдок.	подпись	дата
ГАП		Хайрулин			
Выполнил		Асембек			
Проверил		Ажиев			
ГИП		Абдрахметов			
Норм. контр.		Ахметов			

40-06/21-АР

Разработка проекта преобразования территории (мастер-план) вдоль автомобильной дороги ул. Мусрепова от музея им. Кастеева до театра им. М. Ауэзова, на основе комплексного анализа, с реорганизацией жилищно-гражданских объектов и пешеходно-транспортных связей

улица Мусрепова

стадия	лист	листов
РП	8	9

Парклет 2 (3000х12000)
Разрез 1-1, 2-2; Узлы А, Б, В

ТОО Научно-исследовательский институт "АЛМАТЫГЕНПЛАН" 2023г.

Взам. инв.N° | Подп. и дата | Инв. N° подл.

Парклет 3 (3000х12000) М1:50

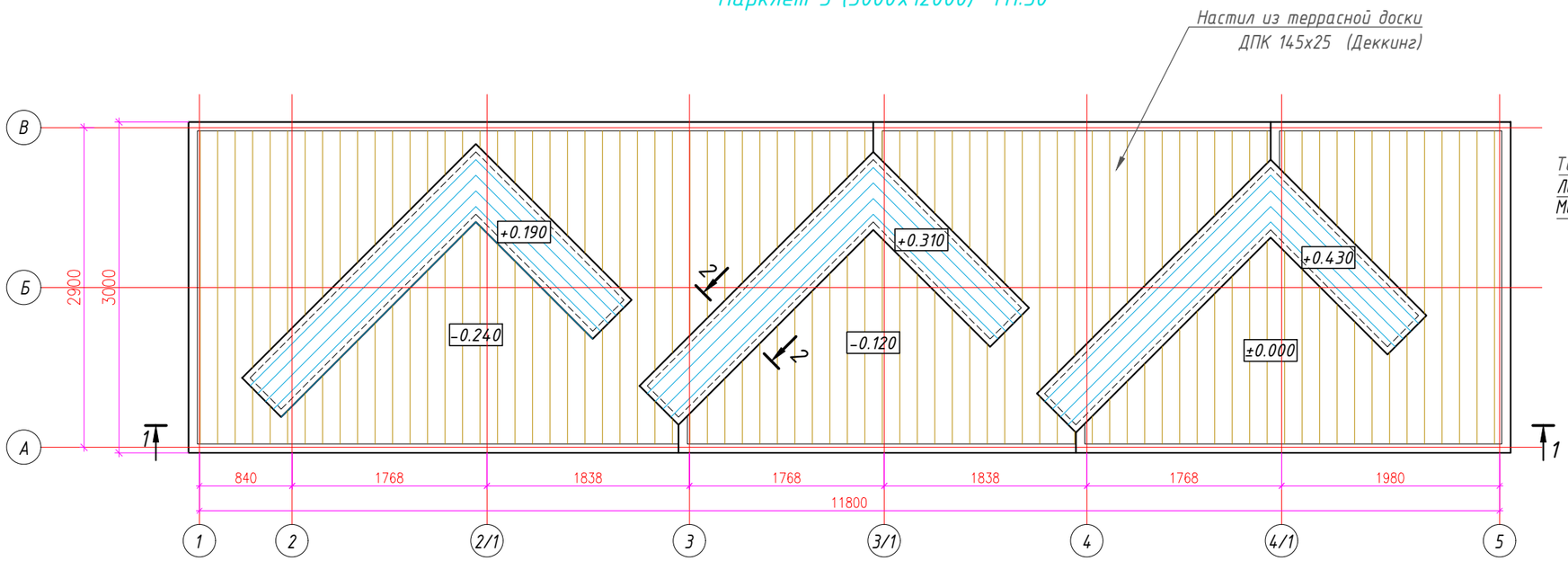

2 – 2
М 1:50

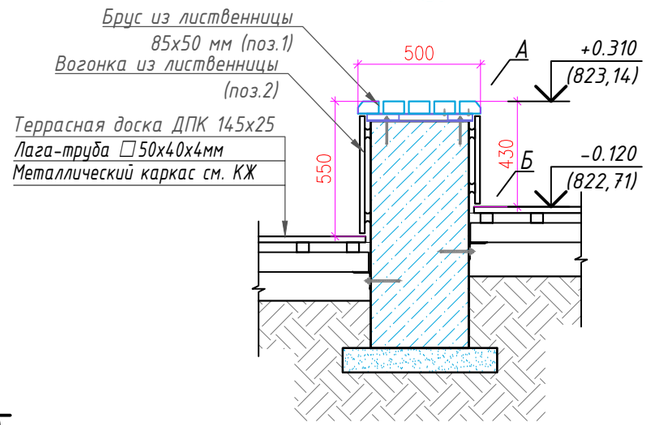

1 – 1
М 1:50

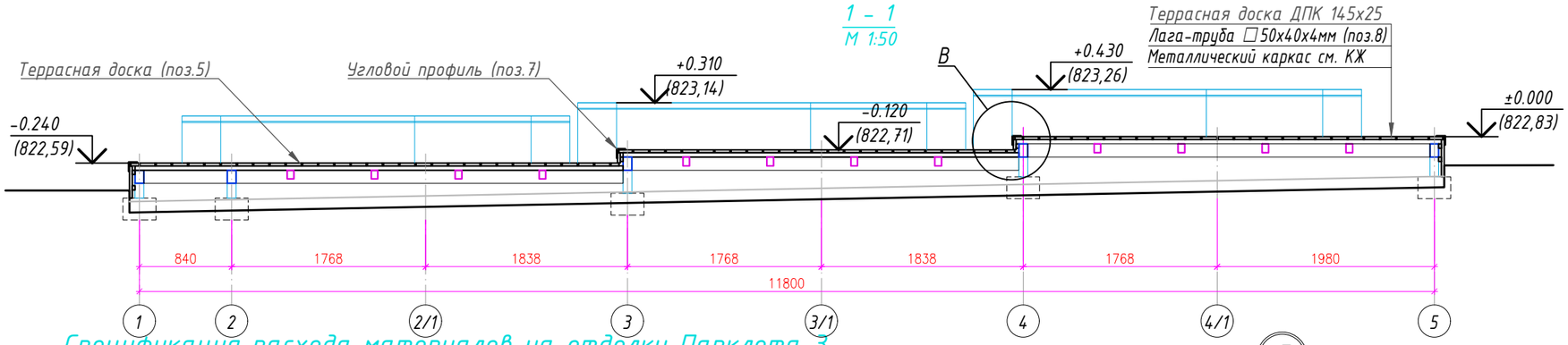

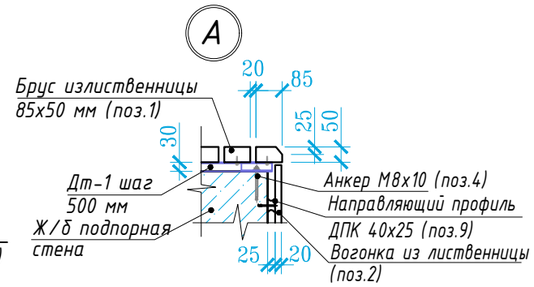

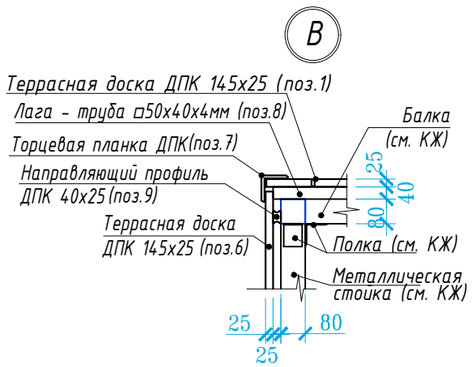

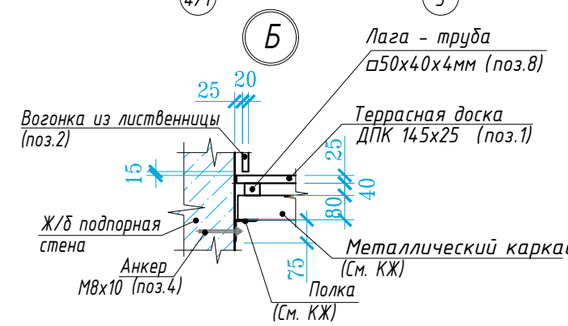

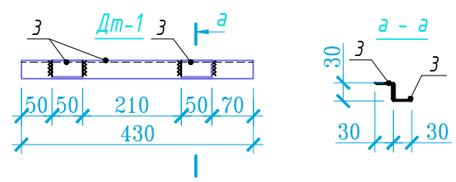

Спецификация расхода материалов на отделку Парклета 3

Поз.	Обозначение	Наименование	Кол-во	Масса ед. кг	Масса всего	Приме-чание
1	Парклет 3 Узел А, Б, В; 1 – 1; 2 – 2	Брус из лиственницы 50х85мм (сорт А) ГОСТ 8486-86 мп.	70,0			70,0мп
2	Парклет 3 Узел А, Б;	Вагонка из лиственницы t-20мм (сорт А) ГОСТ 8486-86 $м^2$	11,80			11,80 $м^2$
		Дт-1	27			
3	Дт-1; Узел А; а – а	Уголок 30х3 мм, L=530мм ГОСТ 8509-93	1	0,789	0,789	21,3 кг
4	Узел А; Б	Анкер HAM M8X80, Hilti	2			54 шт.
5	Горизонтальные поверхности	Террасная доска ДПК 25х145мм $м^2$				30,72 $м^2$
6	Вертикальные поверхности	Террасная доска ДПК 25х145мм $м^2$				7,68 $м^2$
7		Торцевая планка ДПК 75х75 мм мп				33,0 мп
8	ГОСТ 8645-68	Лага - труба □50х40х4мм мп				82,8 мп
9		Направляющий профиль ДПК 40х25 мп				53,2 мп

ПРИМЕЧАНИЕ:
1. Данный лист читать совместно с листами ГП и КЖ;
2. Посадка площадок на генплане выполнена в чертежах марки "ГП";
3. За условную отметку ±0,000 принят уровень чистого покрытия площадки, что соответствует абсолютной отметке 822,83;
4. Все деревянные изделия покрыть антисептическими пропиточными составами и антиперенами.

Взам. инв.N° | Подп. и дата | Инв. N° подл.

изм.	Nуч.	лист	Nдок.	подпись	дата
ГАП		Хайрулин			
Выполнил		Асембек			
Проверил		Ажиев			
ГИП		Абдрахметов			
Норм. контр.		Ахметов			

40-06/21-АР

Разработка проекта преобразования территории (мастер-план) вдоль автомобильной дороги ул. Мусрепова от музея им. Кастеева до театра им. М. Ауэзова, на основе комплексного анализа, с реорганизацией жилищно-гражданских объектов и пешеходно-транспортных связей

улица Мусрепова

стадия	лист	листов
РП	9	9

Парклет 3 (3000х12000)
Разрез 1-1, 2-2; Узлы А, Б, В

ТОО Научно-исследовательский институт "АЛМАТЫГЕНПЛАН" 2023г.