РЕСПУБЛИКА КАЗАХСТАН

ТОО "Научно-исследовательский
институт "АЛМАТЫГЕНПЛАН"

РАБОЧИЕ ЧЕРТЕЖИ

«Разработка проекта преобразования территории (мастер-план) вдоль автомобильной дороги ул. Мусрепова от музея им. Кастеева до театра им. М. Ауэзова, на основе комплексного анализа, с реорганизацией жилищно-гражданских объектов и пешеходно-транспортных связей».

ALMATYGENPLAN
научно-исследовательский институт

Альбом МАФ (Малые архитектурные формы)

Алматы, 2022г.

Скамья парковая
Origami one

Главный вид

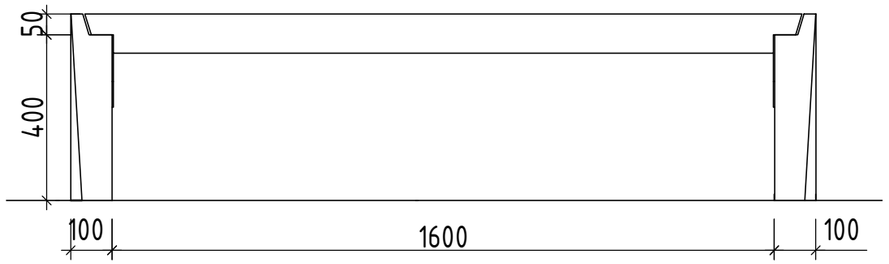

Боковой вид

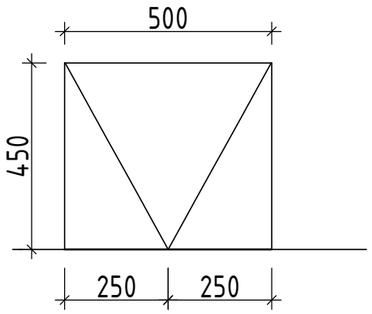

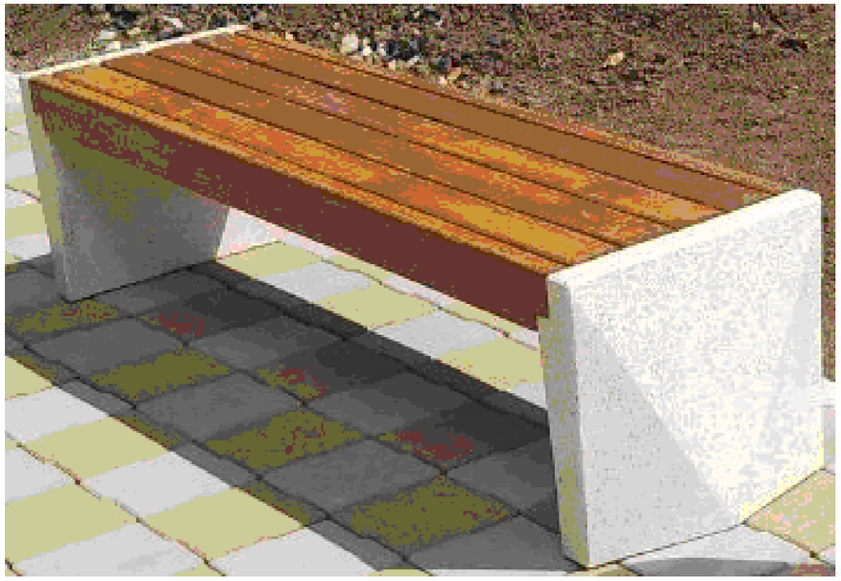

Вид сверху

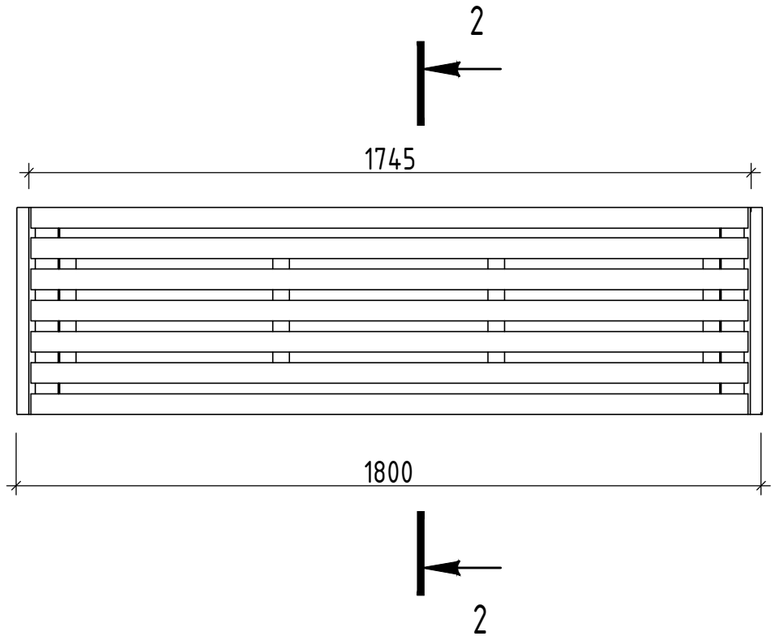

Разрез 1-1

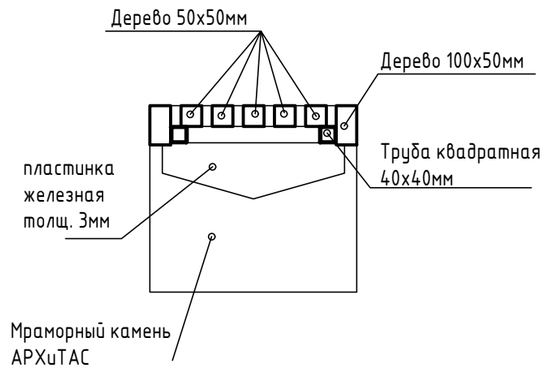

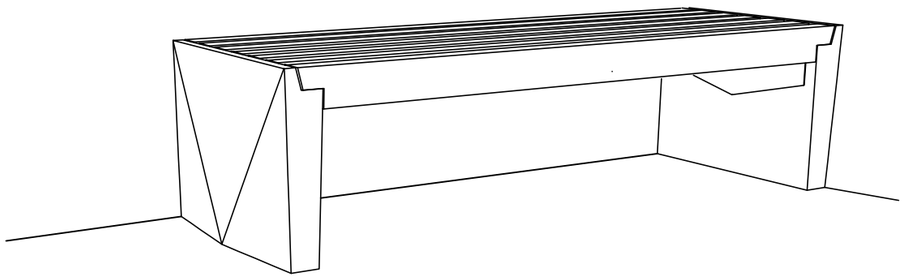

Скамья парковая
Eurasia Lite One

Главный вид

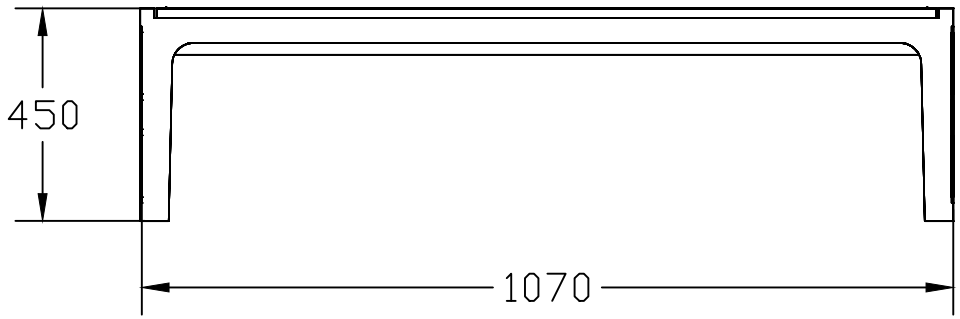

Вид сбоку

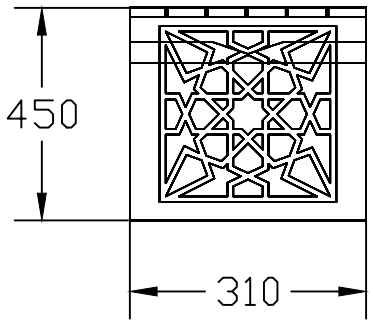

Вид сверху

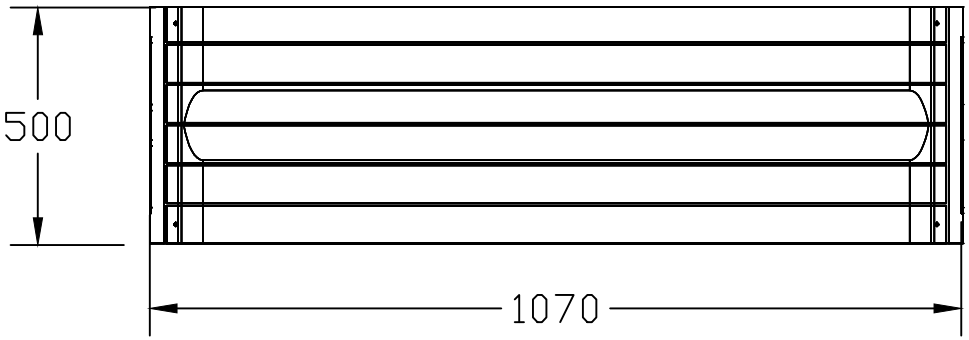

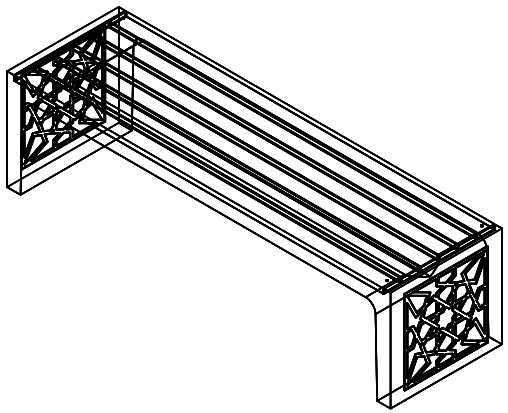

Скамья парковая
Exclusive

Главный вид

Вид сбоку

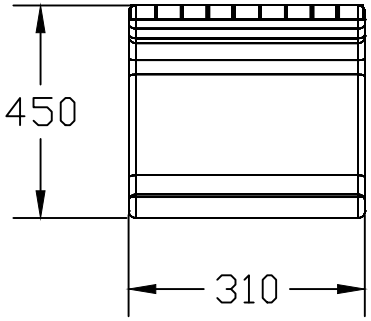

Вид сверху

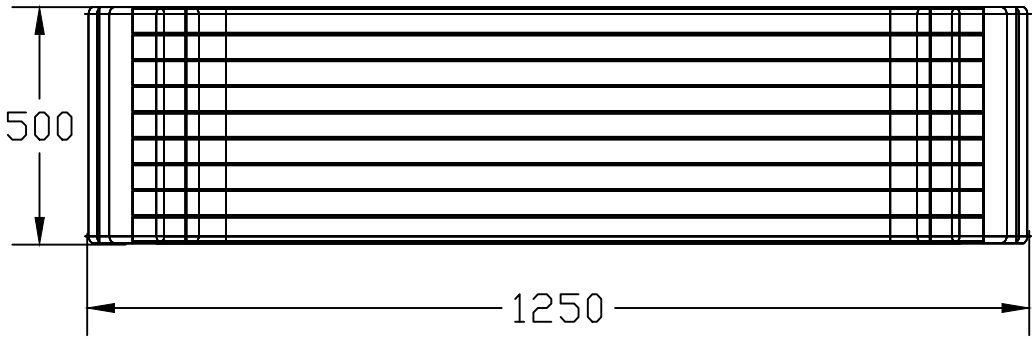

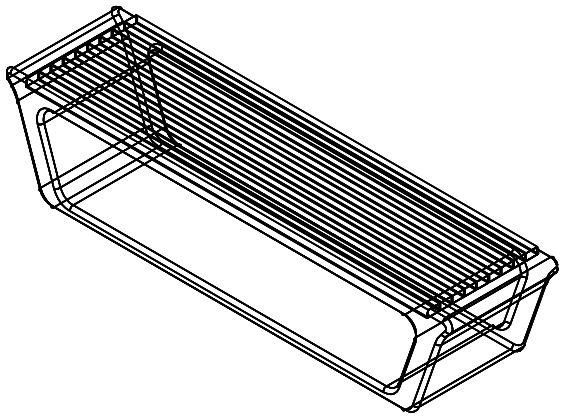

Скамейка Onda bench one

Главный вид

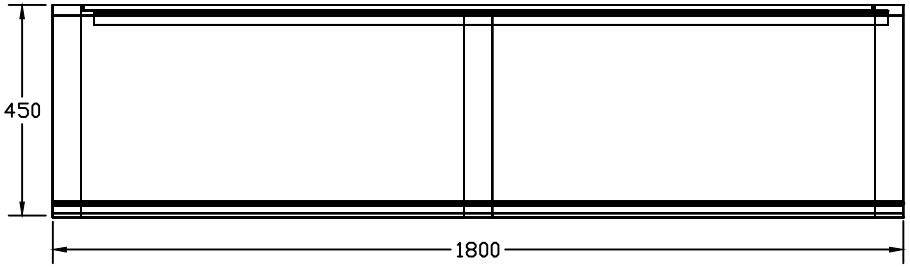

Вид сбоку

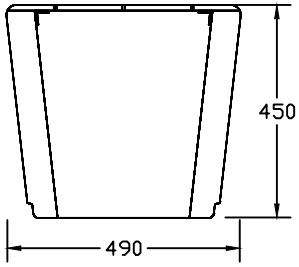

Вид сверху

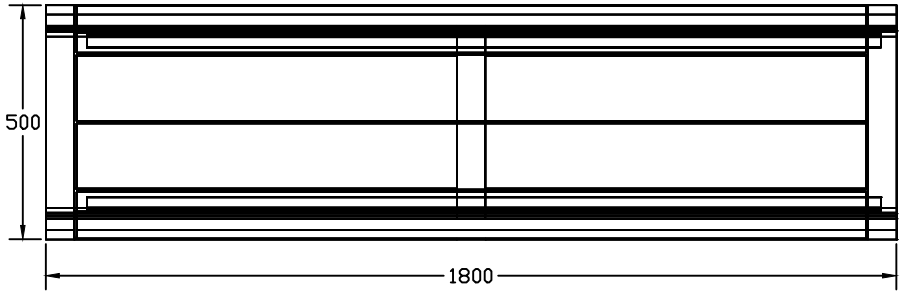

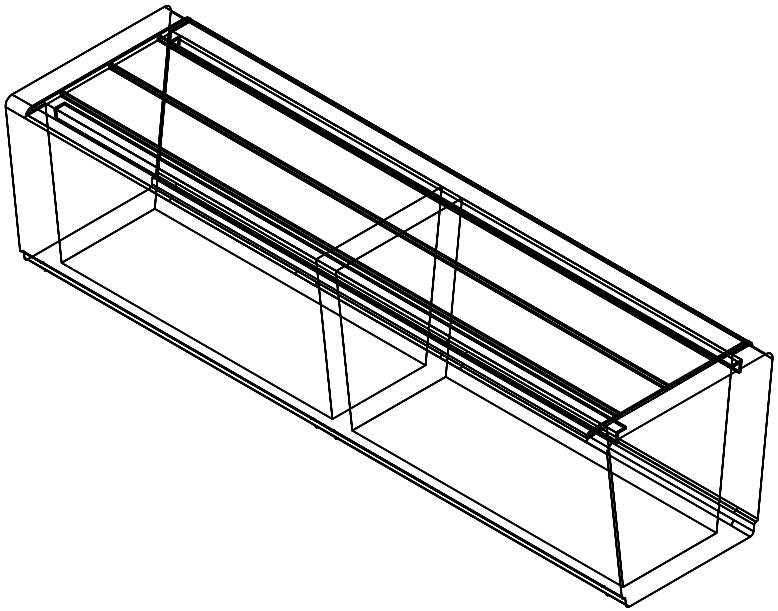

Урна Artem

Боковой вид

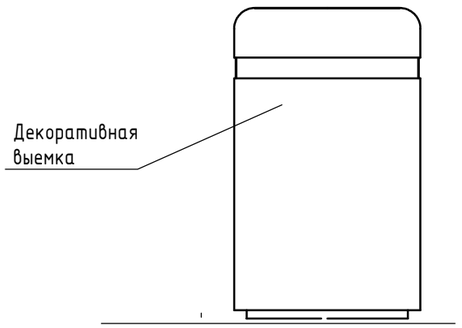

Главный вид

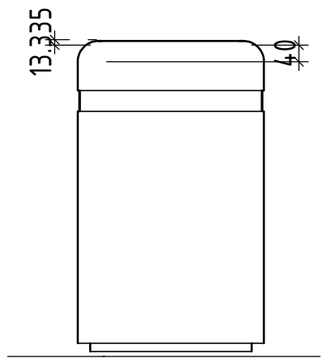

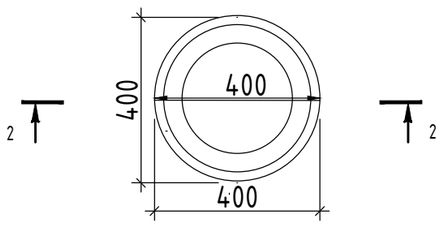

Разрез 1-1

Урна Artem

Главный вид

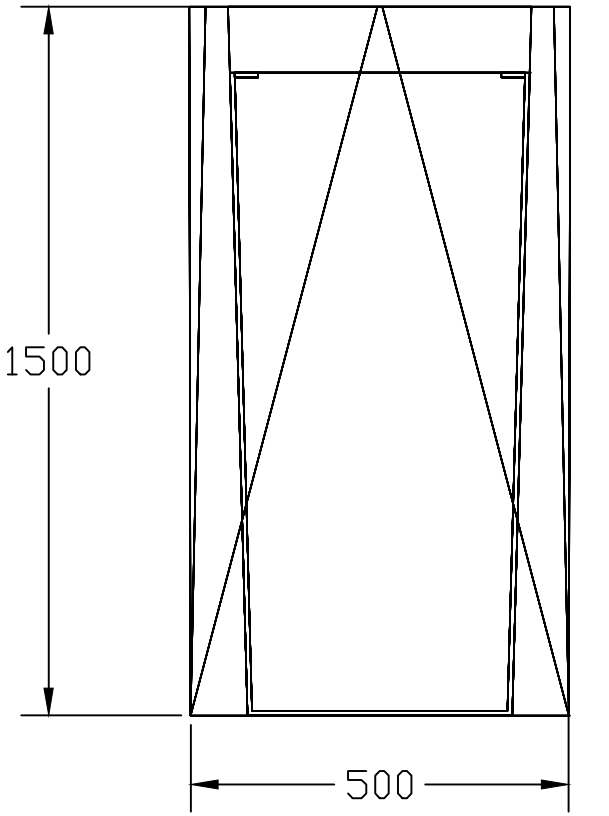

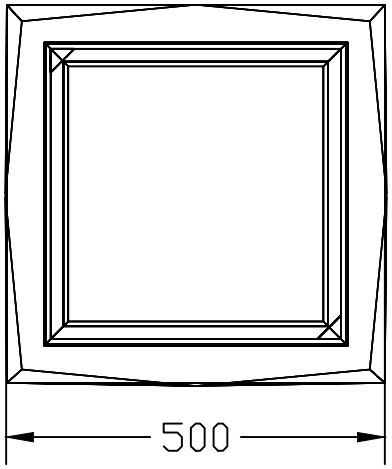

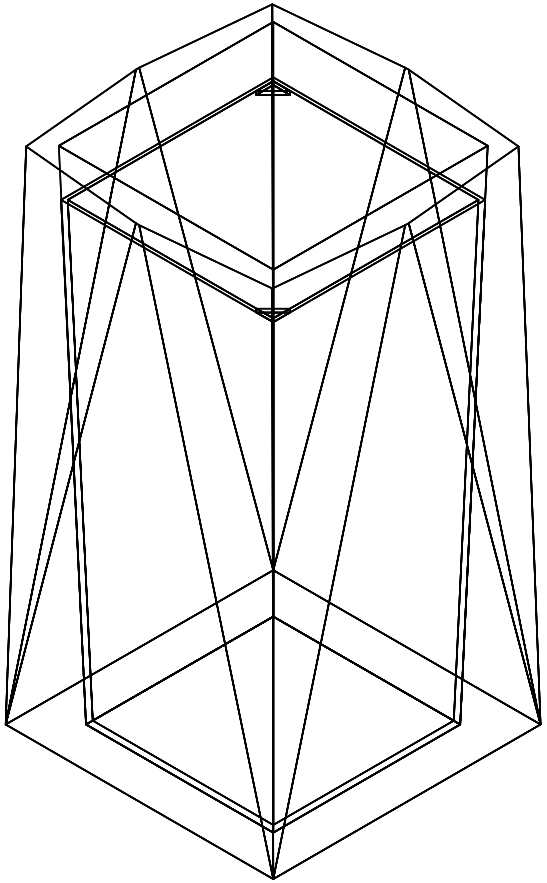

Урна Artem

Главный вид

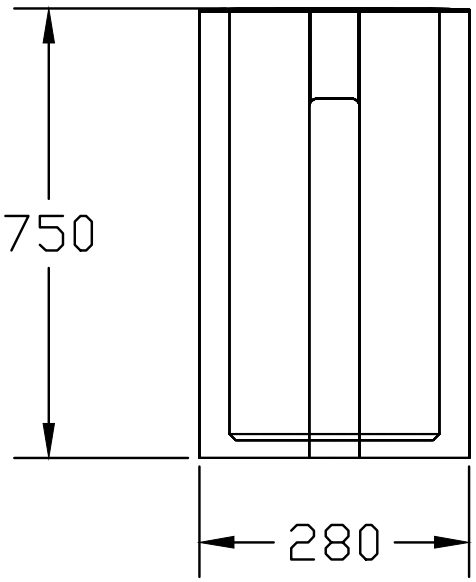

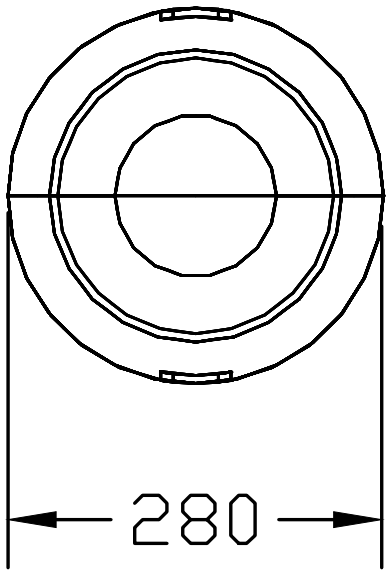

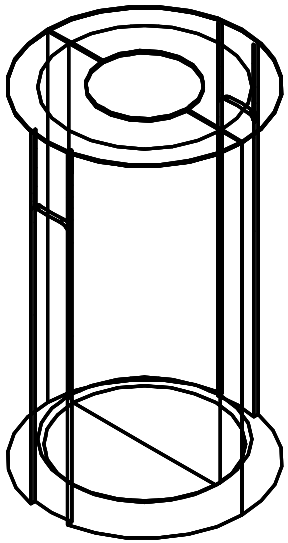

Скамья парковая
Eurasia Lite 2

Главный вид

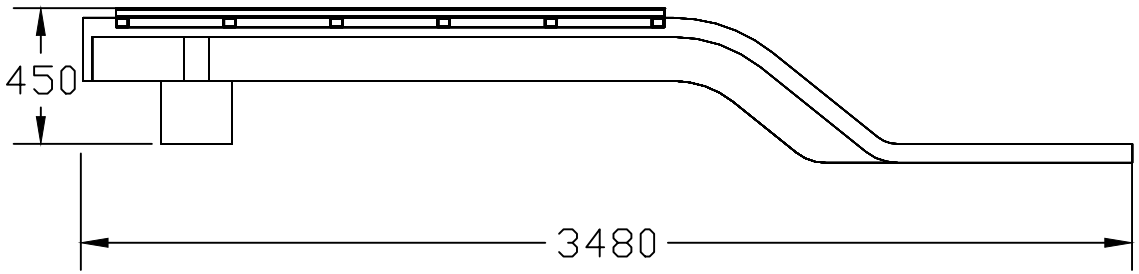

Вид сверху

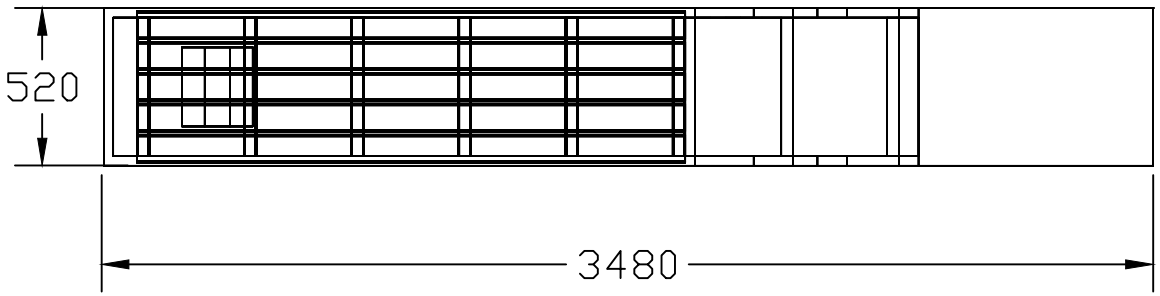

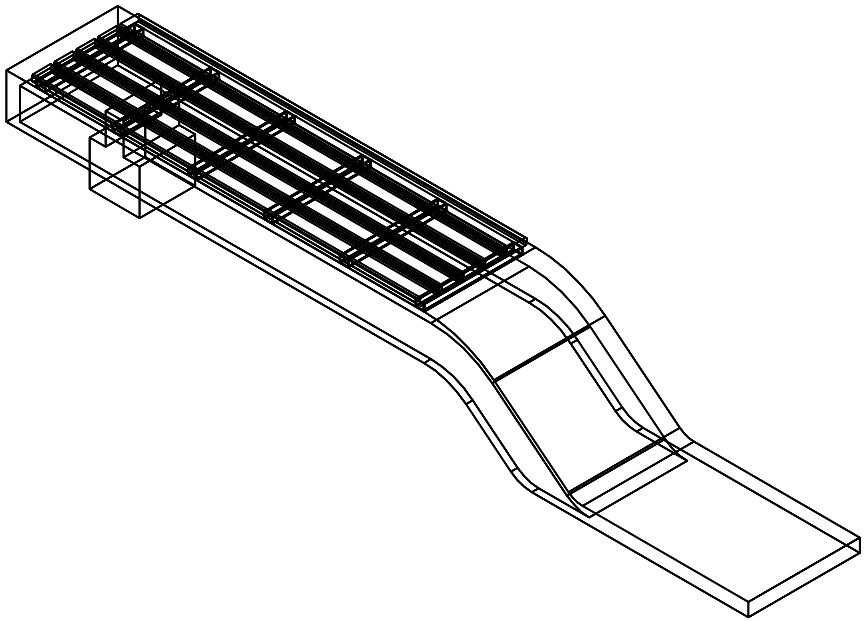

Скамья парковая
Eurasia Lite One

Главный вид

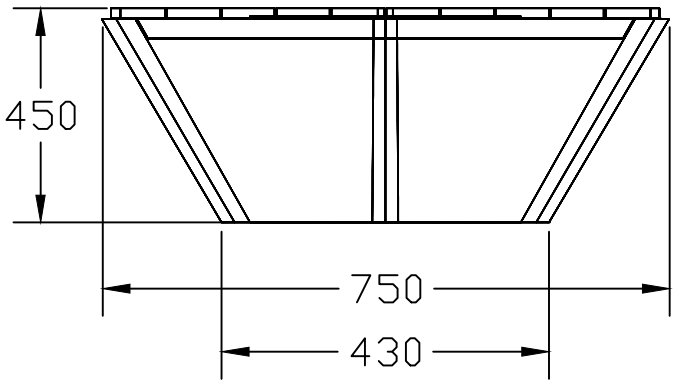

Вид сверху

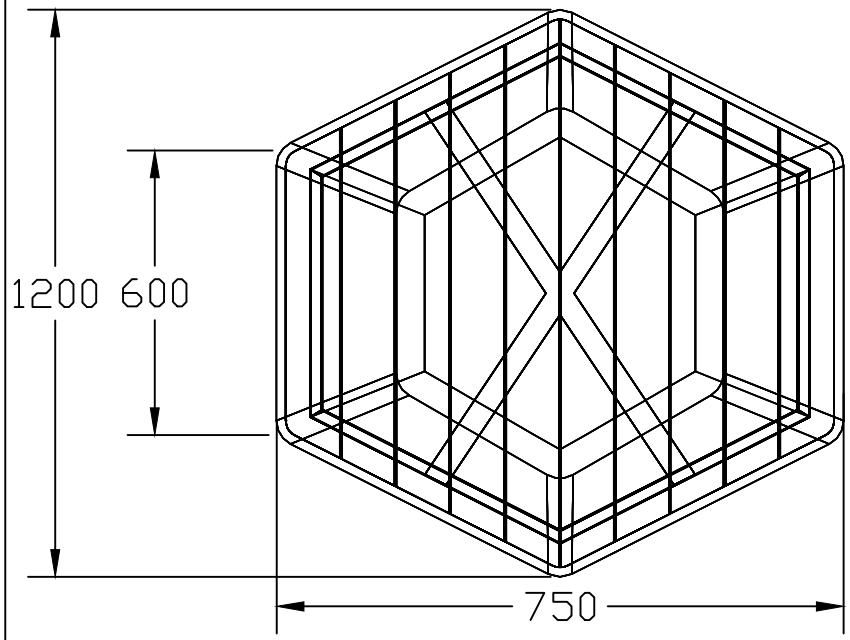

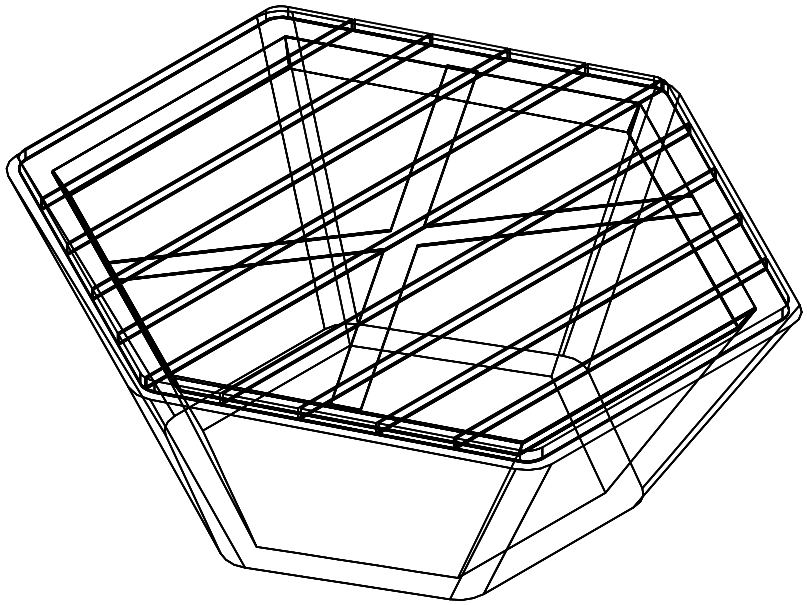

Скамья парковая
Onda Trio

Главный вид

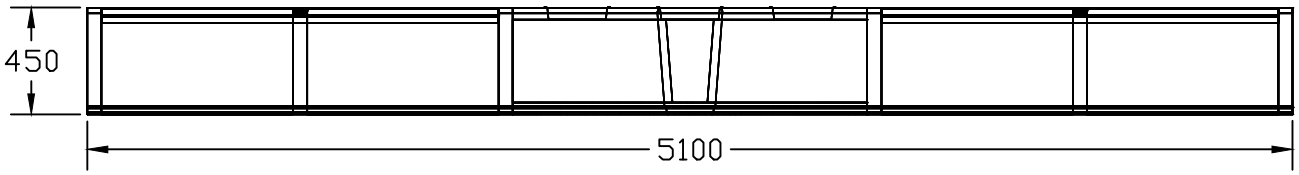

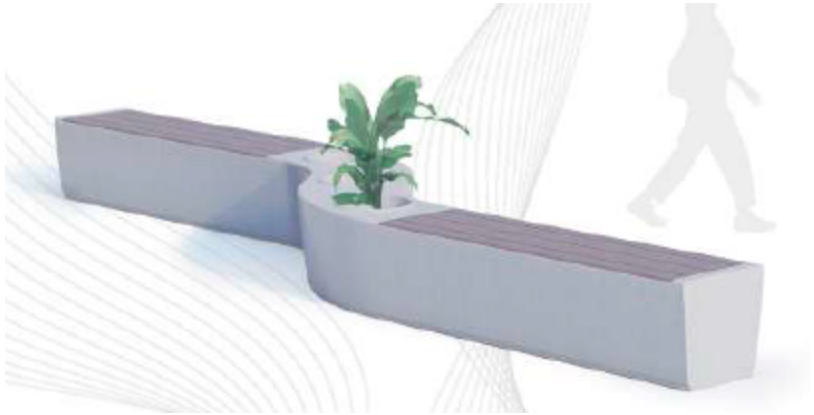

Вид сверху

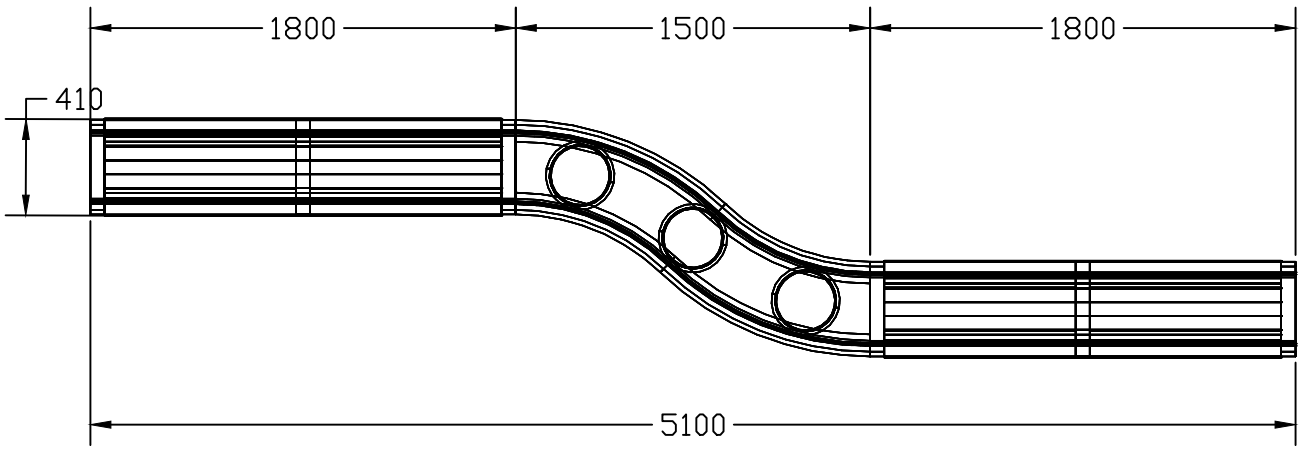

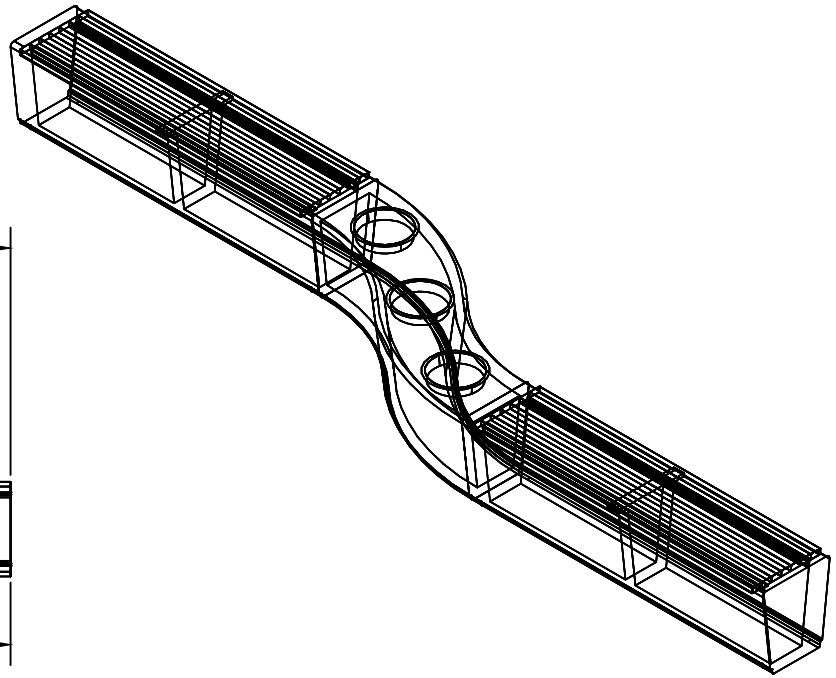

Скамья парковая
Buono

Главный вид

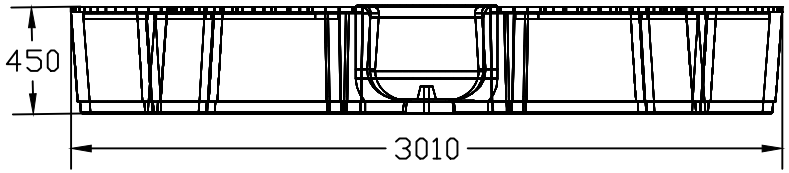

Вид сверху

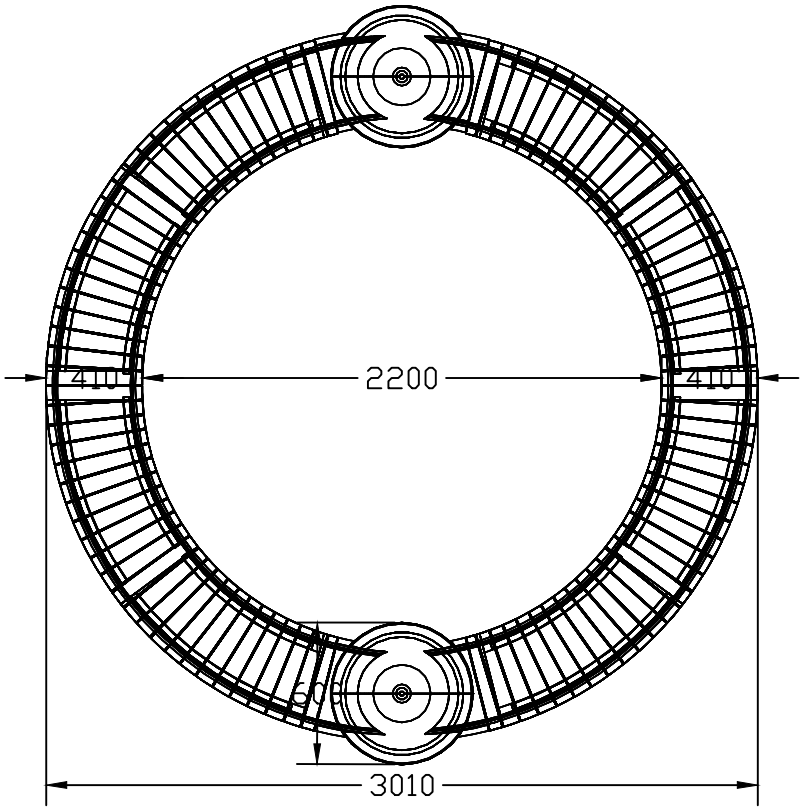

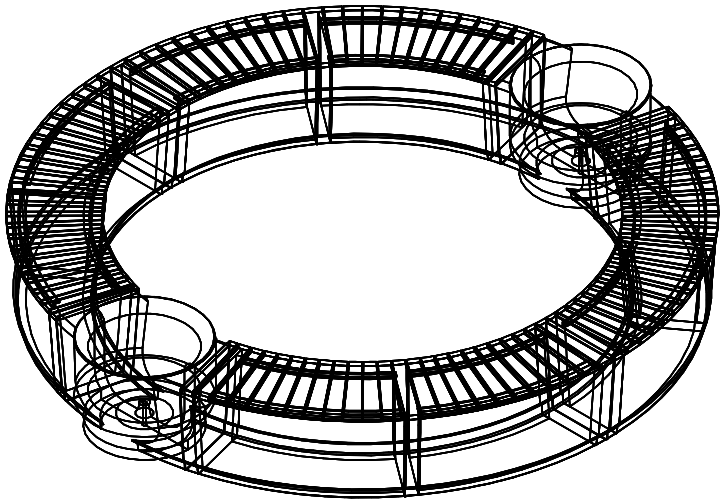

Вазон Dual

Главный вид

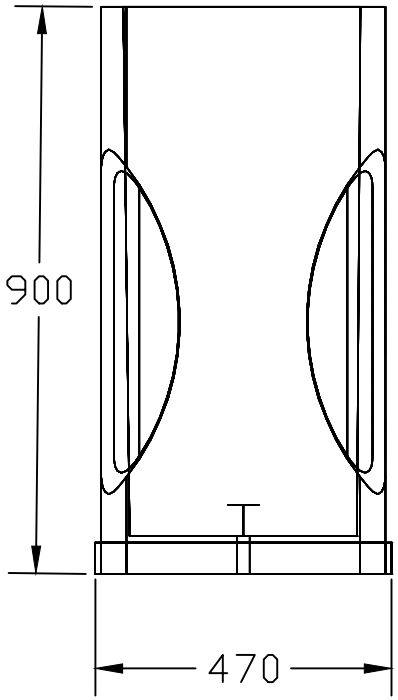

Вид сверху

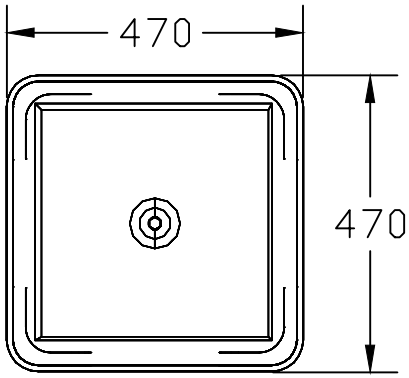

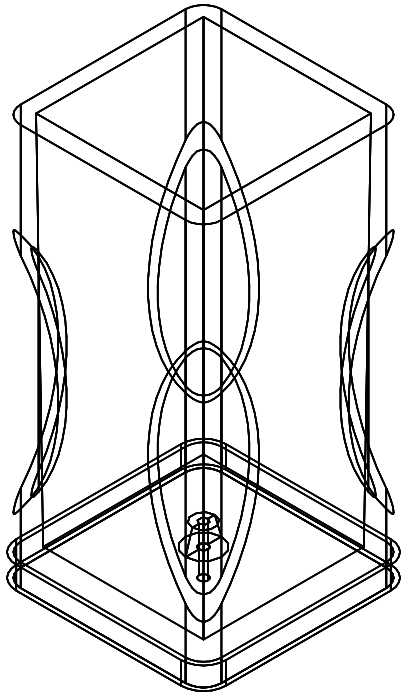

Вазон Sky

Главный вид

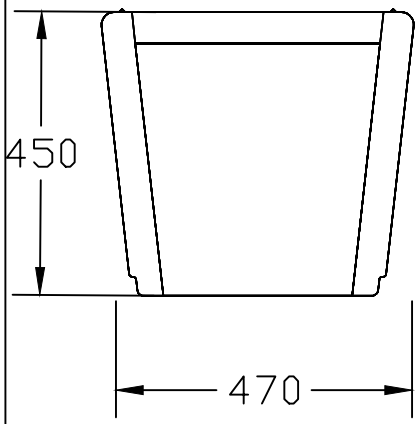

Вид сверху

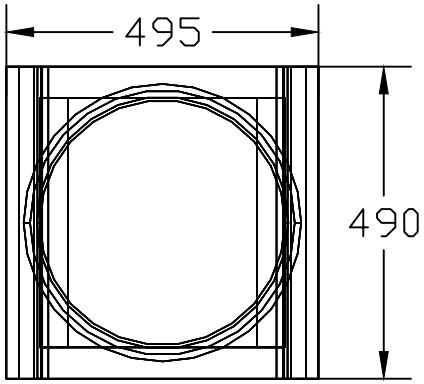

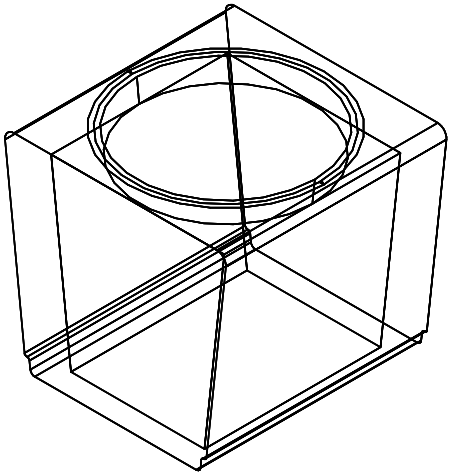

Вазон Alma

Вид сверху

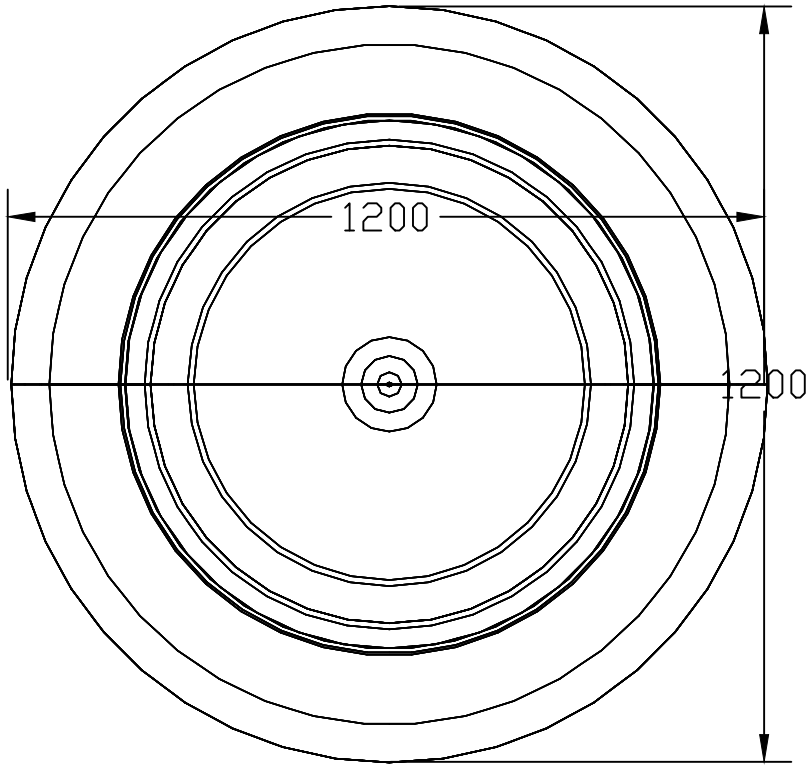

Главный вид

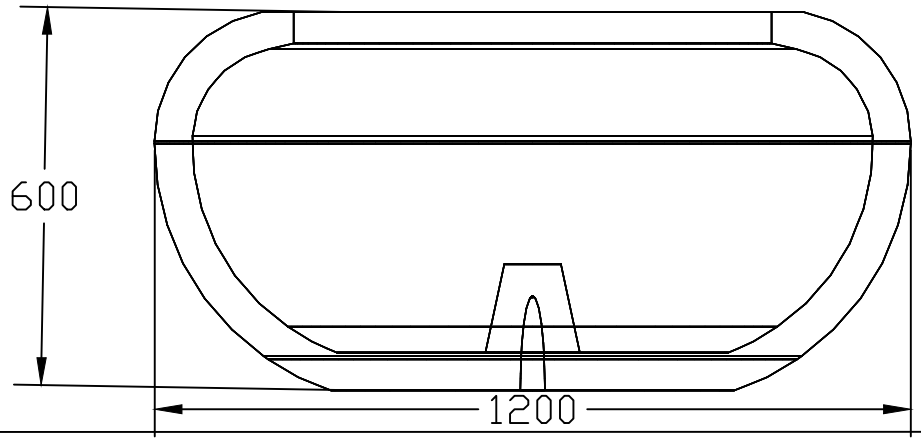

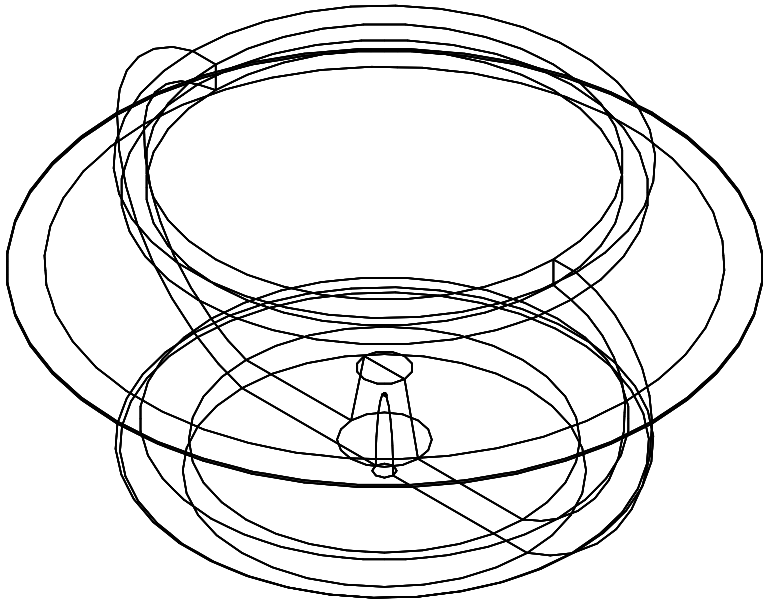

Питевой фонтан

Главный вид

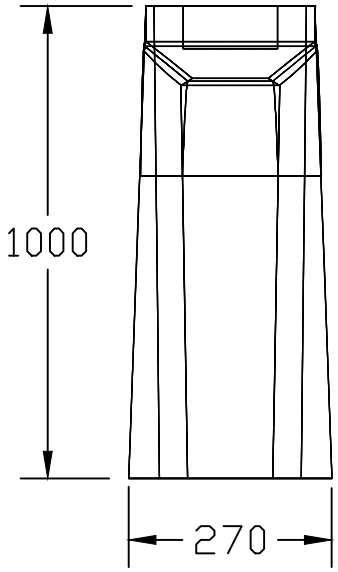

Вид сбоку

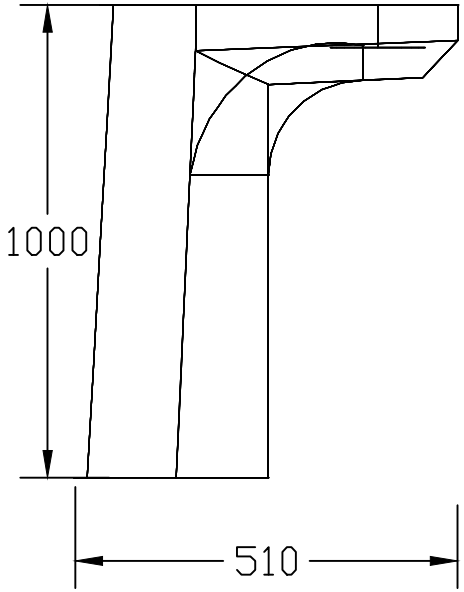

Вид сверху

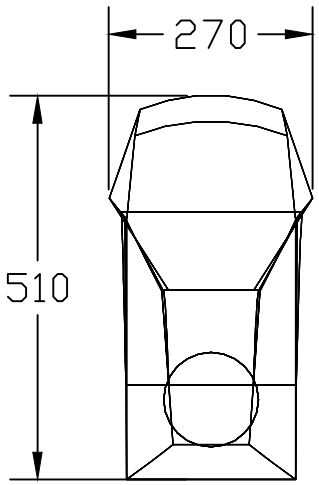

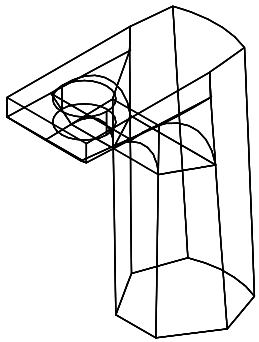

1		Урна одинарная с пепельницей	140	УСН РК 8.02-03-2020 код 8601-0303-0601
2		Скамейка из мраморного камня с деревянным настилом, модель: Origami 2	79	УСН РК 8.02-03-2019 код 8601-0302-0502
3		Скамейка из мраморного камня с деревянным настилом, модель: Madi	29	УСН РК 8.02-03-2019 код 8601-0302-0504
4		Скамейка из мраморного камня с деревянным настилом, модель: Onda bench	8	УСН РК 8.02-03-2019 код 8601-0302-0503
5		Скамейка из мраморного камня с деревянным настилом, модель: Sofa	79	УСН РК 8.02-03-2019 код 8601-0302-0506
6	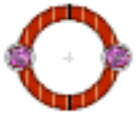	Скамейка из мраморного камня с деревянным настилом модель: Armany	2	УСН РК 8.02-03-2020 код 8601-0302-0509
7		Вазон из мраморного камня, модель: Radius	28	УСН РК 8.02-03-2020 код 8601-0306-0207
8		Детский игровой комплекс (6.170м х 5,600м х 3,330м)	1	УСН РК 8.02-03-2020 код 8601-0113-0102
9		Детский игровой комплекс (4.460м х 3,830м х 3,200м)	6	УСН РК 8.02-03-2020 код 8601-0113-0109
10		Качалка на пружине "Самолет"	2	УСН РК 8.02-03-2020 код 8601-0104-0512
11		Сетка "Пирамида" малая	1	УСН РК 8.02-03-2020 код 8601-0103-0102
12		Тренажер "Лыжный ход"	1	УСН РК 8.02-03-2020 код 8601-0216-0106
13		Спортивный комплекс (5,300 м х 3,030 м х 2,600 м)	1	УСН РК 8.02-03-2020 код 8601-0201-0119