Приложение 2
Утвержден приказом
Министра по инвестициям и развитию
Республики Казахстан
от 24 апреля 2017 года № 234

Акт

приемки объекта в эксплуатацию

"08" 04 2025 года

Заказчик **ГУ «Отдел строительства Целиноградского района» в лице руководителя Садуова Олжаса Мукашевича. БИН 060140015071 Адрес: Акмолинская область, Целиноградский район, с. Акмол, строение 34, 2 этаж.**

фамилия, имя, отчество (при его наличии) ИИН, телефон – для физических лиц, наименование организации – для юридических лиц, БИН, телефон, почтовый индекс, область, город, район, населенный пункт, наименование улицы, номер дома/здания(стационарного помещения)

на основании:

Декларации о соответствии (прилагается) от «17» 02 2025 г., **ТОО «BiGlobal», директор проектов Бегалин Е.Б., Республики Казахстан, ул. Кайым Мухамедханов, здание 5, н.п. 39, БИН 031240001439,**

дата подписания декларации, наименование подрядной (генподрядной) организации, фамилия, имя, отчество (при его наличии) руководителя, юридический адрес, БИН, телефон

Заключения о качестве строительно-монтажных работ (прилагается) от 18.02 2025 г. **ТОО «СейсмоСтройЗащита» БИН 060640001000,в лице директора Кожагулова Ерика Кусаиновича, по адресу г.Алматы, Ауэзовский район, Садоводческое товарищество Восход, 26А эксперт технического надзора Серикбаев Ерлан Самуратович, договор № 8 от 1 августа 2024 года., тел: +7 702 182 3240;**

дата подписания заключения, наименование организации, фамилия, имя, отчество (при его наличии) экспертов технического надзора, № и дата получения аттестатов, БИН, телефон

Заключения о соответствии выполненных работ проекту (прилагается) от 18.02 2025г. **ТОО «ТаразТауЖоба», в лице директора Турустаева Оркен Шаяхметовича, приказ №14 от 16.07.2024 г. на Шекеева Д.Б., лицензия №18006170 от 28.03.2018 г.; БИН 120140017438;**

дата подписания заключения, наименование организации, фамилия, имя, отчество (при его наличии) экспертов авторского надзора, № и дата получения аттестатов, БИН, телефон

произведя осмотр готовности предъявленного подрядчиком (генеральным подрядчиком) к приемке в эксплуатацию объекта:
«Строительство наружных инженерных сетей к школе на 2000 мест в селе Коянды» объект относится ко «второму» нормальному уровню ответственности, технологически не сложный

*наименование объекта, вид строительства (**новое**, расширение, реконструкция, техническое перевооружение, модернизация, капитальный ремонт), уровень ответственности, техническая и технологическая сложность объекта*

по адресу **Акмолинская область, Целиноградский район, с.Коянды,**

(область, район, населенный пункт, микрорайон, квартал, улица, номер дома (корпуса)

проверив комплектность исполнительной технической документации, в том числе посредством электронного модуля исполнительной технической документации "__"_____20__ года, дата ознакомления подтверждает что:

1. Строительство объекта осуществлено на основании:
1) Проектно-сметной документации, правоустанавливающего документа на земельный участок от 28 сентября 2023 года № 02-10/141 Выписки из постановления ГУ Отдел земельных отношений Целиноградского района (договор о временном безвозмездном землепользовании) №135 от 06.12.2023г).– для проектирования и строительства школы, местоположение Акмолинская область, Целиноградский район, с. Коянды

документ, подтверждающий наступление юридических фактов (юридических составов), на основании которых возникают, изменяются или прекращаются права на земельный участок, в том числе договоры, решения судов, правовые акты исполнительных органов, свидетельство о праве на наследство, передаточный акт или разделительный баланс при реорганизации негосударственных юридических лиц, владеющих земельным участком на праве собственности или выкупивших право временного возмездного землепользования (аренды).

либо решения о реконструкции (перепланировке, переоборудовании) помещений (отдельных частей) существующих зданий от "___"_____20___года №_____;

наименование органа вынесшего решение

2) талона о приеме уведомления о начале строительно-монтажных работ Государственное учреждение «Управление государственного архитектурно-строительного контроля Акмолинской области», KZ83REA00456051 от 13.03.2025 г. _____.

наименование органа принявшего уведомление, дата и № принятия талона

3) проекта (проектно-сметной документации)
ТОО «ТаразТауЖоба» лицензия №18006170 от 28.03.2018 г. шифр проекта 07-ТТЖ-2023;

наименование проектной организации, номер проекта утвержденного(й)
ГУ «Отдел строительства Целиноградского района» приказ №01-04/10 от 11.06.2024г.;
дата и номер проекта, наименование организации утвердившей (переутвердившей) проект и дата утверждения

2. Строительно-монтажные работы осуществлены в сроки: начало работ "_1__" _сентябрь_ 20_24_ года;
окончание работ "_01_" __февраля_ 20_25_ года; при продолжительности строительства, месяц: по норме или по проекту организации строительства,
месяц:_____2,0_____;
фактически, месяц:_____6_____;

3. Объект (комплекс) имеет следующие основные технико-экономические показатели
(мощность, производительность, производственная площадь, протяженность, вместимость,
объем, пропускная способность, провозная способность, число рабочих мест и тому

подобное, заполняется по всем объектам (кроме жилых домов) в единицах измерения соответственно целевой продукции или основным видам услуг):

Мощность, производительность и так далее	Единица измерения	По проекту		Фактически	
		общая (с учетом ранее принятых)	в том числе пускового комплекса или очереди	общая (с учетом ранее принятых)	в том числе пуско-вого ком-плекса или очереди
Водопровод	м	667		667	
Сети связи	м	2558		2558	
Сети электроснабжения	м	4720		4720	

Выпуск продукции (оказания услуг), предусмотренной проектом в объеме, соответствующем нормам освоения проектных мощностей в начальный период _____;
факт начала выпуска продукции с указанием объема

Жилой дом имеет следующие показатели:

Показатели	Единица измерения	По проекту	Фактически
Общая площадь	метр в квадрате (далее – м2)		
Число этажей	этаж		
Общий строительный объем	метр в кубе (далее – м3)		
В том числе подземной части	м3		
Площадь встроенных, встроенно-пристроенных и пристроенных помещений	м2		

Показатели	По проекту			Фактически		
	число квартир	площадь квартир, м2		число квартир	площадь квартир, м2	
		общая	жилая		общая	жилая

Всего квартир, в том числе: однокомнатных двухкомнатных трехкомнатных четырехкомнатных и более						

4. Технологические и архитектурно-строительные решения по объекту характеризуются следующими данными проект разработан на основании технических условий № 05-09-79 от 07.02.2024 г. Водопровод В1 Подключение к сетям хозяйственно-питьевого водопровода здания общеобразовательной школы на 2000 учащихся запрограммировано от проектируемого водопровода. Запроектированы 2 водопроводных колодца: ВК-1, ВК-1с.

Водопровод запроектирован из полиэтиленовых труб ПЭ100 SDR 17 110х6,6 ГОСТ 18599-2001. В колодце под задвижку установит бетонную подушку.

Проект наружных сетей связи выполнен на основании технических условий № Д03-1822-01/24 от 30. 10.2024, выданных Региональным управлением сетей доступа центрального региона Объединения дивизион сеть, филиала АО "Казактелеком". Точкой подключения является существующая оптическая муфта ОМсп 46/01/001, до существующего колодца №337 расположенный на ул.Жунусова по существующей кабельной канализации.

Электроснабжение осуществляется по II категории надежности. Проектируемые кабельные сети 10кВ предусматривается выполнить бронированным кабелем с алюминиевыми жилами марки АСБ-3 Проектируемые воздушные сети 10кВ предусматривается выполнить изолированным проводом марки СИП-3 Прокладка проектируемых КЛ-10кВ выполнена по типовой серии А5-92 «Прокладка кабелей напряжением до 35кВ в траншеях» разработанной институтом "Тяжпромэлектропроект". Кабель прокладывается в земляной траншее на глубине 0,7 м от планировочной отметки на слой просеянного грунта. В местах пересечения с инженерными коммуникациями кабель защитить трубой хризотил цементной д.100мм. В местах поворота трассы, а также не реже чем каждые 100 метров на прямолинейных участках трассы необходимо установить опознавательные столбики. Под существующей дорогой кабель прокладывается в трубе проложенной методом горизонтальнаправленного бурения трубой ПНД ПЭ 80 SDR13,6-110х8,1.

краткие технические характеристики по особенностям его размещения, по основным материалам и конструкциям, инженерному и технологическому оборудованию

5. На объекте установлено предусмотренное проектом оборудование в количестве согласно актам о его приемке после индивидуального испытания и комплексного опробования;

6. Наружные инженерные коммуникации (холодное и горячее водоснабжение, канализация, теплоснабжение, газоснабжение, электроснабжение и связь) обеспечивают нормальную эксплуатацию объекта (здания, сооружения, помещения) и приняты городскими эксплуатационными организациями;

7. Сметная стоимость по утвержденному проекту (проектной-сметной документации):

всего 164,336 тысяч тенге, в том числе строительно-монтажных работ 116,083 тысяч тенге, оборудования, инструмента и инвентаря 22,986 тысяч тенге;

8. Сметная стоимость основных фондов, принимаемых в эксплуатацию 159,222 тысяч тенге, в том числе: стоимость строительно-монтажных работ 152,704 тысяч тенге;

стоимость
оборудования, инструмента и инвентаря 22,986 тысяч тенге;

9. Доля местного содержания предусмотрена в проектно-сметной документации 100 % и фактически применено 100 % (на объектах, финансируемых за счет государственных инвестиций и средств квазигосударственного сектора);

10. Класс энергоэффективности здания _____;

11. Объект построен в соответствии с утвержденным проектом (проектно-сметной документацией) и требованиями государственных нормативных документов в области архитектуры, градостроительства и строительства.

РЕШИЛ: **«Строительство наружных инженерных сетей к школе на 2000 мест в селе Коянды»,** принять в эксплуатацию

наименование объекта (комплекса)

Заказчик

ГУ «Отдел строительства Целиноградского района» в лице руководителя Садуова Олжаса Мукашевича

фамилия, имя, отчество (при его наличии), подпись руководителя

Место печати (при наличии)

Технический надзор:

1) аттестованный (-ые) эксперт (-ы)

(фамилия, имя, отчество (при его наличии) эксперта, специализация аттестата, подпись, дата

Место печати (при наличии)

2) аккредитованная организация **ТОО «СейсмоСтройЗащита», директор Кожагулов Ерик Кусаинович**

(наименование организации)имеющей в своем составе аттестованного (-ых) эксперта (-ов), фамилия, имя, отчество(при его наличии) руководителя, подпись, дата

Место печати (при наличии)

Серикбаев Ерлан Самуратович договор № 8 от 1 августа 2024 года., аттестат №KZ42VJE00024855 от 10.04.2017 г., №KZ58VJE00024858 от 10.04.2017 г., №KZ26VJE00024852 от 10.04.2017 г.

(фамилия, имя, отчество (при его наличии) эксперта, специализация аттестата), подпись, дата

Место печати (при наличии)

Авторский надзор:

1) разработчик проекта **ТОО «ТаразТауЖоба» в лице директора Турустаева Оркен Шаяхметулы лицензия №18006170 от 28.03.2018**

(наименование организации, фамилия, имя, отчество (при его наличии), должность, подпись, дата

_____*Место печати (при наличии)*

2) организация **ТОО «ТаразТауЖоба» в лице ГИП приказ №14 от 16.07.2024 г. на Шекеева Д.Б.,** _____.

(наименование организации) имеющей в своем составе аттестованного (-ых) эксперта (-ов), фамилия, имя, отчество (при его наличии) руководителя, подпись, дата

_____*Место печати (при наличии)*

_____.

(фамилия, имя, отчество (при его наличии) эксперта, специализация аттестата), подпись, дата

_____*Место печати (при наличии)*

3) аттестованный (-ые) эксперт (-ы)

_____.

(фамилия, имя, отчество (при его наличии) эксперта, специализация аттестата), подпись, дата

_____*Место печати (при наличии)*

Подрядчик (генеральный подрядчик):

ТОО «BIGLOBAL», в лице директора проектов Бегалина Ерлана Боранбаевича

фамилия, имя, отчество (при его наличии), подпись руководителя

_____*Место печати (при наличии)*

Приложение 3 к акту приемки
объекта в эксплуатацию

форма

Технические характеристики объекта (линии электропередач)

№ п/п	Наименование	Единица измерения	Количество
1	2	3	4
1	Воздушные ЛЭП низкого напряжения …	километр (далее – км)	-
2	Воздушные ЛЭП Высокого напряжения 10 кВ	км	-
3	Кабельные ЛЭП низкого напряжения …	км	-
4	Кабельные ЛЭП высокого напряжения…	км	-
5	Площадь опор	м 2	-
6	Опоры:		
	1) металлические	штук (далее – шт)	-
	2) деревянные с деревянными приставками	шт	-
	3) деревянные с железобетонными приставками	шт	-
	4) железобетонные	шт	-
	5) тросовые подвесы	шт	-
7	Провода:		
	1) медные	км	-

	2) алюминиевые	км	-
	3) сталеалюминиевые	км	-
8	Кронштейны для светильников:		
	1) железобетонные	шт	-
	2) металлические	шт	-
9	Арматура уличного освещения:		
	1) светильники с лампами накаливания	шт	-
	2) светильники с ртутными лампами	шт	-
	3) светильники с люминесцетными лампами	шт	-
10	Кабели:		
	1) марки... напряжением...	км	АСБл 10кВ 3х120 4,72 км
	2) марки... напряжением...	км	
11	Муфты соединительные...	шт	22
12	Муфты концевые	шт	4
13	Контуры заземления	шт	
14	Устройства грозозащиты	шт	-
15	Дорожные покрытия кабельных сетей:		
	1) асфальтобетонные	м 2	-

	2) булыжные	м 2	-
	3) тротуары	м 2	-

Заказчик _____

фамилия, имя, отчество (при его наличии), подпись руководителя

Место печати (при наличии)

Авторский надзор _____ТОО_____Шекеев Д.Б.

фамилия, имя, отчество (при его наличии), подпись эксперта

Место печати (при наличии)

Приложение 13 к акту приемки
объекта в эксплуатацию

Технические характеристики объекта (сети, водоводы, коллекторы и тому подобное)

№ п/п	Наименование	Единицы измерения	Количество, протяженность	Примечание
1	2	3	4	5
Водопровод				
1	Водоводы (общая протяженность)	м		
	1) из стальных труб	м		
	2) из чугунных труб	м		
	3) из асбестоцементных труб	м		
	4) из железобетонных труб	м		
	5)	м		
2	Распределительная сеть (общая протяженность)	м		
	1) из стальных труб	м		
	2) из чугунных труб	м		
	3) из асбестоцементных труб	м		
	4) из полиэтиленовых труб	м	667	
	5)	м		

3	Прочие устройства			
	Смотровой колодец	шт	2	
	Задвижка d-	шт	2	
	" d-	шт		
	" d-	шт		
	Вентили d-	шт		
	" d-	шт		
	" d-	шт		
	Кран d-	шт		
	" d-	шт		
	" d-	шт		
	Гидрант	шт		
	Водопроводный ввод	шт		
	Водоразборная колонка	шт		
	Стальной футляр	шт		
	Питьевой фонтанчик	шт		
Канализация				
1	Коллекторы (общая протяженность)	м		

	1) из керамических труб	м		
	2) из чугунных труб	м		
	3) из бетонных труб	м		
	4) из асбестоцементных труб	м		
	5) из железобетонных труб	м		
	6)	м		
	7)	м		
2	Канализационная сеть (общая протяженность)	м		
	1) из керамических труб	м		
	2) из чугунных труб	м		
	3) из бетонных труб	м		
	4) из асбестоцементных труб	м		
	5) из железобетонных труб	м		
	6) стальная	м		
	7) полиэтиленовые	м		
	8) полимерная	м		
3	Прочие устройства			
	Смотровой колодец	шт		

	Выпуск	шт		

Горизонтальный разрез колодца	Вертикальный разрез колодца
Масштаб _____	Масштаб _____
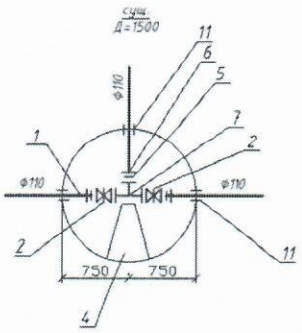	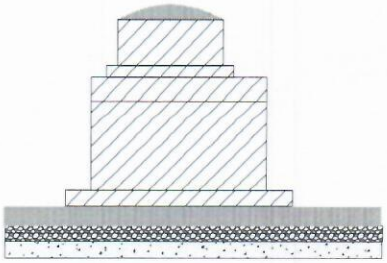
К1	К1

Спецификация

№ п/п	Наименование	Марка	Материал	Диаметр (мм) (размеры)	Количество	Примечание

Схема привязки колодца к постоянным точкам-ориентирам

Заказчик

_____

фамилия, имя, отчество (при его наличии), подпись руководителя

Место печати (при наличии)

Авторский надзор _____ Шекеев Д.Б.

фамилия, имя, отчество (при его наличии), подпись эксперта

Место печати (при наличии)

Приложение 16 к акту приемки
объекта в эксплуатацию

форма

Технические характеристики объекта (линии связи)

№ п/п	Наименование	Единицы измерения	Количество, протяженность
1	2	3	4
1	Воздушные линии связи, в том числе:	км	
	1) марка	км	
	2) марка	км	
	3) марка	км	
2	Кабельные линии связи, в том числе:	км	
	1) Одномодовый, четырех волоконно-оптический кабель	км	2,83
	2) марка	км	
	3) марка	км	
3	Опоры, в том числе:	шт	
	1) металлические	шт	
	2) деревянные	шт	
	3) анкерные	шт	
	4) железобетонные	шт	
	5) тросовые подвесы	шт	

4	Колодцы сетевые, в том числе:	шт	
	1) ККС 1	шт	
	2) ККС 2	шт	21
	3) ККС 3	шт	
	4) ККС 4	шт	
	5) ККС 5	шт	
5	Муфты соединительные	шт	
6	Коллекторы коммуникационные, в том числе:		
	1) керамические	км	
	2) бетонные	км	
	3) асбесто-цементные	км	
	4) пластмассовые	км	
7	НУП (необслуживаемые усилительные пункты)	шт	
8	Прочие устройства		

Горизонтальный разрез колодца	Вертикальный разрез колодца
Масштаб _____	Масштаб _____

Спецификация

№ п/п	Наименование	Марка	Материал	Диаметр (мм) (размеры)	Количество	Примечание

Горизонтальный разрез НУП	Вертикальный разрез НУП
Масштаб _____	Масштаб _____

Спецификация

№ п/п	Наименование	Марка	Единицы измерения	Материал	Количество (размеры)	Примечание

Схема привязки колодцев кабельной линии связи и НУП к постоянным точкам-ориентирам

Заказчик

_____

фамилия, имя, отчество (при его наличии), подпись руководителя

Место печати (при наличии)

Авторский надзор _____ Шекеев Д.Б.

фамилия, имя, отчество (при его наличии), подпись эксперта

Место печати (при наличии)