РЕСПУБЛИКАКАЗАХСТАН
г.Шымкент
ТОО«СУҚҰРЫЛЫСПРОЕКТ»

160000,г.Шымкент,ЖибекЖолы43,офис100,РНН582300006192,KZ
1996516F0007812834,АО«ForteBank»вг.Шымкент,БИКIRTYKZKA,БИН100440011822

Заказ:11-2024
КГУ «Управление общественного здоровья города Алматы»

РП «Капитальный ремонт здания КГП на ПХВ «Детский реабилитационный центр Алау» ул. Шашкина 7, Бостандыкского района города Алматы»

Том II
Альбом 2.

Архитектурно-строительная часть. Архитектурные решения.Конструктивные решения.

Шымкент2024

РЕСПУБЛИКАКАЗАХСТАН
г.Шымкент
ТОО«СУҚҰРЫЛЫСПРОЕКТ»

160000,г.Шымкент,ЖибекЖолы43,офис100,РНН582300006192,KZ
1996516F0007812834,АО«ForteBank»вг.Шымкент,БИКIRTYKZKA,БИН100440011822

Заказ:11-2024
КГУ «Управление общественного здоровья города Алматы»

РП «Капитальный ремонт здания КГП на ПХВ «Детский реабилитационный центр Алау» ул. Шашкина 7, Бостандыкского района города Алматы»

Том II
Альбом 2.

Архитектурно-строительная часть. Архитектурные решения.Конструктивные решения.

Директор: ЖамбаевА.
ГИП: Тилеушов Ж.

ОБЩИЕ УКАЗАНИЯ.

Рабочий проект Капитальный ремонт "КГП на ПХВ Реабилитационный центр "Алау"

Выполнен на основании задания на проектирование и Заключение о техническом состоянии здания ТОО "Expert structure" расположенного по адресу: Республика Казахстан, г. Алматы. ул. Шашкина №7.

Согласно требованиям действующих нормативных документов на территории РК.

ПРИРОДНО-КЛИМАТИЧЕСКИЕ УСЛОВИЯ.

Район строительства - г. Алматы. ул. Шашкина №7.

- Климатологический район строительства - III В по СП РК 2.04-01-2017* «Строительная климатология» (с изменениями от 01.04.2019 г.).
- Районирование по ветровой и снеговой нагрузке приводится по НТП РК 01-01-3.1(4.1)-2017:
- Ветровой район - III по НТП РК 01-01-3.1(4.1)-2017
- Давление ветра при базовой скорости ветра - 0,39 кПа
- Снеговой район - II по НТП РК 01-01-3.1(4.1)-2017
- Расчетный вес снегового покрова - 1,2 кПа
- Расчетная температура холодной пятидневки обеспеченностью 0,92 - минус 20,1 С°
- Сейсмичность зоны (района) строительства согласно СП РК 2.03-30-2017* - 9 баллов.

Уровень ответственности здания - II (нормальный)

Степень огнестойкости - II,

Класс по функциональной пожарной опасности здания - Ф1.1 (СП РК 2.02-101-2014*)

Категория по взрывопожарной и пожарной опасности - Д

Класс конструктивной пожарной опасности здания - С0

Класс пожарной опасности строительных конструкций - КО

Расчетный срок службы здания 60 лет (СП РК 1.04-102-2012).

II группа капитальности.

За условную отметку 0,000 принят уровень чистого пола 1-го этажа.

ОБЪЕМНО-ПЛАНИРОВОЧНОЕ РЕШЕНИЕ

Административное здание
Здание - двухэтажное, год постройки 1981
Фундамент - ж/бетонный
Наружные стены - ж/б панели
Внутренние стены - ж/б панели
Перекрытия - ж/бетонные плиты
Кровля - мягкая
Полы - линолеум
Оконные блоки - 2 створные
Двери - филенчатые

Антикорозионная защита

Защиту от коррозии строительных конструкций производить в соответствии с СН РК 2.01-01-2013 "Защита строительных конструкций от коррозии".

Основные мероприятия по защите от коррозии:

- все бетонные и железобетонные конструкции выполнять из бетона на портландцементе по ГОСТ 22266 марки по водонепроницаемости W8, морозостойкостью F150;

Производство работ.

1. Производство работ по устройству основания и фундаментов следует выполнять в соответствии с требованиями СП РК 5.01-101-2013 "Земляные сооружения, основания и фундаменты", а также указаниями настоящего проекта. Приемка оснований должна оформляться актом.

1. Привязку фундаментов выполнить согласно ситуационной схеме. На время строительства предусмотреть мероприятия, предохраняющие котлован от затопления атмосферными и поверхностными водами. Под фундаменты устраивается бетонная подготовка толщиной 100 мм. Разрыв по времени между земляными и бетонными работами должен быть минимальным.
2. Бетонные работы вести в соответствии с указаниями СНиП РК 5.03-37-2005. Укладку бетона в конструкции производить с тщательным вибрированием бетонной смеси.
3. Приемку всех работ по устройству сооружений на каждом этапе следует оформлять в установленном порядке, актом освидетельствования скрытых работ или актом на приемку ответственных конструкций.
4. Проектом предусмотрено производство работ при положительных температурах наружного воздуха, при отрицательных температурах руководствоваться соответствующими главами СП РК 5.03-107-2013 "Несущие и ограждающие конструкции".
5. Акты освидетельствования скрытых работ следует составлять на все арматурные работы по несущим монолитным конструкциям.
6. Проект разработан в соответствии с требованиями норм и правил, действующих на территории Республики Казахстан.
7. Обратную засыпку пазух котлована выполнить местным грунтом равномерно со всех сторон фундаментов с послойным уплотнением и доведением плотности в сухом состоянии до 1,7 т/м³.
8. При вскрытии котлована под фундаменты произвести проверку соответствия грунтов принятых в проекте. В случае несовпадения инженерно-геологических условий обратиться в проектную организацию.
9. При производстве работ руководствоваться указаниями:
   - СП РК 5.01-102-2013 "Основания зданий и сооружений";
   - СП РК 5.03-107-2013 "Несущие и ограждающие конструкции";
   - СН РК 2.04-05-2014 " Изоляционные и отделочные покрытия";
   - СП РК 1.03-106-2012 "Охрана труда и техника безопасности в строительстве".
11. Выдержка бетона.

В течении 7 дней после формовки бетона, поверхность должна быть влажной. Через 7 дней опалубка демонтируется. После 28 суток выдержки, фундамент можно загружать. Если температура наружного воздуха ниже +5°С, то период выдержки бетона требуется увеличить до необходимости.

12. Опалубка.

Опалубка должна быть достаточно жесткой для установки закладных деталей в проектное положение в теле фундамента. Опалубка должна легко удаляться после укладки бетона.

13. Арматура.

Стержни арматуры должны быть очищены от окислов (окалины, ржавчины, шлаковых включений). Если имеется ржавчина, то ее необходимо удалить перед применением.

Арматурные стержни, подверженные коррозии, не должны использоваться для армирования фундамента.

Согласовано			
Раздел СС	Сартаев М.		01.25
Раздел ВК,НВК	Тулепбергенов		01.25
Раздел АР,КЖ	Тулепбергенов		01.25

Согласовано			
Раздел ГП	Сейсекенова		01.25
Раздел ОВ	Ерахын		01.25
Раздел ЭОМ	Сартаев М.		01.25

Взам. инв. №

Подпись и дата

Инв. № подл.

Изм.	Кол.уч	Лист	N док	Подпись	Дата
Разработал		Тилеушов Ж			
Проверил		Дуйсенбаев			
Н.контроль		Тилеушов Ж			

/2024-10/АС

Капитальный ремонт "КГП на ПХВ Реабилитационный центр "Алау", расположенного по адресу: ул. Шашкина №7, г.Алматы."

Реабилитационный центр	Стадия	Лист	Листов
	РП	1.2	

Общие данные (продолжение)

ТОО "Су Курылыс Проект" г. Шымкент 2024 г.

Ведомость рабочих чертежей основного комплекта		
Лист	Наименование	Примечание
1.1	Общие данные (начало)	
1.2	Общие данные (продолжение)	
1.3	Общие данные (окончание)	
2	План подвала на отм. -2.300	
3	План чердака	
4	План кровли после ремонта	
5	Фасад 1-23 после ремонта	
6	Фасад 23-1 после ремонта	
7	Фасад К-А после ремонта	
8	Фасад К-А после ремонта	
9	Разрез 1-1 после ремонта	
10	Разрез 2-2	
11	Люк выход на кровлю, МКЛ-1 Спецификация	
12	Вент.шахты ВШ 1-ВШ2 . Спецификация расхода материалов	
13	Узел 1 (отмостка)	
14	Узлы наружных стен	
15	Узлы окон, внешний угол и внутренний угол примыкания	
16	План лестницы Л-1.	
17	Лестница Лм-1. Разрез 1-1, 2-2, 3-3, 4-4. Узел-1, 2.	
18	Узел-3, 4. Спецификация элементов.	
19	Фундамент монолитный Фм-1. Спецификация элементов.	
20	Фундамент монолитный Фм-2. Спецификация элементов.	
21	Фундамент монолитный Фм-3. Спецификация элементов.	
22	Фундамент монолитный Фм-4. Спецификация элементов.	
23	Фундамент монолитный Фм-5. Спецификация элементов.	
24	Стойка Ст-1. Спецификация элементов.	
25	Стойка Ст-2. Спецификация элементов.	
26	Стойка Ст-3. Спецификация элементов.	
27	Выход из подвала, Лестница наружная Лн-1, Спец. расхода материалов	
28	Приямок ПР-1. Фрагмент плана с приямком отм. -2.000	
29	Входная группа ВГ-1, Вг-2	
30	Крыльцо Кр-3...Кр-10. Ведомость расходов материала	
31	Крыльцо Кр-1, Кр-2, Кр-3. Фундамент тамбура ФТ-1, ФТ-2	

Ведомость рабочих чертежей основного комплекта		
Лист	Наименование	Примечание
32	Фундамент под перегородки. Проемы ПР 1, 2, 3	

Взам. инв. №

Подпись и дата

Инв. № подл.

Изм.	Кол.уч	Лист	N док	Подпись	Дата
Разработал		Тилеушов Ж			
Проверил		Дуйсенбаев			
Н.контроль		Тилеушов Ж			

/2024-10/АС

Капитальный ремонт "КГП на ПХВ Реабилитационный центр "Алау", расположенного по адресу: ул. Шашкина №7, г.Алматы."

Реабилитационный центр

Стадия	Лист	Листов
РП	1.3	

Общие данные (окончание)

ТОО "Су Курылыс Проект" г. Шымкент 2024 г.

План подвала на отметке -3.300 после ремонта

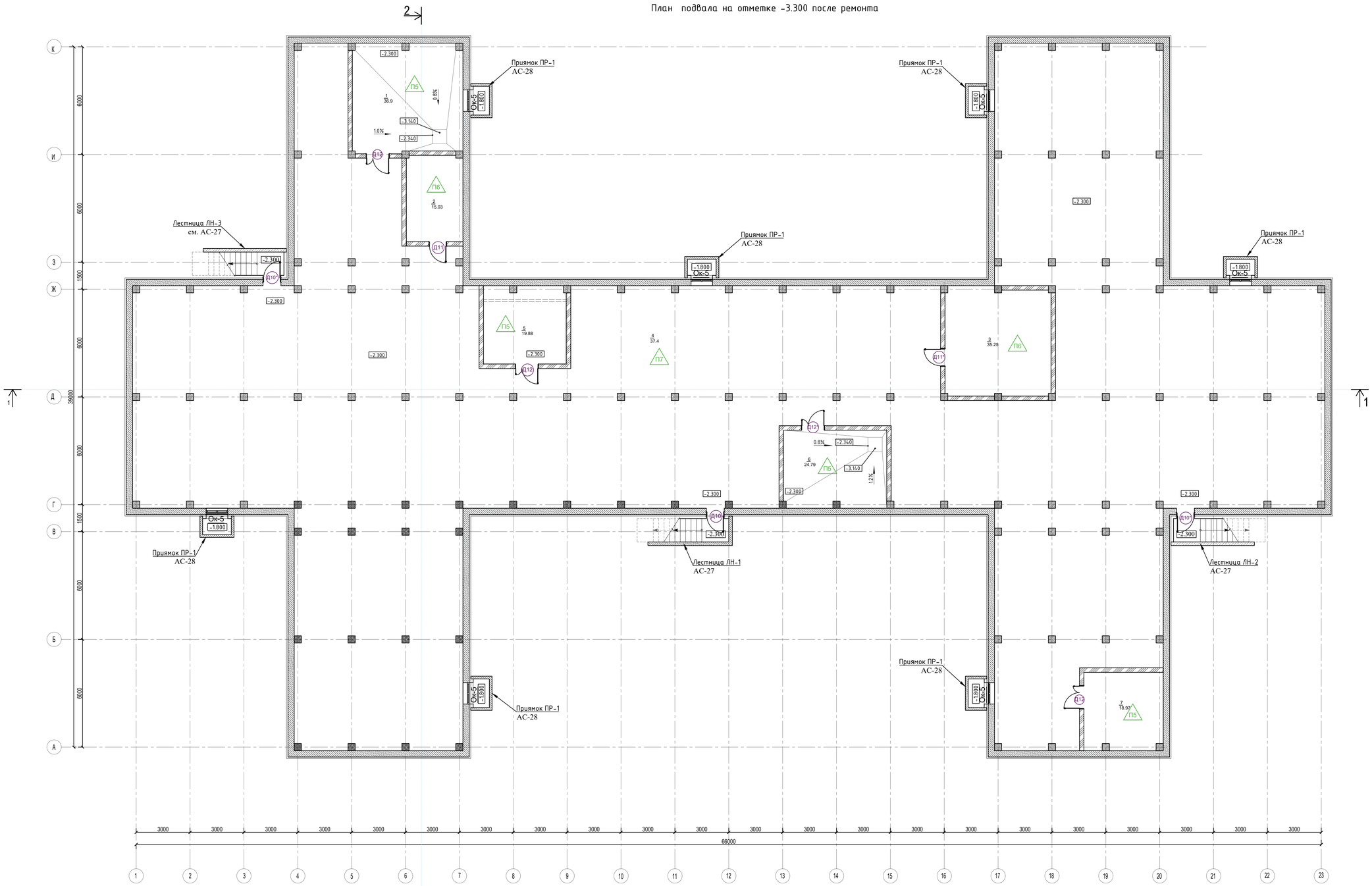

Экспликация помещения на отм. -3,000 после ремонта

Номер поме-щения	Наименование	Площадь м²	Кат. пом-ния
1	Тепловой пункт	37.4	Д
2	Электрощитовая	18.5	В4
3	Помещение для хранения использованных ламп	35.3	
4	Тех. подполья	1179.9	
5	Венткамера	21.1	
6	Водомерный узел	15.9	
	Общая площадь помещений:	1308.1	

Условные обозначения

- Монолитная железобетонная стена и колонны (существующий)
- Керамический кирпич возводимый - 120, 250мм
- -3.600 — Отметка уровня чистого пола
- 8 / 3.61 — Номер и площадь помещения

Согласовано

Взам. инв. №

Подп. и дата

Инв. № подл.

Изм.	Кол.уч	Лист	N док	Подпись	Дата
Разработал		Тилеушов Х.			
Проверил		Дуйсенбаев			
Н.контроль		Тилеушов Х.			

/2024-10/АС

Капитальный ремонт "КГП на ПХВ Реабилитационный центр "Алау", расположенного по адресу: ул. Шашкина №7, г.Алматы."

Реабилитационный центр

Стадия	Лист	Листов
РП	2	

План подвала на отм. -2,300

ТОО "Су Курылыс Проект" г. Шымкент 2024 г.

План чердака

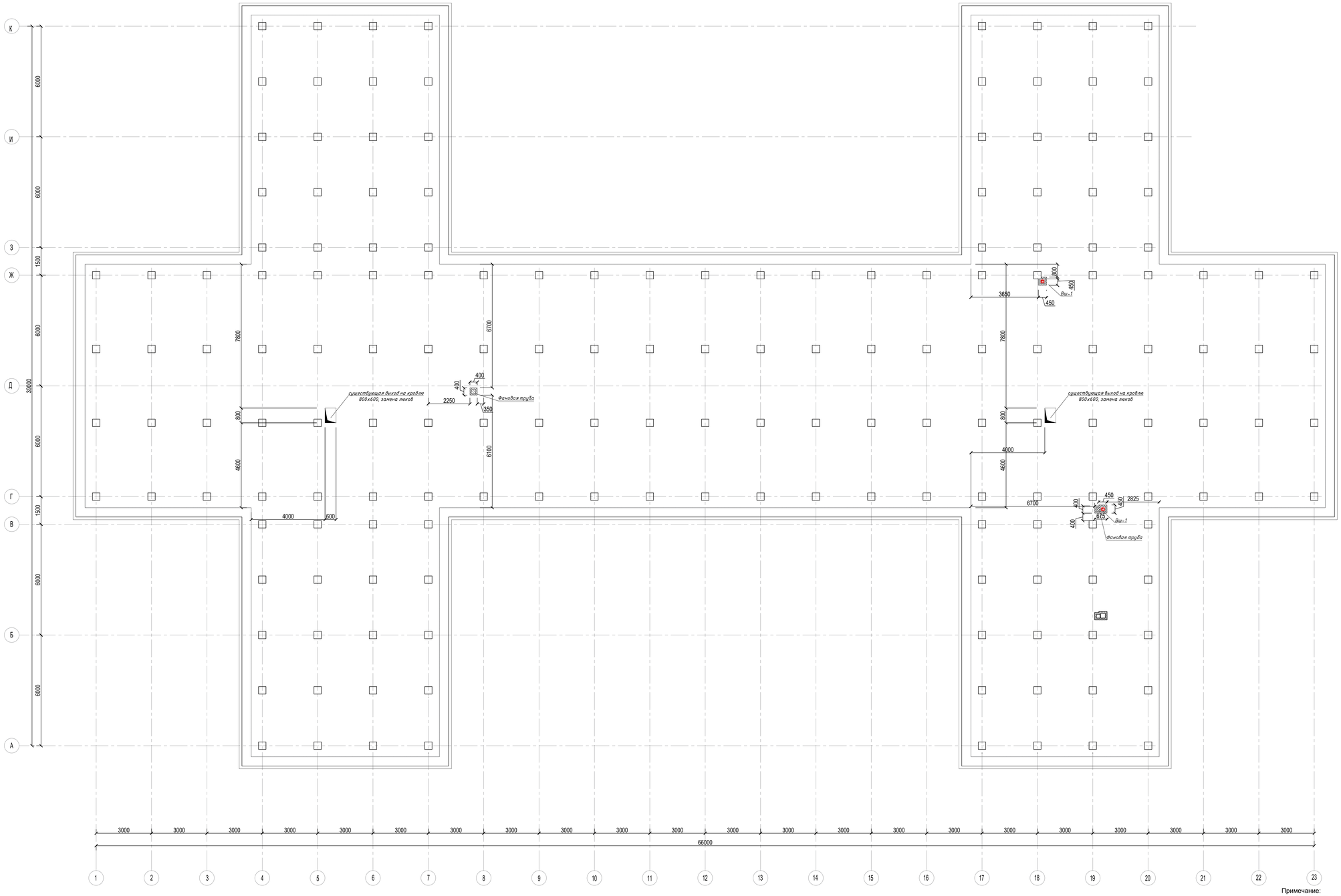

Примечание:
1. Вент.шахты см.лист АС-12
2. Выход на кровлю,Люк см.лист АС-11

Изм.	Кол.уч	Лист	N док	Подпись	Дата	/2024-10/АС
						Капитальный ремонт "КГП на ПХВ Реабилитационный центр "Алау", расположенного по адресу: ул. Шашкина №7, г.Алматы."
Разработал		Тулешов Ж.				Реабилитационный центр — Стадия: РП; Лист: 3; Листов:
Проверил		Дуйсенбаев				План чердака — ТОО "Су Курылыс Проект" г. Шымкент 2024 г.
Н.контроль		Тулешов Ж.				

Согласовано

Взам. инв. N

Подп. и дата

Инв. N подл.

Формат А1

План кровли

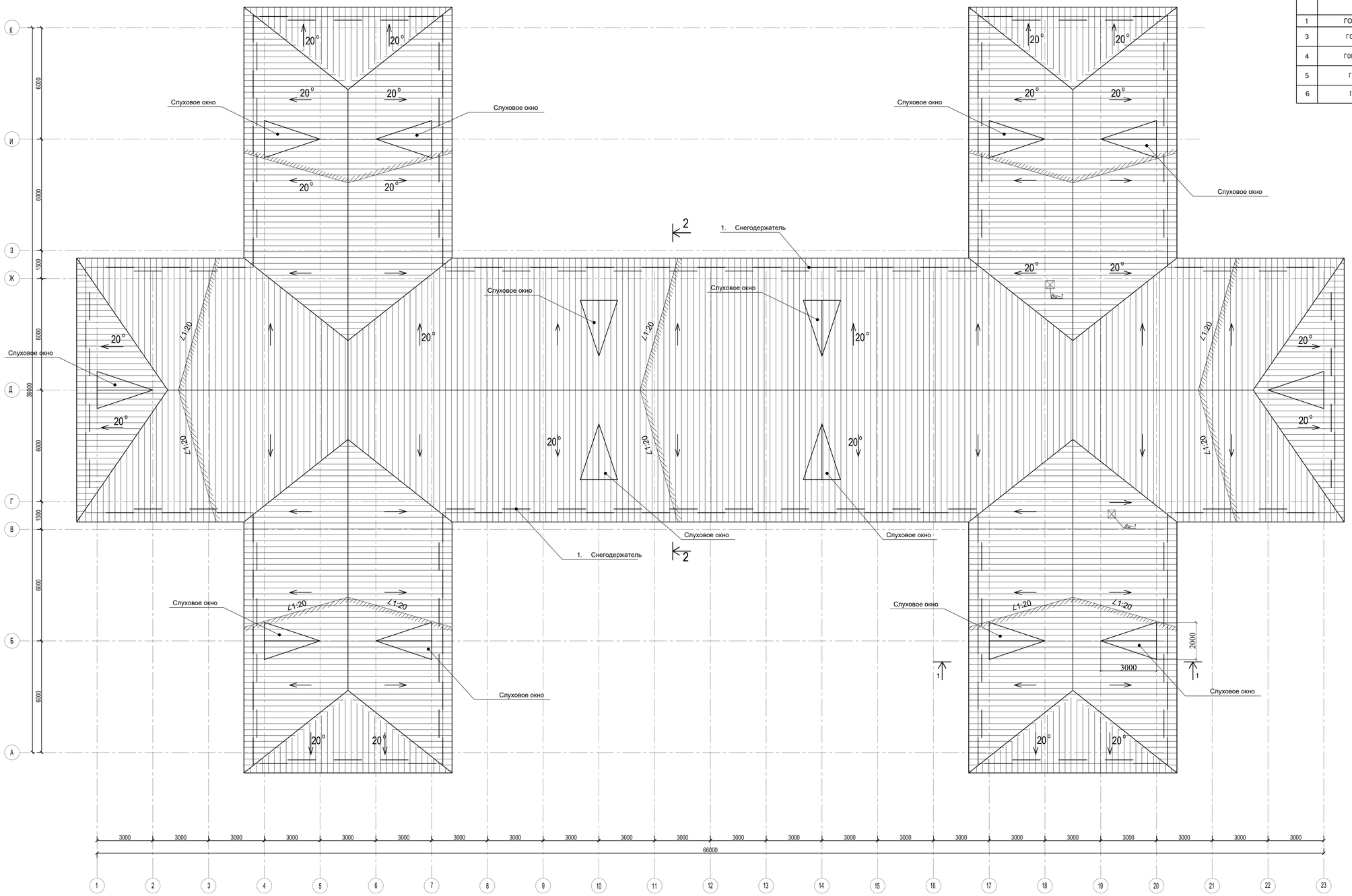

Спецификация материалов						
Поз.	Обозначение	Наименование	Кол-во	Масса ед. кг	Примечание
1	ГОСТ 14918-2020	Снегодержатель L=1000мм пм	175,00	2.53	442.26
3	ГОСТ 32603-2012	Металлический сайдинг толщ.-0,45мм м2	44		заменяем 20%
4	ГОСТ Р 58153-2018	Металлочерепица толщ.-0,70мм м2	441		заменяем 20%
5	ГОСТ 8486-86*	Обрешетка 40х40 м3	0,42		заменяем 20%
6	ГОСТ Р 56704-2015	Ветрозащитная мембрана м2	441		заменяем 20%

Узел карниза

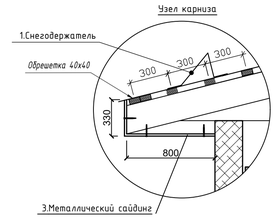

ДЭ-1

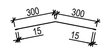

Снегодержатель

Примечание:
1.Для изготовления конструкций должны применяться пиломатериалы хвойных пород по ГОСТ8486-86 с размерами по ГОСТ24454-80Е*.
2.Древесина должна быть не ниже 2 сорта с расчетными характеристиками по СНиП 11-25-80.
3.Защиту древесины от гниения и огнезащитную обработку производить в соответствии с требованиями СНиП 2.03.11-85 "Защита строительных конструкции от коррозий" и СНиП2.02.-05-2009* "Противопожарная безопасность зданий и сооружений".
4.Гвозды для крепления по ГОСТ 4028-63*,расстояние между осями гвоздей принимать в соответствий со СНиП 11-25-80.
5.Шаг обрешеток 300 мм .
6.Кровля из металлочерепица должна укладываться с нахлесткой листов путем смещения и срезки углов.
7. Вент.шахты см.лист АС-12

Изм.	Кол.уч.	Лист	N док.	Подпись	Дата	/2024-10/АС		
						Капитальный ремонт "КГП на ПХВ Реабилитационный центр "Алау", расположенного по адресу: ул. Шашкина №7, г.Алматы."		
Разработал		Тилеушов Ж.				Реабилитационный центр	Стадия: РП	Лист: 4 / Листов:
Проверил		Дуйсенбаев				План кровли после ремонта	ТОО "Су Курылыс Проект" г. Шымкент 2024 г.	
Н.контроль		Тилеушов Ж.						

Согласовано

Взам. инв. N

Подп. и дата

Инв. N подл.

Формат А1

Фасад 1-23

Примечание
1. Схемы изделий лесницы см. лист АС - 16,17,18
2. Таблица наружной отделки фасадов см. лист АС - 5
3. Окна и двери см.лист АР
4. План кровли см.лист АС - 4
5. Крыльцо и входную группу см.лист АС - 29,30,31
6. Размеры схем изделий уточнить по месту

Ведомость отделки фасада

Поз.	Обозначение	Наименование	Кол-во	Масса ед. кг	Примечание
1	Цоколь	Керамогранитная плитка, м2 без утепления		46.30	RAL-9023
2	Стена	Кассета фасадная объемная из оцинкованной стали с полимерно-порошковым покрытием высотой 506 мм, шириной от 250 до 500 мм, толщиной стали 0,7 мм, толщиной защитного покрытия 25 мкм.С1231-306-0105 АГСК		952,98	RAL-7047

Изм.	Кол.уч	Лист	N док	Подпись	Дата
Разработал		Тилеушов Ж.			
Проверил		Дуйсенбаев			
Н.контроль		Тилеушов Ж.			

/2024-10/АС

Капитальный ремонт "КГП на ПХВ Реабилитационный центр "Алау", расположенного по адресу: ул. Шашкина №7, г.Алматы."

Реабилитационный центр

Стадия	Лист	Листов
РП	5	

Фасад 1-23 после ремонта

ТОО "Су Курылыс Проект" г. Шымкент 2024 г.

Формат

Фасад 23-1

Примечание
1. Схемы изделий лесницы см. лист АС - 16,17,18
2. Таблица наружной отделки фасадов см. лист АС - 5
3. Окна и двери см.лист АР
4. План кровли см.лист АС - 4
5. Крыльцо и входную группу см.лист АС - 29,30,31
6. Размеры схем изделий уточнить по месту

						/2024-10/АС			
Изм.	Кол.уч	Лист	N док	Подпись	Дата	Капитальный ремонт "КГП на ПХВ Реабилитационный центр "Алау", расположенного по адресу: ул. Шашкина №7, г.Алматы."			
Разработал		Тилеушов Х.				Реабилитационный центр	Стадия	Лист	Листов
Проверил		Дуйсенбаев					РП	6	
Н.контроль		Тилеушов Х.				Фасад 23-1 после ремонта	ТОО "Су Курылыс Проект" г. Шымкент 2024 г.		

Формат

Фасад К-А

Примечание
1. Схемы изделий лесницы см. лист АС - 16,17,18
2. Таблица наружной отделки фасадов см. лист АС - 5
3. Окна и двери см.лист АР
4. План кровли см.лист АС - 4
5. Крыльцо и входную группу см.лист АС - 29,30,31
6. Размеры схем изделий уточнить по месту

Изм.	Кол.уч	Лист	N док	Подпись	Дата	/2024-10/АС		
						Капитальный ремонт "КГП на ПХВ Реабилитационный центр "Алау", расположенного по адресу: ул. Шашкина №7, г.Алматы."		
						Реабилитационный центр	Стадия	Лист	Листов
							РП	7	
Разработал		Тилеушов Ж				Фасад К-А после ремонта	ТОО "Су Курылыс Проект" г. Шымкент 2024 г.	
Проверил		Дуйсенбаев						
Н.контроль		Тилеушов Ж						

Согласовано

Взам. инв. N

Подп. и дата

Инв. N подл.

Формат А3

Фасад А-К

Примечание

1. Схемы изделий лесницы см. лист АС - 16,17,18
2. Таблица наружной отделки фасадов см. лист АС - 5
3. Окна и двери см.лист АР
4. План кровли см.лист АС - 4
5. Крыльцо и входную группу см.лист АС - 29,30,31
6. Размеры схем изделий уточнить по месту

Изм.	Кол.уч	Лист	N док	Подпись	Дата	/2024-10/АС		
						Капитальный ремонт "КГП на ПХВ Реабилитационный центр "Алау", расположенного по адресу: ул. Шашкина №7, г.Алматы."		
						Реабилитационный центр	Стадия	Лист	Листов
Разработал		Тилеушов Ж					РП	8	
Проверил		Дуйсенбаев				Фасад А-К после ремонта	ТОО "Су Курылыс Проект" г. Шымкент 2024 г.		
Н.контроль		Тилеушов Ж							

Согласовано

Взам. инв. N

Подп. и дата

Инв. N подл.

Формат А3

Разрез 1-1

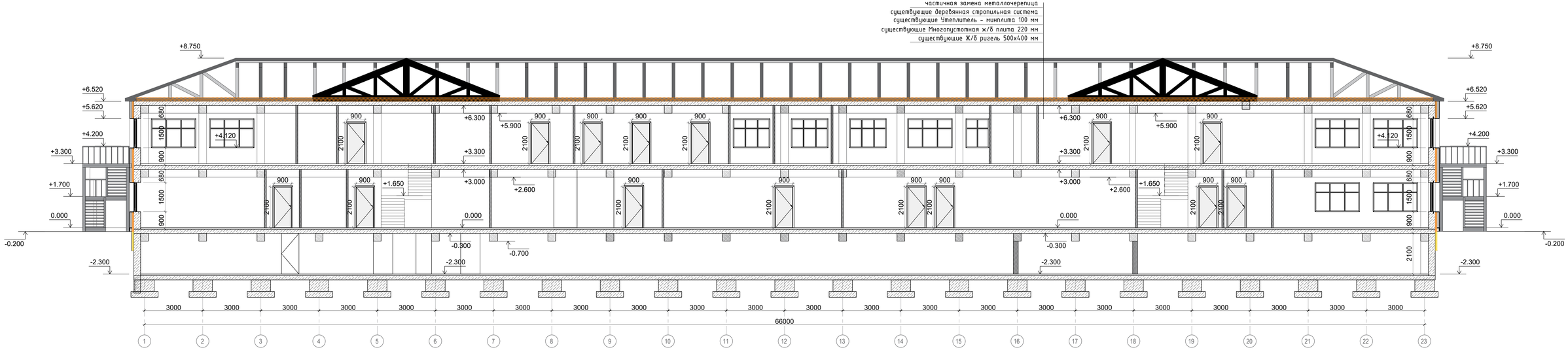

Изм.	Кол.уч	Лист	N док	Подпись	Дата	/2024-10/АС		
						Капитальный ремонт "КГП на ПХВ Реабилитационный центр "Алау", расположенного по адресу: ул. Шашкина №7, г.Алматы."		
Разработал		Тилеушов Ж.				Реабилитационный центр	Стадия	Лист	Листов
Проверил		Дуйсенбаев					РП	9	
Н.контроль		Тилеушов Ж.				Разрез 1-1 после ремонта	ТОО "Су Курылыс Проект" г. Шымкент 2024 г.		

Формат А3

Разрез 2-2

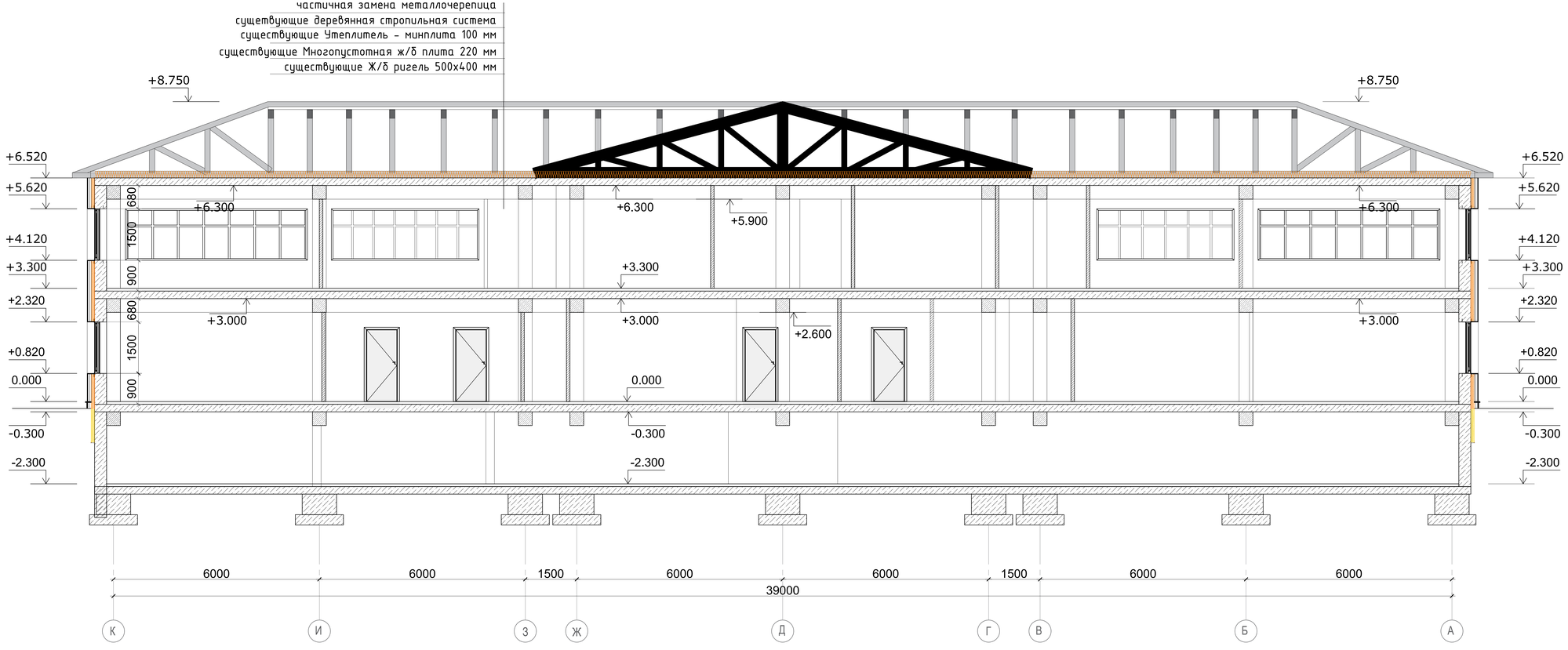

Изм.	Кол.уч	Лист	N док	Подпись	Дата
Разработал		Тилеушов Ж			
Проверил		Дуйсенбаев			
Н.контроль		Тилеушов Ж			

/2024-10/АС

Капитальный ремонт "КГП на ПХВ Реабилитационный центр "Алау", расположенного по адресу: ул. Шашкина №7, г.Алматы."

Реабилитационный центр

Стадия	Лист	Листов
РП	10	

Разрез 2-2

ТОО "Су Курылыс Проект" г. Шымкент 2024 г.

Согласовано

Взам. инв. N

Подп. и дата

Инв. N подл.

Формат

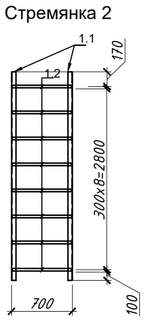

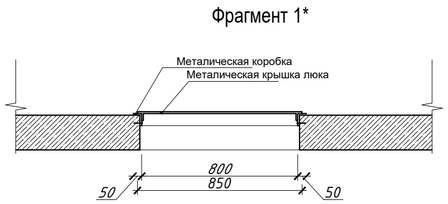

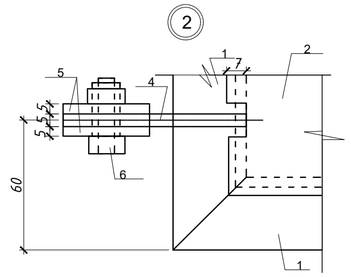

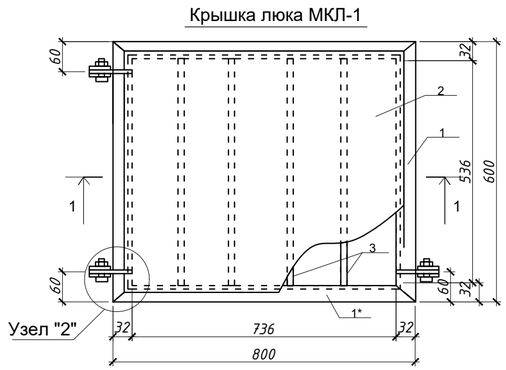

(Закладная деталь МН 1)

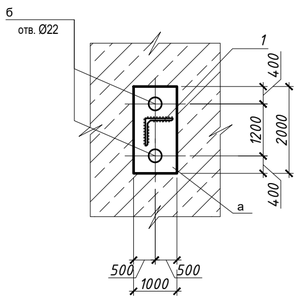

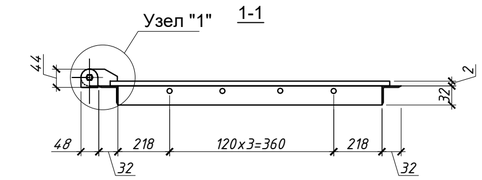

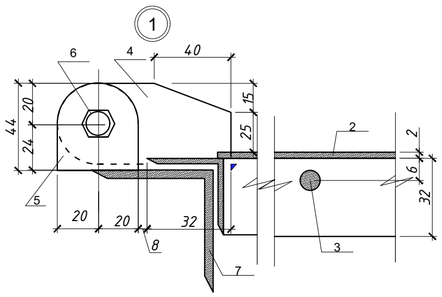

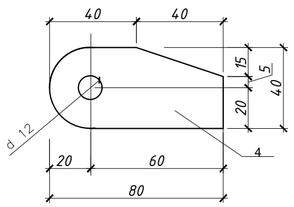

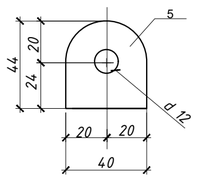

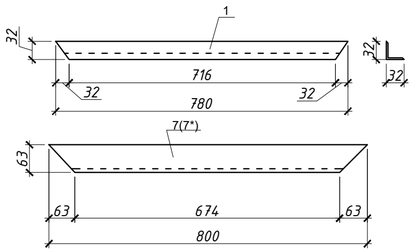

Поз	Обозначение	Наименование	Кол-во	Масса ед.кг	Примечание
		Крышка люка МКЛ (2 шт)		1	
1/1*	ГОСТ 8509-86	L32x4 L=660 /860	2/2	1,26/1,64	2,52/3,28
2	ГОСТ 103-76*	-610x2 L=810	1	7,71	7,71
3	ГОСТ 5781-82*	Ø 12 AI L=596	4	0,526	2.10
4	ГОСТ 103-76*	-40x5 L=80	3	0,13	0,39
5	ГОСТ 103-76*	-40x5 L=44	5	0,07	0,35
6	ГОСТ 7798-62 /ГОСТ5915-62	Болт М10x25/Гайка М10	3	0,038	0,11
7/7*	ГОСТ 8509-86	L63x6 L=730 /930	2/2	4,16/5,32	8,32/10,64

Спецификация на стремянку

Поз	Обозначение	Наименование	Кол-во	Масса ед.кг	Примечание
		Стремянка (2 шт)			
1.1	ГОСТ 8509-93	уголок 63x5, L=п.м	5.44	6.12	33.29
1.2	ГОСТ 5781-82*	Арм. Ø18 AIII, L=700 мм	8	1.4	11.2
МН-1	Данный лист	Закладная деталь	10	1.9	19.0

Спецификация на закладную деталь МН 1 (8 шт)

Марка издел.	Поз. дет.	Наименование	кол.	Масса 1 дет. кг	Масса издел. кг
	а	Полоса 5 x 100 ГОСТ 103-76* / С 245 ГОСТ 27772-88 L=200мм	1	0,78	1,90
МН 1	б	"HILTI"Шпилька HAS-EM 20x170/48	2	0,56	

Примечание:

1. Противопожарные двери 2 типа, предел огнестойкости EI 30.
2. Металл всех конструкций - марки С235 по ГОСТ 27772-88.ГОСТ 8509-93.ГОСТ 2590-88 Все металлоконструкции соединить электродуговой сваркой по ГОСТ 5264 - 80* электродами Э-42 ГОСТ 9467-75*. Высоту сварных швов принять по наименьшей толщине свариваемых элементов, но не менее шва (h) равного 5мм.
3. Антикоррозионную защиту всех металлических элементов производить эмалью ПФ 115 ГОСТ 6465-76 за 2 раза по грунтовке ГФ 021 ГОСТ 25129-82.

Изм.	Кол.уч	Лист	N док	Подпись	Дата
Разработал		Тилеушов Ж			
Проверил		Дуйсенбаев			
Н.контроль		Тилеушов Ж			

/2024-10/АС

Капитальный ремонт "КГП на ПХВ Реабилитационный центр "Алау", расположенного по адресу: ул. Шашкина №7, г.Алматы."

Реабилитационный центр	Стадия	Лист	Листов
	РП	11	

Люк выход на кровлю, МКЛ-1
Спецификация

ТОО "Су Курылыс Проект"
г. Шымкент 2024 г.

Деталь устройства вентиляционной шахты

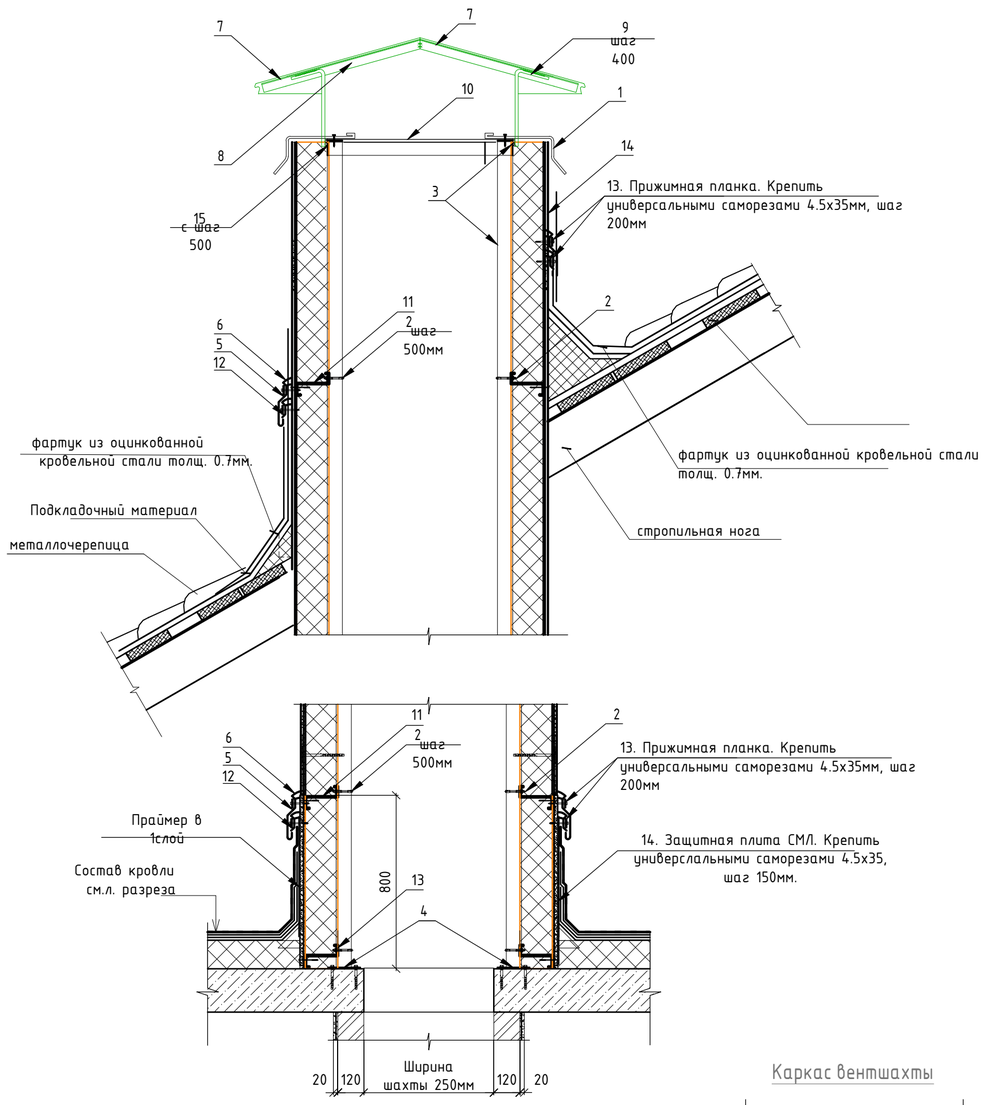

Деталь устройства канализационного стояка

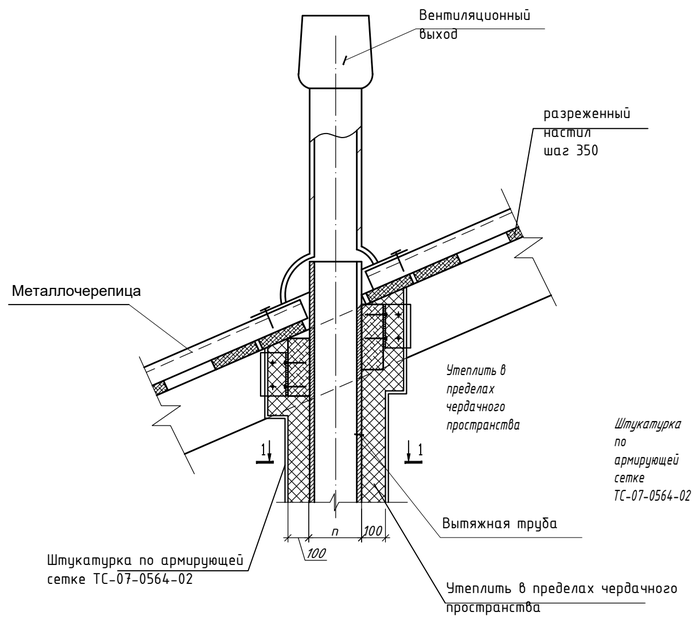

1-1

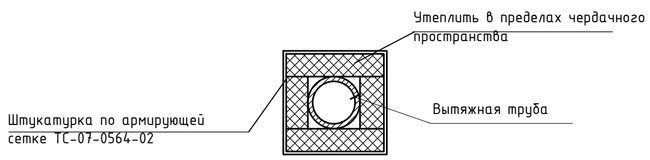

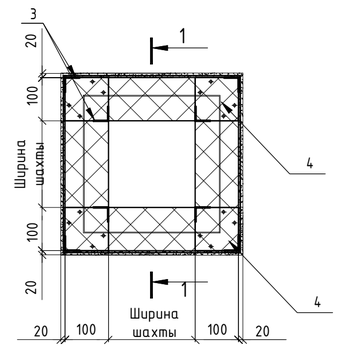

Спецификация расхода материалов на устройство (1шт)

Поз.	Обозначение	Наимнование	Кол-во	ед. изм	Масса, кг
		Устройства вентиляционной шахты ВШ-1, 250х250 мм	2		
1	ГОСТ 14918-80*	Оцинкованная кровельная сталь б-0.8	2.30	м2	5.52
2		Анкерный болт D=12, L=70	80	шт.	
3	ГОСТ 8509-93	Уголок 63х5мм	40.0	п.м.	4,81
4	ГОСТ 103-2006	Полоса 6х150, L=150 мм	4.00	шт.	8
5	ГОСТ 14918-80*	Оцинкованная кровельная сталь б-0.8	1.06	м2	3.0
6		Герметизирующая мастика	6.60	п.м.	18.12
7	ГОСТ 14918-80*	Козырек из оцинкованной кровельной стали б-0.8	0.25	м2	0.82
8	ГОСТ 8509-93	Уголок 40х4 мм	1.0	п.м.	2.42
9	ГОСТ 14918-80*	Арматура Ф8АI длиной 400мм с шагом -250 мм.	4	шт.	10
10	ГОСТ 5336-80*	Сетка №12-1,6	0.9	м2	0.39
11	ГОСТ 13229-78	Профиль стальной зетовый 150х50х2	3.30	п.м.	8.26
12		Краевая рейка	3.30	п.м.	8.26
13		Прижимная палка	17	шт.	42
14		Защитная плита СМЛ	10,2	м2	
15		Саморезы с уплотнителем	14	шт.	
		Утеплить в пределах чердачного пространства толщиной -100мм	10,2	м2	

Спецификация расхода материалов на устройство (1шт)

Поз.	Обозначение	Наимнование	Кол-во	ед. изм	Масса, кг
		Фановые трубы на кровле	2		
1	ГОСТ	Стандартный диаметр канализационного стояка – 110 мм	7.1	п.м.	
2		Штукатурка по армирующей сетке ТС-07-0564-02	8.80	м2	
3		Утеплить в пределах чердачного пространства толщиной -100мм	8.80	м2	

Каркас вентшахты

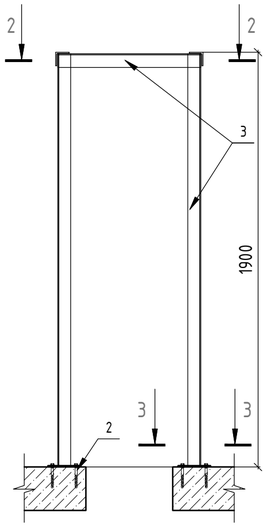

3-3

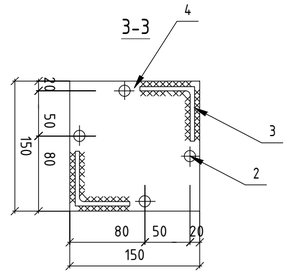

2-2

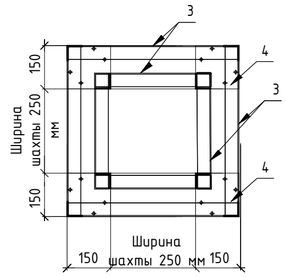

Позиция 5

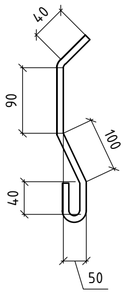

Фартук Позиция 1

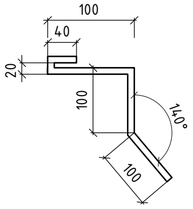

Примечание:

1. Элементы стропил соприкасающиеся с кладкой, изолируются прокладкой из двух слоев рубероида.
2. Очертите и вырежьте отверстие в профлисте по шаблону. Закрепите вентиляционный выход к металлочерепице шурупами, предварительно нанеся силикон.
3. Утеплить минплита ППЖ П150 S=55.2 м2, штукатурка по армирующей сетке чердачного пространства ТС-07-0564-02 S=18.4 м2
5. Все деревянные конструкции должны быть защищены от гниения, поражения дереворазрушающими насекомыми и возгорания путем пропитки 15% водным раствором буры в смеси с борной кислотой в соответствии 1:1 с добавлением кремнефтористого натрия в соответствии со СНиП 3.03.01-87.
6. Материалы в спецификации по согласованию могут быть заменены на аналогичные материалы. Расход материалов дан без учета расходов на крой и обрезки.
7. Сварные соединения выполнять электродами Э-42 А по ГОСТ 9467-75*. Высота сварных швов по толщине наименьшего сварного элемента. Изделия окрасить эмалью ПФ-115.
8. Стены шахт предварительно покрыть праймером или обмазочной гидроизоляцией.

Изм.	Кол.уч	Лист	N док	Подпись	Дата	/2024-10/АС
						Капитальный ремонт "КГП на ПХВ Реабилитационный центр "Алау", расположенного по адресу: ул. Шашкина №7, г.Алматы."
Разработал		Тилеушов Ж				Реабилитационный центр — Стадия: РП; Лист: 12; Листов:
Проверил		Дуйсенбаев				Вент.шахты ВШ 1. Спецификация расхода материалов
Н.контроль		Тилеушов Ж				ТОО "Су Курылыс Проект" г. Шымкент 2024 г.

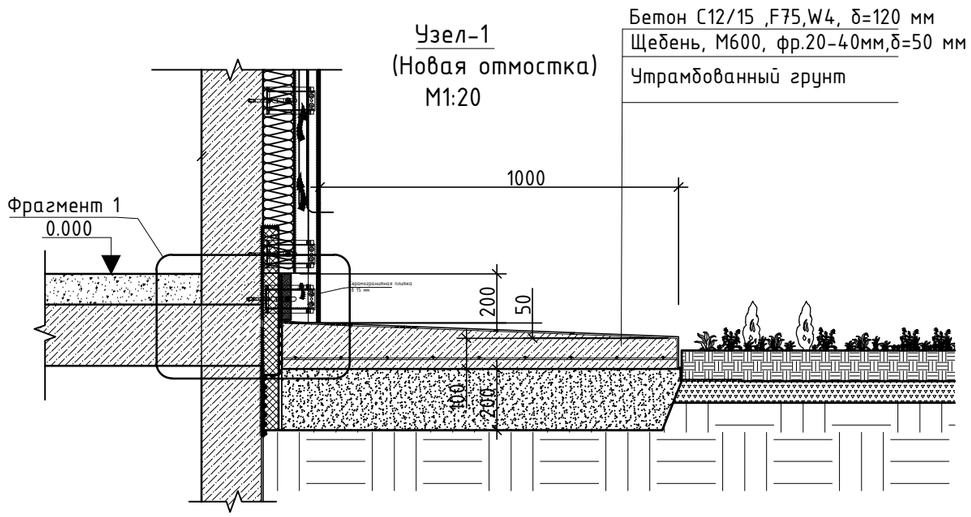

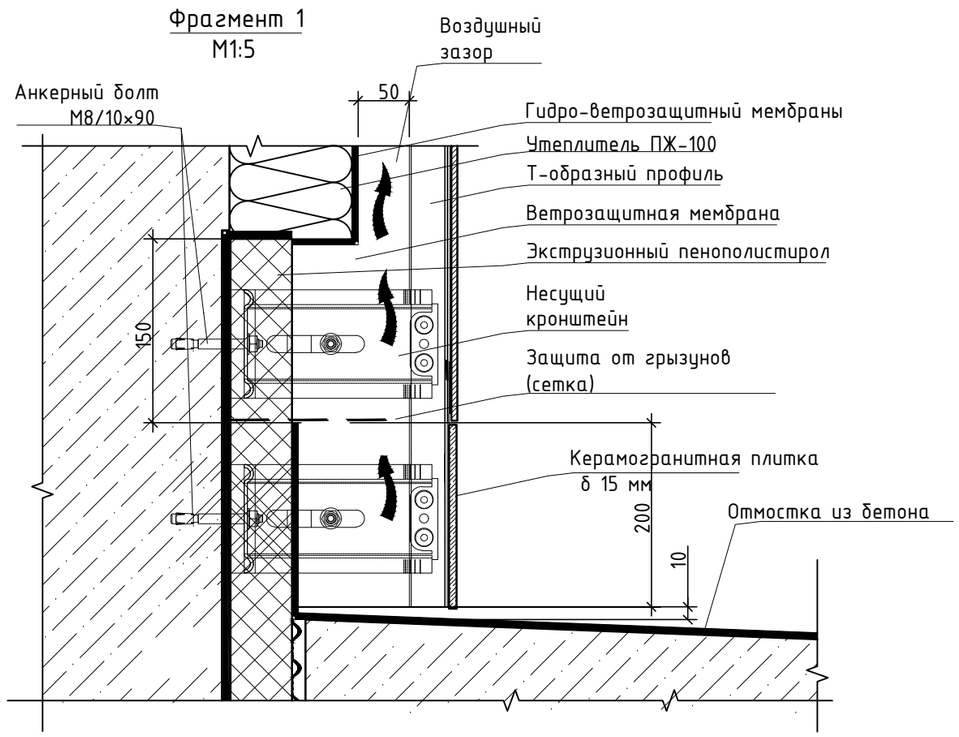

Спецификация расхода материалов

Цоколь и отмостка					
1		Затирка трещин цоколя цементно-песчаный растворе (40%)	22,0 м2		
Отмостка новая					
1		Бетон С12/15 ,F75,W4, δ=120 мм м3	32,04		
2		Щебень,М600,фр.20-40мм,δ=50мм, м2	268,0		

Изм.	Кол.уч	Лист	N док	Подпись	Дата
Разработал		Тилеушов Ж			
Проверил		Дуйсенбаев			
Н.контроль		Тилеушов Ж			

/2024-10/АС

Капитальный ремонт "КГП на ПХВ Реабилитационный центр "Алау", расположенного по адресу: ул. Шашкина №7, г.Алматы."

Реабилитационный центр	Стадия	Лист	Листов
	РП	13	
Узел 1 (отмостка)	ТОО "Су Курылыс Проект" г. Шымкент 2024 г.		

Узел 8
М1:10

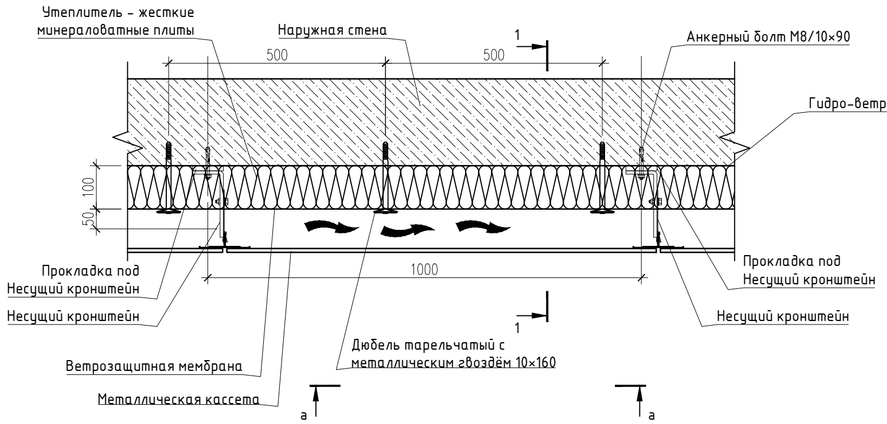

Фрагмент
М1:5

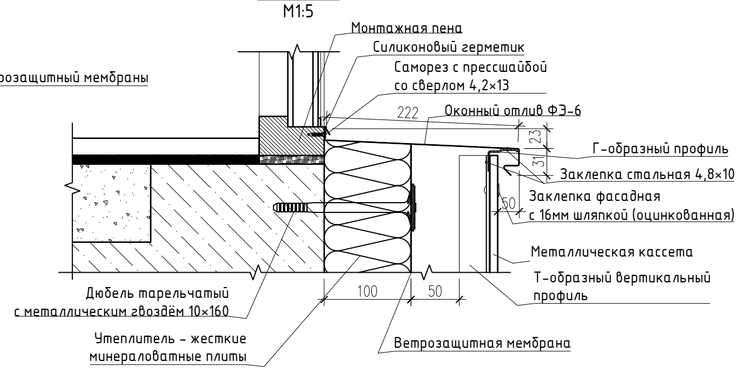

1-1
М1:10

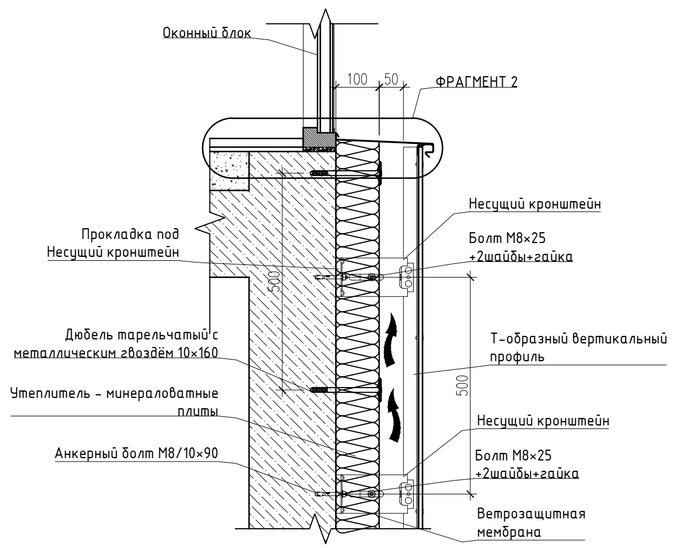

Общий вид узла 8
М1:20

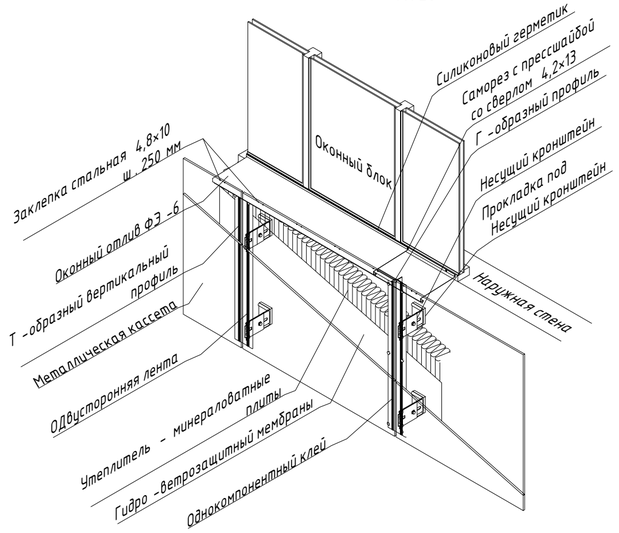

Вид а-а
М1:20

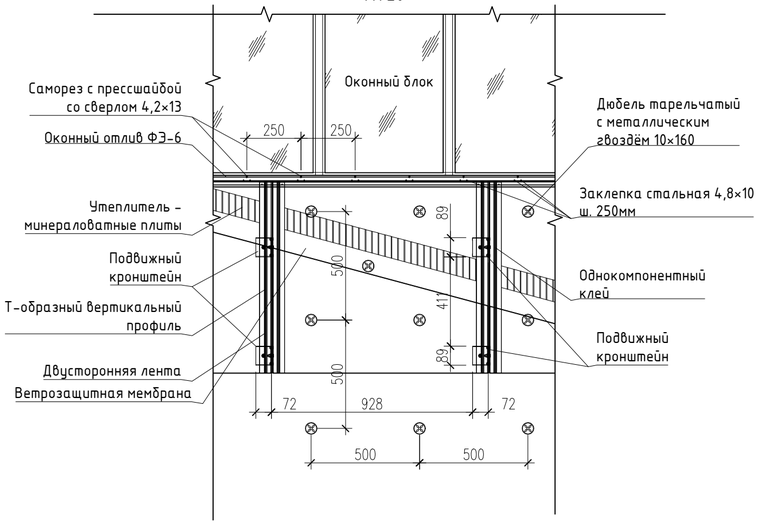

Ведомость отделки

Поз.	Обозначение	Наименование	Кол-во	Масса ед. кг	Примечание
1		Гидро-ветрозащитный мембрана м2		952,98	
2	Стена из газаблока 300мм, проем окон	ТЕХНОВЕНТ ПРОФ, λ(А)90-110мм, Вт/(м².°С)-0,039, δ-100 м2		40,62	
		ТЕХНОНИКОЛЬ Фасад ПРОФ (33 РН)λ(А) 90-110мм, Вт/(м².°С)-0,036, δ-50 м2		40,62	
3	Стена из кирпича 380мм, входная группа	ТЕХНОВЕНТ ПРОФ, λ(А)90-110мм, Вт/(м².°С)-0,039, δ-50 м2		18,67	
		ТЕХНОНИКОЛЬ Фасад ПРОФ (33 РН)λ(А) 90-110мм, Вт/(м².°С)-0,036, δ-50 м2		18,67	
4	Стена из панели 350 мм	ТЕХНОВЕНТ ПРОФ, λ(А)90-110мм, Вт/(м².°С)-0,039, δ-50 м2		952,98	
		ТЕХНОНИКОЛЬ Фасад ПРОФ (33 РН)λ(А) 90-110мм, Вт/(м².°С)-0,036, δ-50 м2		952,98	

УЗЕЛ НАРУЖНЫХ СТЕН

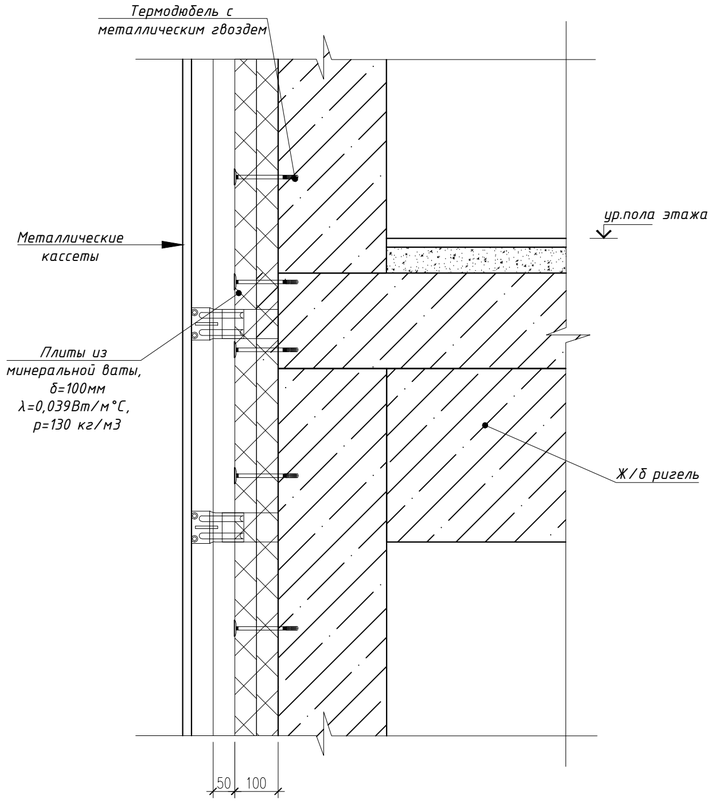

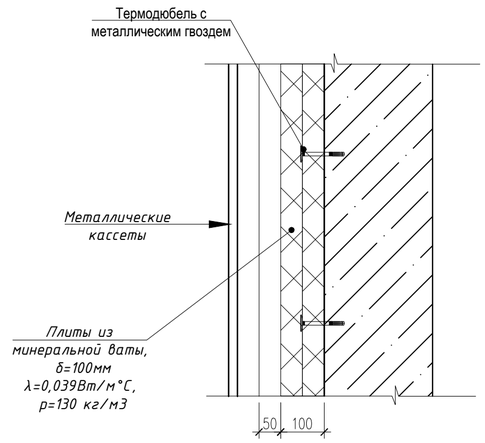

1. *Шаг направляющих для вентилируемого фасада с металлическими кассетами может варьироваться в зависимости от конкретных условий и схемы крепления:*
2. *Шаг кронштейнов. По горизонтали рекомендуется принимать равным 600 мм, а по вертикали — не менее 1400 мм.*
3. *Шаг установки горизонтальных направляющих. Определяется размерами 500мм плит облицовки и их схемой крепления.*
4. *Шаг основных вертикальных профилей. Устанавливается по вертикальным стыкам кассет, расстояние между профилями должно чётко выдерживаться.*
5. *Зазор между направляющими. Стык направляющих по вертикали осуществляется с помощью вставок. При этом между направляющими предусматривается зазор в 5–10 мм*
6. *Основной типоразмер минераловатных плит для вентилируемых фасадов - 500х1000*
7. *Крепление утеплителя к стене осуществляется тарельчатыми дюбелями из расчета 5 шт на 1 плиту.*

Изм.	Кол.уч	Лист	N док	Подпись	Дата	/2024-10/АС		
						Капитальный ремонт "КГП на ПХВ Реабилитационный центр "Алау", расположенного по адресу: ул. Шашкина №7, г.Алматы."		
						Реабилитационный центр	Стадия	Лист	Листов
							РП	14	
Разработал		Тилеушов Ж							
Проверил		Дуйсенбаев				Узлы наружных стен	ТОО "Су Курылыс Проект" г. Шымкент 2024 г.	
Н.контроль		Тилеушов Ж						

Устройство верхнего оконного откоса с облицовкой

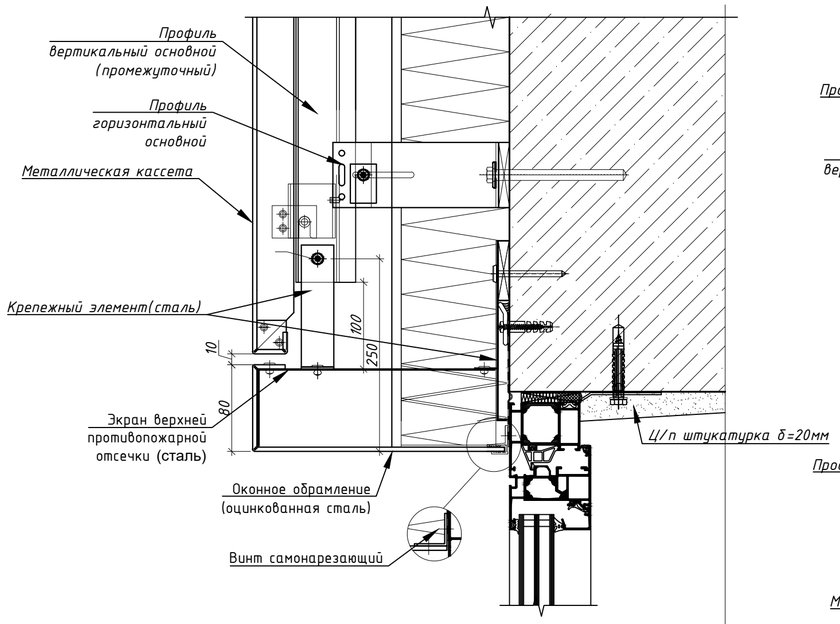

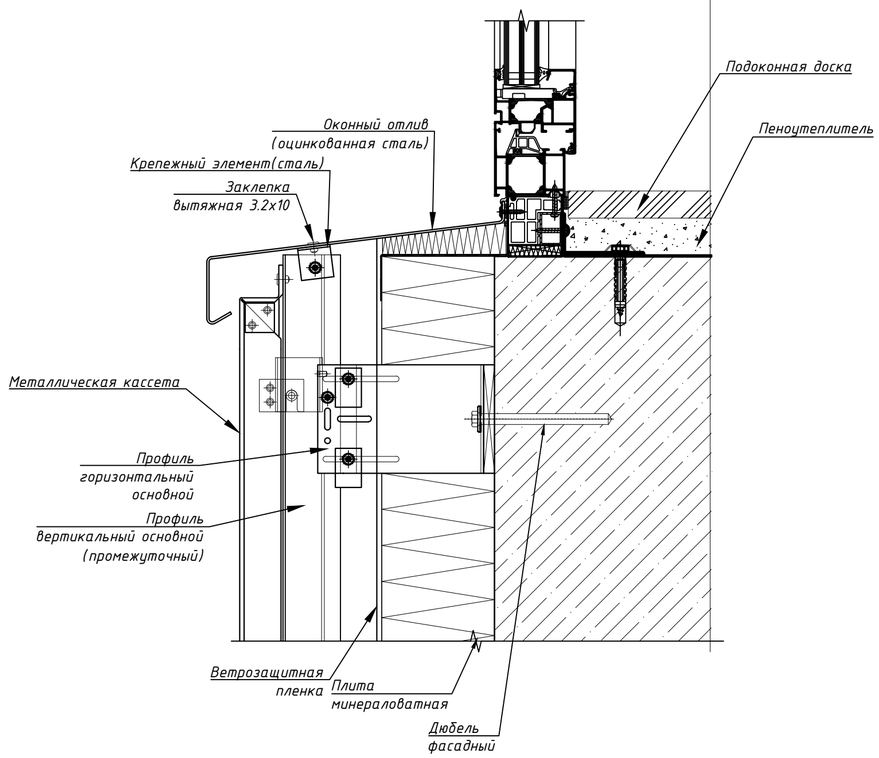

Внешний угол

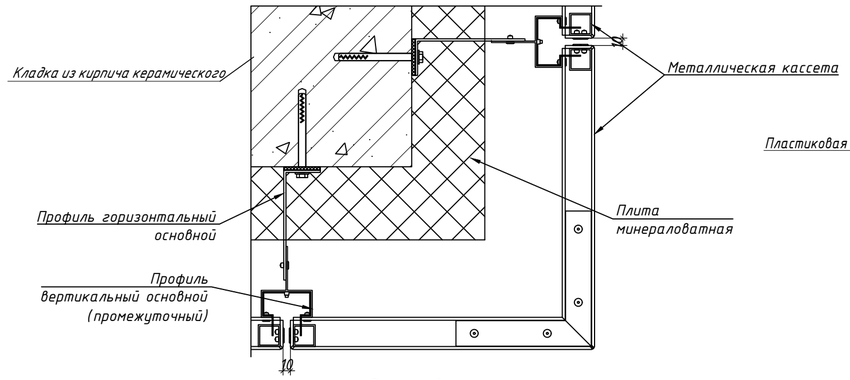

Внутренний угол

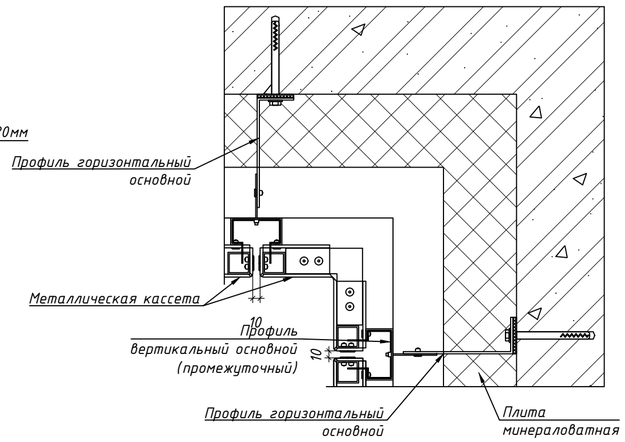

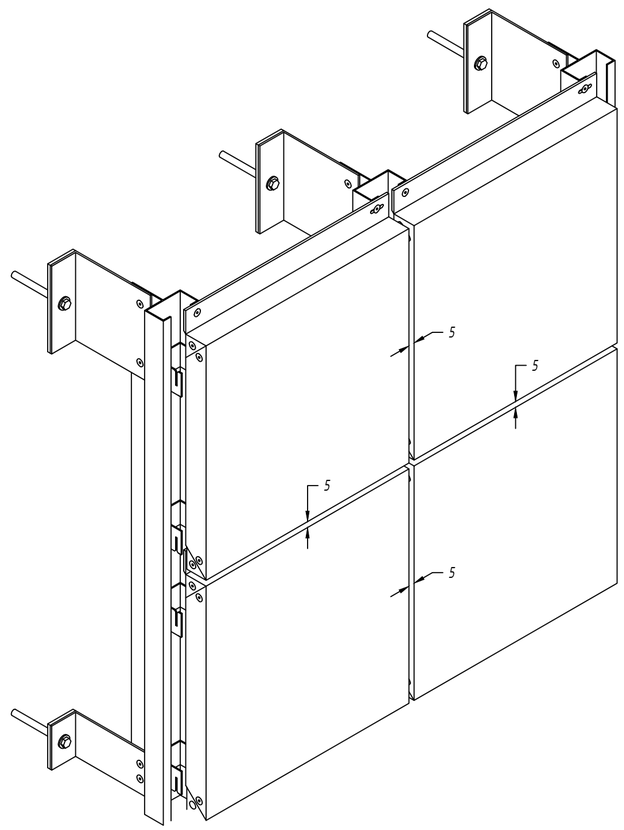

Б

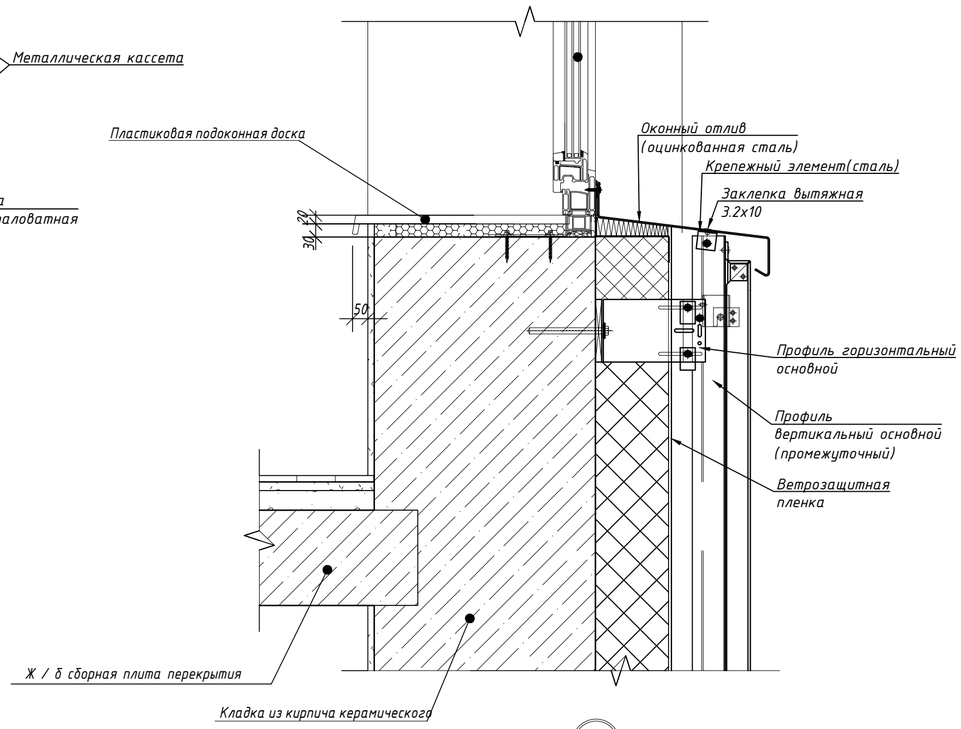

В

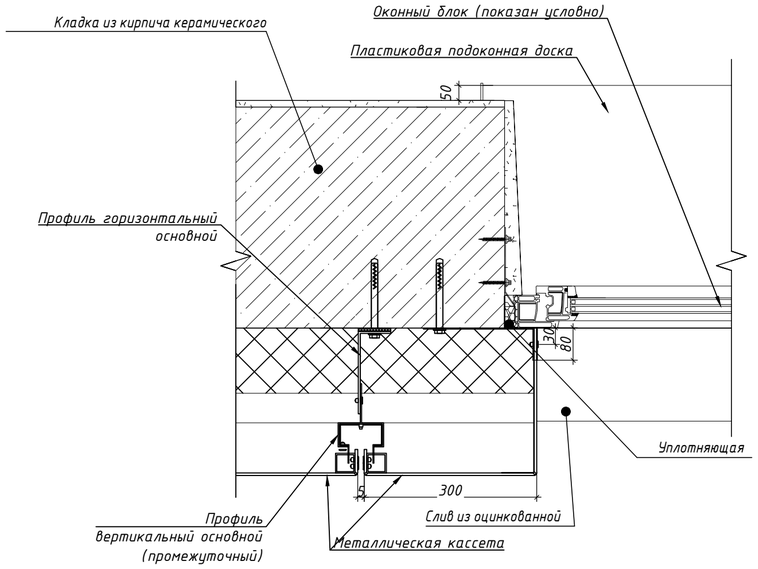

1. Отделку фасадов, НФсВЗ выполнить в соответсвии с РП и альбомом технических решений фирмы-производителя.Альбом технических решений согласовать с авторами проекта.

Изм.	Кол.уч	Лист	N док	Подпись	Дата	/2024-10/АС		
						Капитальный ремонт "КГП на ПХВ Реабилитационный центр "Алау", расположенного по адресу: ул. Шашкина №7, г.Алматы."		
Разработал		Тилеушов Ж.				Реабилитационный центр	Стадия	Лист	Листов
Проверил		Дуйсенбаев					РП	15	
Н.контроль		Тилеушов Ж.				Узлы окон, внешний угол и внутренний угол примыкания	ТОО "Су Курылыс Проект" г. Шымкент 2024 г.		

Взам.инв.№ | Подпись и дата | Инв.№ подл.

Формат А2

План фундаментов лестницы Лм-1
М 1:50

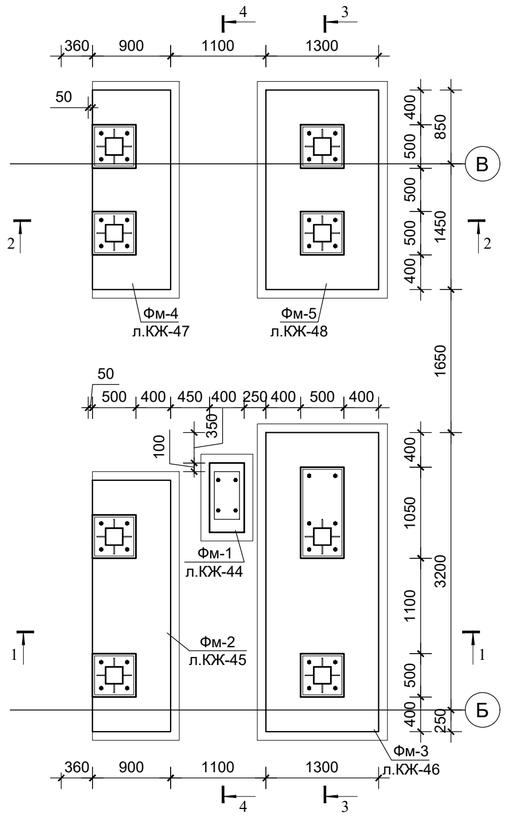

План лестницы Лм-1 на отм.±0.000
М 1:50

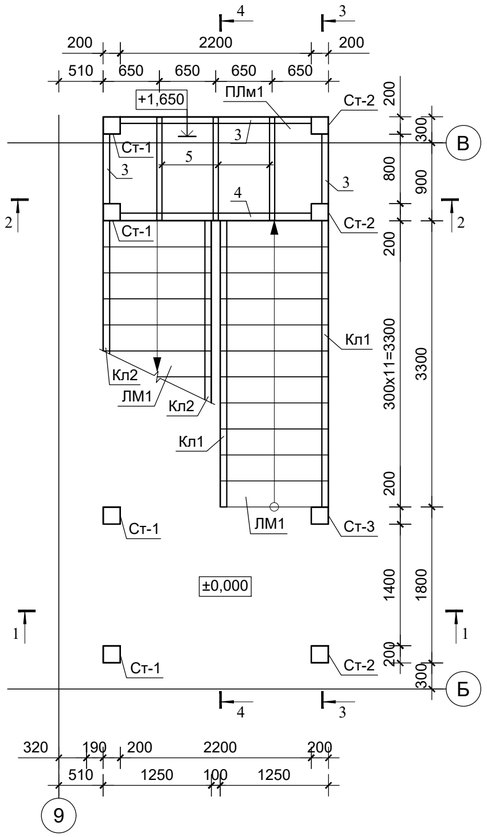

План лестницы Лм-1
М 1:50

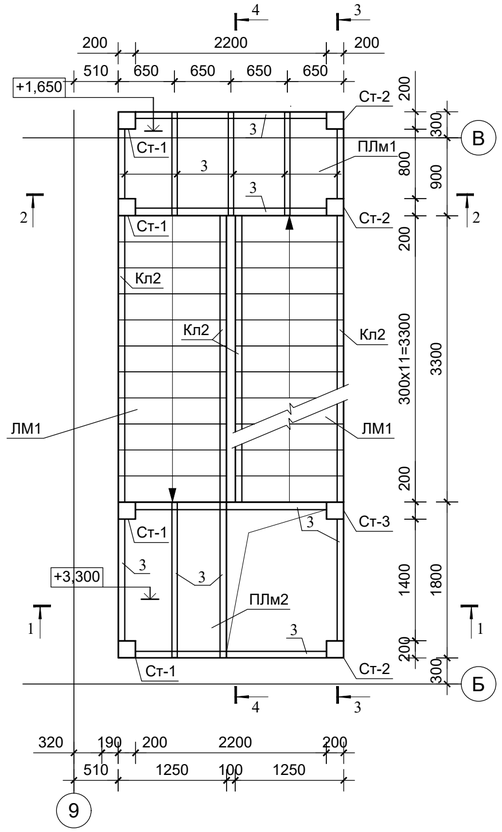

План покрытия
М 1:50

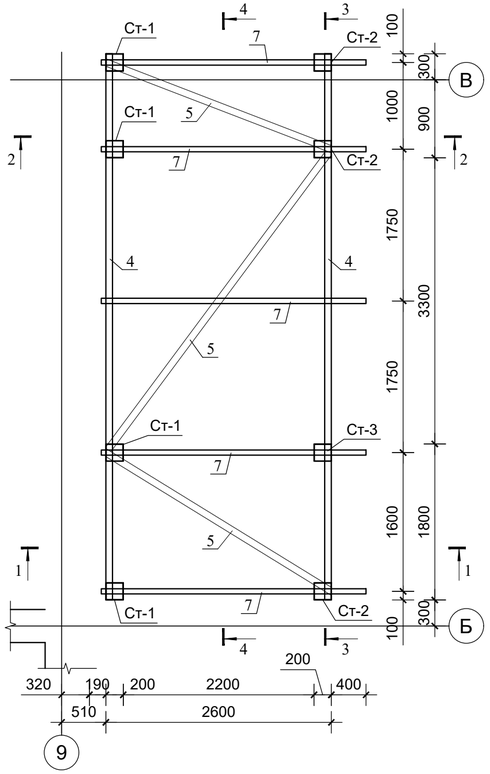

1. Данный лист см. совместно с листом АС-9÷18.
2. Сварку выполнять согласно ГОСТ 5264-80 электродами Э-42А по ГОСТ 9467-87.
3. Степень очистки поверхности стальных конструкций от окислов, по ГОСТ 9.402-2004 – третья.
4. Все металлические конструкции, изделия и детали после окончания работ по монтажу, покрываются двумя слоями эмали ПФ-115 по ГОСТ 6485-76 по грунтовке ГФ-021 по ГОСТ 25129-82. При выполнении стальных конструкций на заводе-изготовителе антикоррозионная защита осуществляется двумя слоями эмали ПФ-1189 по ТУ 6-10-1710-79.
5. Расчетные сопротивления швов сварных соединений принимать по табл.56, катеты сварных швов по расчету, но не менее указанных в табл. СНиП РК 5.04-23-2003.

						/2024-10/АС		/2024-10/АС	
						Капитальный ремонт "КГП на ПХВ Реабилитационный центр "Алау", расположенного по адресу: ул. Шашкина №7, г.Алматы."			
Изм.	Кол.	Лист	№док.	Подпись	Дата				
						Реабилитационный центр	Стадия	Лист	Листов
Разработал		Тилеушов Ж					РП	16	
Проверил		Дуйсенбаев							
Н.контроль		Тилеушов Ж				План лестницы Лм-1.	ТОО "Су Курылыс Проект" г. Шымкент 2024 г.		

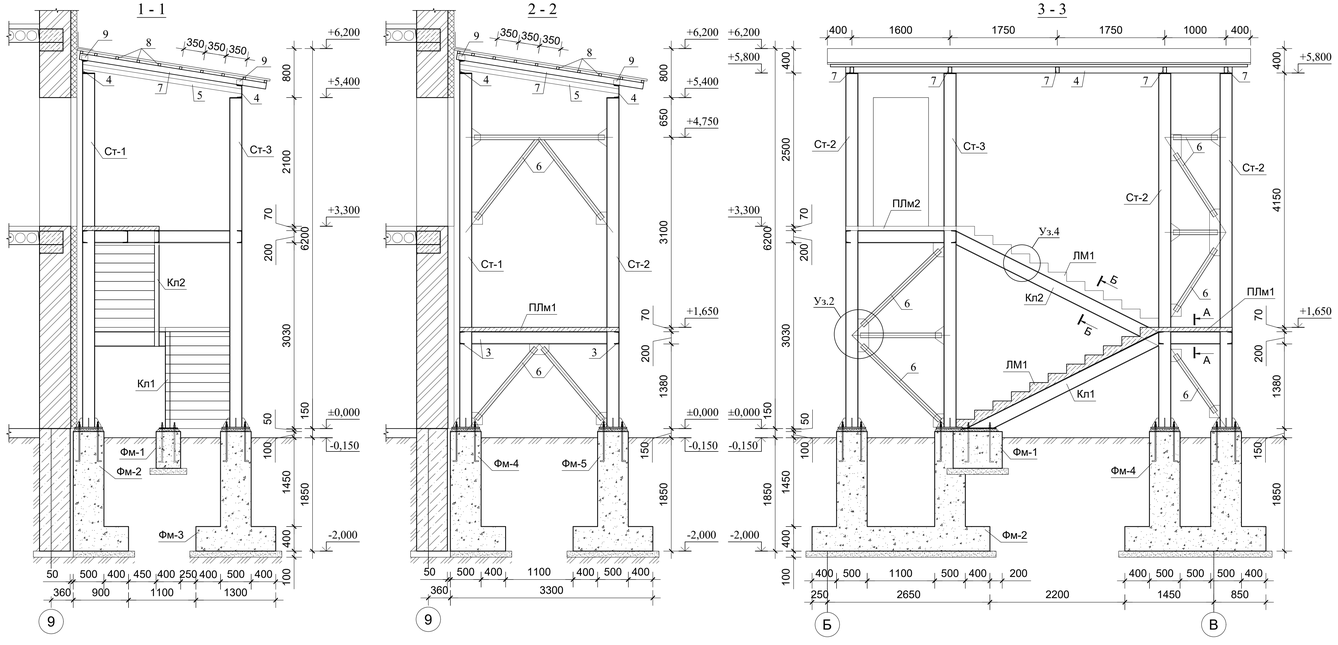

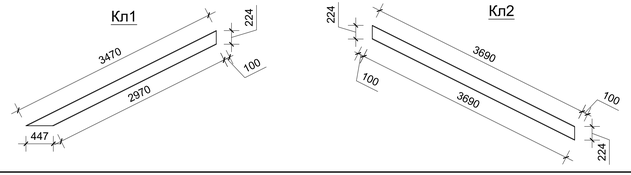

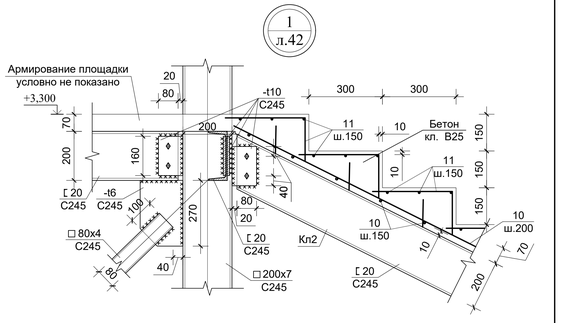

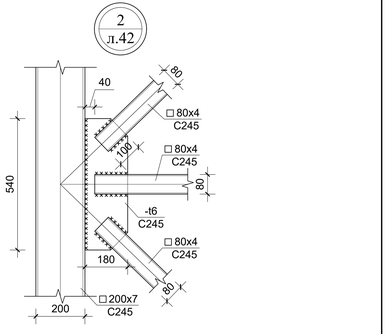

1. Данный лист см. совместно с листом АС-8÷18.
2. Сварку выполнять согласно ГОСТ 5264-80 электродами Э-42А по ГОСТ 9467-87.
3. Степень очистки поверхности стальных конструкций от окислов, по ГОСТ 9.402-2004 – третья.
4. Все металлические конструкции, изделия и детали после окончания работ по монтажу, покрываются двумя слоями эмали ПФ-115 по ГОСТ 6485-76 по грунтовке ГФ-021 по ГОСТ 25129-82. При выполнении стальных конструкций на заводе-изготовителе антикоррозионная защита осуществляется двумя слоями эмали ПФ-1189 по ТУ 6-10-1710-79.
5. Расчетные сопротивления швов сварных соединений принимать по табл.56, катеты сварных швов по расчету, но не менее указанных в табл. СНиП РК 5.04-23-2003.
6. Нержавеющей сталь по ограждени лестницы-72,0 п.м

						/2024-10/АС		/2024-10/АС	
Изм.	Кол.	Лист	№док.	Подпись	Дата	Капитальный ремонт "КГП на ПХВ Реабилитационный центр "Алау", расположенного по адресу: ул. Шашкина №7, г.Алматы."			
Разработал		Тилеушов Ж.				Реабилитационный центр	Стадия	Лист	Листов
Проверил		Дуйсенбаев					РП	17	
Н.контроль		Тилеушов Ж.				Лестница Лм-1. Разрез 1-1, 2-2, 3-3, 4-4. Узел-1, 2.	ТОО "Су Курылыс Проект" г. Шымкент 2024 г.		

А3х2 м 1:100

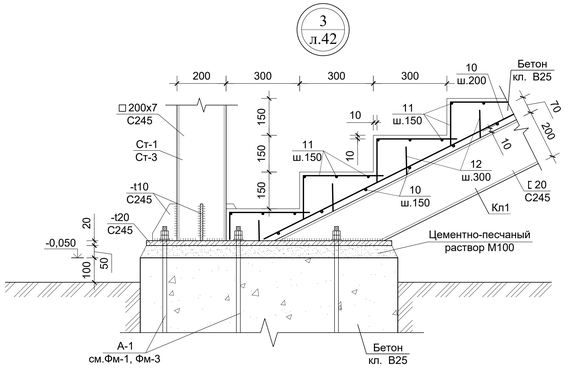

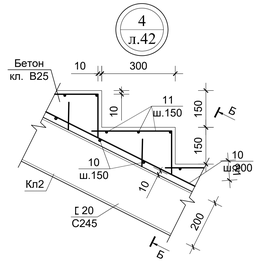

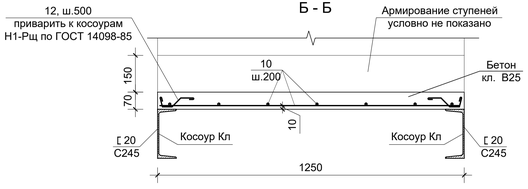

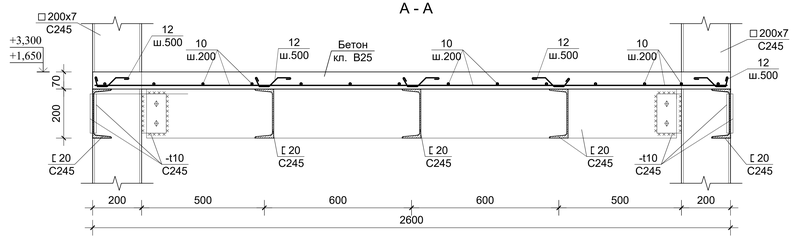

Спецификация на лестницу Лм-3

Поз.	Обозначение	Наименование	Кол.	Масса ед.,кг.	Примечание
	Металлическая лестница Лм-3		1		
Фм-1	См. лист АС-16	Фундамент монолитный Фм-1 шт.	1		
Фм-2	См. лист АС-17	Фундамент монолитный Фм-2 шт.	1		
Фм-3	См. лист АС-18	Фундамент монолитный Фм-3 шт.	1		
Фм-4	См. лист АС-19	Фундамент монолитный Фм-4 шт.	1		
Фм-5	См. лист АС-20	Фундамент монолитный Фм-5 шт.	1		
Ст-1	См. лист АС-21	Стойка Ст-1 шт.	4		
Ст-2	См. лист АС-22	Стойка Ст-2 шт.	3		
Ст-3	См. лист АС-23	Стойка Ст-3 шт.	1		
ЛМ1	См. лист АС-24, 25	Лестничный марш ЛМ1 шт.	2		
ПЛм1	См. лист АС-26	Площадка лестничная ПЛм1 шт.	1		
ПЛм2	См. лист АС-26	Площадка лестничная ПЛм2 шт.	1		
Кл1	ГОСТ 8240-97	Швеллер [20 L =3670 мм	2	67.53	135.06
Кл2	ГОСТ 8240-97	Швеллер [20 L =3790 мм	2	69.74	139.48
1.	ГОСТ 103-2006	-300х10 L = 550 мм	1	13.0	13.0
2.	ГОСТ 103-2006	-100х10 L = 160 мм	48	1.26	60.48
3.	ГОСТ 8240-97	Швеллер [20 L =п.м.	20.4	18.40	375.36
4.	ГОСТ 8240-97	Швеллер [20 L =6300 мм	2	115.92	231.84
5.	ГОСТ 30245-2012	Труба квад. 80х4 L=п.м.	10.3	9.22	94.97
6.	ГОСТ 30245-2012	Труба квад. 80х4 L=п.м.	33.2	9.22	306.1
7.	ГОСТ 30245-2012	Труба квад. 100х60х4 L=3100 мм	5	28.6	143.0
8.	ГОСТ 30245-2012	Труба квад. 40х3 L=6800 мм	10	22.44	224.4
9.	ГОСТ 8509-97	Уголок. L 90х6 L = 100 мм	20	0.833	16.66
	ГОСТ 103-2006	-180х6 L = 200 мм	14	1.7	23.8
	ГОСТ 103-2006	-180х6 L = 320 мм	2	2.71	5.42
	ГОСТ 103-2006	-140х6 L = 300 мм	10	1.98	19.8
	ГОСТ 103-2006	-180х6 L = 270 мм	4	2.29	9.16
	ГОСТ 103-2006	-180х6 L = 540 мм	2	4.58	9.16
	ГОСТ 103-2006	-180х6 L = 760 мм	2	6.44	12.88
	ГОСТ 103-2006	-170х6 L = 430 мм	2	3.44	6.88

Спецификация на лестницу Лм-3

Поз.	Обозначение	Наименование	Кол	Масса ед.,кг	Приме-чание
	Лестничный марш ЛМ1		2		50.32
10	ГОСТ 34028-2016	Ø 10 А500С L=п.м.	61.0	0.617	37.64
11	ГОСТ 6727-80	Ø4 Вр I L=п.м.	89.4	0.10	8.94
12	ГОСТ 34028-2016	Ø8 А240 L=420 мм	22	0.17	3.74
	Материалы:	Бетон кл. В15 $м^3$		0.70	
	Площадка лестничная ПЛм1		1		36.33
10	ГОСТ 34028-2016	Ø 10 А500С L=п.м.	52.0	0.617	32.08
12	ГОСТ 34028-2016	Ø8 А240 L=420 мм	25	0.17	4.25
	Материалы:	Бетон кл. В15 $м^3$		0.22	
	Площадка лестничная ПЛм2		1		17.76
10	ГОСТ 34028-2016	Ø 10 А500С L=п.м.	25.2	0.617	15.55
12	ГОСТ 34028-2016	Ø8 А240 L=420 мм	13	0.17	2.21
	Материалы:	Бетон кл. В15 $м^3$		0.16	

1. Данный лист см. совместно с листом АС-8÷18.
2. Сварку выполнять согласно ГОСТ 5264-80 электродами Э-42А по ГОСТ 9467-87.
3. Степень очистки поверхности стальных конструкций от окислов, по ГОСТ 9.402-2004 – третья.
4. Все металлические конструкции, изделия и детали после окончания работ по монтажу, покрываются двумя слоями эмали ПФ-115 по ГОСТ 6485-76 по грунтовке ГФ-021 по ГОСТ 25129-82. При выполнении стальных конструкций на заводе-изготовителе антикоррозионная защита осуществляется двумя слоями эмали ПФ-1189 по ТУ 6-10-1710-79.
5. Расчетные сопротивления швов сварных соединений принимать по табл.56, катеты сварных швов по расчету, но не менее указанных в табл. СНиП РК 5.04-23-2003.
6. Арматуру вязать вязальной проволокой во всех пересечениях.

Изм.	Кол.	Лист	№док.	Подпись	Дата	/2024-10/АС		/2024-10/АС
						Капитальный ремонт "КГП на ПХВ Реабилитационный центр "Алау", расположенного по адресу: ул. Шашкина №7, г.Алматы."		
						Реабилитационный центр	Стадия: РП	Лист: 18 / Листов:
Разработал		Тилеушов Ж.						
Проверил		Дуйсенбаев				Узел-3, 4. Спецификация элементов.	ТОО "Су Курылыс Проект" г. Шымкент 2024 г.	
Н.контроль		Тилеушов Ж.						

А3х2 м 1:100

Фундамент монолитный Фм-1
М 1:20

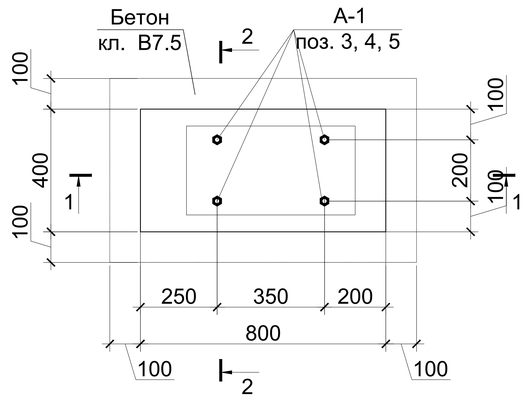

1 - 1
М 1:20

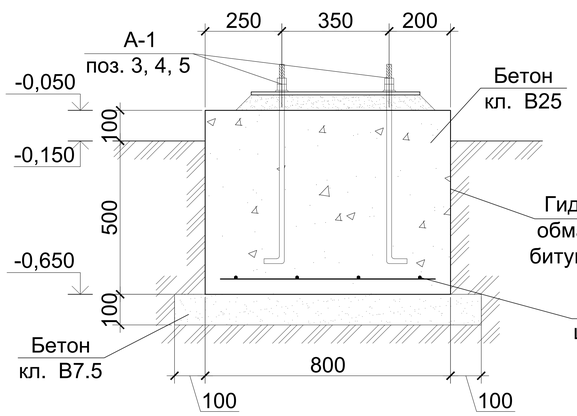

2 - 2
М 1:20

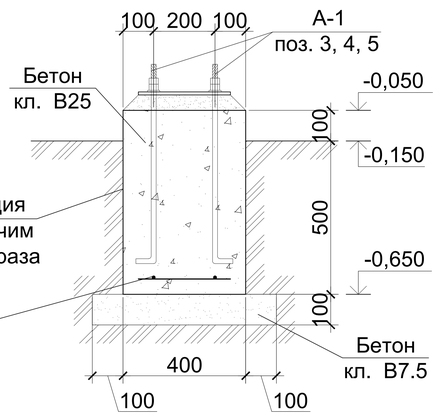

Спецификация элементов

Поз.	Обозначение	Наименование	Кол.	Масса ед.,кг.	Примечание
	Фундамент монолитный Фм-1		1		
1	ГОСТ 34028-2016	Ø12 А500С L=350 мм	5	0.31	1.55
2	ГОСТ 34028-2016	Ø12 А500С L=750 мм	3	0.67	2.01
	Анкерный болт А-1		4	1.25	5.0
3	ГОСТ 24379.1-2012	Анкерный болт А-1 Ø16 L=710 мм	1	1.12	1.12
4	ГОСТ 5915-70	Гайка М16 шт.	2	0.038	0.076
5	ГОСТ 24379.1-2012	Шайба М16 шт.	1	0.05	0.05
	Материалы				
	ГОСТ 26633-2015	Бетон кл. В15 м³	0.20		
	ГОСТ 26633-2015	Бетон кл. В7.5 м³	0.06		

1. Данный лист читать совместно с листами АС-8÷18.
2. Арматуру вязать вязальной проволокой во всех пересечениях.
3. Под фундаментами выполнить подготовку из бетона кл. В7,5 толщиной 100 мм.
4. Все поверхности фундаментов, соприкасающиеся с грунтом, обмазать горячим битумом марки бн70/30 гост 6617-76 за 2 раза по холодной битумной грунтовке.

Вед. деталей

N поз.	3
Эскиз	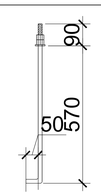

Изм.	Кол.	Лист	№док.	Подпись	Дата	/2024-10/АС		
						Капитальный ремонт "КГП на ПХВ Реабилитационный центр "Алау", расположенного по адресу: ул. Шашкина №7, г.Алматы."		
						Реабилитационный центр	Стадия	Лист	Листов
							РП	19	
Разработал		Тилеушов Ж				Фундамент монолитный Фм-1. Спецификация элементов.	ТОО "Су Курылыс Проект" г. Шымкент 2024 г.	
Проверил		Дуйсенбаев						
Н.контроль		Тилеушов Ж						

А3 м 1:100

Фундамент монолитный Фм-2
М 1:25

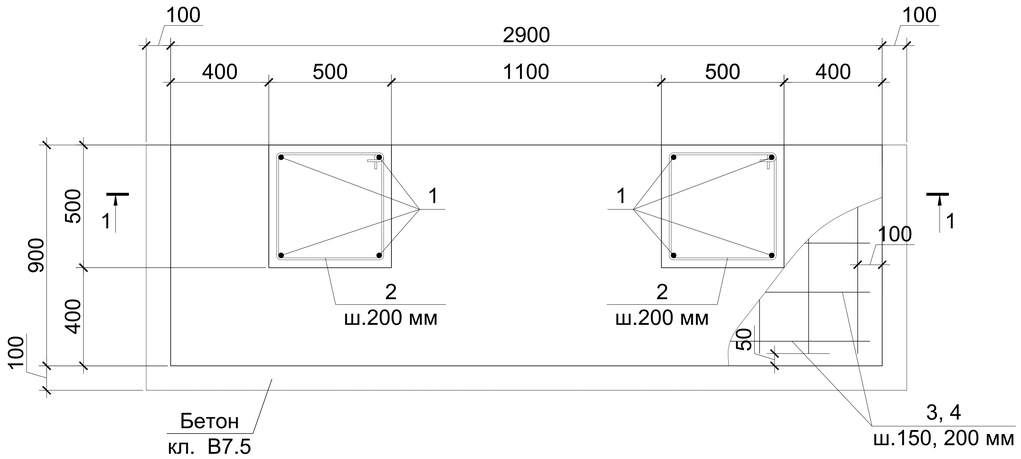

1 - 1
М 1:25

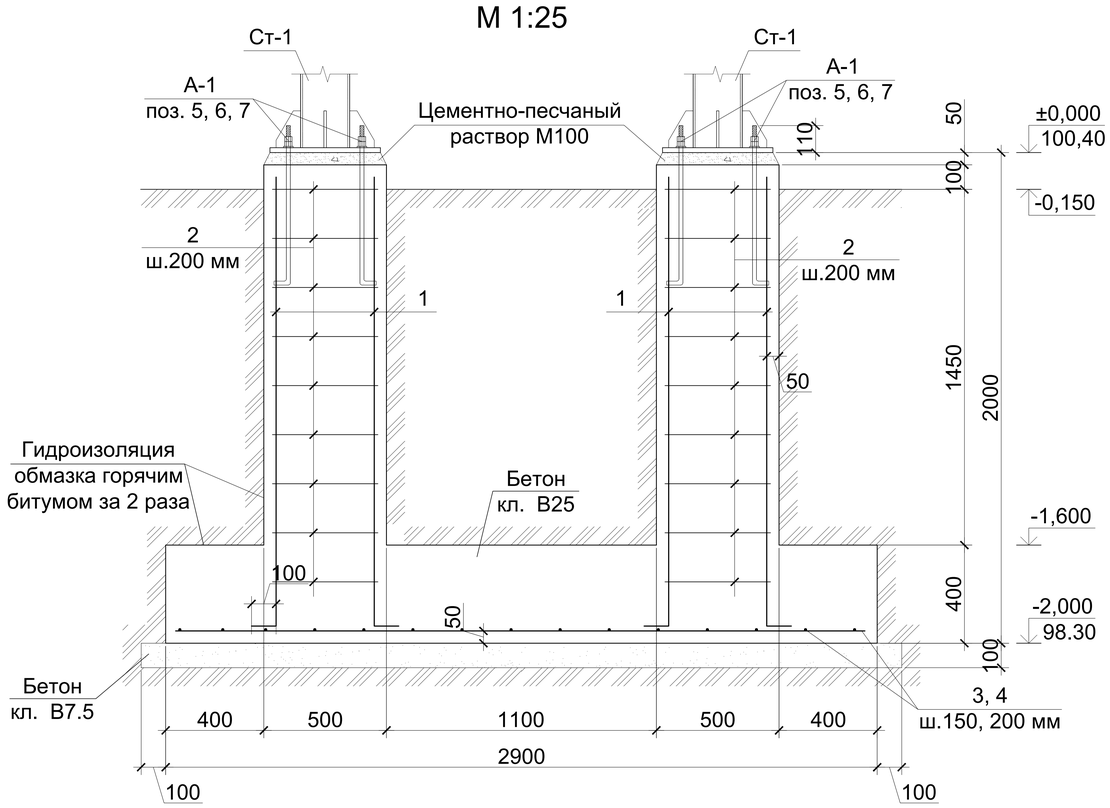

Спецификация элементов

Поз.	Обозначение	Наименование	Кол.	Масса ед.,кг.	Примечание
	Фундамент монолитный Фм-2		1		
1	ГОСТ 34028-2016	Ø12 А500С L=2000 мм	8	1,77	14.16
2	ГОСТ 34028-2016	Ø8 А240 L=2000 мм	18	0.79	14.22
3	ГОСТ 34028-2016	Ø12 А500С L=800 мм	15	0.71	10.65
4	ГОСТ 34028-2016	Ø12 А500С L=2800 мм	5	2.5	12.5
	Анкерный болт А-1		8	1.25	10.0
5	ГОСТ 24379.1-2012	Анкерный болт А-1 Ø16 L=710 мм	1	1.12	1.12
6	ГОСТ 5915-70	Гайка М16 шт.	2	0.038	0.076
7	ГОСТ 24379.1-2012	Шайба М16 шт.	1	0.05	0.05
	Материалы				
	ГОСТ 26633-2015	Бетон кл. В15 м³	1.8		
	ГОСТ 26633-2015	Бетон кл. В7.5 м³	0.31		

Вед. деталей

N поз.	2	5
Эскиз	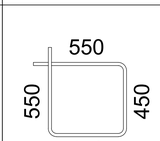	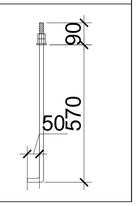

1. Данный лист читать совместно с листами АС-8÷18.
2. Арматуру вязать вязальной проволокой во всех пересечениях.
3. Под фундаментами выполнить подготовку из бетона кл. В7,5 толщиной 100 мм.
4. Все поверхности фундаментов, соприкасающиеся с грунтом, обмазать горячим битумом марки бн70/30 гост 6617-76 за 2 раза по холодной битумной грунтовке.

Изм.	Кол.	Лист	№док.	Подпись	Дата	/2024-10/АС			
						Капитальный ремонт "КГП на ПХВ Реабилитационный центр "Алау", расположенного по адресу: ул. Шашкина №7, г.Алматы."			
						Реабилитационный центр	Стадия	Лист	Листов
							РП	20	
Разработал		Тилеушов Ж				Фундамент монолитный Фм-2. Спецификация элементов.	ТОО "Су Курылыс Проект" г. Шымкент 2024 г.		
Проверил		Дуйсенбаев							
Н.контроль		Тилеушов Ж							

А3 м 1:100

Фундамент монолитный Фм-3
М 1:25

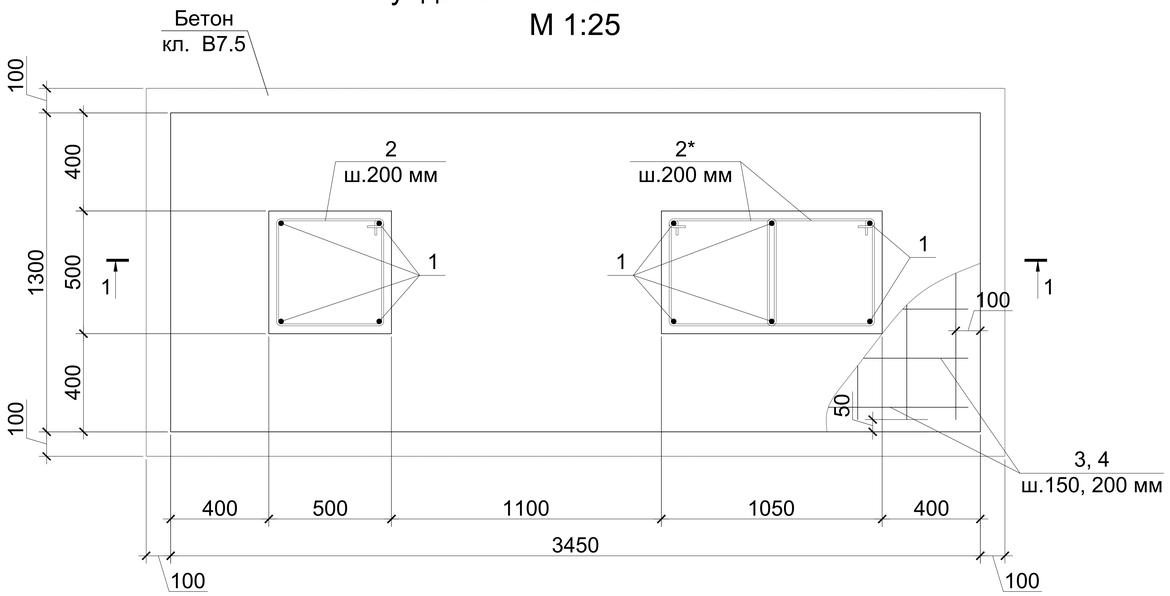

1 - 1
М 1:25

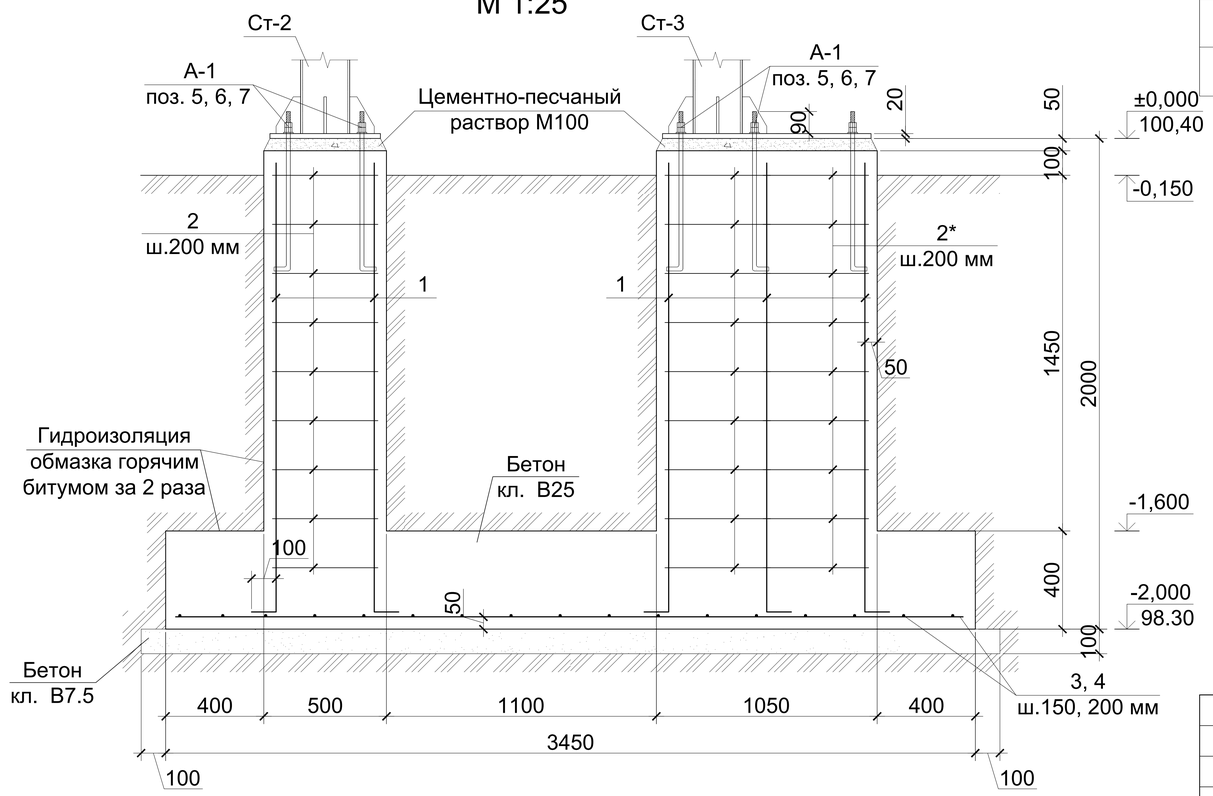

Спецификация элементов

Поз.	Обозначение	Наименование	Кол.	Масса ед.,кг.	Примечание
	Фундамент монолитный Фм-3		1		
1	ГОСТ 34028-2016	Ø12 А500С L=2000 мм	10	1.77	17,7
2	ГОСТ 34028-2016	Ø8 А240 L=2000 мм	9	0.79	7.11
2*	ГОСТ 34028-2016	Ø8 А240 L=2140 мм	18	0.85	15.3
3	ГОСТ 34028-2016	Ø12 А500С L=1200 мм	18	1.1	19.8
4	ГОСТ 34028-2016	Ø12 А500С L=3350 мм	7	2.97	20.79
	Анкерный болт А-1		10	1.25	12.5
5	ГОСТ 24379.1-2012	Анкерный болт А-1 Ø16 L=710 мм	1	1.12	1.12
6	ГОСТ 5915-70	Гайка М16 шт.	2	0.038	0.076
7	ГОСТ 24379.1-2012	Шайба М16 шт.	1	0.05	0.05
	Материалы				
	ГОСТ 26633-2015	Бетон кл. В15 м³	3.0		
	ГОСТ 26633-2015	Бетон кл. В7.5 м³	0.55		

Вед. деталей

N поз.	2	2*	5
Эскиз	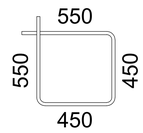	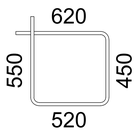	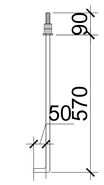

1. Данный лист читать совместно с листами АС-8÷18.
2. Арматуру вязать вязальной проволокой во всех пересечениях.
3. Под фундаментами выполнить подготовку из бетона кл. В7,5 толщиной 100 мм.
4. Все поверхности фундаментов, соприкасающиеся с грунтом, обмазать горячим битумом марки бн70/30 гост 6617-76 за 2 раза по холодной битумной грунтовке.

Изм.	Кол.	Лист	№док.	Подпись	Дата	/2024-10/АС			
						Капитальный ремонт "КГП на ПХВ Реабилитационный центр "Алау", расположенного по адресу: ул. Шашкина №7, г.Алматы."			
						Реабилитационный центр	Стадия	Лист	Листов
							РП	21	
Разработал		Тилеушов Ж							
Проверил		Дуйсенбаев				Фундамент монолитный Фм-3. Спецификация элементов.	ТОО "Су Курылыс Проект" г. Шымкент 2024 г.		
Н.контроль		Тилеушов Ж							

А3 м 1:100

Фундамент монолитный Фм-4
М 1:25

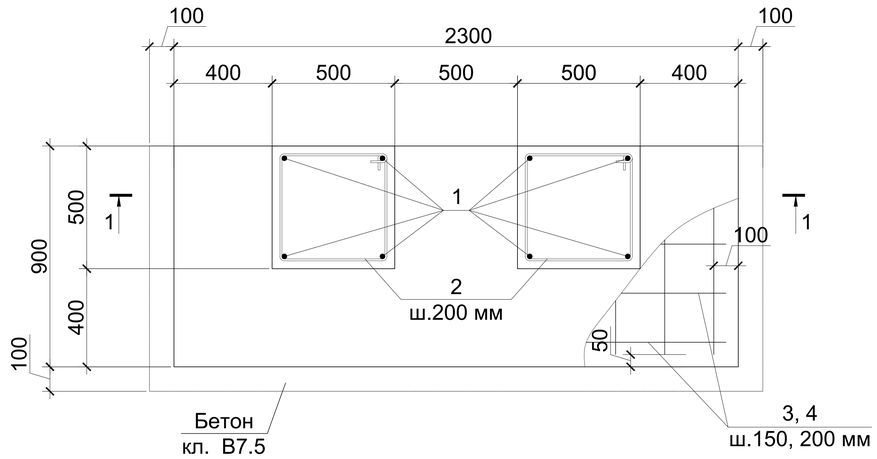

1 - 1
М 1:25

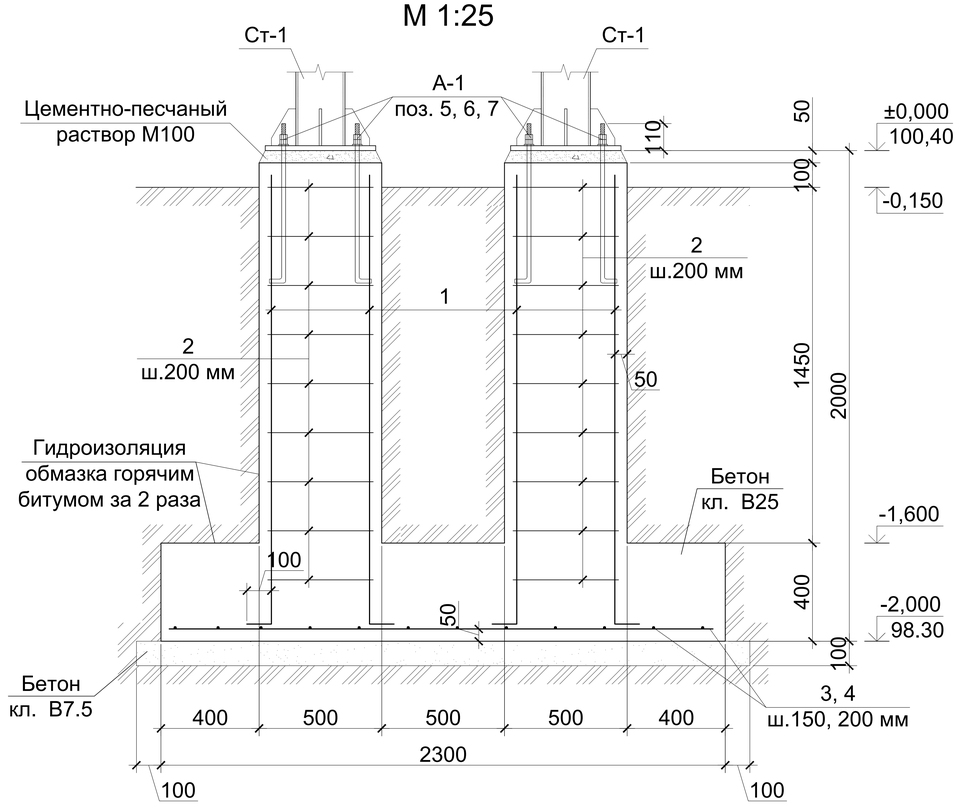

Спецификация элементов

Поз.	Обозначение	Наименование	Кол.	Масса ед.,кг.	Примечание
	Фундамент монолитный Фм-4		1		
1	ГОСТ 34028-2016	Ø12 А500С L=2000 мм	8	1.77	14,16
2	ГОСТ 34028-2016	Ø8 А240 L=2000 мм	18	0.79	14.22
3	ГОСТ 34028-2016	Ø12 А500С L=800 мм	12	0.71	8.52
4	ГОСТ 34028-2016	Ø12 А500С L=2200 мм	5	2.0	10.0
	Анкерный болт А-1		8	1.25	10.0
5	ГОСТ 24379.1-2012	Анкерный болт А-1 Ø16 L=710 мм	1	1.12	1.12
6	ГОСТ 5915-70	Гайка М16 шт.	2	0.038	0.076
7	ГОСТ 24379.1-2012	Шайба М16 шт.	1	0.05	0.05
	Материалы				
	ГОСТ 26633-2015	Бетон кл. В15 м³	1.63		
	ГОСТ 26633-2015	Бетон кл. В7.5 м³	0.25		

Вед. деталей

N поз.	2	5
Эскиз	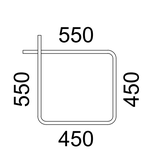	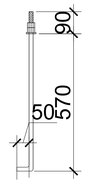

1. Данный лист читать совместно с листами АС-8÷18.
2. Арматуру вязать вязальной проволокой во всех пересечениях.
3. Под фундаментами выполнить подготовку из бетона кл. В7,5 толщиной 100 мм.
4. Все поверхности фундаментов, соприкасающиеся с грунтом, обмазать горячим битумом марки бн70/30 гост 6617-76 за 2 раза по холодной битумной грунтовке.

Изм.	Кол.	Лист	№док.	Подпись	Дата	/2024-10/АС			
						Капитальный ремонт "КГП на ПХВ Реабилитационный центр "Алау", расположенного по адресу: ул. Шашкина №7, г.Алматы."			
						Реабилитационный центр	Стадия	Лист	Листов
Разработал		Тилеушов Ж					РП	22	
Проверил		Дуйсенбаев				Фундамент монолитный Фм-4. Спецификация элементов.	ТОО "Су Курылыс Проект" г. Шымкент 2024 г.		
Н.контроль		Тилеушов Ж							

А3 м 1:100

Фундамент монолитный Фм-5
М 1:25

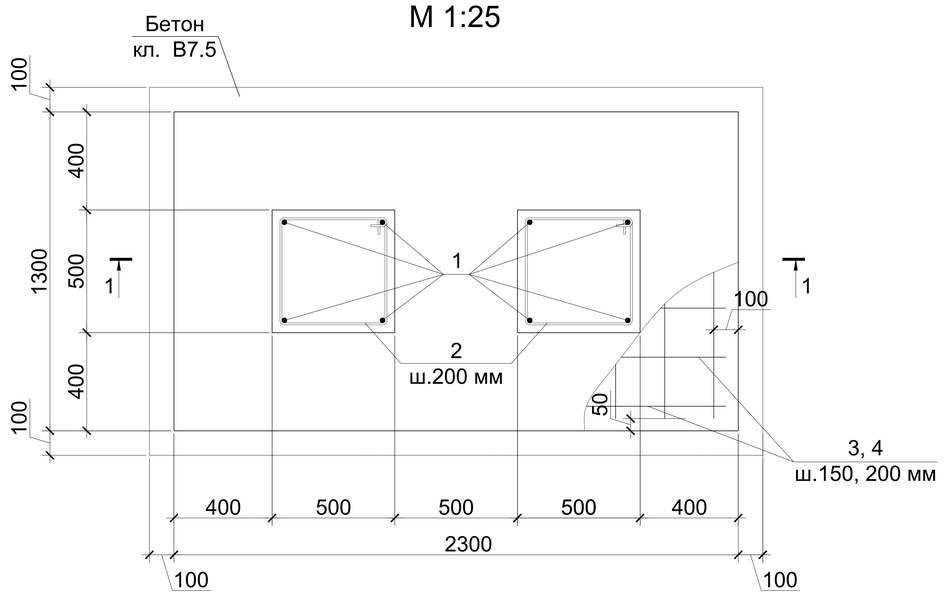

1 - 1
М 1:25

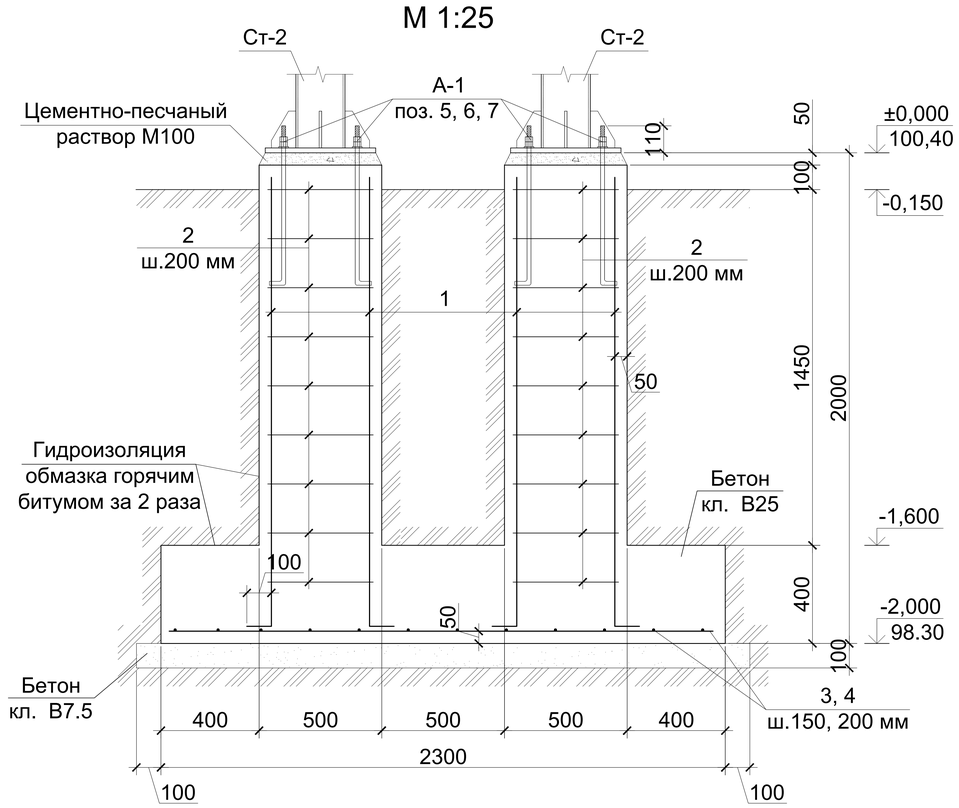

Спецификация элементов

Поз.	Обозначение	Наименование	Кол.	Масса ед.,кг.	Примечание
	Фундамент монолитный Фм-5		1		
1	ГОСТ 34028-2016	Ø12 А500С L=2000 мм	8	1.77	14,16
2	ГОСТ 34028-2016	Ø8 А240 L=2000 мм	18	0.79	14.22
3	ГОСТ 34028-2016	Ø12 А500С L=1200 мм	12	1.1	13.2
4	ГОСТ 34028-2016	Ø12 А500С L=2200 мм	7	2.0	14.0
	Анкерный болт А-1		8	1.25	10.0
5	ГОСТ 24379.1-2012	Анкерный болт А-1 Ø16 L=710 мм	1	1.12	1.12
6	ГОСТ 5915-70	Гайка М16 шт.	2	0.038	0.076
7	ГОСТ 24379.1-2012	Шайба М16 шт.	1	0.05	0.05
	Материалы				
	ГОСТ 26633-2015	Бетон кл. В15 м³	2.0		
	ГОСТ 26633-2015	Бетон кл. В7.5 м³	0.38		

Вед. деталей

N поз.	2	5
Эскиз	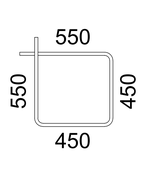	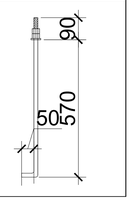

1. Данный лист читать совместно с листами АС-8÷18.
2. Арматуру вязать вязальной проволокой во всех пересечениях.
3. Под фундаментами выполнить подготовку из бетона кл. В7,5 толщиной 100 мм.
4. Все поверхности фундаментов, соприкасающиеся с грунтом, обмазать горячим битумом марки бн70/30 гост 6617-76 за 2 раза по холодной битумной грунтовке.

Изм.	Кол.	Лист	№док.	Подпись	Дата	/2024-10/АС			
						Капитальный ремонт "КГП на ПХВ Реабилитационный центр "Алау", расположенного по адресу: ул. Шашкина №7, г.Алматы."			
						Реабилитационный центр	Стадия	Лист	Листов
							РП	23	
Разработал		Тилеушов Ж				Фундамент монолитный Фм-5. Спецификация элементов.	ТОО "Су Курылыс Проект" г. Шымкент 2024 г.		
Проверил		Дуйсенбаев							
Н.контроль		Тилеушов Ж							

А3 м 1:100

Стойка Ст-1
М 1:20

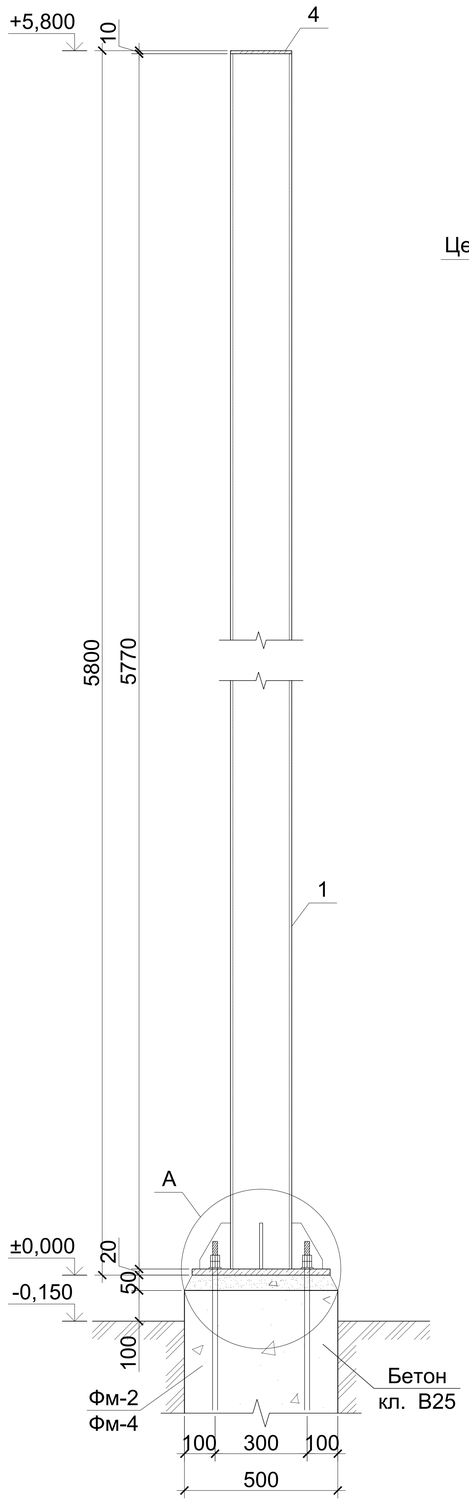

А
М 1:10

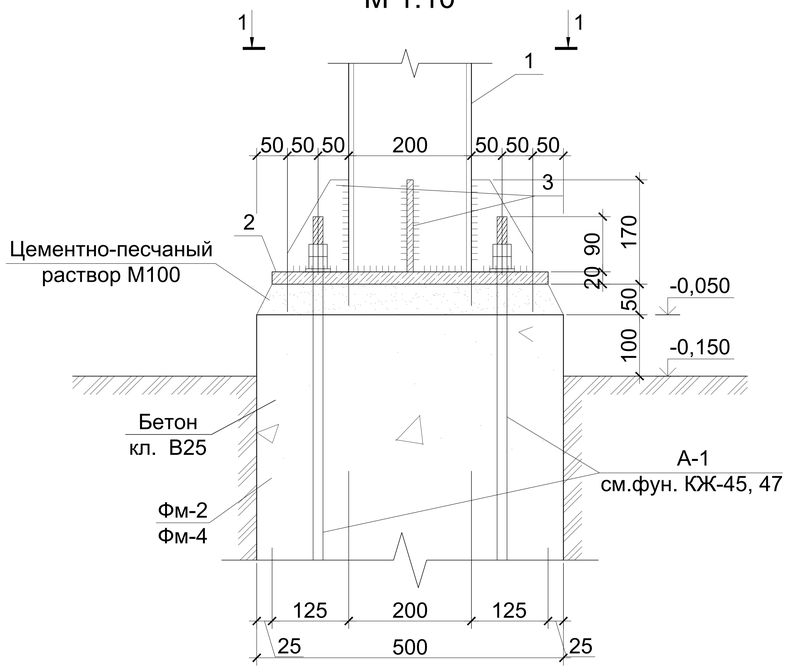

1 - 1
М 1:10

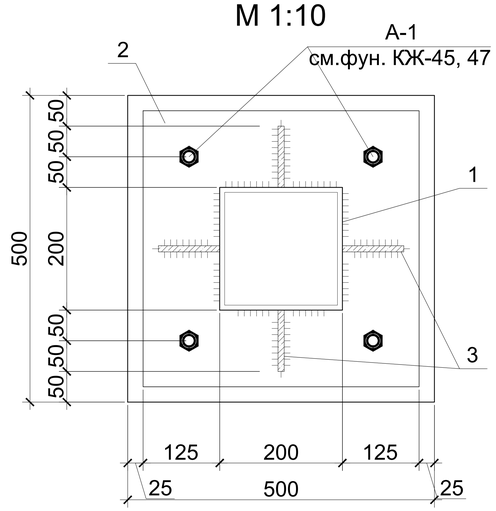

Спецификация элементов

Поз.	Обозначение	Наименование	Кол.	Масса ед.,кг.	Примечание
	Стойка Ст-1				276.81
1	ГОСТ 30245-2012	Труба 200х200х7 ГОСТ 30245-2012 / С245 ГОСТ 27772-2015 L=5770 мм	1	237.15	237.15
2	ГОСТ 19903-2015	Лист 20х450х450 ГОСТ 19903-2015 / С245 ГОСТ 27772-2015	1	31.8	31.8
3	ГОСТ 19903-2015	Лист 10х100х150 ГОСТ 19903-2015 / С245 ГОСТ 27772-2015	4	1.18	4.72
4	ГОСТ 19903-2015	Лист 10х200х200 ГОСТ 19903-2015 / С245 ГОСТ 27772-2015	1	3.14	3.14
	Материалы				
	ГОСТ 28013-98	Цементно-песчаный р-р М100 м³		0.013	

Ведомость расхода стали на элемент, кг.

Марка элемента	Изделия закладные							Всего
	Прокат марки С245 ГОСТ 30245-2012			Прокат марки С245 ГОСТ 19903-2015				
	200х200х7		Итого	-10	-20		Итого	
Ст-1	237.15		237.15	7.86	31.8		39.66	276.81

1. Данный лист см. совместно с листом АС-8÷18.
2. Сварку выполнять согласно ГОСТ 5264-80 электродами Э-42А по ГОСТ 9467-87.
3. Степень очистки поверхности стальных конструкций от окислов, по ГОСТ 9.402-2004 – третья.
4. Все металлические конструкции, изделия и детали после окончания работ по монтажу, покрываются двумя слоями эмали ПФ-115 по ГОСТ 6485-76 по грунтовке ГФ-021 по ГОСТ 25129-82. При выполнении стальных конструкций на заводе-изготовителе антикоррозионная защита осуществляется двумя слоями эмали ПФ-1189 по ТУ 6-10-1710-79.
5. Расчетные сопротивления швов сварных соединений принимать по табл.56, катеты сварных швов по расчету, но не менее указанных в табл. СНиП РК 5.04-23-2003.

Изм.	Кол.	Лист	№док.	Подпись	Дата	/2024-10/АС			
						Капитальный ремонт "КГП на ПХВ Реабилитационный центр "Алау", расположенного по адресу: ул. Шашкина №7, г.Алматы."			
						Реабилитационный центр	Стадия	Лист	Листов
							РП	24	
Разработал		Тилеушов Ж				Стойка Ст-1. Спецификация элементов.	ТОО "Су Курылыс Проект" г. Шымкент 2024 г.		
Проверил		Дуйсенбаев							
Н.контроль		Тилеушов Ж							

А3 м 1:100

Стойка Ст-2
М 1:20

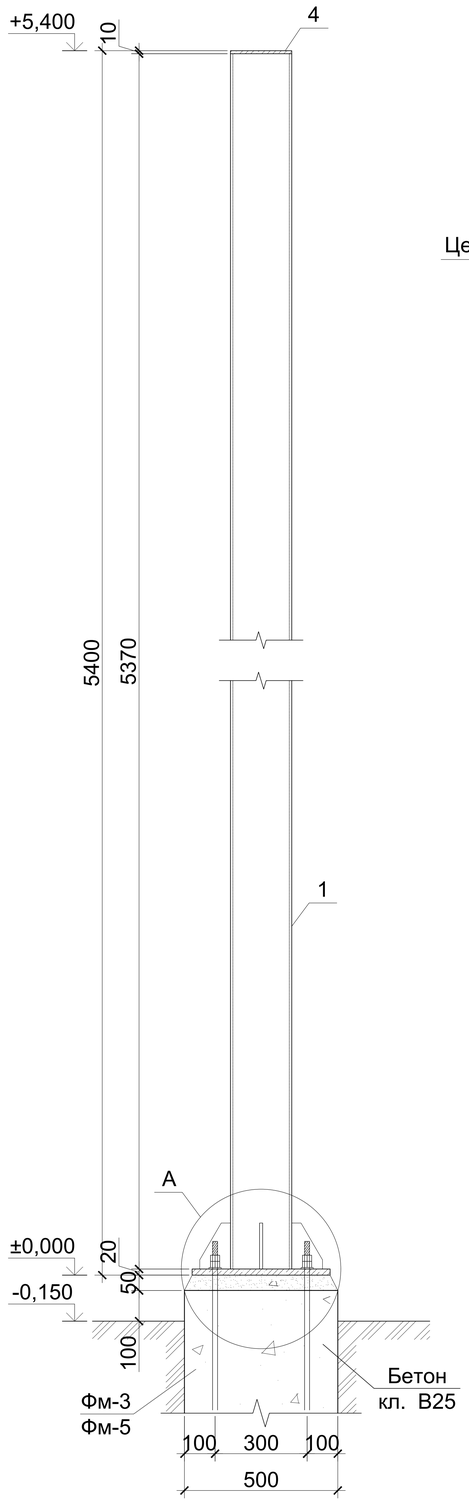

А
М 1:10

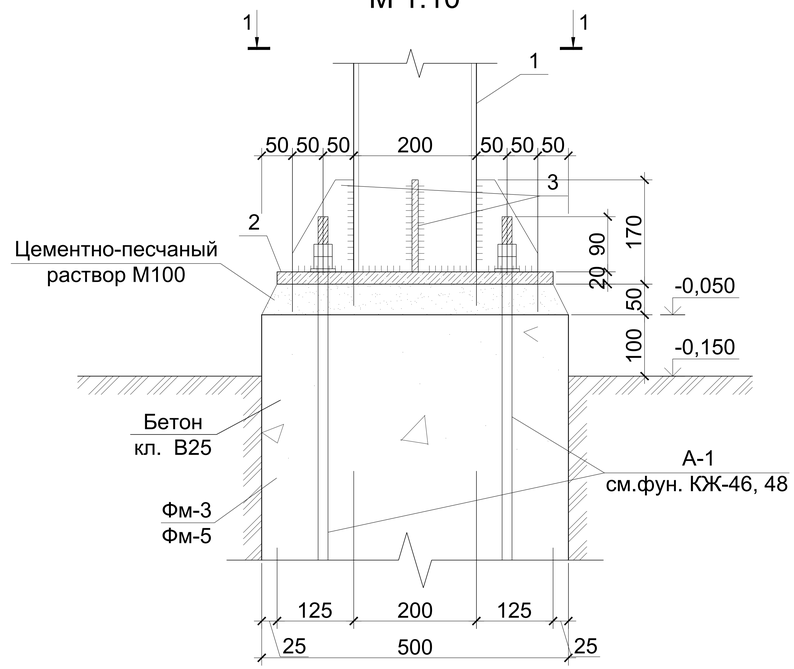

1 - 1
М 1:10

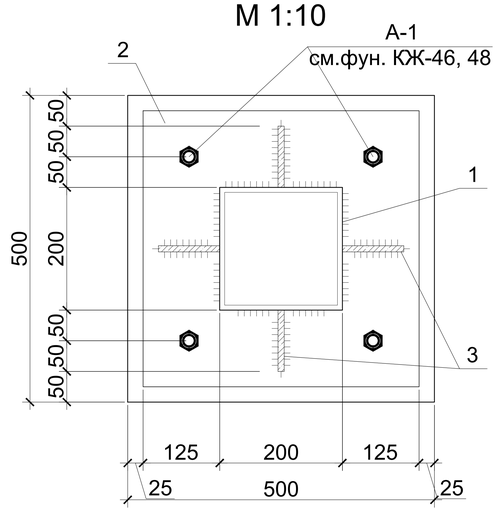

Спецификация элементов

Поз.	Обозначение	Наименование	Кол.	Масса ед.,кг.	Примечание
	Стойка Ст-2				260.37
1	ГОСТ 30245-2012	Труба 200х200х7 ГОСТ 30245-2012 / С245 ГОСТ 27772-2015 L=5370 мм	1	220.71	220.71
2	ГОСТ 19903-2015	Лист 20х450х450 ГОСТ 19903-2015 / С245 ГОСТ 27772-2015	1	31.8	31.8
3	ГОСТ 19903-2015	Лист 10х100х150 ГОСТ 19903-2015 / С245 ГОСТ 27772-2015	4	1.18	4.72
4	ГОСТ 19903-2015	Лист 10х200х200 ГОСТ 19903-2015 / С245 ГОСТ 27772-2015	1	3.14	3.14
	Материалы				
	ГОСТ 28013-98	Цементно-песчаный р-р М100 м³		0.013	

Ведомость расхода стали на элемент, кг.

Марка элемента	Изделия закладные							Всего
	Прокат марки С245 ГОСТ 30245-2012			Прокат марки С245 ГОСТ 19903-2015				
	200х200х7		Итого	-10	-20		Итого	
Ст-2	356.34		220.71	7.86	31.8		39.66	260.37

1. Данный лист см. совместно с листом АС-8÷18.
2. Сварку выполнять согласно ГОСТ 5264-80 электродами Э-42А по ГОСТ 9467-87.
3. Степень очистки поверхности стальных конструкций от окислов, по ГОСТ 9.402-2004 – третья.
4. Все металлические конструкции, изделия и детали после окончания работ по монтажу, покрываются двумя слоями эмали ПФ-115 по ГОСТ 6485-76 по грунтовке ГФ-021 по ГОСТ 25129-82. При выполнении стальных конструкций на заводе-изготовителе антикоррозионная защита осуществляется двумя слоями эмали ПФ-1189 по ТУ 6-10-1710-79.
5. Расчетные сопротивления швов сварных соединений принимать по табл.56, катеты сварных швов по расчету, но не менее указанных в табл. СНиП РК 5.04-23-2003.

Изм.	Кол.	Лист	№док.	Подпись	Дата	/2024-10/АС		
						Капитальный ремонт "КГП на ПХВ Реабилитационный центр "Алау", расположенного по адресу: ул. Шашкина №7, г.Алматы."		
						Реабилитационный центр	Стадия	Лист	Листов
							РП	25	
Разработал		Тилеушов Ж						
Проверил		Дуйсенбаев				Стойка Ст-2. Спецификация элементов.	ТОО "Су Курылыс Проект" г. Шымкент 2024 г.	
Н.контроль		Тилеушов Ж						

А3 м 1:100

Стойка Ст-3
М 1:20

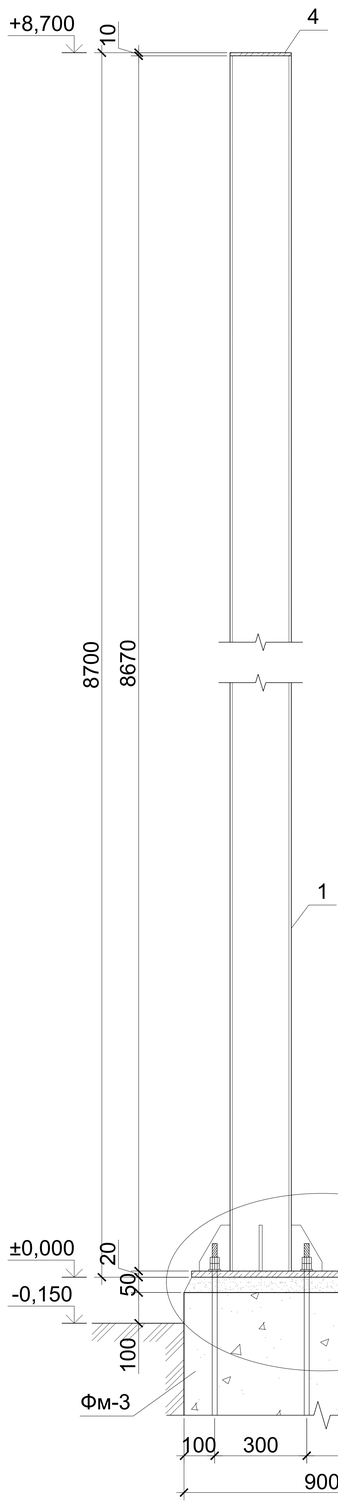

А
М 1:10

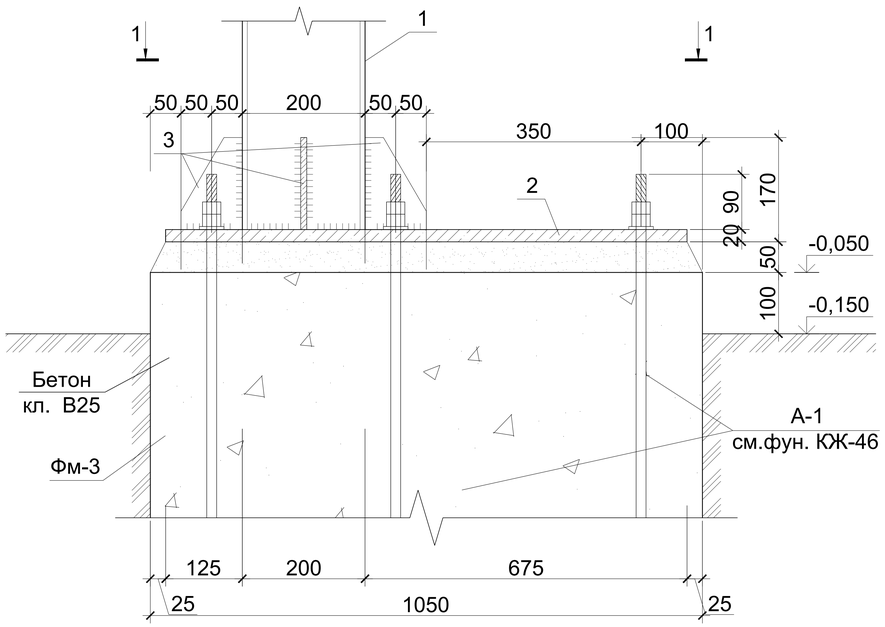

1 - 1
М 1:10

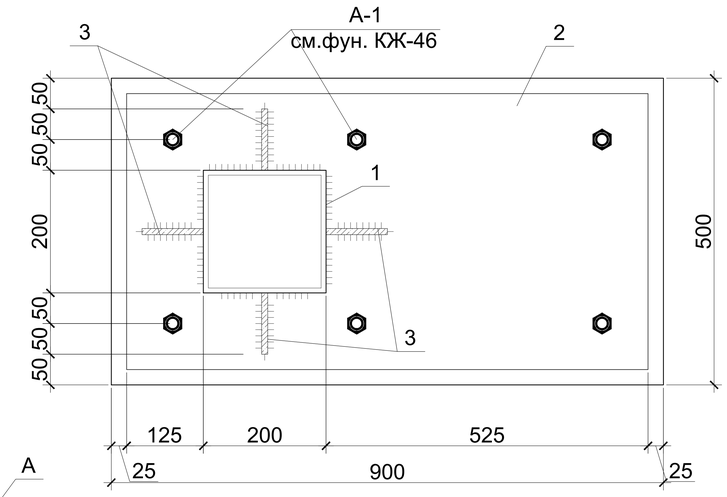

Спецификация элементов

Поз.	Обозначение	Наименование	Кол.	Масса ед.,кг.	Примечание
	Стойка Ст-3				299.24
1	ГОСТ 30245-2012	Труба 200х200х7 ГОСТ 30245-2012 / С245 ГОСТ 27772-2015 L=5370 мм	1	220.71	220.71
2	ГОСТ 19903-2015	Лист 20х450х1000 ГОСТ 19903-2015 / С245 ГОСТ 27772-2015	1	70.67	70.67
3	ГОСТ 19903-2015	Лист 10х100х150 ГОСТ 19903-2015 / С245 ГОСТ 27772-2015	4	1.18	4.72
4	ГОСТ 19903-2015	Лист 10х200х200 ГОСТ 19903-2015 / С245 ГОСТ 27772-2015	1	3.14	3.14
	Материалы				
	ГОСТ 28013-98	Цементно-песчаный р-р М100 м³		0.013	

Ведомость расхода стали на элемент, кг.

Марка элемента	Изделия закладные							Всего
	Прокат марки			Прокат марки				
	С245			С245				
	ГОСТ 30245-2012			ГОСТ 19903-2015				
	200х200х7		Итого	-10	-20		Итого	
Ст-3	220.71		220.71	7.86	70.67		78.53	299.24

1. Данный лист см. совместно с листом АС-8÷17.
2. Сварку выполнять согласно ГОСТ 5264-80 электродами Э-42А по ГОСТ 9467-87.
3. Степень очистки поверхности стальных конструкций от окислов, по ГОСТ 9.402-2004 – третья.
4. Все металлические конструкции, изделия и детали после окончания работ по монтажу, покрываются двумя слоями эмали ПФ-115 по ГОСТ 6485-76 по грунтовке ГФ-021 по ГОСТ 25129-82. При выполнении стальных конструкций на заводе-изготовителе антикоррозионная защита осуществляется двумя слоями эмали ПФ-1189 по ТУ 6-10-1710-79.
5. Расчетные сопротивления швов сварных соединений принимать по табл.56, катеты сварных швов по расчету, но не менее указанных в табл. СНиП РК 5.04-23-2003.

Изм.	Кол.	Лист	№док.	Подпись	Дата	/2024-10/АС			
						Капитальный ремонт "КГП на ПХВ Реабилитационный центр "Алау", расположенного по адресу: ул. Шашкина №7, г.Алматы."			
						Реабилитационный центр	Стадия	Лист	Листов
							РП	26	
Разработал		Тилеушов Ж				Стойка Ст-3. Спецификация элементов.	ТОО "Су Курылыс Проект" г. Шымкент 2024 г.		
Проверил		Дуйсенбаев							
Н.контроль		Тилеушов Ж							

А3 м 1:100

Выход из подвала Лн-1
Фрагмент плана на
отм. -2.200

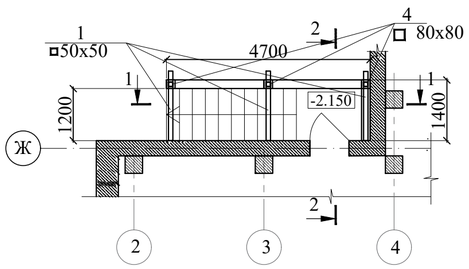

Сечение 1-1

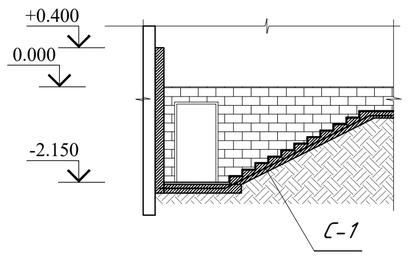

Узел А

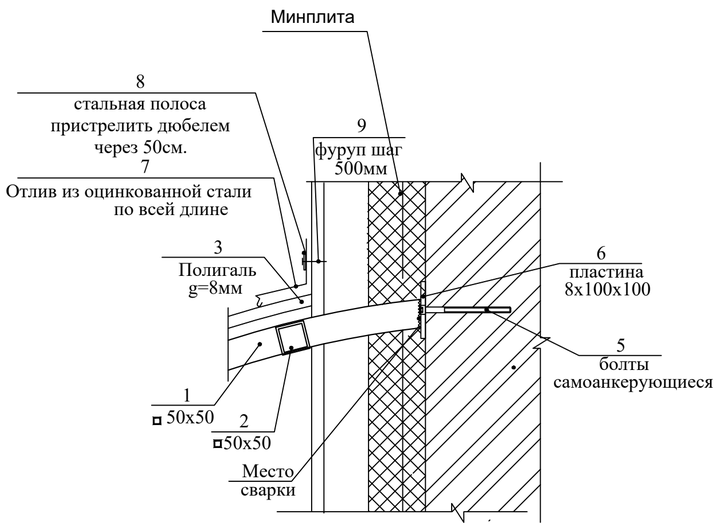

Сечение 2 - 2

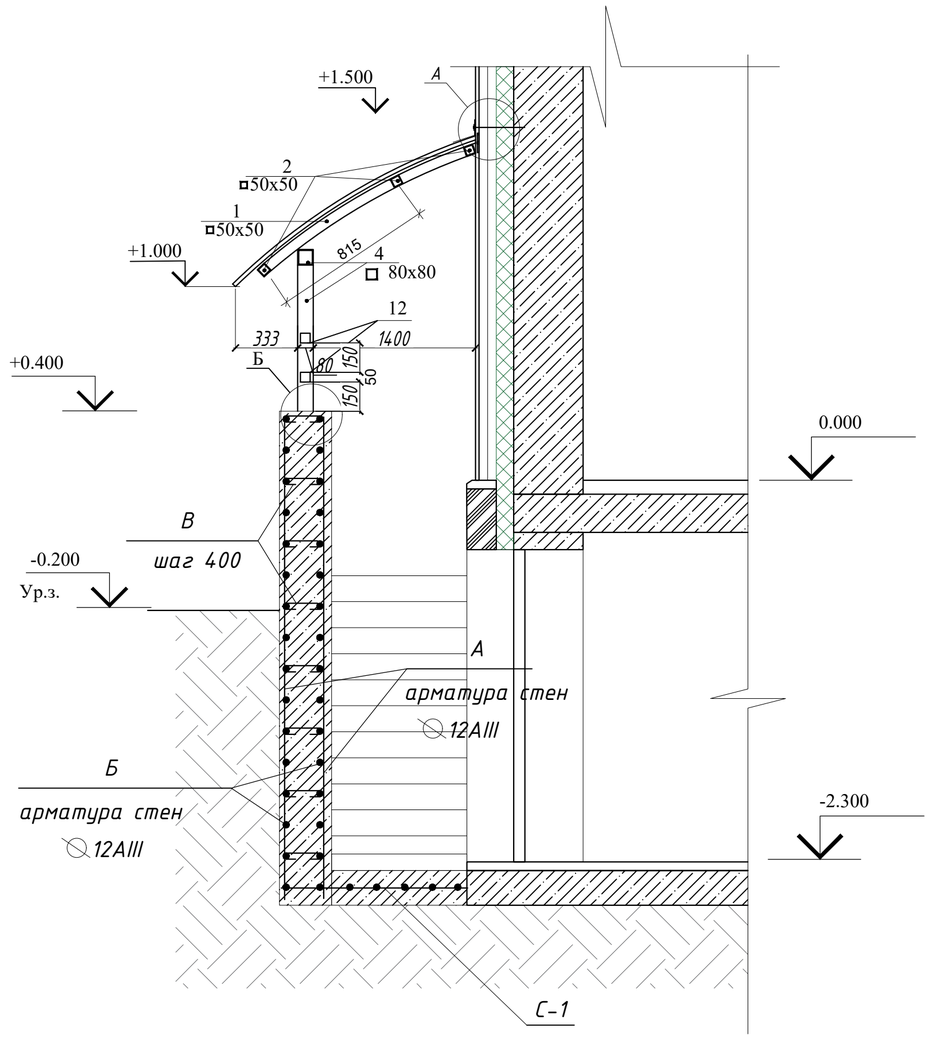

Узел Б

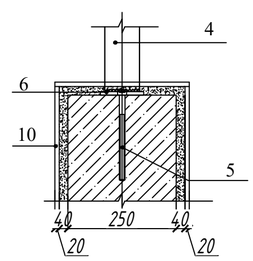

Спецификация расхода материалов на на Лн-1. (всего - 3 шт.)

Марка поз.	Обозначение	Наименование	Кол-во. шт.	Масса, ед.кг.	Примеч.
С1	ГОСТ 23279-2012	Сетка 4С $\frac{12А500\ -200}{12А500\ -200}$ 7000х1500	1	110,0	
А	ГОСТ 34028-2016	Ø 12А500С L=2600	60	2,3	138,0
Б	ГОСТ 34028-2016	Ø 12А500С L=п.м.	160	0,9	144,0
В	ГОСТ 34028-2016	Ø 8А240С L=320	90	0,2	18,0
		Материалы			
		Бетон кл. В15 $м^3$	4,0		
1	ГОСТ30245-94	Гнутый ◻ профиль 50х50 б=4 мм, L=1200мм шт.	4	6,67	26,7
2	ГОСТ30245-94	профиль◻ 50х50 б=4 мм, L=5850мм шт.	3	32.53	97.60
3		Полигаль б=8мм м2	11.23		
4	ГОСТ30245-94	◻ 80х80 б=4 мм п.м.	11.50	9.33	107.30
5	ГОСТ28778-90	Болт самоанкерующейся (М22х150) шт.	8		
6	ГОСТ103-76*	Пластина -8х100х100 шт.	8	0.63	5.04
7	ГОСТ14918-80*	Отлив из оцинкованной стали б=0,7мм, ширина 250мм п.м.	5.85	5.70	8.34
8		Стальная полоса -4х30 п.м.	5.85		5.50
9		Дюбель шаг 600мм шт.	10		
10	ГОСТ Р 57141-2016	Керамогранит 40х80 см, на клею м2	31м2		
11	Напольная керамическая плитка на клею	м2	15м2		
12	ГОСТ30245-94	профиль ◻ 50х50 б=4 мм, L=1720мм шт.	6	9.63	57.78

Ведомость деталей

Позиц.	Эскиз
В	140; 20 ⟨ ⟩ 20; 70 70

Примечание:

1. Арматурные стержни гнуть в холодном состоянии с радиусом гиба не менее 3-5d (где d-диаметр стержня)
2. Арматурные стержни до Ø22 соединять в нахлест на скрутках (не менее трех скруток на соединение). Длина нахлеста должна составлять не менее 42d.
3. В арматурной сетке армирования подошвы фундамента, два крайних ряда пересечений стержней по периметру сетки соединить на сварке по типу К3-Рр ГОСТ 14098-91. Внутренние пересечения перевязать через узел в шахматном порядке.
4. Наружные поверхности фундаментов соприкасающиеся с грунтом покрыть горячим битумом за 2 раза.
5. Фундаменты заложить под лестницу в глубину 2,2 метра

Изм.	Кол.	Лист	№док.	Подпись	Дата	/2024-10/АС			
						Капитальный ремонт "КГП на ПХВ Реабилитационный центр "Алау", расположенного по адресу: ул. Шашкина №7, г.Алматы."			
						Реабилитационный центр	Стадия	Лист	Листов
							РП	27	
Разработал		Тилеушов Ж				Выход из подвала, Лестница наружная Лн-1, Спец. расхода материалов	ТОО "Су Курылыс Проект" г. Шымкент 2024 г.		
Проверил		Дуйсенбаев							
Н.контроль		Тилеушов Ж							

А3 м 1:100

Приямок ПР-1
Фрагмент плана с приямком отм. -2.000

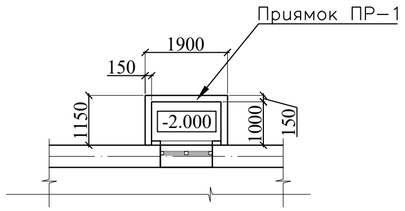

Фрагмент плана с приямками

Прямок ПР1

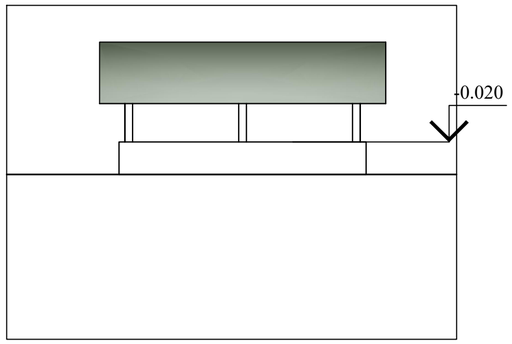

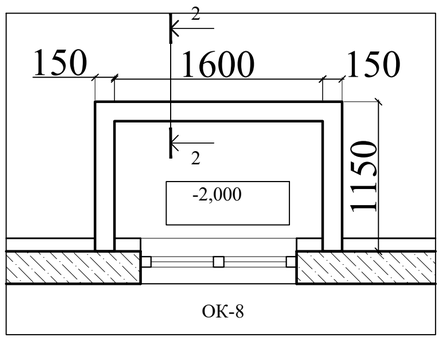

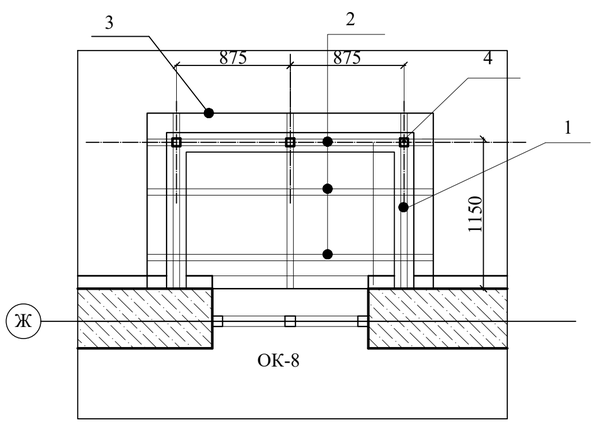

Сечение 2-2

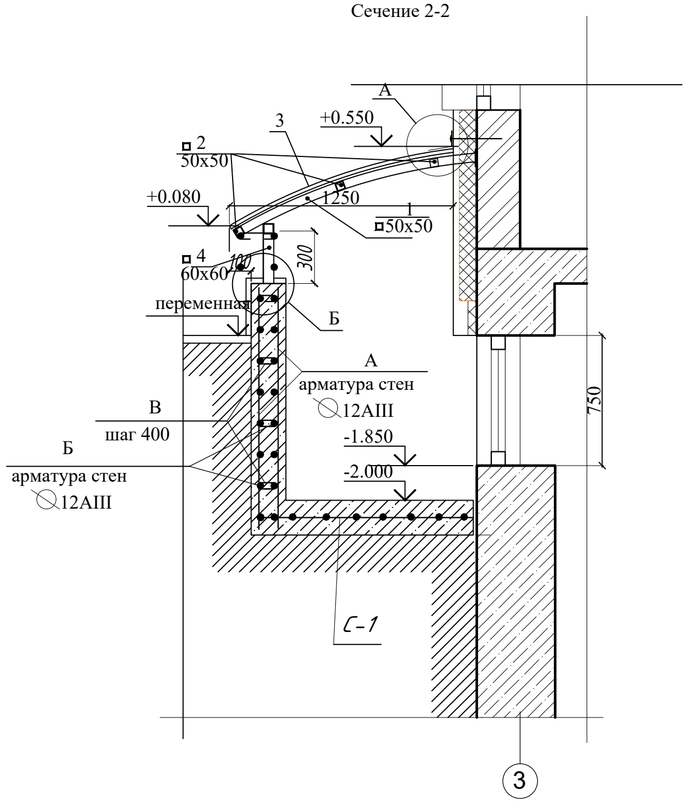

Узел А

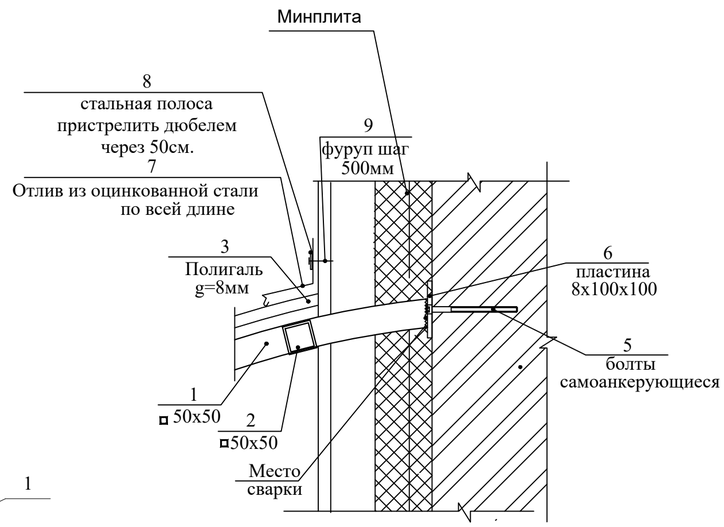

Узел Б

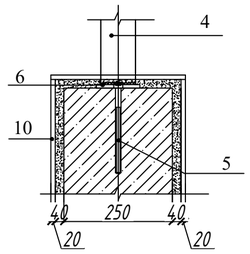

Спецификация расхода материалов на приямок ПР1 с навесом (7 шт)

Марка поз.	Обозначение	Наименование	Кол-во, шт.	Масса, ед.кг.	Примеч.
С1	ГОСТ 23279-2012	Сетка 4С $\frac{12А500\ -200}{12А500\ -200}$ 1850х1100	1	21,0	
А	ГОСТ 34028-2016	Ø 12А500С L=1600	40	1,5	60,0
Б	ГОСТ 34028-2016	Ø 12А500С L=п.м.	60	0,9	54,0
В	ГОСТ 34028-2016	Ø 8А240С L=220	35	0,1	3,5
		Материалы			
		Бетон кл. В15 $м^3$	1,5		
1	ГОСТ30245-94	Гнутый ◻ профиль 50х50 б=4 мм,			
		L=1500мм шт.	3	8.34	25.02
2	ГОСТ30245-94	профиль ◻ 50х50 б=4 мм, L=2200мм шт.	3	12.23	36.70
3		Полигаль б=8мм	3.32		
4	ГОСТ30245-94	◻ 60х60 б=4 мм п.м.	3.0	6.82	20.46
5	ГОСТ28778-90	Болт самоанкерующейся (М22х150) шт.	6		
6	ГОСТ103-76*	Пластина -8х100х100 шт.	6	0.63	3.78
7	ГОСТ14918-80*	Отлив из оцинкованной стали б=0,7мм, ширина 250мм п.м.	2.20	5.70	6.27
8		Стальная полоса -4х30 п.м.	2.20	0.94	2.07
9		Дюбель шаг 600мм	4шт.		
10	ГОСТ Р 57141-2016	Керамогранит 40х80 см, на клею м2	2.80		

Ведомость деталей

Позиц.	Эскиз
В	90; 20 (50 50) 20

Примечание:

1. Арматурные стержни гнуть в холодном состоянии с радиусом гиба не менее 3-5d (где d-диаметр стержня)
2. Арматурные стержни до Ø22 соединять в нахлест на скрутках (не менее трех скруток на соединение). Длина нахлеста должна составлять не менее 42d.
3. В арматурной сетке армирования подошвы фундамента, два крайних ряда пересечений стержней по периметру сетки соединить на сварке по типу К3-Рр ГОСТ 14098-91. Внутренние пересечения перевязать через узел в шахматном порядке.
4. Наружные поверхности фундаментов соприкасающиеся с грунтом покрыть горячим битумом за 2 раза.

Изм.	Кол.	Лист	№док.	Подпись	Дата	/2024-10/АС		
						Капитальный ремонт "КГП на ПХВ Реабилитационный центр "Алау", расположенного по адресу: ул. Шашкина №7, г.Алматы."		
						Реабилитационный центр	Стадия	Лист	Листов
							РП	28	
Разработал		Тилеушов Ж				Приямок ПР-1 Фрагмент плана с приямком отм. -2.000	ТОО "Су Курылыс Проект" г. Шымкент 2024 г.	
Проверил		Дуйсенбаев						
Н.контроль		Тилеушов Ж						

А3 м 1:100

Фрагмент плана входной группы Вг-1

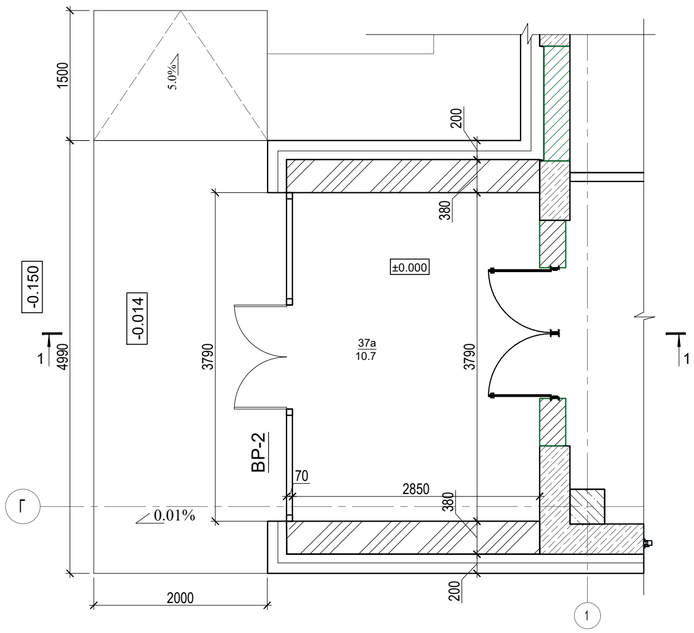

План кровли входной группы Вг-1

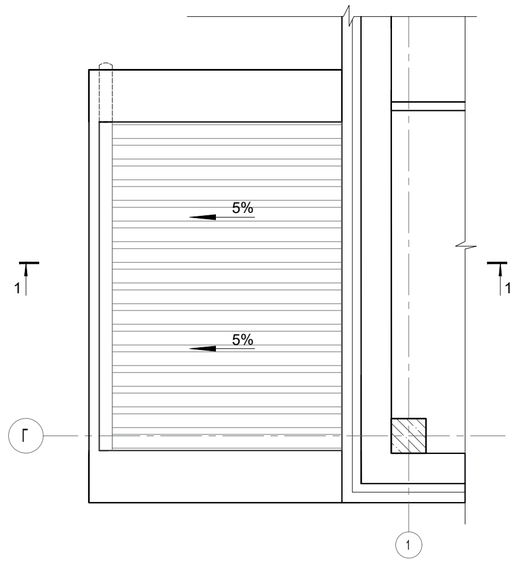

Фрагмент плана входной группы Вг-2

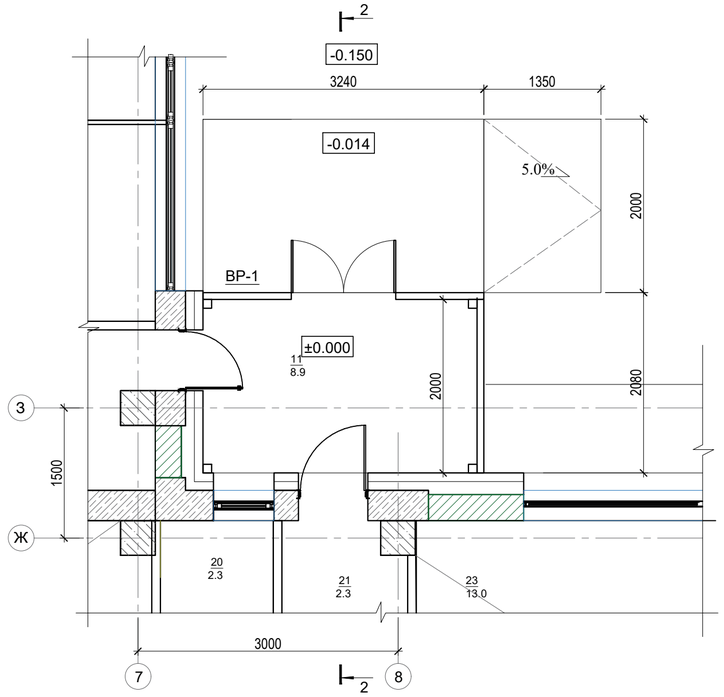

Сечение 1-1

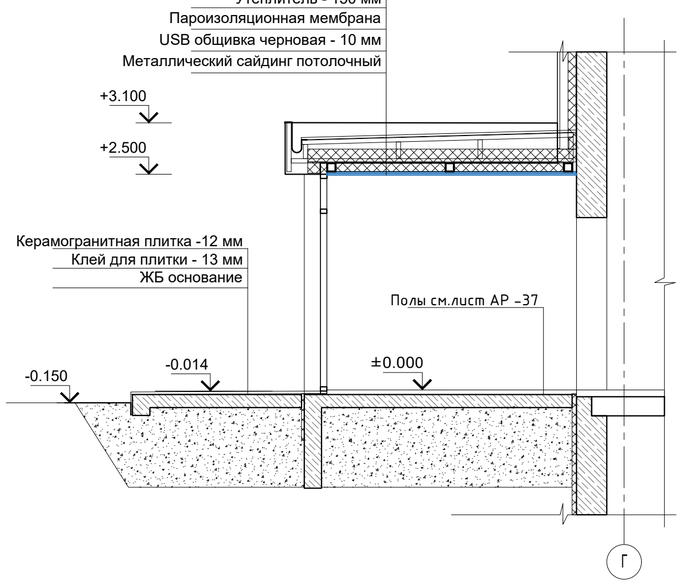

Сечение 2-2

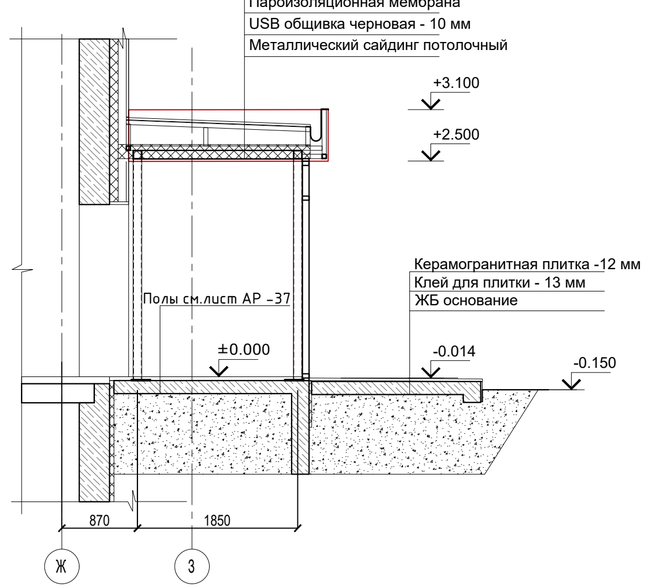

Плана кровли входной группы Вг-2

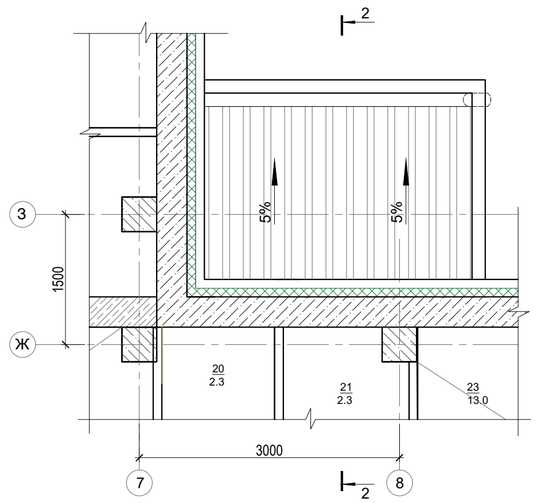

Примечание:

1. Вертикальные грани крылец облицевать искусственной керамогранитной плиткой толщиной 12 мм.
2. Горизонтальные поверхности крылец облицевать фактурной нескользящей керамогранитной плиткой толщ. 12 мм.
3. Клей для плитки применять морозостойкий

Спецификация материалов см.Ас -30

Изм.	Кол.уч	Лист	N док	Подпись	Дата	/2024-10/АС		
						Капитальный ремонт "КГП на ПХВ Реабилитационный центр "Алау", расположенного по адресу: ул. Шашкина №7, г.Алматы."		
Разработал		Тилеушов Ж				Реабилитационный центр	Стадия	Лист	Листов
Проверил		Дуйсенбаев					РП	29	
Н.контроль		Тилеушов Ж				Входная группа ВГ-1, Вг-2	ТОО "Су Курылыс Проект" г. Шымкент 2024 г.		

Согласовано			
Раздел ГП	Сейсекенова		01.25
Раздел ОВ	Ерахан		01.25
Раздел ЭОМ	Сартаев М.		01.25

Согласовано			
Раздел СС	Сартаев М.		01.25
Раздел ВК,НВК	Тулепбергенов		01.25
Раздел АР,КЖ	Тулепбергенов		01.25

Фрагмент плана типового крыльца Кр-3...Кр-10

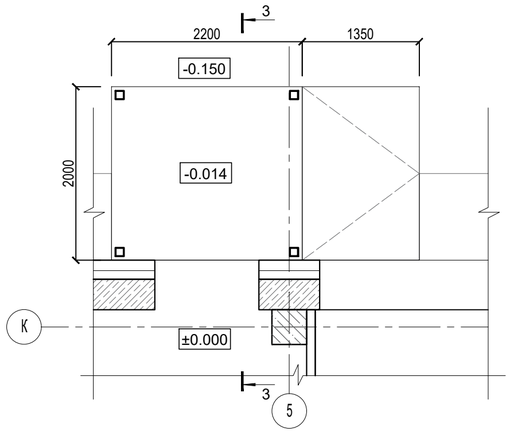

Кровля козырка крылец Кр-3...Кр-10

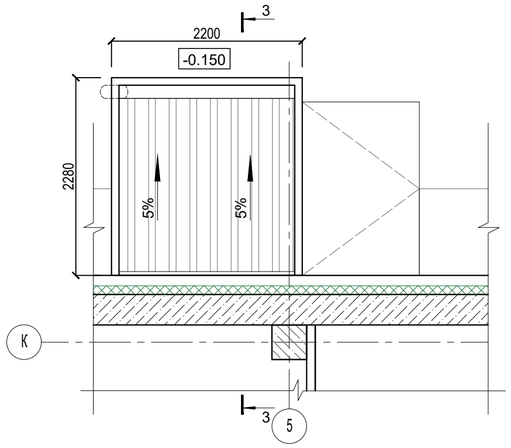

Сечение 3-3

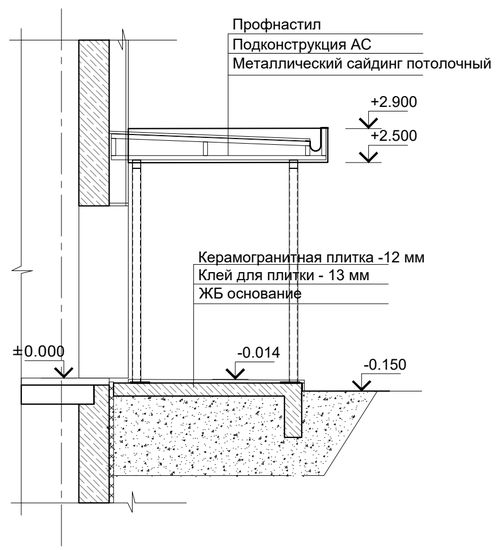

Спецификация материалов входной группы Вг-1

Поз.	Обозначение	Наименование	Кол-во	Масса ед. кг	Примечание
1	ГОСТ 24045–2016	Профилированный лист нс44,толщиной 0,5 мм, м2	15.4		
2	ГОСТ Р 56704–2015	Ветро-гидрозащитная паропроницаемая мембрана м2	15		
3	ГОСТ 9573-2012	Минеральный утеплитель ТеплоKNAUF-150 мм,Плотность (кг/м^3)-17, м2	15		
4	ГОСТ Р 59150-2020	Пароизоляционная мембрана м2	15.39		
5	ГОСТ Р 56309–2014	ОСБ обшивка черновая - 10 мм, м2	15.39		
6	ГОСТ Р 70008–2022	Металлический сайдинг потолочный м2	15.39		
		Водосточные трубы 120мм из оцинкованной кровельной стали п.м	3.00		
		Желоб п.м	4.40		
		Воронка шт.	1.00		

Спецификация материалов входной группы Вг-2

Поз.	Обозначение	Наименование	Кол-во	Масса ед. кг	Примечание
1	ГОСТ 24045–2016	Профилированный лист нс44,толщиной 0,5 мм, м2	6.8		
2	ГОСТ Р 56704–2015	Ветро-гидрозащитная паропроницаемая мембрана м2	7		
3	ГОСТ 9573-2012	Минеральный утеплитель ТеплоKNAUF-150 мм,Плотность (кг/м^3)-17, м2	7		
4	ГОСТ Р 59150-2020	Пароизоляционная мембрана м2	6.80		
5	ГОСТ Р 56309–2014	ОСБ обшивка черновая - 10 мм, м2	6.80		
6	ГОСТ Р 70008–2022	Металлический сайдинг потолочный м2	6.80		
		Водосточные трубы 120мм из оцинкованной кровельной стали п.м	3.00		
		Желоб п.м	3.30		
		Воронка шт.	1.00		

Спецификация материалов входной группы Кр-3...Кр-10, расход дан на (1шт)

Поз.	Обозначение	Наименование	Кол-во	Масса ед. кг	Примечание
	Входной группы Кр-3...Кр-10		8 шт		
1	ГОСТ 24045–2016	Профилированный лист нс44,толщиной 0,5 мм, м2	5.5		
2	ГОСТ Р 70008–2022	Металлический сайдинг потолочный м2	5.50		
3		Водосточные трубы 120мм из оцинкованной кровельной стали п.м	2.80		
4		Желоб п.м	2.20		
5		Воронка шт.	1.00		
6		Керамогранитная плитка -12 мм, м2	7.10		
7		Клей для плитки - 13 мм, м2	7.10		

Примечание:
1. Вертикальные грани крылец облицевать искусственной керамогранитной плиткой толщиной 12 мм.
2. Горизонтальные поверхности крылец облицевать фактурной нескользящей керамогранитной плиткой толщ. 12 мм.
3. Клей для плитки применять морозостойкий

Согласовано			
Раздел ГП	Сейсекенова		01.25
Раздел ОВ	Ерахын		01.25
Раздел ЭОМ	Сартаев М.		01.25

Согласовано			
Раздел СС	Сартаев М.		01.25
Раздел ВК,НВК	Тулепбергенов		01.25
Раздел АР,КЖ	Тулепбергенов		01.25

Изм.	Кол.уч	Лист	N док	Подпись	Дата
Разработал		Тилеушов Ж			
Проверил		Дуйсенбаев			
Н.контроль		Тилеушов Ж			

/2024-10/АС

Капитальный ремонт "КГП на ПХВ Реабилитационный центр "Алау", расположенного по адресу: ул. Шашкина №7, г.Алматы."

Реабилитационный центр	Стадия	Лист	Листов
	РП	30	

Крыльцо Кр-3...Кр-10. Ведомость расходов материала

ТОО "Су Курылыс Проект" г. Шымкент 2024 г.

Крыльцо Кр-1
Опалубочный чертеж

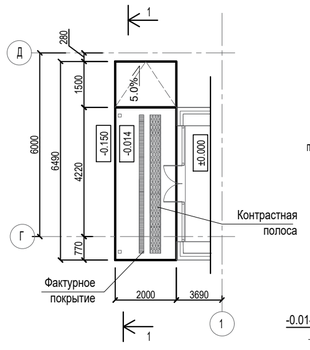

Крыльцо Кр-2
Опалубочный чертеж

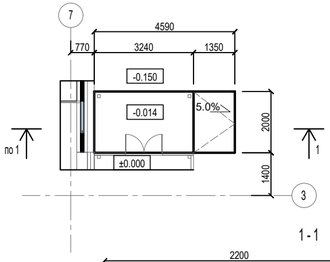

Крыльцо Кр-3 (Типовой)
Опалубочный чертеж

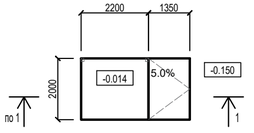

1 - 1

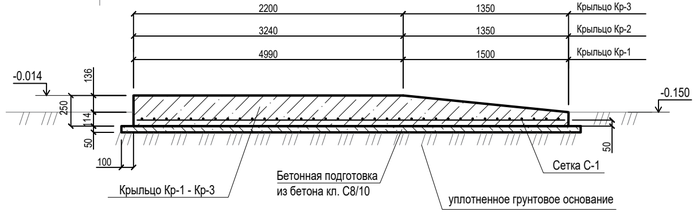

Фундамент тамбура ФТ-2

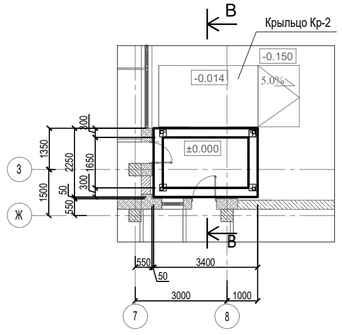

Узел В
(армирования)

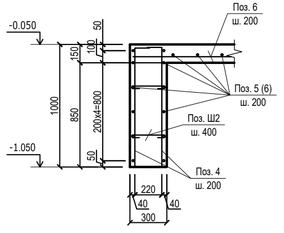

Фундамент тамбура ФТ-1

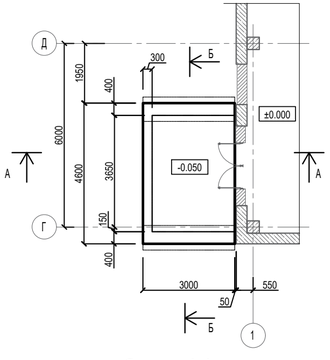

Узел А
(армирования)

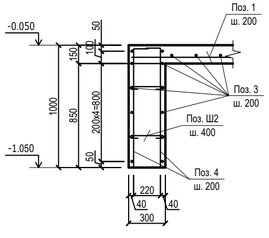

Узел Б
(армирования)

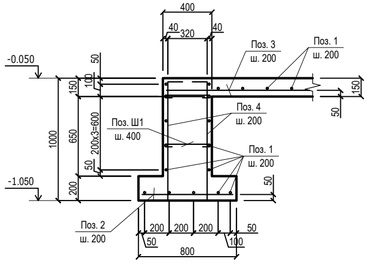

Сечение В-В

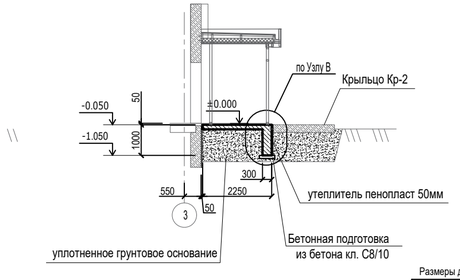

Сечение А-А

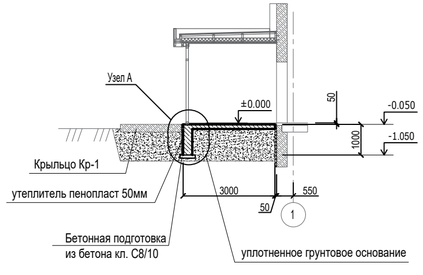

Сечение Б-Б

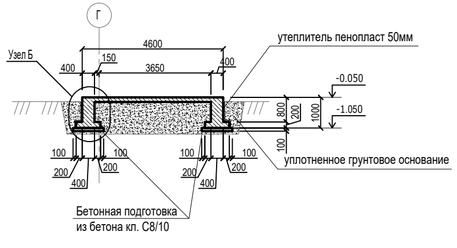

Спецификация

Поз.	Обозначение	Наименование	Кол-во	Масса ед.,кг	Приме-чание
		Крыльцо Кр-1	1		
С-1	ГОСТ 23279-2012	4С 5Вр-I $\frac{100}{100}$ м2	13	2,8	36,4
	СТ РК EN 206-2017	Бетон кл. С16/20, м³	3,2		
	СТ РК EN 206-2017	Бетон кл. С8/10, м³	0,7		бетонная подготовка
		Крыльцо Кр-2	1		
С-1	ГОСТ 23279-2012	4С 5Вр-I $\frac{100}{100}$ м2	9,2	2,8	12,0
	СТ РК EN 206-2017	Бетон кл. С16/20, м³	2,3		
	СТ РК EN 206-2017	Бетон кл. С8/10, м³	0,5		бетонная подготовка
		Крыльцо Кр-3	8		
С-1	ГОСТ 23279-2012	4С 5Вр-I $\frac{100}{100}$ м2	3,55	2,8	9,94
	СТ РК EN 206-2017	Бетон кл. С16/20, м³	0,9		
	СТ РК EN 206-2017	Бетон кл. С8/10, м³	0,2		бетонная подготовка
		Фундамент тамбура ФТ-1	1		
1	ГОСТ 34028-2016	Ø12 А500 L=2950	35	2,62	91,7
2	ГОСТ 34028-2016	Ø12 А500 L=750	32	0,67	21,44
3	ГОСТ 34028-2016	Ø12 А500 L=4550	26	4,04	105,04
4	ГОСТ 34028-2016	Ø12 А500 L=1150	104	1,02	106,08
Ш1	ГОСТ 34028-2016	Ø6 А240 L=570	32	0,13	4,16
Ш1	ГОСТ 34028-2016	Ø6 А240 L=470	40	0,1	4,0
	СТ РК EN 206-2017	Бетон кл. С16/20, м³	5,5		
	СТ РК EN 206-2017	Бетон кл. С8/10, м³	0,8		бетонная подготовка
		Фундамент тамбура ФТ-2	1		
4	ГОСТ 34028-2016	Ø12 А500 L=1150	104	1,02	106,08
5	ГОСТ 34028-2016	Ø12 А500 L=3350	21	2,97	62,37
6	ГОСТ 34028-2016	Ø12 А500 L=2200	26	1,95	50,7
Ш1	ГОСТ 34028-2016	Ø6 А240 L=470	40	0,1	4,0
	СТ РК EN 206-2017	Бетон кл. С16/20, м³	3,8		
	СТ РК EN 206-2017	Бетон кл. С8/10, м³	0,5		бетонная подготовка

Ведомость деталей

Размеры даны по наружной грани деталей

Поз.	Эскиз
поз. 4 L=1150 мм	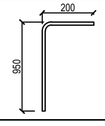
поз. Ш1 L=570 мм	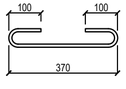
поз. Ш2 L=470 мм	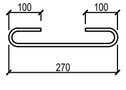

1. По поверхностям монолитных конструкций, соприкасающихся с землёй, выполнить гидроизоляцию путём обмазки горячим битумом БМ 70/30 по ГОСТ 6617-76* за 2 раза.
2. Соединение рабочей арматуры выполнить ручной дуговой сваркой протяженными швами с накладками из стержней в соответствии с ГОСТ 14098-91,а также внахлест без сварки. Каркасы вязать хомутами из арматуры класса А240.
3. Все работы по возведению монолитных бетонных и железобетонных конструкций,по сварке металлических конструкций, по сварке монтажных соединений строительных конструкций,соединений арматуры и закладных деталей выполнять в соответствии со СН РК 5.03-07-2013 "Несущие и ограждающие конструкции" и других действующих нормативных и инструктивных документов.

Изм.	Кол.уч	Лист	N док	Подпись	Дата	/2024-10/АС		
						Капитальный ремонт "КГП на ПХВ Реабилитационный центр "Алау", расположенного по адресу: ул. Шашкина №7, г.Алматы."		
						Реабилитационный центр	Стадия	Лист	Листов
							РП	31	
Разработал		Тилеушов Ж.				Крыльцо Кр-1, Кр-2, Кр-3. Фундамент тамбура ФТ-1, ФТ-2	ТОО "Су Курылыс Проект" г. Шымкент 2024 г.	
Проверил		Дуйсенбаев						
Н.контроль		Тилеушов Ж.						

ПР 1

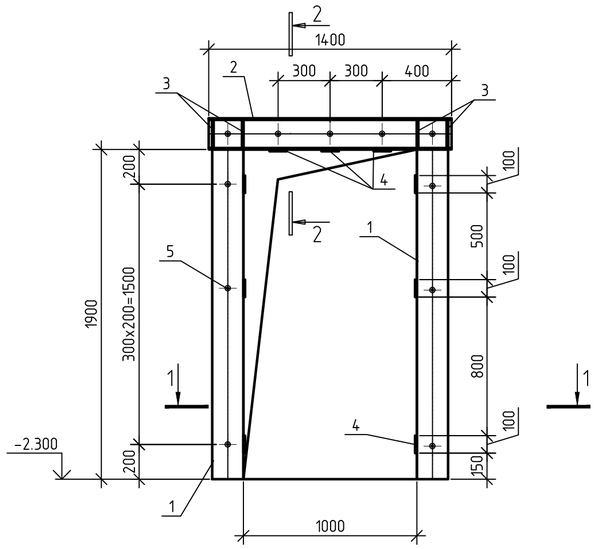

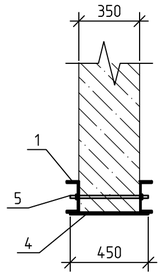

ПР 3

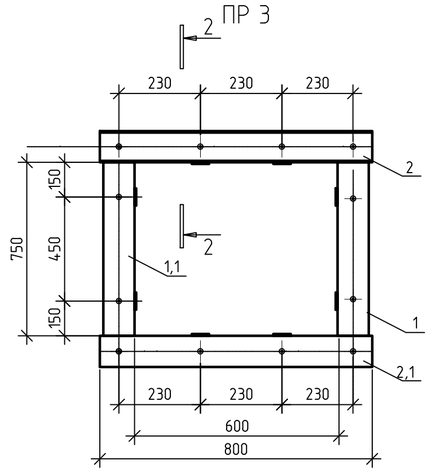

1 – 1

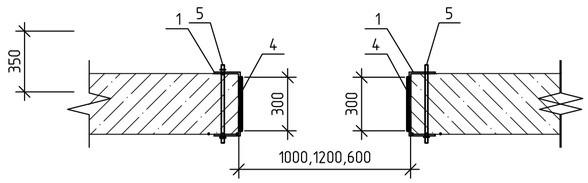

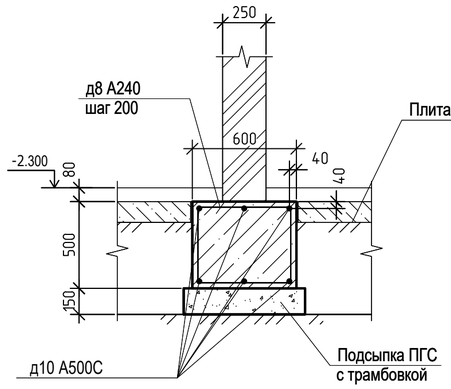

ПР 2

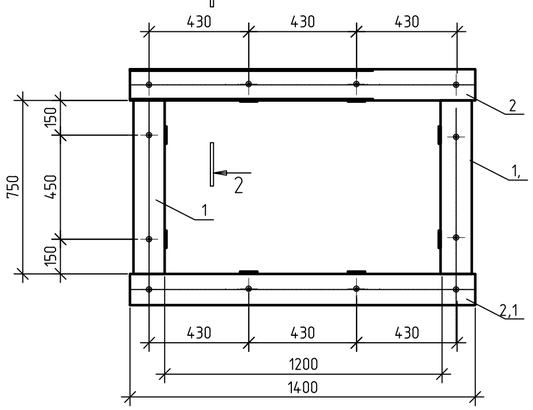

Спецификация элементов. ПР-1

Марка поз.	Обозначение	Наименование	Кол.	Масса ед.кг.	Примеч.
		Проем Пр 1			
1	ГОСТ 8509-93	Уголок 100х100х8 L=1900	4	46,36	
2	ГОСТ 8240-97	Швеллер 18П L=1400	2	22.82	
3	ГОСТ 8509-93	Лист - 10х60х160	4	0.8	3.2
4	ГОСТ 8509-93	Лист - 10х100х300	9	3.5	
5	ГОСТ 24379.1-80	Болт М18	11		
	ГОСТ 24379.1-80	Гайкат М18	22		
		Проем Пр 2			
1	ГОСТ 8509-93	Уголок 100х100х8 L=750	4	9,15	36,6
2	ГОСТ 8240-97	Швеллер 18П L=1400	2	22.82	45,64
2,1	ГОСТ 8509-93	Уголок 100х100х8 L=1400	2	17,08	34,36
3	ГОСТ 8509-93	Лист - 10х60х160	8	0.8	3.2
4	ГОСТ 8509-93	Лист - 10х100х300	4	3.5	7.0
5	ГОСТ 24379.1-80	Болт М18	14		
	ГОСТ 24379.1-80	Гайкат М18	28		
		Проем Пр 3			
1	ГОСТ 8509-93	Уголок 100х100х8 L=750	4	9,15	36,6
2	ГОСТ 8240-97	Швеллер 18П L=800	2	13,04	26,08
2,1	ГОСТ 8509-93	Уголок 100х100х8 L=800	2	9,76	19,52
3	ГОСТ 8509-93	Лист - 10х60х160	8	0.8	3.2
4	ГОСТ 8509-93	Лист - 10х100х300	4	3.5	7.0
5	ГОСТ 24379.1-80	Болт М18	12		
	ГОСТ 24379.1-80	Гайкат М18	24		

Спецификация

Поз.	Обозначение	Наименование	Кол-во	Масса ед.,кг	Приме-чание
		Фундамент под перегородки на 1 п.м.	1		
	ГОСТ 34028-2016	Ø10 А500С L=1000	6	0.617	
	ГОСТ 34028-2016	Ø8 А240 L=3350	5	1.32	6.6
	СТ РК EN 206-2017	Бетон кл. С16/20, м³	0.3		

*Спецификация для фундамента под перегородки на 1 п.м.. Общая длина перегородки 76 м

1. По поверхностям монолитных конструкций, соприкасающихся с землёй, выполнить гидроизоляцию путём обмазки горячим битумом БМ 70/30 по ГОСТ 6617-76* за 2 раза.
2. Соединение рабочей арматуры выполнить ручной дуговой сваркой протяженными швами с накладками из стержней в соответствии с ГОСТ 14098-91,а также внахлест без сварки. Каркасы вязать хомутами из арматуры класса А240.
3. Все работы по возведению монолитных бетонных и железобетонных конструкций,по сварке металлических конструкций, по сварке монтажных соединений строительных конструкций,соединений арматуры и закладных деталей выполнять в соответствии со СН РК 5.03-07-2013 "Несущие и ограждающие конструкции" и других действующих нормативных и инструктивных документов.
4. Антикоррозионную защиту всех металлических элементов производить эмалью ПФ 115 ГОСТ 6465-76 за 2 раза по грунтовке ГФ 021 ГОСТ 25129-82. Высоту сварных швов принять по наименьшей толщине свариваемых элементов, но не менее шва (h) равного 5мм.

Изм.	Кол.	Лист		Подпись	Дата	/2024-10/АС
						Капитальный ремонт "КГП на ПХВ Реабилитационный центр "Алау", расположенного по адресу: ул. Шашкина №7, г.Алматы."
Разработал		Тилеушов Ж				Реабилитационный центр — Стадия: РП; Лист: 32; Листов:
Проверил		Дуйсенбаев				Фундамент под перегородки. Проемы ПР 1, 2, 3 — ТОО "Су Курылыс Проект" г. Шымкент 2024 г.
Н.контроль		Тилеушов Ж				