РЕСПУБЛИКАКАЗАХСТАН
г.Шымкент
ТОО«СУҚҰРЫЛЫСПРОЕКТ»

160000,г.Шымкент,ЖибекЖолы43,офис100,РНН582300006192,KZ
1996516F0007812834,АО«ForteBank»вг.Шымкент,БИКIRTYKZKA,БИН100440011822

Заказ:11-2024
КГУ «Управление общественного здоровья города Алматы»

РП «Капитальный ремонт здания КГП на ПХВ «Детский реабилитационный центр Алау» ул. Шашкина 7, Бостандыкского района города Алматы»

Том II
Альбом 6

Наружные сети водоснабжение.

Шымкент2024

РЕСПУБЛИКАКАЗАХСТАН
г.Шымкент
ТОО«СУҚҰРЫЛЫСПРОЕКТ»

160000,г.Шымкент,ЖибекЖолы43,офис100,РНН582300006192,KZ
1996516F0007812834,АО«ForteBank»вг.Шымкент,БИКIRTYKZKA,БИН100440011822

Заказ:11-2024
КГУ «Управление общественного здоровья города Алматы»

РП «Капитальный ремонт здания КГП на ПХВ «Детский реабилитационный центр Алау» ул. Шашкина 7, Бостандыкского района города Алматы»

Том II
Альбом 6

Наружные сети водоснабжение.

Директор: ЖамбаевА.
ГИП: Тилеушов Ж.

Ведомость рабочих чертежей основного комплекта

Лист	Наименование	Примечание
1	Общие данные	
2	План сетей	
3	Профиль сети В1. Схема сети В1	
4	Профиль сети К1	
5	Таблица водопроводных и канализационных колодцев	
6	Жироуловитель. План. Разрез 1-1. Разрез 2-2	

Ведомость ссылочных и прилагаемых документов

Обозначение	Наименование	Примечание
	Ссылочные документы	
Серия 4.900-10	Альбом оборудования, фасонных частей и арматуры	
	для сетей и сооружений водопровода и канализации	
ТПР 901-09-11.84 Альбом I, II, VI.88	Колодцы водопроводные	
ТПР 902-09-22.84 Альбом I, II, VIII.88	Колодцы канализационные	
Серия 3.900.1-14 Выпуск 1	Изделия железобетонные для круглых колодцев	
	водопровода и канализации	
	Прилагаемые документы	
/2024-10/НВК.СО	Спецификация оборудования, изделий и материалов (3 л.)	

Основные показатели по системам водопровода и канализации

Наименование системы	Расчетный расход воды			Примечание
	$м^3$/сут	$м^3$/ч	л/с	
Хоз-питьевой противопожарный водопровод	6,20	2,12	1,01	2,6 л/с - внутр.пожар 15 л/с - наруж.пожар.
Канализация бытовая, в том числе:	6,20	2,12	1,01+1,6= 2,61	

Настоящий проект разработан в соответствии с нормами и правилами,действующими на территории Республики Казахстан и предусматривает мероприятия, обеспечивающие пожарную, взрывопожарную, экологическую и санитарно-гигиеническую безопасность для жизни и здоровья людей при правильной эксплуатации зданий и сооружений.

ГИП _____ Тилеушов Ж.

Общие указания

Рабочий проект наружных сетей водопровода и канализации объекта «Капитальный ремонт "КГП а ПВХ Реабилитационный центр "Алау", расположенного по адресу: ул. Шашкина №7, г. Алматы» выполнен в соответствии с техническими условиями (ТУ) за №05/03/Зт-04960474 от 12 августа 2024г., выданных ГКП "Алматы Су" и со следующими нормами и правилами:

— СНиП РК 4.01-02-2009 «Водоснабжение. Наружные сети и сооружения»;
— СН РК 4.01-03-2011 «Водоотведение. Наружные сети и сооружения»;
— СНиП РК 3.01-01-2008* «Градостроительство. Планировка и застройка городских и сельских населенных пунктов»;
— Технический регламент "Общие требования к пожарной безопасности".

Территория площадки в геологическом строении по просадочности относиться к I типу.
Сейсмичность района - 9 баллов
Грунтовые воды до 10 м не вскрыты.
Максимальная глубина проникновения нулевой температуры - 1,50 м.
Рабочим проектом запроектированы следующие системы:
- хозяйственно-питьевой водопровод;
- бытовая канализация.

Источник водоснабжения и отвод стоков

Источниками водоснабжения реабилитационного центра "Алау" на хозяйственно-питьевые и противопожарные нужды объекта, согласно ТУ, служат существующая водопроводная сеть Ø150, проложенной по ул. Шашкина.

Гарантированный напор в точках подключения составляет 20 м.

Отвод сточных вод, согласно ТУ, запроектирован в существующий колодец на коллекторе Ø500, проложенном западнее объекта по ул. Шашкина.

Водопровод хозяйственно-питьевой

Проект капитального ремонта детского реабилитационного центра "Алау", предполагает полную замену сетей водоснабжения. Обеспечение водой предусмотрено от существующей водопроводной сети Ø150, проложенной по ул. Шашкина.

Расход на внутреннее пожаротушение реабилитационного центра с объемом здания 13035 м3, высотой здания -6,6 м и высотой помещения - 3,3 м и составляет 2,6 л/с (1 струя), на наружное пожаротушение 15 л/сек;

Внутриплощадочный водопровод запроектирован тупиковым из полиэтиленовых напорных труб Ø110х6,6мм ПЭ100 SDR 17 "питьевая" по ГОСТ 18599-2001.

Для реабилитационного центра "Алау" запроектирован один ввод водопровода Ø57х3,5 мм из стальных электросварных труб по ГОСТ 10704-91.

Наружное пожаротушение запроектировано от проектируемых пожарных гидрантов, установленных в водопроводных колодцах.

Водопроводные колодцы приняты из сборных железобетонных элементов по серии 3.900.1-14 с применением ТП 901-09-11.84.с, альбом VI.88 «Дополнительные мероприятия для строительства в сейсмических районах (7-9 баллов)».

Канализация бытовая и производственная

В соответствии с условиями сбора и отведения сточных вод и их загрязнений запроектирована объединенная внутриплощадочная система канализации для отвода бытовых и производственных стоков.

Бытовые и производственные канализационные стоки отдельными выпусками из здания подключаются во внутриплощадочную канализационную сеть с последующим подключением в существующий колодец на коллекторе Ø500, проложенном западнее объекта по ул. Шашкина.

Производственные стоки от технологических оборудований по приготовлению пищи проходят очистку на жироуловителе.

В перепадных колодцах устроены канализационные стояки с направляющими коленами для слива стоков в колодец, перепадные стояки выполнены из полиэтиленовых труб по ПЭ100 SDR 11 "техническая" СТ РК ИСО 4427-2004.

Внутриплощадочные канализационные сети выполнены Ø160-200мм из канализационных двухслойных гофрированных труб по ГОСТ Р 54475-2011.

Канализационные колодцы приняты из сборных железобетонных элементов по серии 3.900.1-14 с применением ТП 902-09-22.84.с, альбом VIII.88 «Дополнительные мероприятия для строительства в сейсмических районах (7-9 баллов)».

Канализационные выпуски запроектированы из чугунных канализационных труб по ГОСТ 6942-80, диаметром 100 мм.

Антисейсмические мероприятия

Согласно СНиП РК 4.01-02-2009 п. 18.1-18.15 предусмотрены следующие мероприятия:

1 В швы между сборными элементами колодцев заложены стальные соединительные элементы

2 На сопряжении нижнего кольца с днищем устроена сплошная обойма из монолитного бетона кл. В-15. Для увеличения сцепления обоймы со сборной плитой днища перед укладкой её в дело поверхность сборной плиты днища должна быть очищена от пыли и грязи, пропескструена и промыта водой.

3 Зазор между гранью отверстия и трубой принимается не менее 200 мм, предусмотрена упругая заделка труб с заполнением зазора упругой прокладкой (просмоленная прядь и др.).

4 Компенсационные способности фланцевых соединений в колодцах обеспечиваются применением гибких стыковых соединений, допускающих угловые и продольные перемещения.

5 Согласно п. 8.2.7 СН РК 4.01-01-20011 вводы водопровода в здание реабилитационного центра выполняются из стальных труб.

Примечания:

Пересечение проектируемых сетей с подземными коммуникациями, дорогами, проездами производить согласно СНиП 3.02.01-87.

Перед началом производства работ уточнить все подземные кабели и коммуникации.

Производство работ вести в соответствии с требованиями СН РК 4.01-03-2013; СП РК 1.01-103-2013 "Наружные сети и сооружения водоснабжения и канализации".

Перед началом производства работ уточнить отметки в местах подключений и пересечений, материал существующих коммуникаций, их назначение.

Вскрытие инженерных коммуникаций, пересекаемых проектируемыми трубопроводами, производить в присутствии представителей заинтересованных организаций, с соблюдением мер техники безопасности.

При пересечении проектируемых трубопроводов с действующими подземными коммуникациями земляные работы производить вручную по 2 м от боковых стенок траншеи и до 1 м над верхом трубы.

Отметки в местах врезки и подключения к канализации уточнить по месту.

Санитарные мероприятия

Согласно СП «Санитарно-эпидемиологические требования к водоисточникам, местам водозабора для хозяйственно-питьевых целей, хозяйственно-питьевому водоснабжению и местам культурно бытового водопользования и безопасности водных объектов.» утв. Приказом МНЭ РК №209 от 16.03.15 г после окончания строительства объекта провести промывку и дезинфекцию водопроводных сетей.

Зона санитарной охраны проектируемого объекта состоит из санитарно-защитной полосы водопроводов.

Согласно СанПин РК от 16.03615 г, п. 78.1 ширина санитарно-защитной полосы принят:
- водопровода неменее 6 м для труб диаметром 160 мм по обе стороны от края труб;
- канализации не менее 8 м для труб диаметром 200 мм по обе стороны от края труб.;

В пределах санитарно-защитной полосы водоводов должны отсутствовать источники загрязнения почвы и грунтовых вод (уборные, помойные ямы, навозохранилища, приемники мусора и др.)

Все материалы, применяемые в проекте, соответствуют требованиям "Реестра материалов и реагентов, разрешенных к применению в практике хозяйственно-питьевого водоснабжения в Республике Казахстан".

Перечень видов работ, для которых составляются акты скрытых работ:
1. Подготовка основания под трубопроводы водоснабжения и канализации
2. Выполнение уплотнений стыковых соединений.
3. Противокоррозионная защита трубопроводов.
4. Герметизация мест прохода трубопроводов через стенки колодцев и здания.
5. Гидравлическое испытание трубопроводов водоснабжения.
6. Промывка и дезинфекция трубопроводов водоснабжения.
7. Монтаж вводов водопровода и выпусков канализации.
8. Обратная засыпка трубопровода с уплотнением.

Изм.	Кол.уч.	Лист	№ док.	Подпись	Дата
ГИП		Тилеушов Ж.			09.24
Разработал		Тулепбергенов			09.24
Н.контроль		Дуйсенбаев			09.24

/2024-10/-НВК

Капитальный ремонт "КГП на ПВХ Реабилитационный центр "Алау", расположенного по адресу: ул. Шашкина №7, г. Алматы"

Наружные сети водопровода и канализации

Стадия	Лист	Листов
РП	1	6

Общие данные

ТОО "Су Курылыс Проект" г. Шымкент 2024 г.

Взамен инв N | Подпись и дата | Инв N подл

Формат А4х3

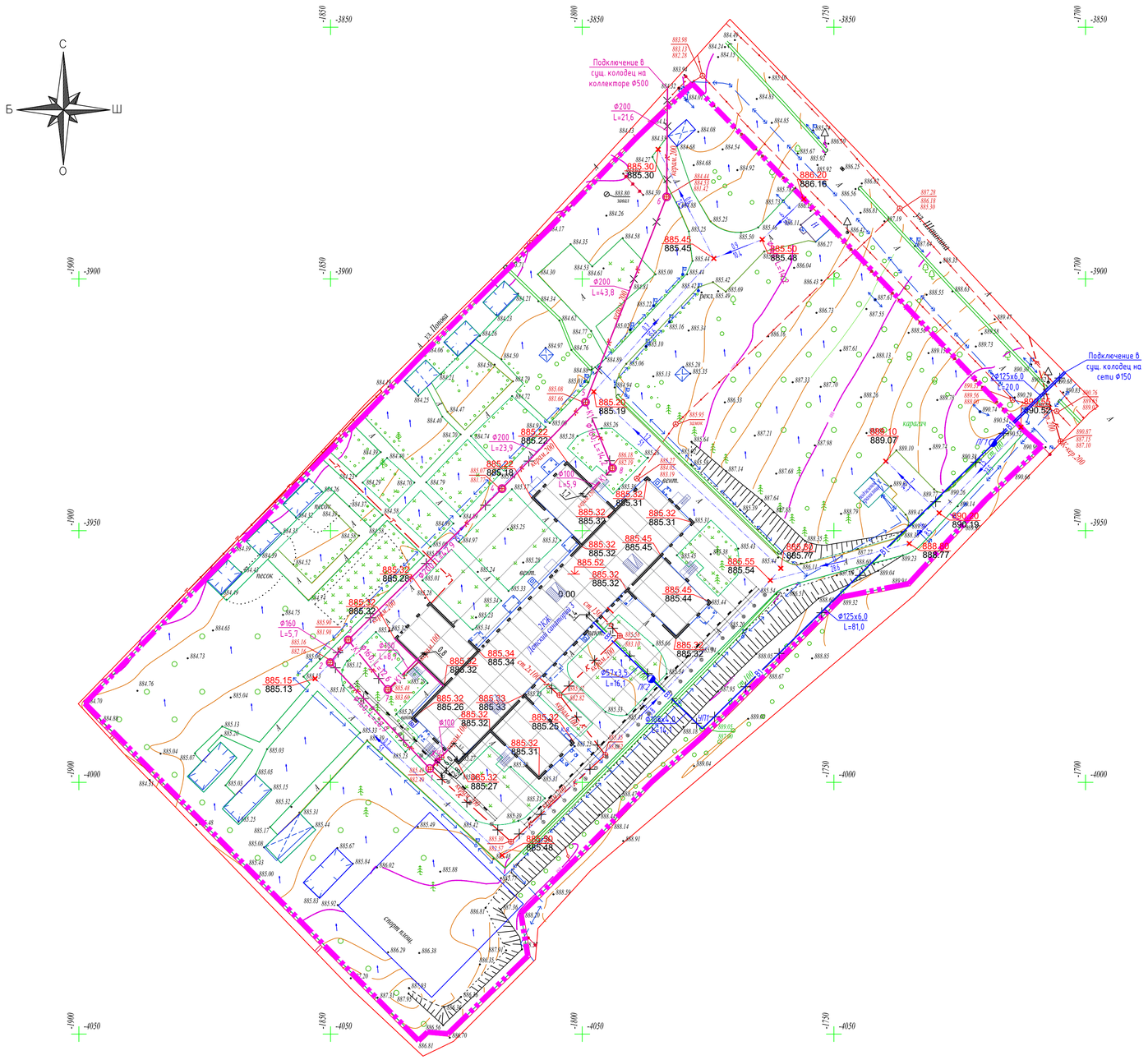

Экспликация зданий и сооружений.

№ по плану	Обозначение типового проекта	Этажность	Количество			Площадь, м2				Строительный объем, м3	
			Зданий	Квартир		Застройки		Общая приведенная или рабочая		Здания	Всего
				Здания	Всего	Здания	Всего	Здания	Всего		
1	Детский реабилитационный центр "Алау"	2	1			1564	1564				
2	КПП	1	1			19	19				
3	Спорт площадка		1			676	676				
4	Детская площадка		10			320	320				
5	Мусорная площадка		1			13	13				

Условные обозначения

- В1 — Водопровод хоз. питьевой-противопожарный
- К1 — Бытовая канализация
- В — Водопровод, существующий
- К — Канализация, существующая
- В — Водопровод, аннулируемый
- К — Канализация, аннулируемая
- ПГ — Колодец с пожарным гидрантом

Изм.	Кол.уч.	Лист	№ док.	Подпись	Дата	/2024-10/-НВК
						Капитальный ремонт "КГП на ПВХ Реабилитационный центр "Алау", расположенного по адресу: ул. Шашкина №7, г. Алматы"
ГИП	Тилеушов Ж.				09.24	Наружные сети водопровода и канализации — Стадия: РП; Лист: 2; Листов:
Разработал	Тулепбергенов				09.24	План сетей
Н.контроль	Дуйсенбаев				09.24	ТОО "Су Курылыс Проект" г. Шымкент 2024 г.

Взамен инв N

Подпись и дата

Инв N подл

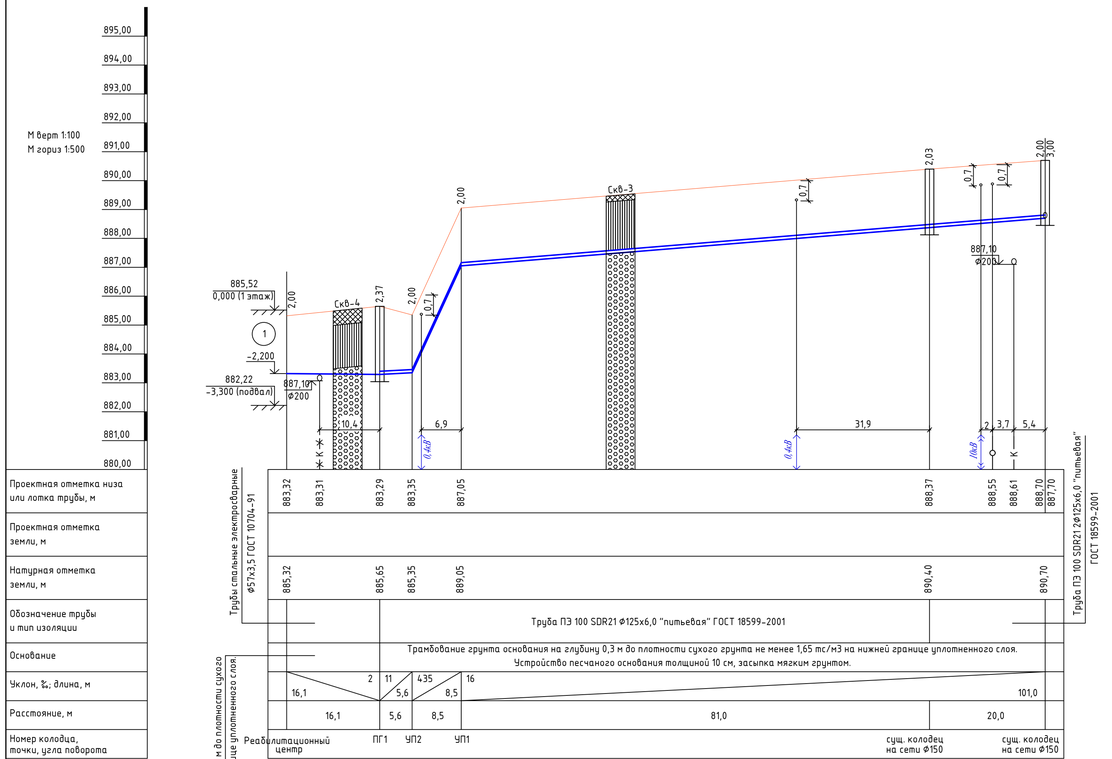

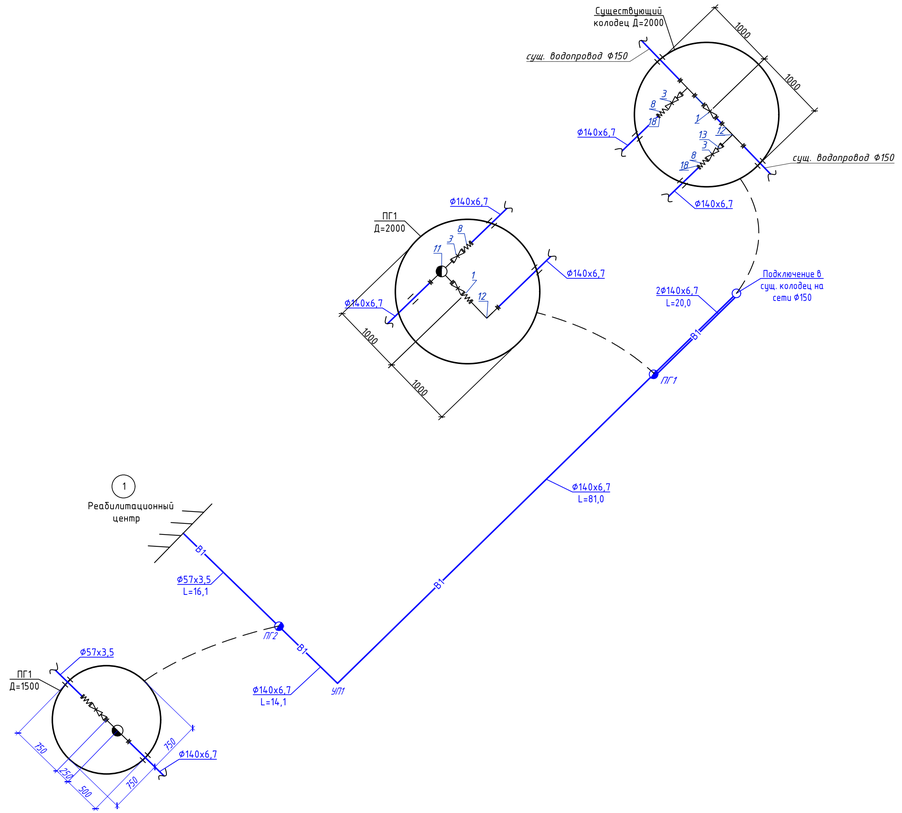

Условные обозначения

Насыпной грунт

Суглинок

Галечниковый грунт с песчаным заполнителем, с включением валунов, гальки, гравия, песка заполнителя

Изм.	Кол.уч.	Лист	№ док.	Подпись	Дата	/2024-10/-НВК		
						Капитальный ремонт "КГП на ПВХ Реабилитационный центр "Алау", расположенного по адресу: ул. Шашкина №7, г. Алматы"		
ГИП		Тилеушов Ж.			09.24	Наружные сети водопровода и канализации	Стадия: РП	Лист: 3 / Листов:
Разработал		Тулепбергенов			09.24	Схема сети В1. Профиль сети В1	ТОО "Су Курылыс Проект" г. Шымкент 2024 г.	
Н.контроль		Дуйсенбаев			09.24			

Взамен инв N

Подпись и дата

Инв N подл

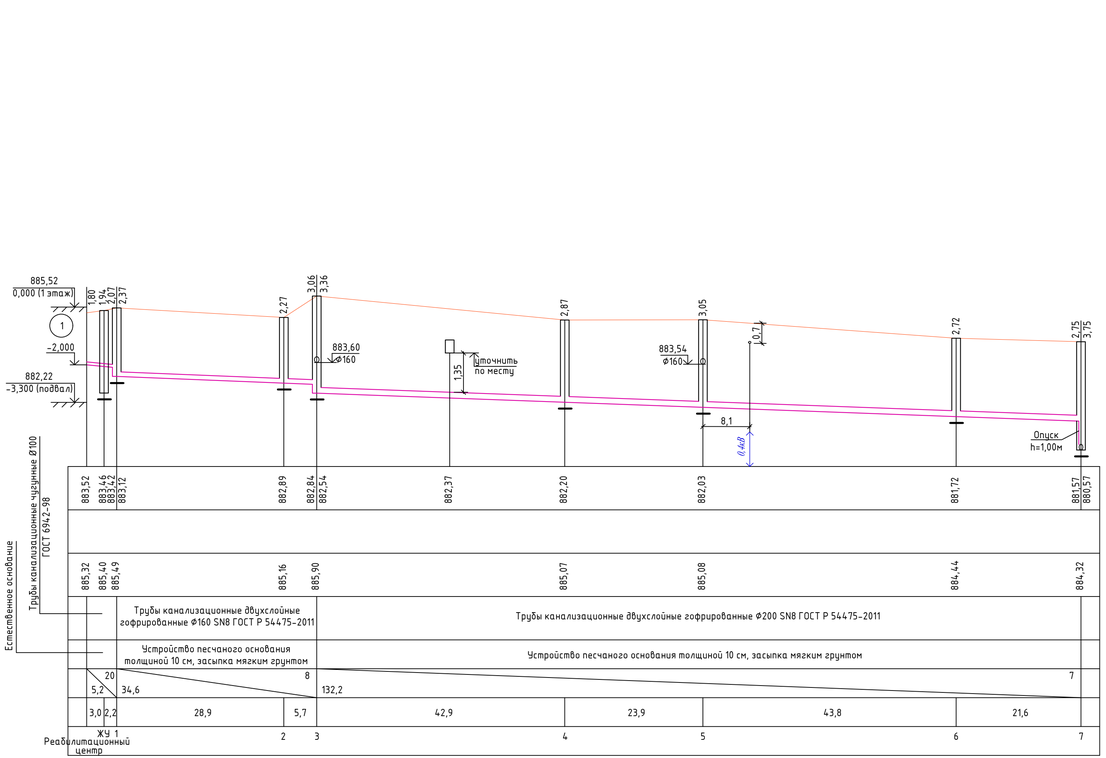

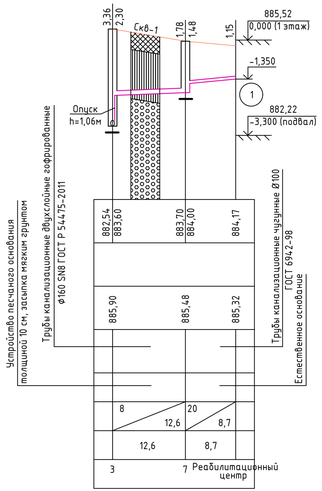

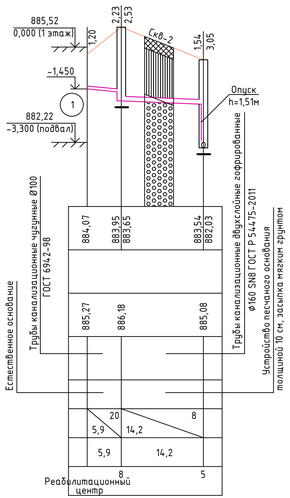

Условные обозначения

Насыпной грунт

Суглинок

Галечниковый грунт с песчаным заполнителем, с включением валунов, гальки, гравия, песка заполнителя

Изм.	Кол.уч.	Лист	№ док.	Подпись	Дата
ГИП		Тилеушов Ж.			09.24
Разработал		Тулепбергенов			09.24
Н.контроль		Дуйсенбаев			09.24

/2024-10/-НВК

Капитальный ремонт "КГП на ПВХ Реабилитационный центр "Алау", расположенного по адресу: ул. Шашкина №7, г. Алматы"

Наружные сети водопровода и канализации

Стадия	Лист	Листов
РП	4	

Профиль сети К1

ТОО "Су Курылыс Проект" г. Шымкент 2024 г.

Взамен инв N

Подпись и дата

Инв N подл

Таблица круглых водопроводных колодцев сети В1 по ТПР 901-09-11.84

N колодца по плану	Марка колодца по грунтовым условиям	Диаметры трубопроводов мм		N Схемы узла	Диаметр колодца Дк мм	Полная глубина колодца H+h, мм	Высота рабочей части Hр, мм	N стройтельно-монтажной схемы	Высота горловины с перекрытием, Hг мм	Объем бетона на упоры, м3	Объем бетона на устройство обоймы, м3	Расход материалов																														Расход стали на сейсмоусиление, кг	Гидроизоляция
												Днище			Рабочая часть										Плита перекрытия									Горловина									
												Сборные железобетонные элементы. Серия 3.900.1-14. Выпуск 1																															
		Ду	dy									ПН-10	ПН-15	ПН-20	КС10.6	КС10.9	КС10.9а	КС15.6	КС15.6а	КС15.9	КС15.9а	КС20.6	КС20.6а	КС20.9	КС20.9а	ПП10-1	ПП10-2	1ПП15-1	1ПП15-2	2ПП15-1	2ПП15-2	1ПП20-1	1ПП20-2	2ПП20-1	2ПП20-2	К06	ПД6	КС7-3	КС7-9	Кирпичная кладка, ряды	Тип люка	Скобы ходовые (МН1), шт.	Стремянки		
1	2	3	4	5	6	7	8	9	10	11	12	13	14	15	16	17	18	19	20	21	22	23	24	25	26	27	28	29	30	31	32	33	34	35	36	37	38	39	40	41	42	43	44	45	46
ПГ1	В-1	100	50		1500	2280	1800		480	0,24	0,07	-	1	-	-	-	-	-	-	2	-	-	-	-	-	-	-	-	-	-	1	-	-	-	-	5	-	-	-	-	Т	-	С-3	48,40	-
ПГ2	В-1	100	50		1500	2620	2100		520	0,24	0,07	-	1	-	-	-	-	2	-	1	-	-	-	-	-	-	-	-	-	-	1	-	-	-	-	5	-	-	-	-	Т	-	С-6	64,48	-

Таблица круглых канализационных колодцев сети К1 по ТПР 902-09-22.84

N колодца по плану	Марка колодца по грунтовым условиям	Марка колодца	Полная глубина колодца по профилю Н, мм	Диаметр колодца Дк, мм	Глубина лотка Нл, мм	Высота рабочей части Нр, мм	Высота горловины с перекрытием, Нг мм	Расход материалов																																				Расход стали на сейсмоусиление, кг	Гидроизоляция
								Объем бетона на лоток, м3	Днище			Рабочая часть						Плита перекрытия												Горловина															
									Сборные железобетонные элементы Серия 3.900.1-14. Выпуск 1																																					
									ПН-10	ПН-15	ПН-20	КС10.6	КС10.9	КС15.6	КС15.9	КС20.6	КС20.9	1ПП10-1	1ПП10-2	1ПП15-1	1ПП15-2	3ПП15-1	3ПП15-2	1ПП20-1	1ПП20-2	3ПП20-1	3ПП20-2	КО6	ПД6	ПО10	ПД10	КС7.3	КС7.9	КС10.3	КС10.6	КС10.9	Кирпичная кладка, ряды	Тип люка	Скобы ходовые (МН1), шт.	Стремянки		
1	2	3	4	5	6	7	8	9	10	11	12	13	14	15	16	17	18	19	20	21	22	23	24	25	26	27	28	29	30	31	32	33	34	35	36	37	38	39	40	41	42	43
1	I	КСП	2370	1500	200	1800	370	0,44	-	1	-	-	-	-	2	-	-	-	-	-	1	-	-	-	-	-	-	2	-	-	-	-	-	-	-	-	-	T	-	C1-03	48,40	-
2	I	КСП	2270	1500	200	1500	570	0,44	-	1	-	-	-	1	1	-	-	-	-	-	1	-	-	-	-	-	-	5	-	-	-	-	-	-	-	-	-	T	-	C1-02	48,40	-
3	I	КСУ	3360	1500	300	2700	360	0,62	-	1	-	-	-	-	3	-	-	-	-	-	1	-	-	-	-	-	-	2	-	-	-	-	-	-	-	-	-	T	-	C1-06	64,48	-
4	I	КСЛ	2870	1500	300	2100	470	0,62	-	1	-	-	-	2	1	-	-	-	-	-	1	-	-	-	-	-	-	3	-	-	-	-	-	-	-	-	-	T	-	C1-04	64,48	-
5	I	КСУ	3050	1500	300	2400	350	0,62	-	1	-	-	-	1	2	-	-	-	-	-	1	-	-	-	-	-	-	1	-	-	-	-	-	-	-	-	-	T	-	C1-05	64,48	-
6	I	КСП	2720	1500	300	2100	320	0,62	-	1	-	-	-	2	1	-	-	-	-	-	1	-	-	-	-	-	-	1	-	-	-	-	-	-	-	-	-	T	-	C1-04	64,48	-
7	I	КСП	1780	1500	200	1200	380	0,44	-	1	-	-	-	2	-	-	-	-	-	-	1	-	-	-	-	-	-	2	-	-	-	-	-	-	-	-	-	T	-	C1-01	48,40	-
8	I	КСП	2530	1500	200	1800	530	0,44	-	1	-	-	-	-	2	-	-	-	-	-	1	-	-	-	-	-	-	4	-	-	-	-	-	-	-	-	-	T	-	C1-03	48,40	-

Взамен инв N

Подпись и дата

Инв N подл

Изм.	Кол.уч.	Лист	№ док.	Подпись	Дата
ГИП		Тилеушов Ж.			09.24
Разработал		Тулепбергенов			09.24
Н.контроль		Дуйсенбаев			09.24

/2024-10/-НВК

Капитальный ремонт "КГП на ПВХ Реабилитационный центр "Алау", расположенного по адресу: ул. Шашкина №7, г. Алматы"

Наружные сети водопровода и канализации

Стадия	Лист	Листов
РП	5	

Таблица колодцев сетей В1 и К1

ТОО "Су Курылыс Проект" г. Шымкент 2024 г.

Разрез 1-1

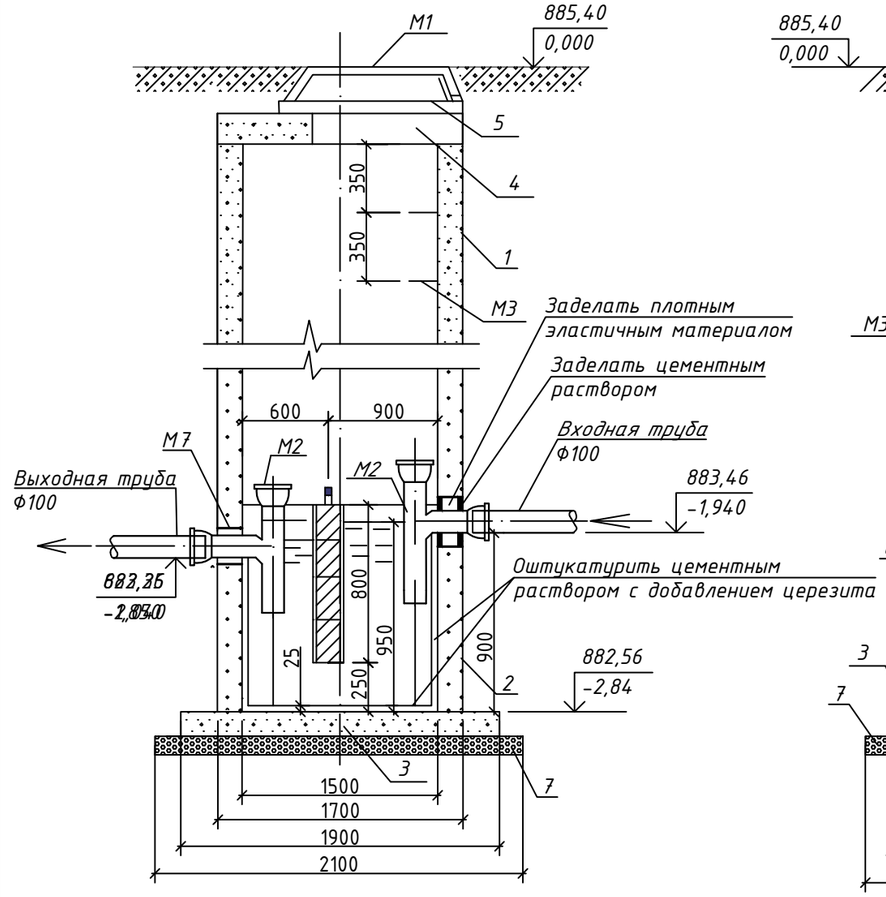

Разрез 2-2

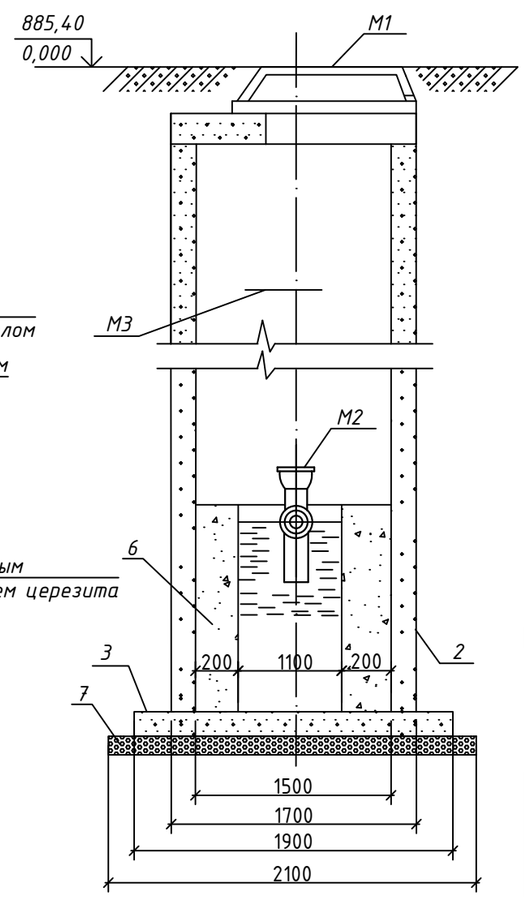

План

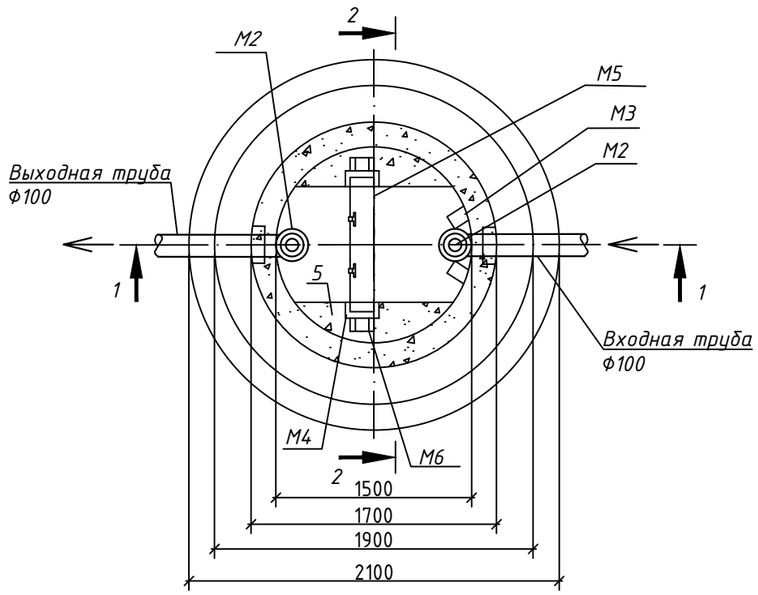

Спецификация ж/б деталей сборных круглых жироуловителей по серии 3.900.1-14, ТПР 901-09-11.84 Альбом II, VI.88 (на один жироуловитель)

№ поз	Наименование	Условное обозначение	Количество
1	Кольца стеновые	КС-15-6	2
2	Кольца стеновые	КС-15-9	1
3	Плита-днище	ПН-15	1
4	Плита перекрытия	1ПП15-1	1
5	Кольцо опорное	К06	2
6	Бетон	бетон кл.В 3.5	0,30 $м^3$
7	Бетонная подготовка	бетон кл.В 3.5	0,35 $м^3$
-	Стальные закладные детали по ТПР 901-09-11.84 Альбом VI.88	Сталь	48,40 кг

Спецификация оборудования жироуловителя (на один жироуловитель)

№ поз	Наименование	размер, мм	ед. изм	кол-во	вес в кг		ГОСТ
					ед.	общ.	
М1	Люк чугунный с крышкой	Ф650	шт.	1	152	152	3634-99
М2	Тройник чугунный канализационный	Ду100	шт.	2	6,0	12,0	6942-98
М3	Скобы ходовые	Ф16	п.м	5,5	1,58	8,69	2590-2006
М4	Швелер N-6,5	6,5	п.м	1,6	5,9	9,44	8240-97
М5	Перегородка	50х800х700	шт.	1	——	——	——
М6	Анкеры из полосовой стали	-30х4	п.м	0,4	0,94	0,40	103-206
М7	Сальник L=200	Ду100	шт.	1	8,2	8,2	Серия 5.900-2

Изм.	Кол.уч.	Лист	№ док.	Подпись	Дата	/2024-10/-НВК			
						Капитальный ремонт "КГП на ПВХ Реабилитационный центр "Алау", расположенного по адресу: ул. Шашкина №7, г. Алматы"			
ГИП		Тилеушов Ж.			09.24	Наружные сети водопровода и канализации	Стадия	Лист	Листов
Разработал		Тулепбергенов			09.24		РП	6	
Н.контроль		Дуйсенбаев			09.24	Жироуловитель. План. Разрез 1-1. Разрез 2-2	ТОО "Су Курылыс Проект" г. Шымкент 2024 г.		

Взамен инв N

Подпись и дата

Инв N подл

Позиция	Наименование и техническая характеристика	Тип, марка, обозначение документа, опросного листа	Код продукции	Поставщик	Единица измерения	Коли-чество	Масса 1 ед., кг	Примечание
1	2	3	4	5	6	7	8	9
	Водопровод хозяйственно-питьевой (В1)							
1	Труба ПЭ 100 SDR21 Ø140х6,7 "питьевая"	ГОСТ 18599-2001	241-201-0814		м	135,1		
2	Труба стальная электросварная Ø57х3,5	ГОСТ 10704-91	261-305-0105		м	16,1		
3	Задвижка фланцевая чугунная с обрезиненным клином, DN150, PN16, класс "А"	30ч39р	242-101-0604		шт.	1		
4	Задвижка фланцевая чугунная с обрезиненным клином, DN125, PN16, класс "А"	30ч39р	242-101-0608		шт.	4		
5	Задвижка фланцевая чугунная с обрезиненным клином, DN50, PN16, класс "А"	30ч39р	242-101-0601		шт.	1		
6	Тройник с пожарной подставкой фланцевый ППТФ Ø125х100		241-505-0407		шт.	2		
7	Отвод ПЭ 100 SDR17 90° Ø140		241-208-0409		шт.	1		
8	Отвод ПЭ 100 SDR17 60° Ø140		241-208-1208		шт.	2		
9	Переход стальной приварной Ø150-125	ГОСТ 17378-2001	241-114-0143		шт.	2		
10	Переход стальной приварной Ø125-50	ГОСТ 17378-2001	241-114-0122		шт.	1		
11	Втулка полиэтиленовая ПЭ 100 SDR17 Ø125	ГОСТ 18599-2001	241-214-0308		шт.	6		
12	Фланец стальной приварной Ø150	ГОСТ 33259-2015	241-116-0312		шт.	6	8,48	
13	Фланец стальной приварной Ø125	ГОСТ 33259-2015	241-116-0310		шт.	9	4,93	
14	Фланец стальной свободный Ø125	ГОСТ 33259-2015	241-116-0311		шт.	6	4,93	
15	Фланец стальной приварной Ø50	ГОСТ 33259-2015	241-116-0307		шт.	2	2,54	
16	Электродифузионая муфта ПЭ 100 Ø140	ГОСТ 18599-2001	241-211-0611		шт.	10		
17	Патрубок стальной Ø133х4,0 L=1,2 м	ГОСТ 10704-91	261-305-0109		шт.	2		
18	Гильза из стальной трубы Ø325х6,0 L=0,3 м	ГОСТ 10704-91	261-305-0110		шт.	7		в стенах колодцев

Взамен инв N

Подпись и дата

Инв N подл

Изм.	Кол.уч.	Лист	№ док.	Подпись	Дата
ГИП		Тилеушов Ж.			09.24
Разработал		Тулепбергенов			09.24
Н.контроль		Дуйсенбаев			09.24

/2024-10/НВК.СО

Капитальный ремонт "КГП на ПВХ Реабилитационный центр "Алау", расположенного по адресу: ул. Шашкина №7, г. Алматы"

Наружные сети водопровода и канализации

Стадия	Лист	Листов
РП	1	3

Спецификация оборудования, изделий и материалов

ТОО "Су Курылыс Проект" г. Шымкент 2024 г.

Позиция	Наименование и техническая характеристика	Тип, марка, обозначение документа, опросного листа	Код продукции	Поставщик	Единица измерения	Коли-чество	Масса 1 ед., кг	Примечание
1	2	3	4	5	6	7	8	9
19	Колодец водопроводный Ф1500 из сборных ж.б. элементов	ТПР 901-09-11.84 альбом II, VI.88			шт.	2		см. табл. колодцев
20	Люк чугунный, тип «Т»	ГОСТ 3634-99	244-202-0102		шт.	2	110,0	
21	Указатель пожарных гидрантов	СТ РК ГОСТ Р 12.4.026-2002	261-401-0327		шт.	1		
22	Гидрант пожарный, Н=2000 мм	ГОСТ 8220-85	244-404-0107		шт.	1		
23	Гидрант пожарный, Н=1500 мм	ГОСТ 8220-85	244-404-0105		шт.	1		
24	Врезка Ф140 в сущ. колодец				шт.	1		
25	Гидропневматическая промывка трубопровода с последующей дезинфекцией				м	151,2		
26	Бетонный упор	серия 4.901-7			шт./м3	2/0,112		
27	Изоляция "весьма усиленная" Ф325х6,0 L=0,3 м	серия 4.901-7			шт.	3		
	Демонтажные работы водопровода хозяйственно-питьевого (В1)							
1	Труба стальная Ф100				м	131,1		
2	Колодец водопроводный Ф1500 из сборных ж.б. элементов				шт.	1		

Взамен инв N

Подпись и дата

Инв N подл

Изм.	Кол.уч.	Лист	№док.	Подпись	Дата

Позиция	Наименование и техническая характеристика	Тип, марка, обозначение документа, опросного листа	Код продукции	Поставщик	Единица измерения	Коли-чество	Масса 1 ед., кг	Примечание
1	2	3	4	5	6	7	8	9
	Бытовая канализация (К1)							
1	Труба ПЭ канализационная двухслойная гофрированная Ф200	ГОСТ Р 54475-2011	241-204-0504		м	132,2		
2	Труба ПЭ канализационная двухслойная гофрированная Ф160	ГОСТ Р 54475-2011	241-204-0503		м	61,4		
3	Колодец канализационный Ф1500 из сборных ж.б. элементов	ТПР 902-09-22.84 альбом II, VII.88			шт.	8		см. табл. колодцев
	Жироуловитель Ф1500 из сборных ж.б. элементов	ТПР 902-09-22.84 альбом II, VII.88			шт.	1		см. лист НВК-6
4	Уплотнительное кольцо для гофрированной трубы Ф200	ГОСТ Р 54475-2011	241-229-0103		шт.	44		
5	Уплотнительное кольцо для гофрированной трубы Ф160	ГОСТ Р 54475-2011	241-229-0102		шт.	20		
6	Муфта ПЭ канализационная двухслойная гофрированная Ф200	ГОСТ Р 54475-2011	241-211-0703		шт.	22		
7	Муфта ПЭ канализационная двухслойная гофрированная Ф160	ГОСТ Р 54475-2011	241-211-0702		шт.	10		
8	Люк чугунный, тип «Т»	ГОСТ 3634-99	244-202-0102		шт.	8	110,0	
9	Труба ПЭ канализационная двухслойная гофрированная Ф160	ГОСТ Р 54475-2011	241-204-0104		м	2,6		в перепадном колодце
10	Труба ПЭ канализационная двухслойная гофрированная Ф200	ГОСТ Р 54475-2011	241-204-0106		м	1,0		в перепадном колодце
11	Тройник 45° ПЭ канализационный двухслойный гофрированный Ф160 SN8	ГОСТ Р 54475-2011	241-209-1702		шт.	2		в перепадном колодце
12	Тройник 45° ПЭ канализационный двухслойный гофрированный Ф200 SN8	ГОСТ Р 54475-2011	241-209-1703		шт.	1		в перепадном колодце
13	Отвод 45° ПЭ канализационный двухслойный гофрированный Ф160 SN8	ГОСТ Р 54475-2011	241-208-2102		шт.	4		в перепадном колодце
14	Отвод 45° ПЭ канализационный двухслойный гофрированный Ф200 SN8	ГОСТ Р 54475-2011	241-208-2103		шт.	2		в перепадном колодце
15	Заглушка ПЭ Ф150 SN8	ГОСТ Р 54475-2011	241-213-0602		шт.	2		в перепадном колодце
16	Заглушка ПЭ Ф200 SN8	ГОСТ Р 54475-2011	241-213-0603		шт.	1		в перепадном колодце
	Демонтажные работы бытовой канализации (К1)							
1	Труба стальная Ф100				м	10,2		
2	Труба асбестоцементная Ф100				м	13,9		
3	Труба асбестоцементная Ф150				м	272,6		
4	Колодец канализационный Ф1500 из сборных ж.б. элементов				шт.	13		

Взамен инв N

Подпись и дата

Инв N подл