РЕСПУБЛИКАКАЗАХСТАН
г.Шымкент
ТОО«СУҚҰРЫЛЫСПРОЕКТ»

160000,г.Шымкент,ЖибекЖолы43,офис100,РНН582300006192,KZ
1996516F0007812834,АО«ForteBank»вг.Шымкент,БИКIRTYKZKA,БИН100440011822

Заказ:11-2024
КГУ «Управление общественного здоровья города Алматы»

РП «Капитальный ремонт здания КГП на ПХВ «Детский реабилитационный центр Алау» ул. Шашкина 7, Бостандыкского района города Алматы»

Том II
Альбом 9.

Пожарная сигнализация.

Шымкент2024

РЕСПУБЛИКАКАЗАХСТАН
г.Шымкент
ТОО«СУҚҰРЫЛЫСПРОЕКТ»

160000,г.Шымкент,ЖибекЖолы43,офис100,РНН582300006192,KZ
1996516F0007812834,АО«ForteBank»вг.Шымкент,БИКIRTYKZKA,БИН100440011822

Заказ:11-2024
КГУ «Управление общественного здоровья города Алматы»

РП «Капитальный ремонт здания КГП на ПХВ «Детский реабилитационный центр Алау» ул. Шашкина 7, Бостандыкского района города Алматы»

Том II
Альбом 9.

Пожарная сигнализация.

Директор: ЖамбаевА.
ГИП: Тилеушов Ж.

Шымкент2024

Ведомость рабочих чертежей основного комплекта

Лист	Наименование	Примечание
1	Общие данные	На 2-х листах
2	*Структурная схема пожарной сигнализации.*	
3	*План* расположения оборудования сетей пожарной сигнализации подвала.	
4	*План* расположения оборудования сетей пожарной сигнализации 1-го *этажа.*	
5	*План* расположения оборудования сетей пожарной сигнализации 2-го *этажа.*	
6	*Монтажные схемы.*	На 4-х листах

ВЕДОМОСТЬ ССЫЛОЧНЫХ И ПРИЛАГАЕМЫХ ДОКУМЕНТОВ

ОБОЗНАЧЕНИЕ	*НАИМЕНОВАНИЕ*	*ПРИМЕЧАНИЕ*
	1. Ссылочные документы	
СН РК 2.02-02-2023	*«Пожарная автоматика зданий и сооружений»*	
СП РК 2.02-102-2022	*«Пожарная автоматика зданий и сооружений»*	
СН РК 2.02-01-2023	*«Пожарная безопасность зданий и сооружений»*	
СП РК 3.02-113-2014	*«Лечебно-профилактические учереждения»*	
ПУЭ РК 2023	*«Правила устройства электроустановок»*	
	2. Прилагаемые документы	
/2024-10/П-ПС. СО	*Спецификация оборудования, изделий и материалов.*	

Общие указания

1 Рабочая документация разработана на основании технического задания и исходных данных, полученных от Заказчика.

2 Рабочая документация соответствует требованиям действующих технических регламентов, стандартов и сводов правил.

3 Данной документацией предусмотрено оснащение системой автоматической пожарной сигнализации, системой оповещения и управления эвакуацией людей при пожаре здания детского центра.

4 Алгоритм работы системы автоматической пожарной сигнализации (далее АПС):

При возгорании в одной из защищаемых зон сигнал "Пожар" формируется по срабатыванию:

- извещателей пожарных дымовых оптико-электронных адресно-аналоговых ИП 212-64-R3 W1.02 включенных по алгоритму "В";
- извещателей пожарных тепловых максимально-дифференциальных адресно-аналоговых ИП 101-29-PR-R3 W1.02 включенных по алгоритму "В"
- Извещатель пожарный ручной адресный со встроенным изолятором короткого замыкания ИПР 513-11ИК3-А-R3, включенных по алгоритму "А".

При этом, по сигналу "Пожар" в системе на выходах приборах управления оповещением пожарных, формируются команды:

- на запуск системы оповещения и управления эвакуацией людей при пожаре (Sonar SPM-B20085-AW);
- на отключение системы вентиляции.

Световые адресные оповещатели "ОПОП 1-R3" включаются в адресную линию связи ППКОПУ "R3-Рубеж-2ОП". В системе по сигналу "Пожар" состояние оповещателя переходит из состояния "Выключен" в состояние "Меандр" с частотой 0,5 Гц.

Речевое оповещение построено на базе оборудования тм Sonar с использованием прибора управления оповещением адресного "Sonar SMPM-100", который включает в себя все необходимое для организации системы речевой трансляции и имеет общий сертификат пожарной безопасности.

В системе по сигналу "Пожар" "Sonar SMPM-100" осуществляет передачу" речевой информации о возникновении пожара, порядке эвакуации и других действиях, направленных на обеспечение безопасности людей при возникновении пожара и других чрезвычайных ситуациях в автоматическом режиме.

В качестве акустической системы используются настенные громкоговорители "SW-03".

Проект "Капитальный ремонт "КГП на ПХВ Реабилитационный центр "Алау", расположенного по адресу: ул. Шашкина №7, г.Алматы "выполнен в соответствии с действующими на территории Республики Казахстан нормами и правилами и предусматривает мероприятия, обеспечивающие взрыво-пожаро-безопасность, исключающие вредные воздействия на окружающую среду и воздушный бассейн, а также предупреждающие чрезвычайные ситуации природного и техногенного характера.

Главный инженер проекта:_____ Тилеушов Ж.

Согласовано

Взам. инв.N

Подп. и дата

Инв.N подп.

Изм.	Кол.уч	Лист	N док	Подпись	Дата	*/2024-10/П-ПС.*		
						Капитальный ремонт "КГП на ПХВ Реабилитационный центр "Алау", расположенного по адресу: ул. Шашкина №7, г.Алматы."		
						Здание реабилитационного центра	*Стадия*	*Лист*	*Листов*
							РП	1	6
ГИП		*Тилеушов Ж.*							
Проверил		*Айнабеков Ж.*				Общие данные	*ТОО "Су Курылыс Проект" г. Шымкент 2024 г.*		
Разработал		*Слухаев К.*							
Н.контроль		*Дуйсенбаев*							

Формат А3

5 Размещение оборудования

В коридорах на путях эвакуации не допускается размещать оборудование, выступающее из плоскости стен на высоте менее 2 м.

Извещатели пожарные ручные установить на высоте от уровня пола - 1,5 м; от дверной коробки - 0,1м.

Извещатели пожарные установить согласно приведенным планам, желательно по центру комнаты. Допускается менять размещение извещателей по месту с учетом расположения светильников, вентиляционных отверстий, но при этом необходимо учитывать требования действующих нормативных документов.

Установку оборудования произвести в соответствии с инструкциями по монтажу фирм производителей и настоящей Рабочей документацией.

Проектом предусмотрено использование огнестойкой кабельной линии (далее ОКЛ) "ПожТехКабель PTK-Line".

Шлейфы сигнализации проложить открыто в кабель канале.

Проходы через стены и перекрытия кабеля выполнить в трубе водогазопроводной, с последующей заделкой зазоров между трубой и проемом, между трудой и кабелем огнезащитным терморасширяющимся герметиком.

При монтаже ОКЛ необходимо соблюдать общие требования, приведенные в Инструкции по монтажу ОКЛ "ПожТехКабель PTK-Line".

При параллельной групповой прокладке кабеля систем противопожарной безопасности заполняемость конструкций, в которых прокладывается кабель, не должна превышать 40%.

Прокладку силового кабеля осуществить на расстоянии не менее 0,5м от слаботочных кабельных трасс.

Нарезка кабеля производится после проведения контрольного промера трасс прокладки с учетом запаса на разделку кабеля для подключения.

6 Электроснабжение установки пожарной сигнализации

Согласно ПУЭ установки пожарной сигнализации и оповещения в части обеспечения надежности электроснабжения отнесены к электроприемникам 1 категории, поэтому электропитание осуществляется от сети через резервированные источники питания. Переход на резервированные источники питания происходит автоматически при пропадании основного питания без выдачи сигнала тревоги:

- основное питание - сеть 220 В, 50 Гц;
- резервный источник - АКБ 12В.

Для питания приборов и устройств пожарной сигнализации и оповещения используются адресные резервированные источники питания "ИВЭПР 12/2 исп. 2х12-Р-БР", обеспечивающие контроль работоспособности.

В случае полного отключения напряжения 220В, аккумуляторные батареи позволяют работать оборудованию в течение 24 часов в дежурном режиме и 1 часа в режиме тревоги.

7 Заземление

Для обеспечения электробезопасности обслуживающего персонала, в соответствии с требованиями ПУЭ корпуса приборов пожарной сигнализации должны быть надежно заземлены. Монтаж заземляющих устройств выполнить в соответствии с требованиями ПУЭ и других действующих нормативных документов.

Присоединение заземляющих и нулевых защитных проводников к частям электрооборудования должно быть выполнено сваркой или болтовым соединением.

8 Все оборудование, предусмотренное документацией, на момент проектирования имеет сертификаты соответствия и Пожарной безопасности. Монтажная организация перед монтажом обязана проверить срок действующих сертификатов.

9 При выполнении монтажных и пусконаладочных работ в соответствии с данным проектом необходимо строго соблюдать все правила пожарной безопасности предусмотренные нормативами.

10 При монтаже технических средств сигнализации и системы оповещения должны соблюдаться требования СНиП, ПУЭ, СП Системы противопожарной защиты, действующих государственных и отраслевых стандартов.

11 Рабочие чертежи разработаны в соответствии с действующими нормами, правилами и стандартами.

УСЛОВНЫЕ ОБОЗНАЧЕНИЯ

ОБОЗНАЧ.	НАИМЕНОВАНИЕ	ПРИМЕЧАНИЕ
ARK1	Прибор приемно-контрольный и управления охранно-пожарный адресный	
UG	Источник вторичного электропитания резервированный	
BIALS	Оповещатель охранно-пожарный комбинированный адресный	
BIAL	Оповещатель охранно-пожарный световой адресный	
BIAD	Оповещатель пожарный речевой настенный	
BTK	Извещатель пожарный тепловой максимально-дифференциальный адресно-аналоговый	
BTH	Извещатель пожарный дымовой оптико-электронный адресно-аналоговый	
BTM	Извещатель пожарный ручной электроконтактный адресный	
	Кабель симметричный парной скрутки, сеч. 1х2х0.35 КПСнг(А)-FRLS	
	Кабель силовой огнестойкий, сеч. 2х1.5 ВВГнг(А)-FRLS	
	Кабель силовой огнестойкий, сеч. 3х2.5 ВВГнг(А)-FRLS	

Согласовано

Взам. инв.N

Подп. и дата

Инв.N подл.

Изм.	Кол.уч	Лист	N док	Подпись	Дата	/2024-10/ П-ПС.			
						Капитальный ремонт "КГП на ПХВ Реабилитационный центр "Алау", расположенного по адресу: ул. Шашкина №7, г.Алматы."			
						Здание реабилитационного центра	Стадия	Лист	Листов
ГИП		Тилеушов Ж.					РП	1.1	
Проверил		Айнабеков Ж.				Общие данные	ТОО "Су Курылыс Проект" г. Шымкент 2024 г.		
Разработал		Слухаев К.							
Н.контроль		Дуйсенбаев							

ФОРМАТ

Новое здание1, этаж 2

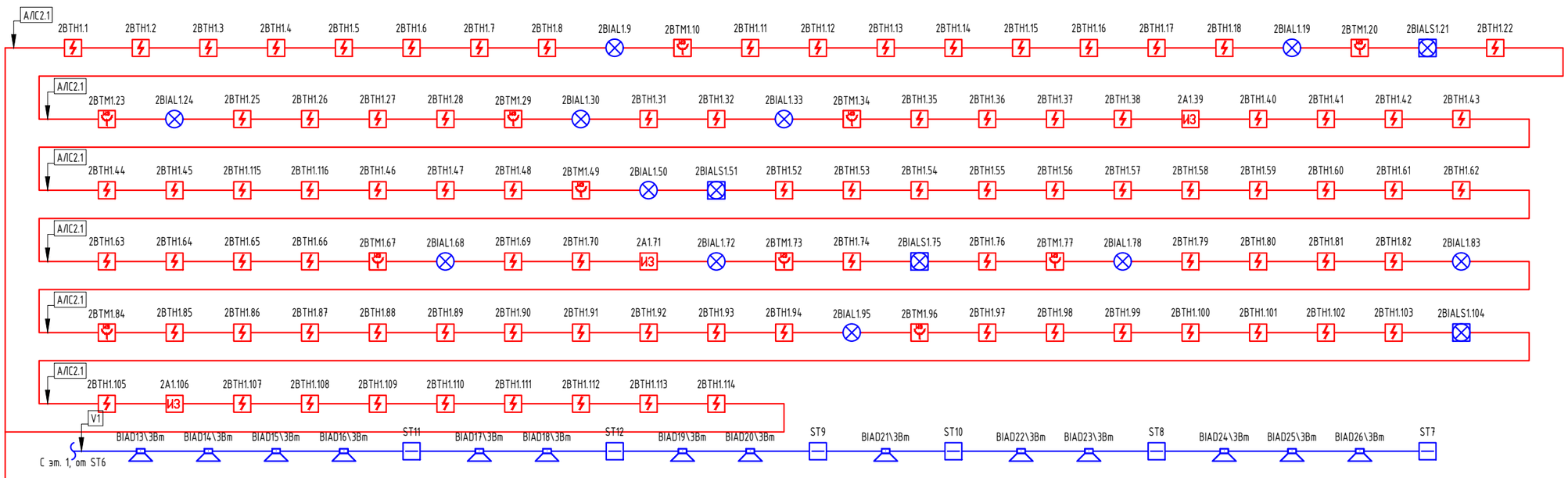

Новое здание1, этаж 1

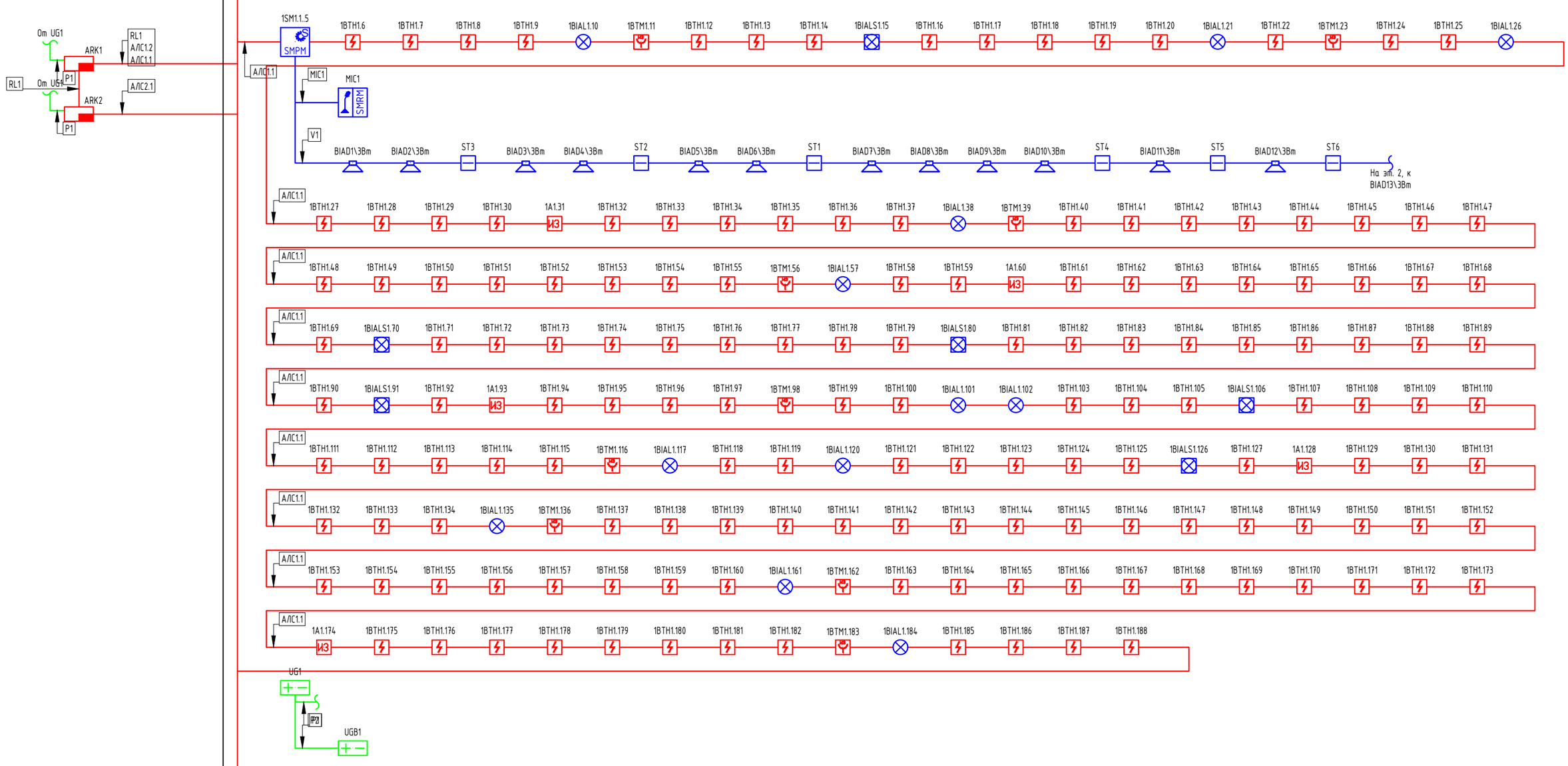

Новое здание1, этаж 0

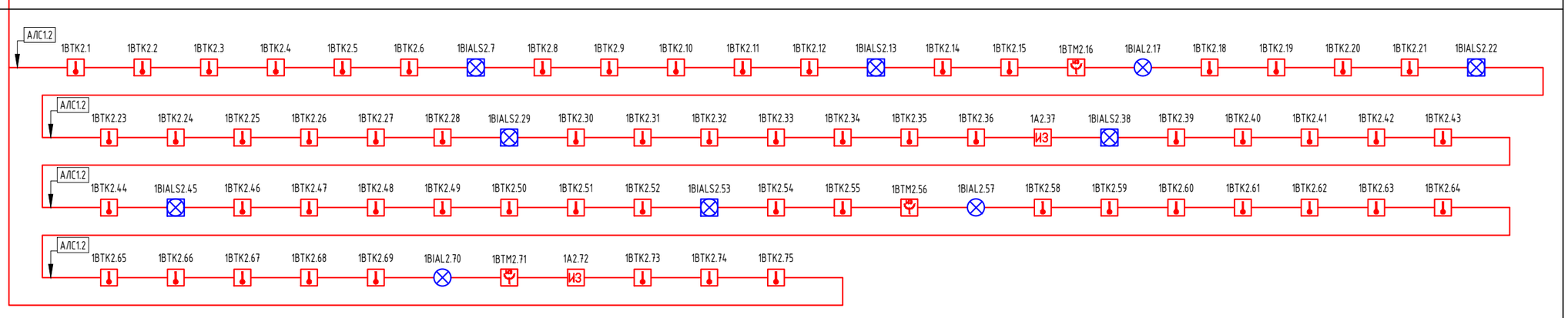

Согласовано

Взам. инв. N

Подп. и дата

Инв. N подл.

Изм.	Кол.уч	Лист	N док	Подпись	Дата	/2024-10/П-ПС.		
						Капитальный ремонт "КГП на ПХВ Реабилитационный центр "Алау", расположенного по адресу: ул. Шашкина №7, г.Алматы."		
ГИП		Тилеушов Ж.				Здание реабилитационного центра	Стадия: РП	Лист: 2 / Листов:
Проверил		Айнабеков Ж.				Структурная схема пожарной сигнализации.	ТОО "Су Курылыс Проект" г. Шымкент 2024 г.	
Разработал		Слухаев К.						
Н.контроль		Дуйсенбаев						

Копировал

Формат А2

План подвала на отметке −3.300 после ремонта

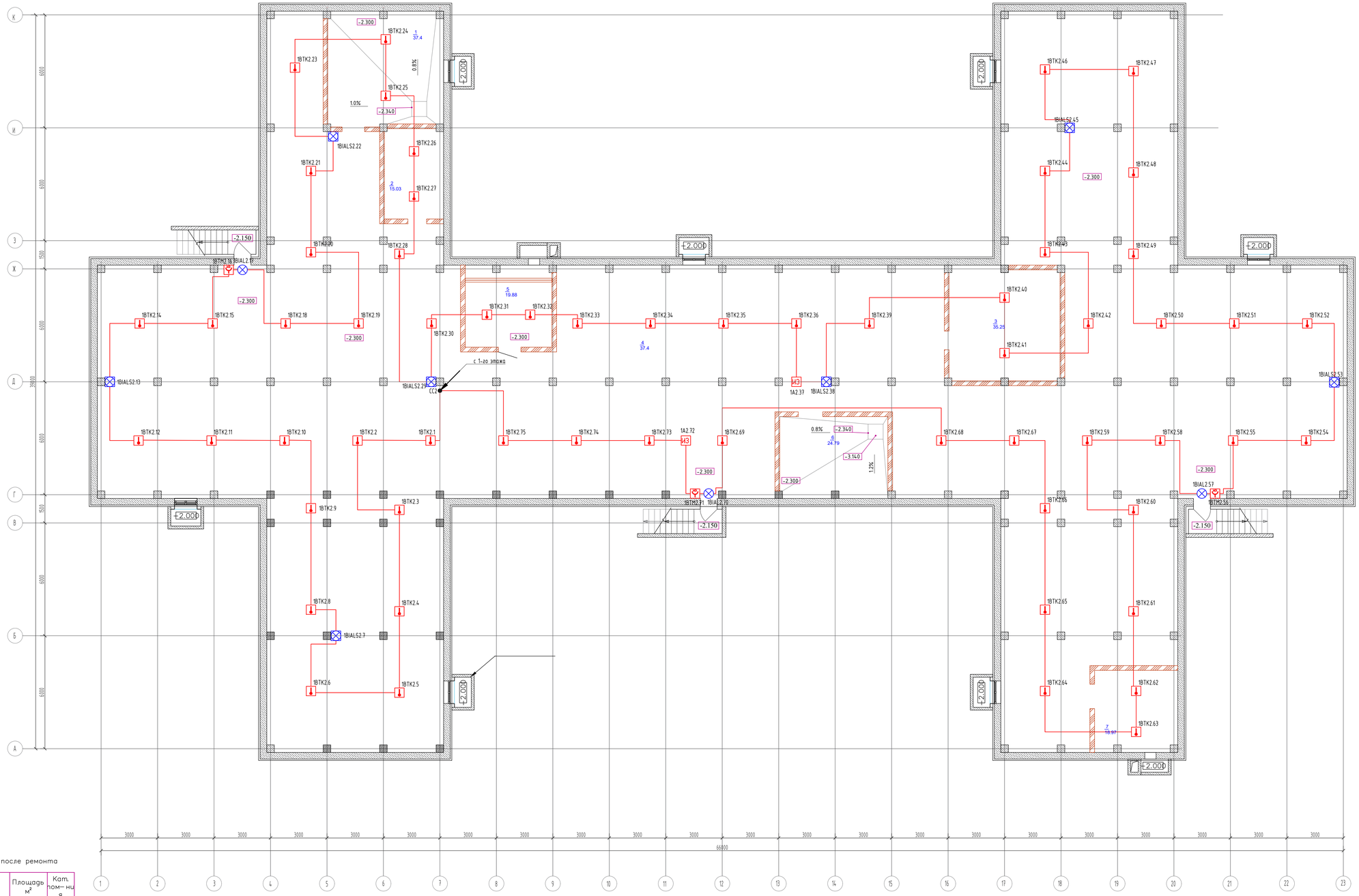

Экспликация помещения на отм. −3,000 после ремонта

Номер поме-щения	Наименование	Площадь м²	Кат. пом-ния
1	Тепловой пункт	37.4	Д
2	Электрощитовая	18.5	В4
3	Помещение для хранения использованных ламп	35.3	
4	Тех. подполья	1165.2	
5	Венткамера	19.9	
6	Водомерный узел	24.8	
7	Венткамера	19.0	
	Общая площадь помещений:	1302.3	

Согласовано

Взам. инв. №

Подп. и дата

Инв. № подл.

Изм.	Кол.уч	Лист	N док	Подпись	Дата
ГИП		Тилеушов Ж.			
Проверил		Айнабеков Ж.			
Разработал		Слухаев К.			
Н.контроль		Дуйсендаев			

/2024-10/ П-ПС.

Капитальный ремонт "КГП на ПХВ Реабилитационный центр "Алау", расположенного по адресу: ул. Шашкина №7, г.Алматы."

Здание реабилитационного центра

Стадия	Лист	Листов
РП	3	

План расположения оборудования сетей пожарной сигнализации подвала.

ТОО "Су Курылыс Проект" г. Шымкент 2024 г.

План 1–го этажа на отметке 0.000 после ремонта

Экспликация помещения на отм. 0,000

Номер поме-щения	Наименование	Площадь м²	Кат. по-м-ния
1	Коридор	4.7	
2	Каб.Отд. кадров	14.5	
3	Санузел	2.8	
4	Кабинет директора	35.4	
5	Приемная директора	23.4	
6	Кабинет	7.2	
7	Кабинет стоматолога	11.7	
8	Комната сан. обработки	3.2	
9	Коридор	3.6	
10	Санузел	11.0	
11	Тамбур	8.9	
12	Ординаторская	38.5	
13	Санузел	11.5	
14	Коридор	2.6	
15	Комната сан.обработки	3.6	
16	Склад	6.1	
17	Коридор	8.7	
18	Пищеблок	12.4	
19	Пищеблок	5.7	
20	Санузел	2.3	
21	Коридор выход	2.3	
22	Пищеблок	16.6	
23	Пищеблок	13.0	
24	Пищеблок	13.5	
25	Пищеблок	13.0	
26	Пищеблок	25.2	
27	Коридор	13.4	
28	Коридор	12.9	
29	Музыкальный зал	83.8	
29а	Хранилище для инструментов	8.0	
30	Вахта	7.1	
31	Коридор выход	8.8	
32	Коридор	8.0	
33	Вахта холл	38.0	
34	Приемный покой	54.3	
35	Коридор	2.7	
36	Коридор выход	3.8	
37	Приемный покой	12.2	
37а	Холл	10.7	
38	Коридор	1.4	
39	Служебное помещение	1.7	
40	Архив	8.0	
41	АХЧ холл	36.0	
41а	Кабинет диет.сестры	6.9	
42	АХЧ	36.6	
43	Кабинет глав.бухгалтера	15.0	
44	Касса	9.9	
44а	Коридор	3.7	
45	Коридор	2.0	
46	Коридор выход	2.8	

Номер поме-щения	Наименование	Площадь м²	Кат. по-м-ния
46а	Коридор выход	3.1	
47	Прачка	20.0	
48	Прачка	14.7	
49	Прачка	9.2	
50	Кладовая	7.9	
51	Коридор	9.2	
52	Коридор	1.7	
53	Комната сан.обработки	1.6	
54	Санузел	8.3	
55	Кабинет кислородный коктейль	51.7	
56	Кабинет электротерапии	37.7	
57	Кабинет ароматерапии	15.6	
58	Коридор выход	3.0	
59	Коридор	2.5	
60	Соляная шахта	12.9	
61	Кабинет ЛФК	44.0	
61а	Кабинет ЛФК	2.0	
62	Коридор	4.8	
63	Холл ЛФК	23.0	
64	Сенсорная комната	10.0	
64а	Кабинет психолога	10.3	
64б	Кабинет зав. мед.часть	10.0	
65	Коридор	2.5	
66	Коридор выход	2.7	
67	Кабинет массажа	14.7	
68	Кабинет парафин	7.7	
69	Коридор	1.7	
70	Кабинет ингаляции	21.0	
71	Душ шарко	14.0	
72	Бассейн	58.7	
73	Кабинет шунгитотерапии	15.8	
74	Коридор	1.6	
75	Коридор	37.0	
76	Коридор	4.1	
77	Коридор	13.1	
78	Склад	6.6	
79	Коридор	2.7	
80	Коридор выход	1.8	
81	Кабинет глав.мед.сестры	12.7	
82	Изолятор санузел	2.6	
83	Буфет	3.2	
84	Процедурная	2.6	
85	Коридор	9.9	
86	Палата	5.0	
87	Палата	4.9	
88	Палата	6.2	
89	Коридор	3.2	
90	Коридор выход	3.2	
91	Коридор	20.0	
92	Коридор	9.5	
	Общая площадь помещений:	1281	

Изм.	Кол.уч	Лист	N док	Подпись	Дата
ГИП	Тулешов Ж.				
Проверил	Айнабеков Н.				
Разработал	Слухаев К.				
Н.контроль	Дуйсенбаев				

/2024-10/П-ПС.

Капитальный ремонт "КГП на ПХВ Реабилитационный центр "Алау", расположенного по адресу: ул. Шашкина №3, г.Алматы."

Здание реабилитационного центра

Стадия	Лист	Листов
РП	4	

План расположения оборудования сетей пожарной сигнализации 1-го этажа.

ТОО "Су Кірпіліс Проект" г. Шымкент 2024 г.

Согласовано

Взам. инв. №

Подп. и дата

Инв. № подл.

Копировал

Формат А1

План 2-го этажа на отметке +3.300 после ремонта

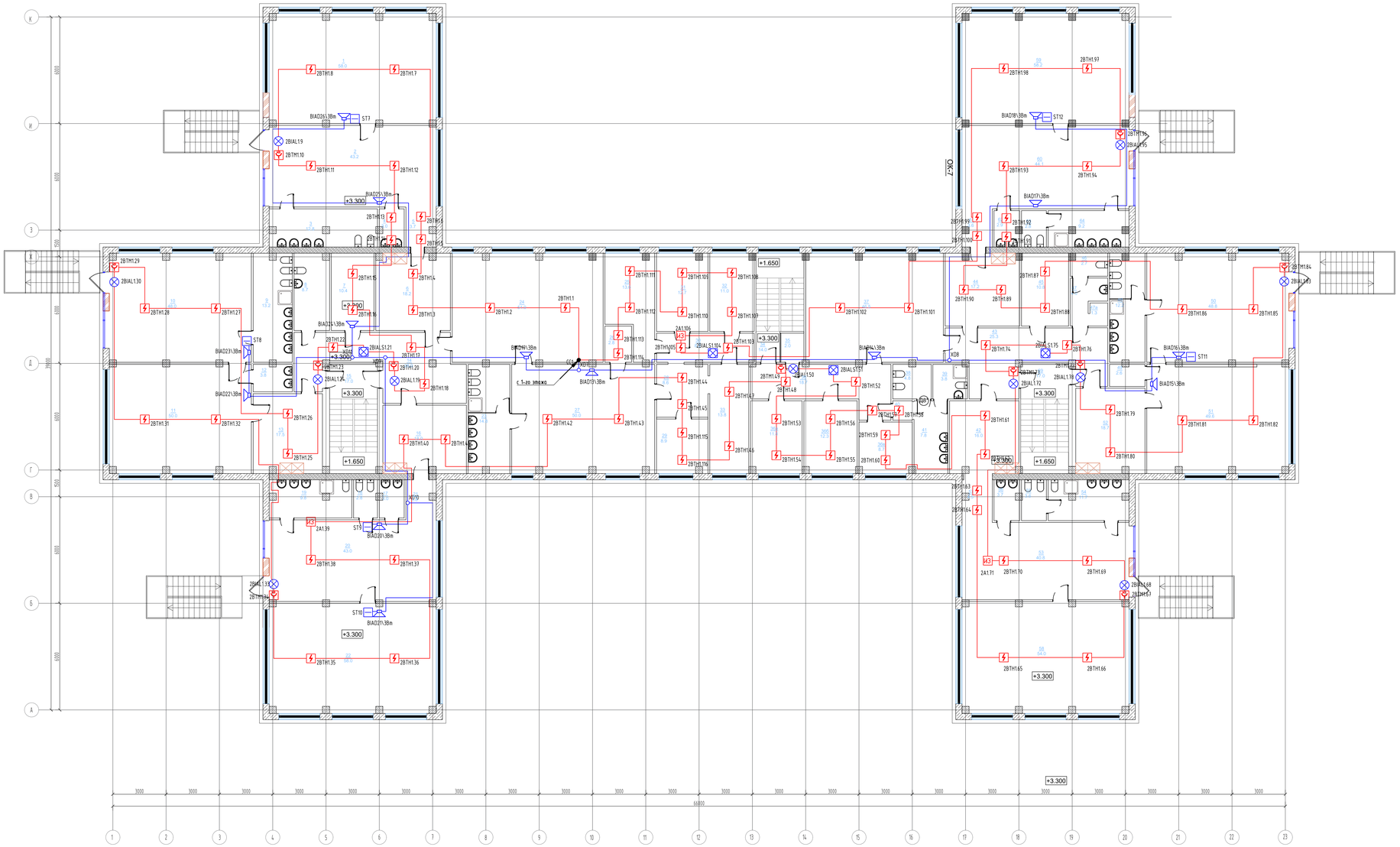

Экспликация помещения на отм. +3,300

Номер поме-щения	Наименование	Площадь м²	Кат. по пом-ия
1	Спальня – 6 гр	58.0	
2	Игровая – 6 гр	43.2	
3	Санузел – 6 гр	12.8	
4	Буфет – 6 гр	3.0	
5	Коридор	3.7	
6	Раздевалка – 6 гр	18.2	
7	Кабинет сестры хозяйки	10.4	
8	Санузел – пост	8.7	
9	Санузел – 5 гр	13.2	
10	Спальня – 5 гр	48.0	
11	Игровая – 5 гр	50.0	
12	Буфет – 5 гр	3.8	
13	Раздевалка – 5 гр	17.5	
14	Пост	28.0	
15	Лестница	17.0	
16	Раздевалка –4 гр	18.0	
17	Буфет – 4 гр	3.0	
18	Санузел – 4 гр	2.8	
19	Санузел – 4 гр	9.8	
20	Игровая – 4 гр	43.0	
21	Коридор	3.8	
22	Спальня – 4 гр	58.0	
23	Санузел –платная гр	14.8	
24	Спальня – пл.гр	51.0	
25	Кабинет ст.мед.сестры	13.6	
26	Буфет – пл.гр	2.8	
27	Игровая – пл.гр	50.0	
28	Коридор	8.6	
29	Кабинет	8.9	
30	Коридор	8.2	
31	Палата	12.7	
32	Палата	11.0	
33	Палата	13.8	
34	Лестница	14.0	
35	Склад	2.0	
36	Коридор	18.7	
37	Палата	11.8	
38	Палата	12.3	
38а	Палата	8.7	
38б	Комната творчества	46.5	
38в	Санузел – пл.гр	4.8	
39	Санузел – пл.гр	3.8	
40	Коридор	1.2	
41	Санузел – пл.гр	7.8	
42	Раздевалка – 2 гр	16.0	
43	Пост	25.3	
44	Раздевалка – 3 гр	17.2	
45	Кабинет сестры хозяйки	10.8	
46	Санузел – пост	2.7	
47	Санузел – пост	4.0	
48	Санузел – пост	1.3	
49	Санузел – 1 гр	12.2	
50	Буфет – 1 гр	2.6	
50а	Спальня – 1 гр	48.8	
51	Игровая –1 гр	49.6	
52	Раздевалка – 1 гр	18.7	
53	Игровая – 2 гр	40.8	
54	Санузел – 2 гр	11.7	
55	Санузел – 2 гр	3.6	
56	Буфет – 2 гр	3.7	
57	Коридор	4.5	
58	Спальня – 2 гр	54.0	
59	Спальня – 3 гр	58.2	
60	Игровая – 3 гр	44.1	
61	Коридор	3.6	
62	Буфет – 3 гр	2.9	
63	Санузел – 3 гр	2.8	
64	Санузел – 3 гр	9.2	
	Общая площадь помещений	1249.2	

Изм.	Кол.уч	Лист	N док	Подпись	Дата
ГИП	Тулешов Ж.				
Проверил	Айнабеков Ж.				
Разработал	Слухаев К.				
Н.контроль	Дуйсенбаев				

/2024-10/П-ПС.

Капитальный ремонт "КГП на ПХВ Реабилитационный центр "Алау", расположенного по адресу: ул. Шашкина №7, г.Алматы."

Здание реабилитационного центра

Стадия	Лист	Листов
РП	5	

План расположения оборудования сетей пожарной сигнализации 2-го этажа

ТОО "Су Кұрылыс Проект" г. Шымкент 2024 г.

Согласовано

Взам. инв. №

Подп. и дата

Инв. № подл.

Копировал

Формат А1

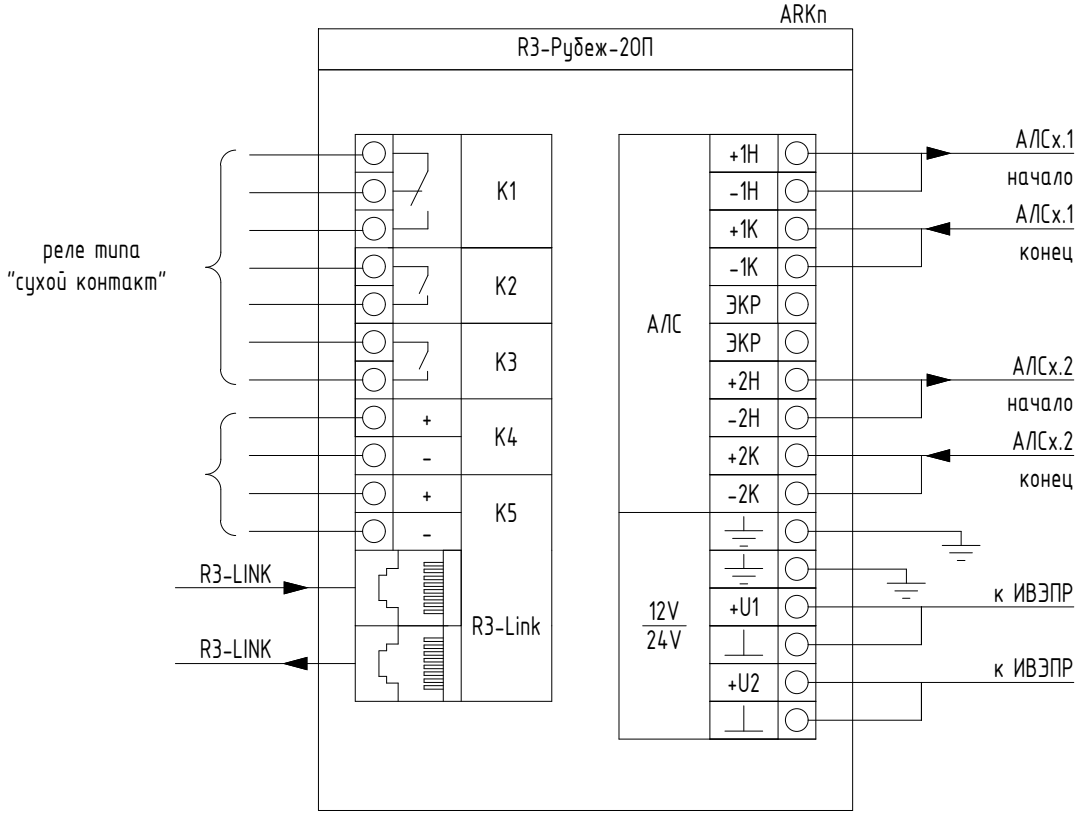

Схема обжима кабеля для интерфейса "R3-Link"

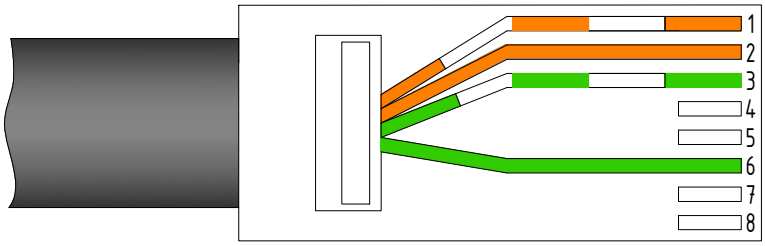

Согласовано

Взам. инв. №

Подп. и дата

Инв. № подл.

Изм.	Кол.уч	Лист	N док	Подпись	Дата
ГИП		Тилеушов Ж			
Проверил		Айнабеков Ж			
Разработал		Слухаев К.			
Н.контроль		Дуйсенбаев			

/2024-10/ П-ПС.

Капитальный ремонт "КГП на ПХВ Реабилитационный центр "Алау", расположенного по адресу: ул. Шашкина №7, г.Алматы."

Здание реабилитационного центра

Стадия	Лист	Листов
РП	6	

Монтажные схемы.

ТОО "Су Курылыс Проект"
г. Шымкент 2024 г.

Копировал

Формат А4

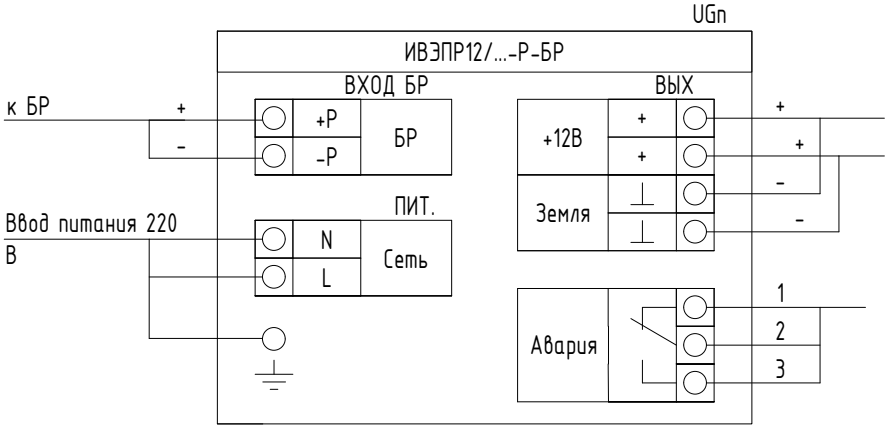

Взам. инв. №	
Подп. и дата	
Инв. № подп.	

Изм.	Кол.уч.	Лист	№ док.	Подп.	Дата	/2024-10/ П-ПС.	Лист 6.1

Типовая схема подключения бокса резервого питания
"БР-12/24" (BR)

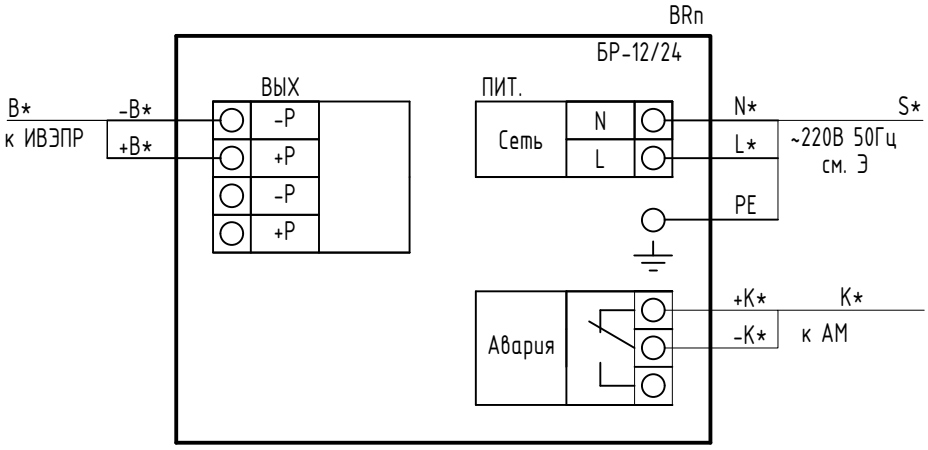

Взам. инв. №	
Подп. и дата	
Инв. № подп.	

Изм.	Кол.уч.	Лист	№ док.	Подп.	Дата	/2024-10/ П-ПС.	Лист 6.2

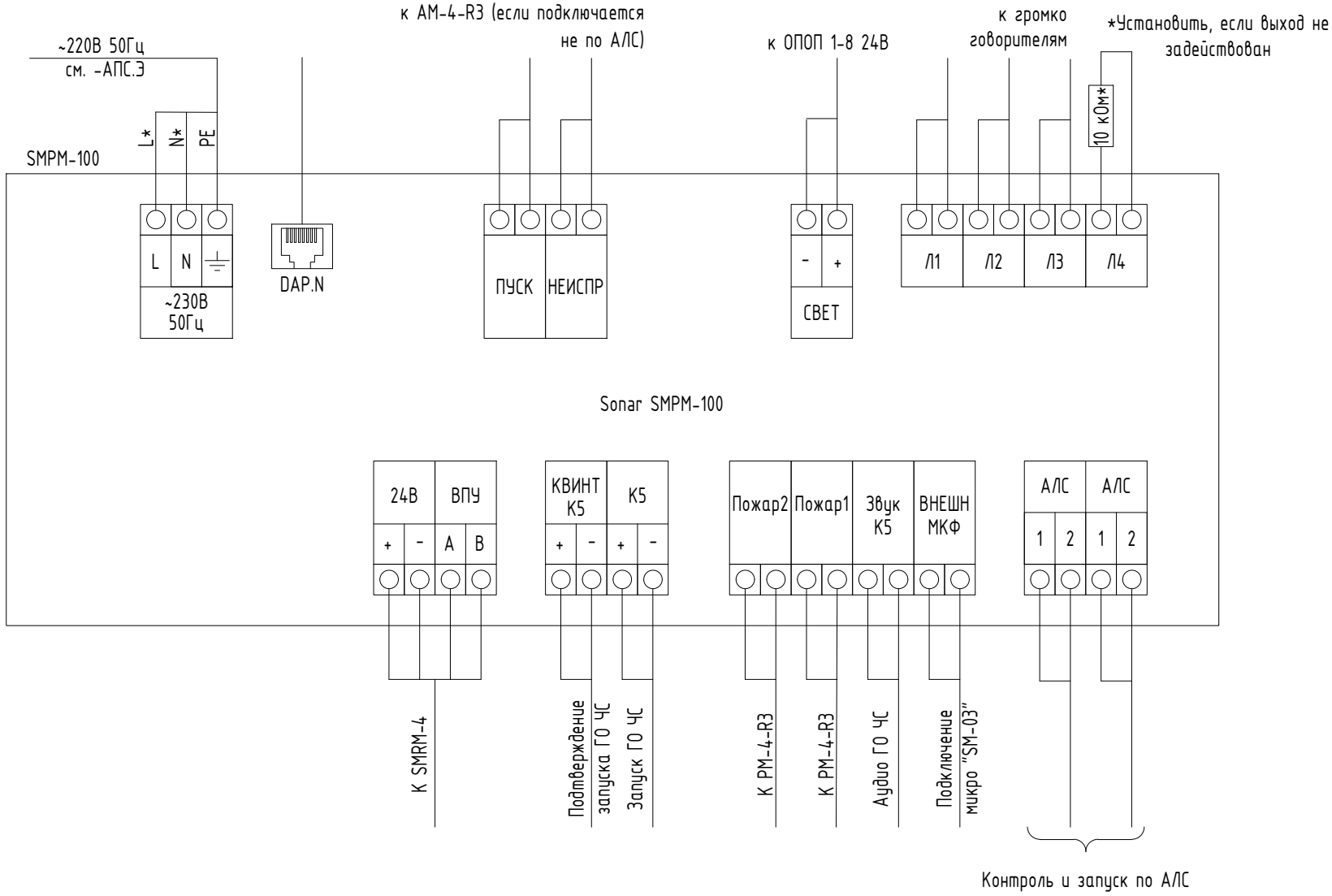

Взам. инв. №	
Подп. и дата	
Инв. № подп.	

Изм.	Кол.уч.	Лист	№ док.	Подп.	Дата

/2024-10/П-ПС.

Лист 6.3

Поз.	Наименование и техническая характеристика	Тип, марка, обозначение документа, опросного листа	Код продукции	Поставщик	Ед. измерения	Кол.	Масса 1 ед., кг	Примечание
1	2	3	4	5	6	7	8	9
	Оборудование							
1	Прибор приемно-контрольный и управления охранно-пожарный адресный	R3-Рубеж-20П	*248-303-0234*		шт.	2		
2	Извещатель пожарный дымовой оптико-электронный адресно-аналоговый	ИП 212-64-R3 W1.02	*248-302-0233*		шт.	262		с 10% запаса
3	Извещатель пожарный тепловой максимально-дифференциальный адресно-аналоговый	ИП 101-29-PR-R3 W1.02	*248-302-0127*		шт.	66		с 10% запаса
4	Извещатель пожарный ручной адресный со встроенным изолятором короткого замыкания	ИПР 513-11ИК3-А-R3	*541-801-1605-0002*		шт.	25		с 10% запаса
5	Изолятор шлейфа	ИЗ-1-R3	*248-304-0174*		шт.	10		
6	Оповещатель охранно-пожарный световой адресный	ОПОП 1-R3 "ВЫХОД"	*248-304-0232*		шт.	26		
7	Оповещатель охранно-пожарный комбинированный адресный	ОПОП 124Б-R3	*248-305-1303*		шт.	17		
8	Программатор адресных устройств	ПКУ-1-R3	*248-305-1303*		шт.	1		
9	Источник вторичного электропитания резервированный	ИВЭПР 12/2 исп. 2х7-Р-БР	*248-306-0304*		шт.	1		
10	Прибор управления оповещением пожарный	Sonar SMPM-100	*248-202-0604*		шт.	1		
11	Аккумуляторная батарея 7 Ач	PTK-BATTERY 12-7Ah	*248-306-0377*		шт.	4		
12	Аккумуляторная батарея 17 Ач	PTK-BATTERY 12-17Ah	*248-306-0383*		шт.	2		
13	Пульт управления	Sonar SMRM-4	*248-202-0702*		шт.	1		
14	Громкоговоритель трансляционный настенный	SW-03	*248-202-0502*		шт.	26		
15	Фильтр оконечный	Sonar SFT-2300-M	*248-201-0616*		шт.	12		
	Кабели и провода							
17	Кабель силовой огнестойкий, сеч. 3х2,5	ВВГнг(А)	*243-305-0601*		м	6		

Согласовано

Взам. инв. №

Подп. и дата

Инв. № подл.

Изм.	Кол.уч	Лист	N док	Подпись	Дата
ГИП		Тилеушов Ж.			
Проверил		Айнабеков Ж.			
Разработал		Слухаев К.			
Н.контроль		Дуйсенбаев			

/2024-10/П-ПС.СО

Капитальный ремонт "КГП на ПХВ Реабилитационный центр "Алау", расположенного по адресу: ул. Шашкина №7, г.Алматы."

Здание реабилинационного центра

Стадия	Лист	Листов
РП	1	2

Спецификация оборудования изделий и материалов.

ТОО "Су Курылыс Проект" г. Шымкент 2024 г.

Копировал

Формат А3

Поз.	Наименование и техническая характеристика	Тип, марка, обозначение документа, опросного листа	Код продукции	Поставщик	Ед. измерения	Кол.	Масса 1 ед., кг	Примечание
1	2	3	4	5	6	7	8	9
18	Кабель симметричный парной скрутки экранированный, сеч. 2х2х0,5	КПСЭнг(А)-FRLS	*243-108-0502*		м	1478		
19	Кабель связи симметричный, сеч. 4х2х0,51	PTK-LAN F/UTP Cat 5e PVC ГОСТ Р 54429-2011	*243-304-0131*		м	3		
20	Кабель симметричный парной скрутки экранированный, сеч. 1х2х0,75	КПСЭнг(А)-FRLS	*243-305-0602*		м	332		
	Кабеленесущие системы и монтажные изделия							
21	Коробка		*248-306-0101*		шт.	11		
22	TMC 15х17 Мини-канал	00303	*243-907-0601*		шт	910		
23	GM 15х17 Соединение на стык	00590	*243-907-5903*		шт	909		
24	AEM 15х17 Угол внешний	00403	*243-907-5503*		шт	50		
25	LM 15х17 Заглушка	00577	*243-907-600*		шт	20		
26	AIM 15х17 Угол внутренний	00390	*243-907-560*		шт	50		

Взам. инв. №

Подп. и дата

Инв. № подп.