Товарищество с ограниченной ответственностью “MM Project"

РАБОЧИЙ ПРОЕКТ

«Разработка ПСД на капитальный ремонт фасада и кровли жилого дома расположенного по адресу г. Атырау, Улица Абая, дом №18а »

Раздел: АР
Архитектурные решения

Директор ТОО «MM PROJECT»_____Амангелді М.

ГУ «Городской отдел жилищно-коммунального хозяйства и жилищной инспекции» _____ Хамидуллаев Б.Ж.

ТОО"ММ Project"

Лицензия 09-ГСЛ СМР 000956

от 23.06.2022 года

Разработка ПСД на капитальный ремонт фасада и кровли жилого дома, расположенного по адресу по адресу: г. Атырау, улица Абая, 18а

Раздел: АС

Заказчик:
Руководитель ГУ«Отдел жилищно-коммунального хозяйства, пассажирского транспорта, автомобильных дорог и жилищной инспекции Жылыойского района _____ Хайноллаев Е.Н.

Проектировщик/Автор проекта: "ММ Project" Директор: _____ Амангелді М.

Ведомость рабочих чертежей основного комплекта марки АС.

Лист	Наименование	Примечание
АС-1	Общие указания	
АС-2	План 1 го этажа М 1:100	
АС-3	План типового этажа М 1:100	
АС-4	Фасад по оси 1-2	
АС-5	Фасад по оси 2-1	
АС-6	Фасады по оси Б-А; А-Б	
АС-7	План кровли	
АС-8	Спецификация	
АС-9	Конструкция крыши	
АС-10	Конструкция крыши	
АС-11	План прогонов,мауэрлатов.Узлы крепления мауэрлатов к обвязочной балке. Спецификация.	
АС-12	План стропил. Вид А слухового окна. Спецификация.	
АС-13	План стоек,леженей. Спецификация.	
АС-14	Разрезы 1-1; 2-2. Узлы.	

Ведомость спецификаций основного комплекта марки АС.

Лист	Наименование	Примечание
АС-2	Спецификация на элементы кровли.	
АС-3	Спецификация на прогоны, мауэрлаты.	
АС-4	Спецификация на стропила, подстропильные ноги и др.	
АС-5	Спецификация на стойки и лежени.	
АС-6	Спецификация на монолитный обвязочный пояс.	

Принятые технические решения соответствуют требованиям действующих законодательных актов,норм и правил РК по взрывопожарной и экологической безопастности,по охране труда и обеспечивает безопастную для жизни и здоровья людей эксплуатацию объектов и сооружений при соблюдении мероприятий,предусмотренных проектной документацией.

Главный инженер проекта

Общие указания.

1. Технические решения, принятые в рабочих чертежах, соответствуют требованиям экологических, санитарно-гигиенических, пожарно- и взрывопожаробезопасных и других действующих норм и правил.
2. Согласно СНиП 2.01.07-85 "Нагрузки и воздействия":
   - нормативное значение веса снегового покрова - 0,5 кПа
   - нормативное значение ветрового давления - 0,38 кПа
3. Согласно РК 2.04.-11.2001 "Строительная климатология" район строительства относится г IVГ климатическому району Казахстана. Расчетная зимняя температура наружного воздуха -26°С.

Общие указания по устройству кровли

1. Все работы производить с соблюдением требований соответствующих глав СНиП по производству работ и техники безопасности.
2. Пиломатериалы принять из древесины хвойных пород 2-го сорта, максимальной влажностью не более 20% по ГОСТ 24454-80.
3. Перед началом работ по монтажу конструкций кровли выполнить геодезическое нивелирование отметок верха монолитного пояса,опорных столбиков. В случае большой разницы произвести добетонирование до проектных отметок. Горизонтальность верха пояса и опорных столбиков проверять уровнем.
4. Произвести огне-биозащиту пропиткой Пирилакс всех деревянных элементов до их монтажа. Перед нанесением пропитки поверхность должна быть очищена от пыли и грязи. Пропитку не разбавлять. Торцовые концы древесины следует обработать особенно тщательно. Торцы опорных столбов, стоек обработать погружением в состав и выдерживанием в течении трех минут.
5. После установки стропил осуществить контрольный обмер скатов крыши. Небольшие дефекты крыши до 10 мм исправить с помощью доборных элементов.
6. При устройстве крыши, существующая конструкция мягкой кровли сохраняется.

Общие указания по устройстве металлических элементов кровли.

1. Монтаж элементов металлоконструкции производить в соответствии с требованиями СНиП 3.03.01-87.
2. Металлоконструкции должны быть окрашены 2 раза эмалью ХВ-124 ГОСТ 10144-89 по поверхности огрунтованной ФЛ-03К ГОСТ 9109-84.

						АС
						«Разработка ПСД на капитальный ремонт фасада и кровли жилого дома
Изм.	Кол.уч.	Лист	№ док.	Подп.	Дата	
Разработал		Суюншкалиев				по адресу: г. Атырау, улица Абая, 18а
ГИП						
Н.контр.						
						Общие указания

Стадия	Лист	Листов
РП	1	14

"MM Project"

Формат А3

План 1-го этажа

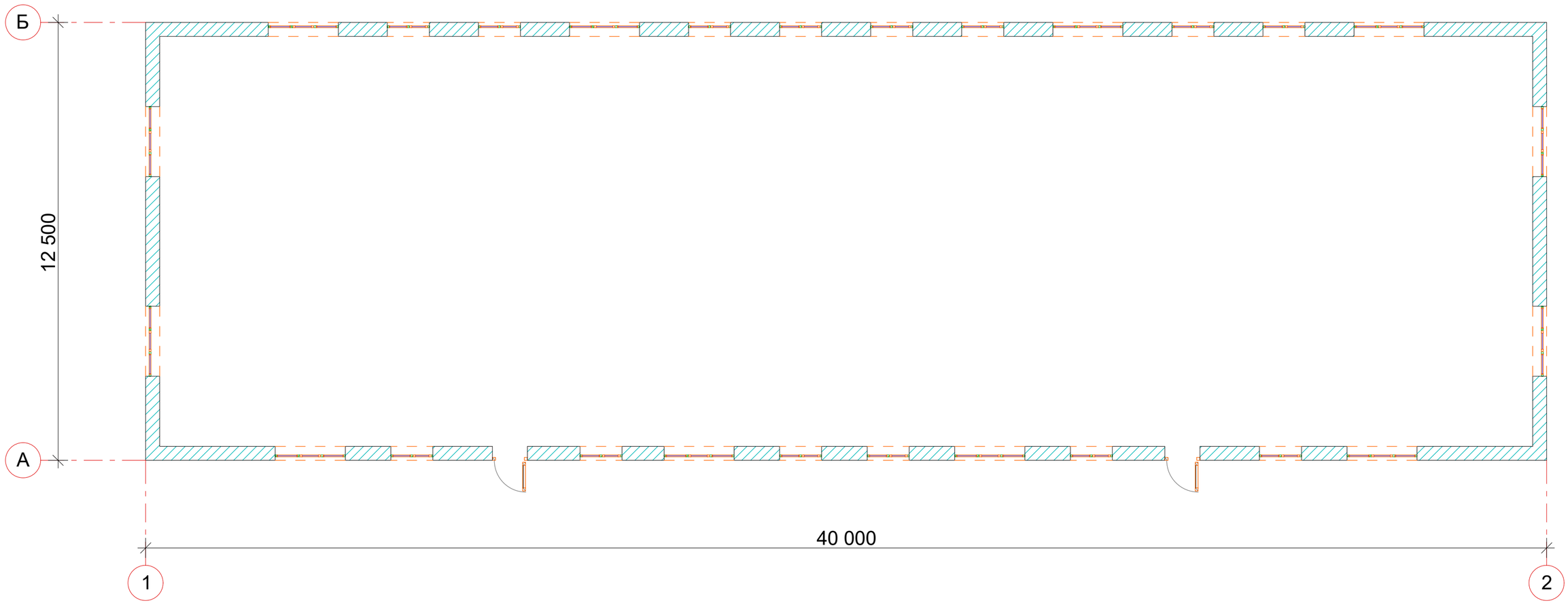

						АС
						«Разработка ПСД на капитальный ремонт фасада и кровли жилого дома
Изм.	Кол.уч.	Лист	№ док.	Подп.	Дата	
Разработал		Суюншкалиев				по адресу: г. Атырау, улица Абая, 18а
ГИП						
Н.контр.						
						План 1 го этажа М 1:100
						"MM Project"

Стадия	Лист	Листов
РП	2	14

Формат А3

План типового этажа

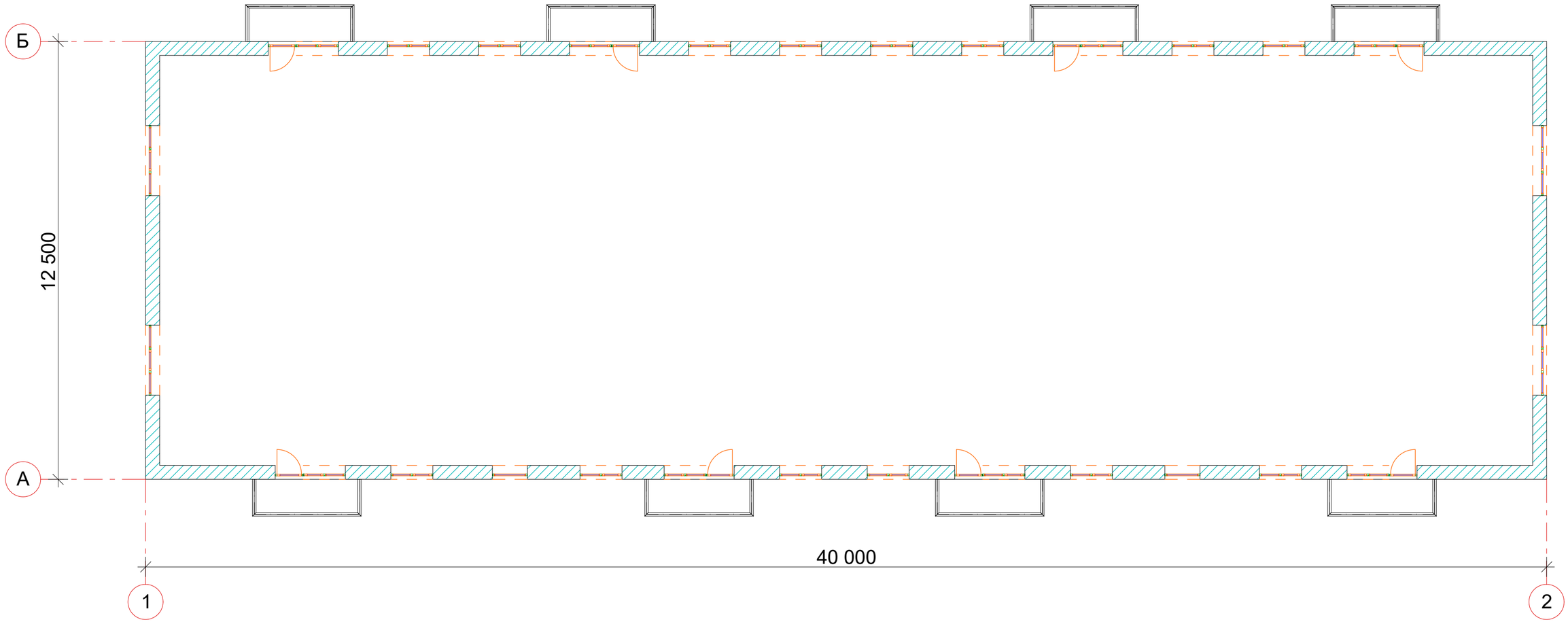

						АС
						«Разработка ПСД на капитальный ремонт фасада и кровли жилого дома
Изм.	Кол.уч.	Лист	№ док.	Подп.	Дата	
Разработал		Суюншкалиев				по адресу: г. Атырау, улица Абая, 18а
ГИП						
Н.контр.						
						План типового этажа М 1:100

Стадия	Лист	Листов
РП	3	14

"MM Project"

Формат А3

Фасад по оси 1-2

Ведомость отделки фасада

Поз. отделки	Наименование элемента фасада	Материала отделки	Наименование и номер эталона цвета или образец колера	Примечание
1	Наружная панель	К.У.П. "Композитная упругая панель"	Согласно дефектной ведомости	
2	Наружная панель	К.У.П. "Композитная упругая панель"	Согласно дефектной ведомости	
3	Наружная панель	К.У.П. "Композитная упругая панель"	Согласно дефектной ведомости	

						АС
						«Разработка ПСД на капитальный ремонт фасада и кровли жилого дома
Изм.	Кол.уч.	Лист	№ док.	Подп.	Дата	
Разработал		Суюншкалиев				по адресу: г. Атырау, улица Абая, 18а
ГИП						
Н.контр.						
						Фасад по оси 1-2

Стадия	Лист	Листов
РП	4	14

"MM Project"

Формат А3

Фасад по оси 2-1

Ведомость отделки фасада

Поз. отделки	Наименование элемента фасада	Материала отделки	Наименование и номер эталона цвета или образец колера	Примечание
1	Наружная панель	К.У.П. "Композитная упругая панель"	Согласно дефектной ведомости	
2	Наружная панель	К.У.П. "Композитная упругая панель"	Согласно дефектной ведомости	
3	Наружная панель	К.У.П. "Композитная упругая панель"	Согласно дефектной ведомости	

						АС
						«Разработка ПСД на капитальный ремонт фасада и кровли жилого дома
Изм.	Кол.уч.	Лист	№ док.	Подп.	Дата	
Разработал		Суюншкалиев				по адресу: г. Атырау, улица Абая, 18а
ГИП						
Н.контр.						
						Фасад по оси 2-1
						"MM Project"

Стадия	Лист	Листов
РП	5	14

Формат А3

Фасад по оси Б-А

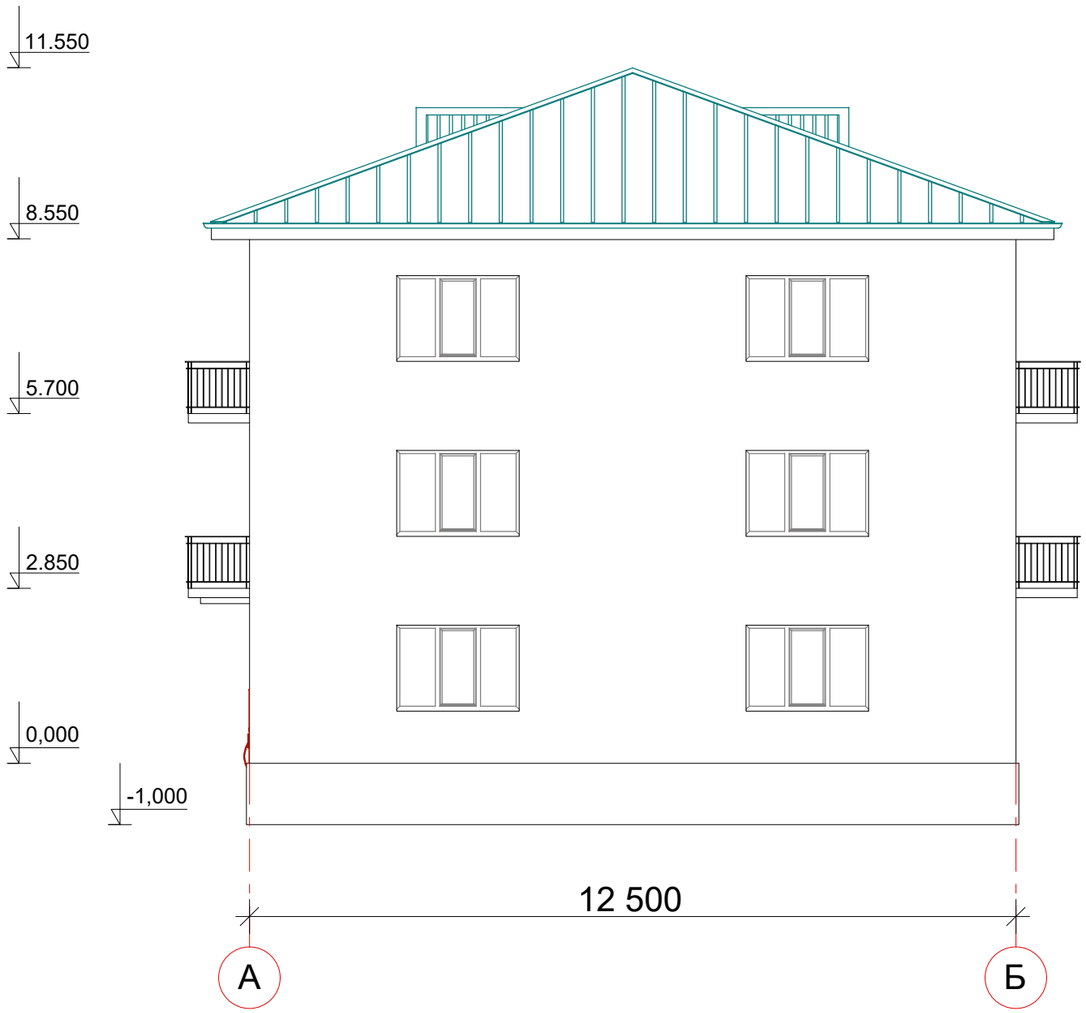

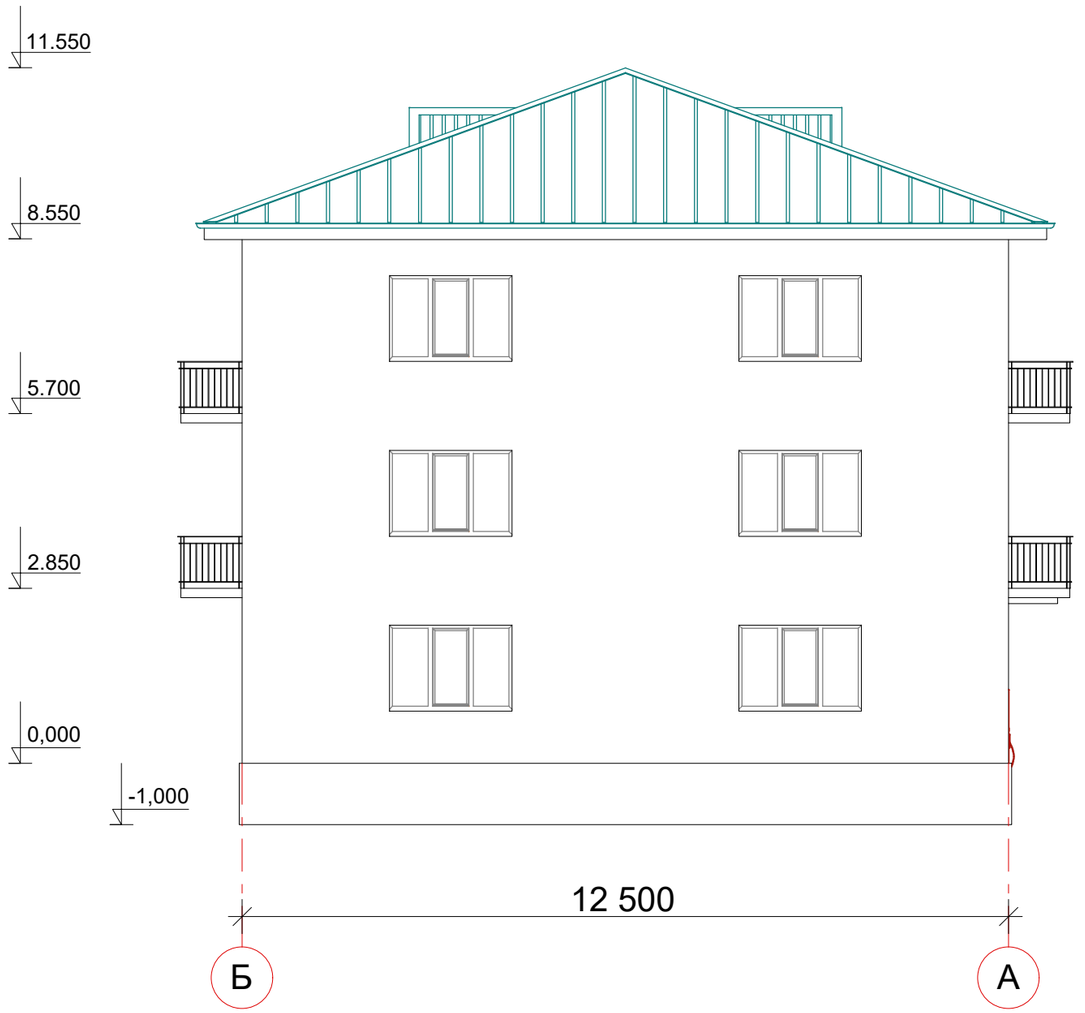

Ведомость отделки фасада

Поз. отделки	Наименование элемента фасада	Материала отделки	Наименование и номер эталона цвета или образец колера	Примечание
1	Наружная панель	К.У.П. "Композитная упругая панель"	Согласно дефектной ведомости	
2	Наружная панель	К.У.П. "Композитная упругая панель"	Согласно дефектной ведомости	
3	Наружная панель	К.У.П. "Композитная упругая панель"	Согласно дефектной ведомости	

						АС
						«Разработка ПСД на капитальный ремонт фасада и кровли жилого дома
Изм.	Кол.уч.	Лист	№ док.	Подп.	Дата	
Разработал		Суюншкалиев				по адресу: г. Атырау, улица Абая, 18а
ГИП						
Н.контр.						

Стадия	Лист	Листов
РП	6	14

Фасад по оси Б-А

"MM Project"

Формат А3

План кровли

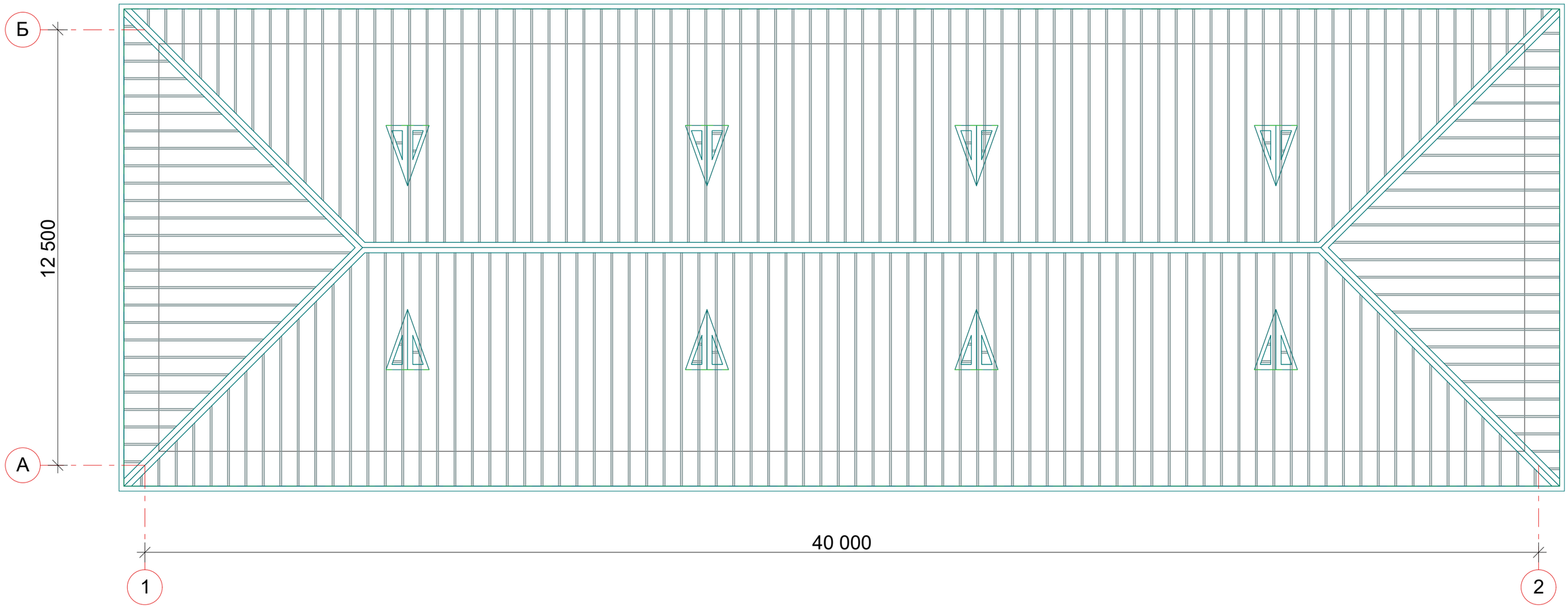

						АС
						«Разработка ПСД на капитальный ремонт фасада и кровли жилого дома
Изм.	Кол.уч.	Лист	№ док.	Подп.	Дата	
Разработал		Суюншкалиев				по адресу: г. Атырау, улица Абая, 18а
ГИП						
Н.контр.						
						План кровли

Стадия	Лист	Листов
РП	7	14

"ММ Project"

Формат А3

Примечание:

2. Обрешетку на коньках, ендовах, слуховых окнах и на закругленной поверхности крыши выполнить сплошной.
3. Покрыть оцинкованной кровельной сталью толщиной 0,7 мм закругленные поверхности крыши и слуховых окон.
4. Крепление профнастила к обрешетке выполнять самонарезающими болтами М6-8Дх20.56.099 (на крайних опорах в каждой волне и через волну на промежуточных опорах).
5. Листы профнастила располагать узкими гофрами вверх. Места соединения между собой листов как вдоль так и поперек ската кровли, должны быть уплотнены самоклеющейся лентой типа "Герлен-Д" по ТУ 400-1-165-79.
6. Величина нахлеста профнастила вдоль ската должна быть не менее 250 мм, а поперек ската - в одну волну. Стыки профлистов располагаются на обрешетке.
7. Профнастил и кровельную сталь снаружи защитить полимерным покрытием в заводских условиях.
8. Спецификацию элементов кровли см. лист АС-3,4,5.

План воздухавода.

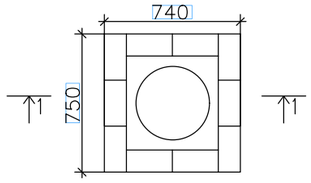

№п/п	Обозначение	Наименование	Кол	Масса	Прим.
1	ГОСТ 24045-94	Кровельный профнастил толщ. 0.7мм, $м^2$	Согласно дефектной ведомости		
2		Желоба п.м.	Согласно дефектной ведомости		
ВР		Водосточная труба шт.	Согласно дефектной ведомости		
3	ГОСТ 25772-83	Снегозадержатель п.м.	Согласно дефектной ведомости		
4	ГОСТ 25772-83	Ограждение Н=0,6 м п.м.	Согласно дефектной ведомости		
4		Вентиляционный канал (15шт.)	Согласно дефектной ведомости		
5	ГОСТ 530-95.Марка М150.	Кирпич строительный(одинарный) 250х120х65(h) $м^3$.	Согласно дефектной ведомости		
6	ГОСТ 24045-94	Оцинкованный лист толщ.0.8мм, $м^2$.	Согласно дефектной ведомости		
7		Зонт шт.	Согласно дефектной ведомости		
		Бетон кл.В7,5 $м^3$	Согласно дефектной ведомости		

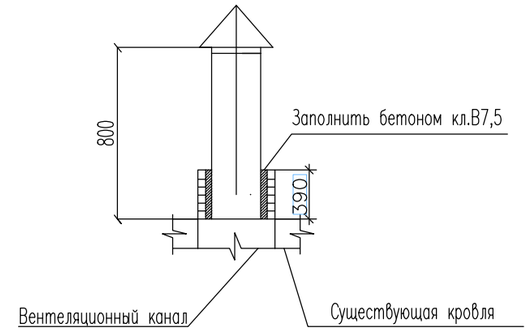

Примечание:Расход оцинкованного листа на карниз 314,7$м^2$

						АС	
						«Разработка ПСД на капитальный ремонт фасада и кровли жилого дома	
Изм.	Кол.уч.	Лист	№ док.	Подп.	Дата		
Разработал		Суюншкалиев				по адресу: г. Атырау, улица Абая, 18а	Стадия: РП; Лист: 8; Листов: 14
ГИП							
Н.контр.							
						Спецификация	"ММ Project"

Формат А3

Конструкция крыши

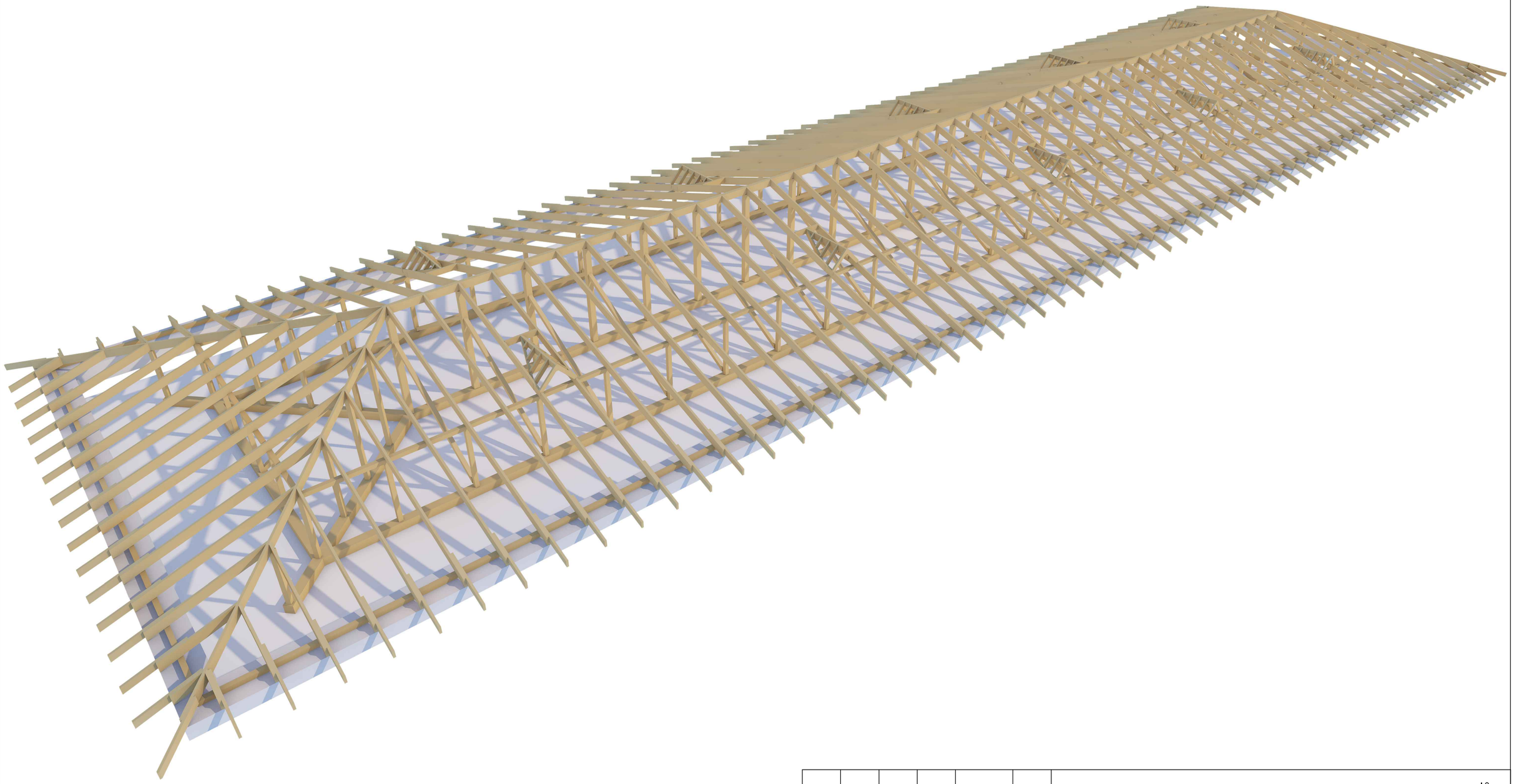

						АС		
						«Разработка ПСД на капитальный ремонт фасада и кровли жилого дома		
Изм.	Кол.уч.	Лист	№ док.	Подп.	Дата			
Разработал		Суюншкалиев				по адресу: г. Атырау, улица Абая, 18а	Стадия	Лист	Листов
ГИП							РП	9	14
Н.контр.									
						Конструкция крыши	"MM Project"		

Формат А3

Конструкция крыши

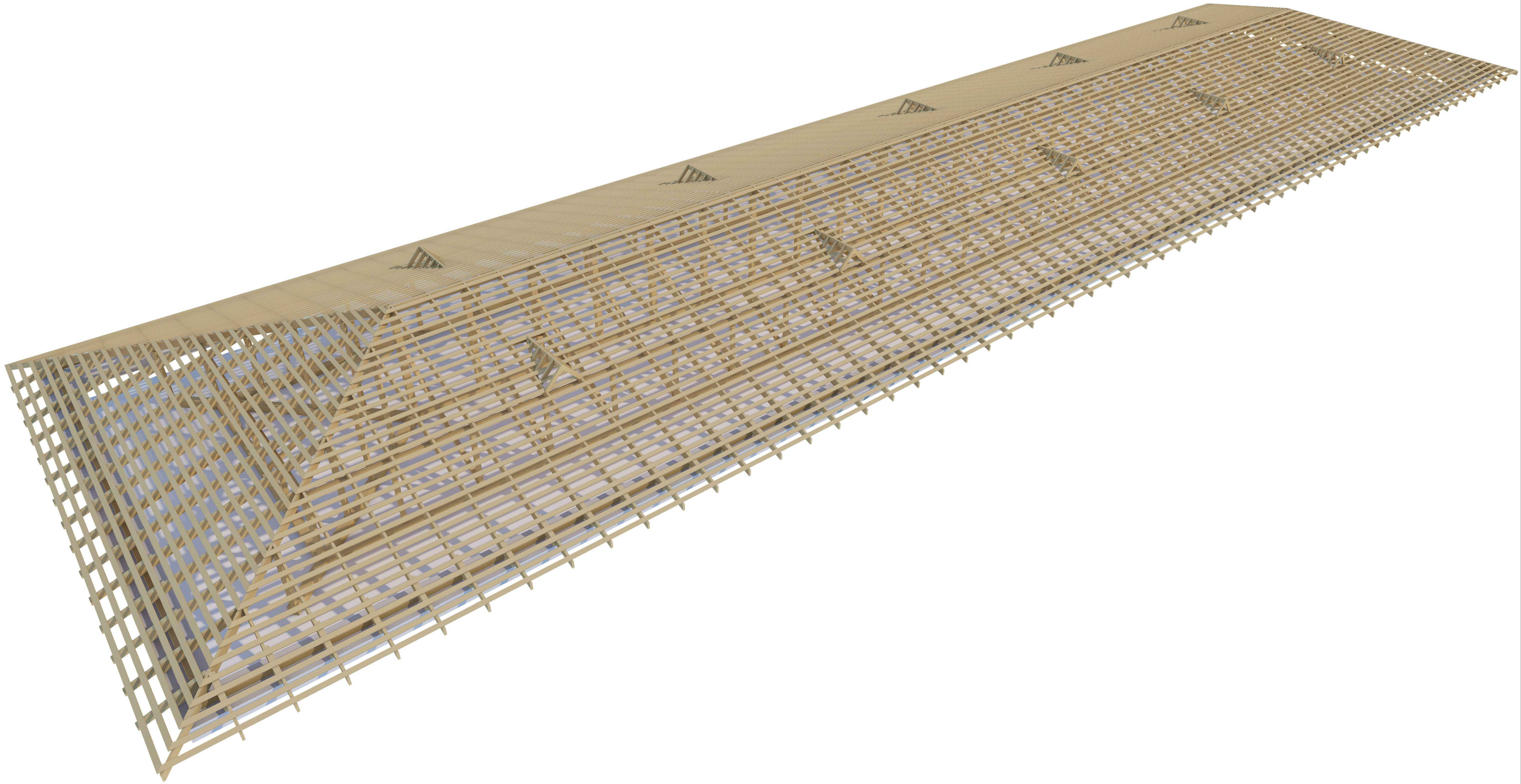

						АС	
						«Разработка ПСД на капитальный ремонт фасада и кровли жилого дома	
Изм.	Кол.уч.	Лист	№ док.	Подп.	Дата		
Разработал		Суюншкалиев				по адресу: г. Атырау, улица Абая, 18а	Стадия: РП; Лист: 10; Листов: 14
ГИП							
Н.контр.							
						Конструкция крыши	"ММ Project"

Формат А3

План прогонов, мауэрлатов.

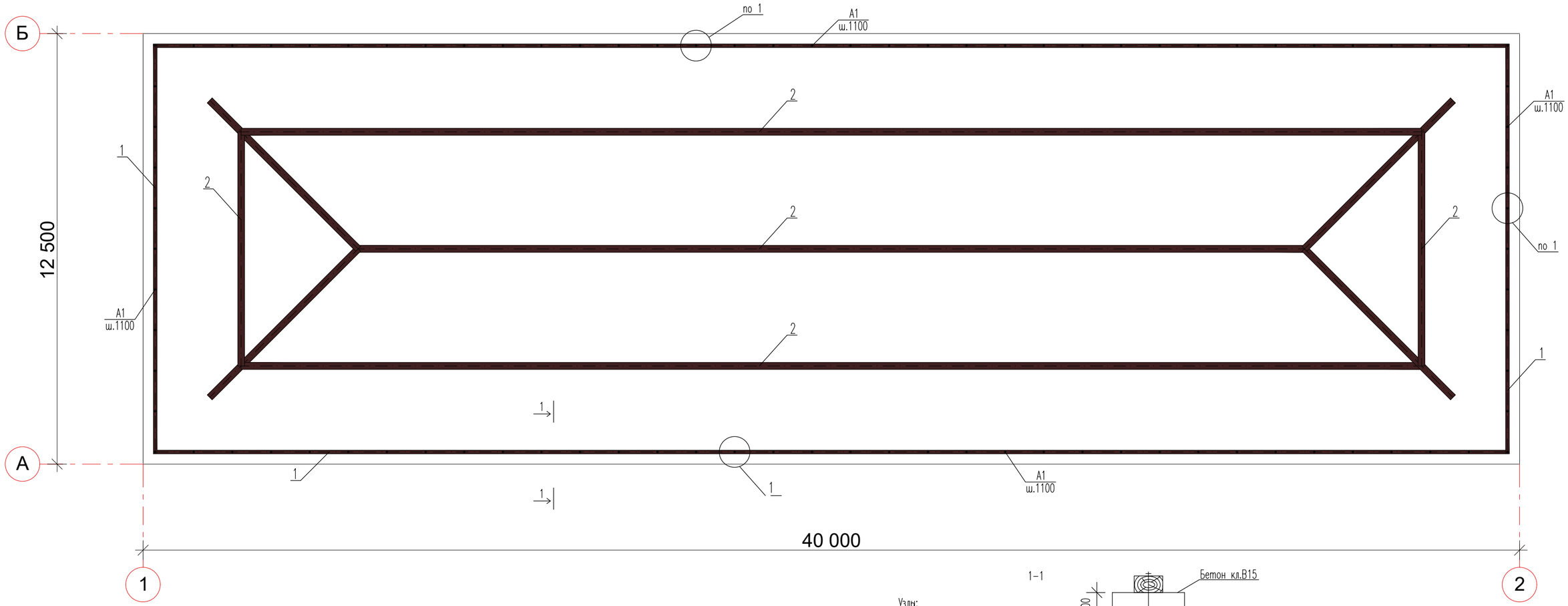

№п/п	Обозначение	Наименование	Кол	Масса	Прим.
1	ГОСТ 11047-91	Мауэрлат 150х150(h) п.м.	Согласно дефектной ведомости		
2	ГОСТ 11047-91	Прогон 100х150(h) п.м.	Согласно дефектной ведомости		
А1	ГОСТ 24379.1-80	Анкерный болт М12х350 шт.	Согласно дефектной ведомости		
4		Гайка М12 шт.	Согласно дефектной ведомости		
5		Шайба М12 шт.	Согласно дефектной ведомости		

						АС
						«Разработка ПСД на капитальный ремонт фасада и кровли жилого дома
Изм.	Кол.уч.	Лист	№ док.	Подп.	Дата	
Разработал		Суюншкалиев				по адресу: г. Атырау, улица Абая, 18а
ГИП						
Н.контр.						
						План прогонов,мауэрлатов.Узлы крепления мауэрлатов к обвязочной балке.Спецификация.

Стадия	Лист	Листов
РП	11	14

"ММ Project"

Формат А3

План стропил,подстрапильных ног.

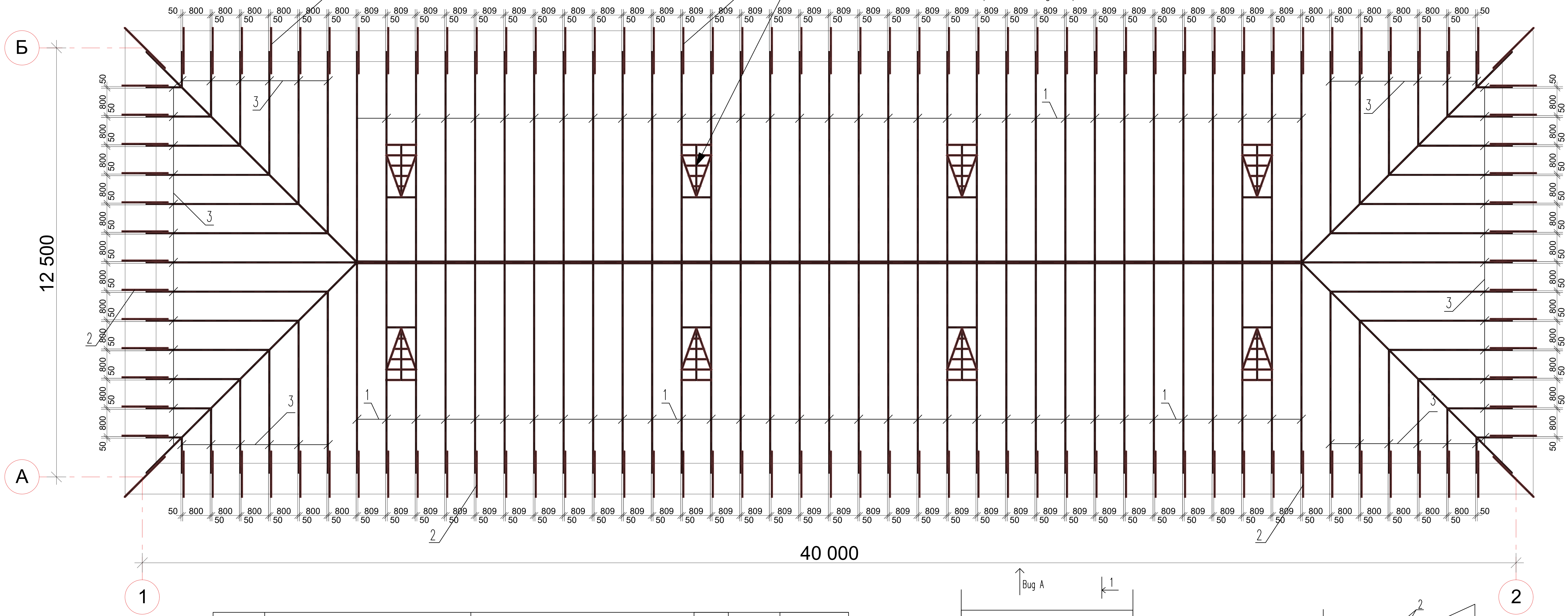

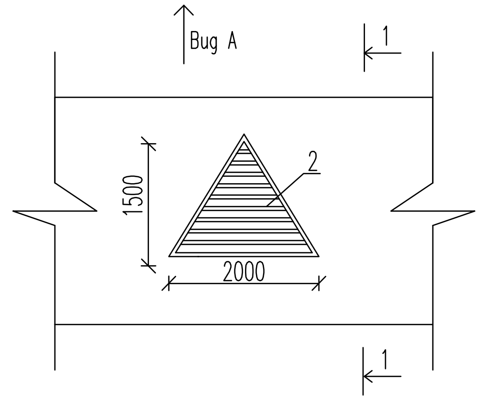

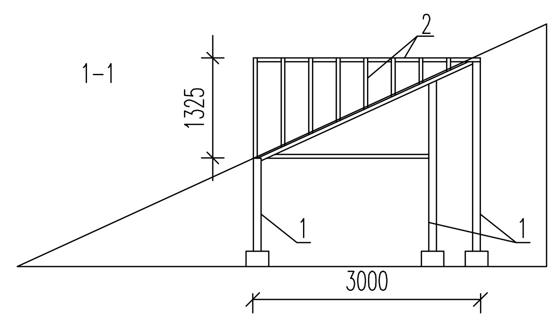

№п/п	Обозначение	Наименование	Кол	Масса	Прим.
1	ГОСТ 11047-91	Стропильная нога 50х200(h)	Согласно дефектной ведомости		
2	ГОСТ 11047-91	Подстропильная нога 50х150(h)	Согласно дефектной ведомости		
3	ГОСТ 11047-91	Нащельник 60х180(h) п.м.	Согласно дефектной ведомости		
4	ГОСТ 11047-91	Подкос одиночный 50х150(h) п.м.	Согласно дефектной ведомости		
5	ГОСТ 11047-91	Затяжка 40х150(h) п.м.	Согласно дефектной ведомости		
6	ГОСТ 11047-91	Ветровая связь 40х150(h) п.м.	Согласно дефектной ведомости		
6	ГОСТ 11047-91	Обрешетка 100х32(h) п.м.	Согласно дефектной ведомости		
ИМ-1		Закладная деталь шт.	Согласно дефектной ведомости		
		Слуховое окно (10 шт.)	Согласно дефектной ведомости		
1	ГОСТ 11047-91	Стойки 150х150(h) п.м.	Согласно дефектной ведомости		
2	ГОСТ 11047-91	Доски толщ.25мм. п.м.	Согласно дефектной ведомости		
3	ГОСТ 11047-91	Профнастил толщ.0,7мм. м^2	Согласно дефектной ведомости		

Изм.	Кол.уч.	Лист	№ док.	Подп.	Дата
Разработал		Суюнщкалиев			
ГИП					
Н.контр.					

АС

«Разработка ПСД на капитальный ремонт фасада и кровли жилого дома

по адресу: г. Атырау, улица Абая, 18а

Стадия	Лист	Листов
РП	12	14

План стропил,подстрапильных ног.Вид А слухового окна.Спецификация.

"ММ Project"

Формат А3

План стоек

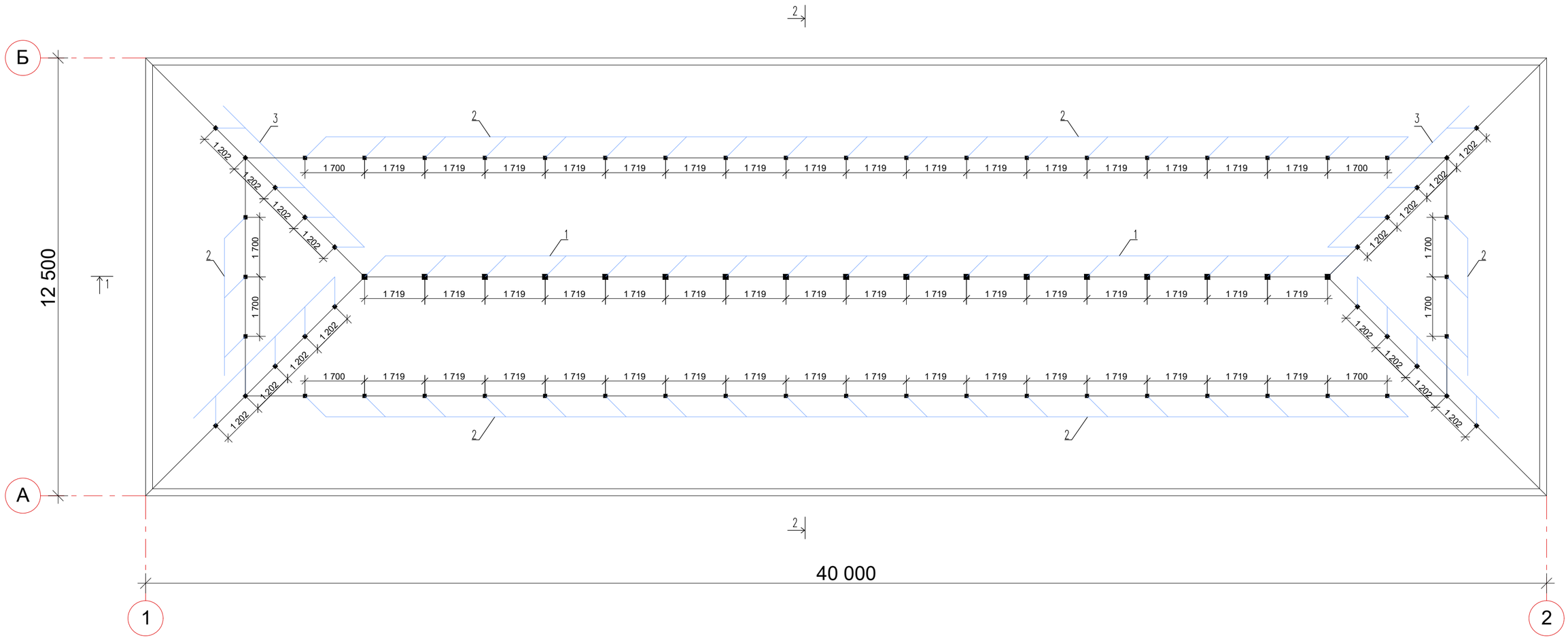

№п/п	Обозначение	Наименование	Кол	Масса	Прим.
1	ГОСТ 11047-91	Стойка 100х100(h) L=1830мм. шт.	Согласно дефектной ведомости		
2	ГОСТ 11047-91	Стойка 100х100(h) L=915мм. шт.	Согласно дефектной ведомости		
3	ГОСТ 11047-91	Стойка 100х100(h) п.м.	Согласно дефектной ведомости		
ИМ-2		Закладная деталь шт.	Согласно дефектной ведомости		

						АС
						«Разработка ПСД на капитальный ремонт фасада и кровли жилого дома
Изм.	Кол.уч.	Лист	№ док.	Подп.	Дата	
Разработал		Суюншкалиев				по адресу: г. Атырау, улица Абая, 18а
ГИП						
Н.контр.						
						План стоек,леженей.Спецификация.

Стадия	Лист	Листов
РП	13	14

"ММ Project"

Формат А3

Разрезы 1-1; 2-2

1-1

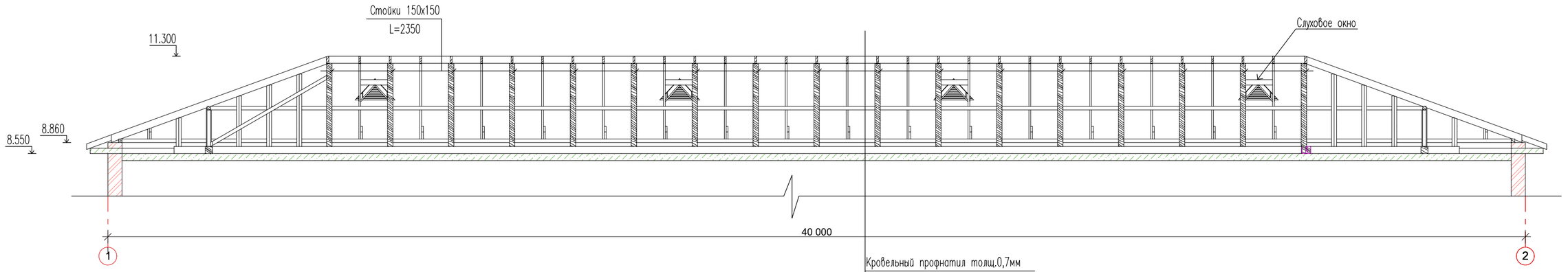

Кровельный профнатил толщ.0,7мм

Деревянная конструкция проектируемой кровли

Мауэрлат 150х150(h)

Существующая кровля и конструкция покрытия

2-2

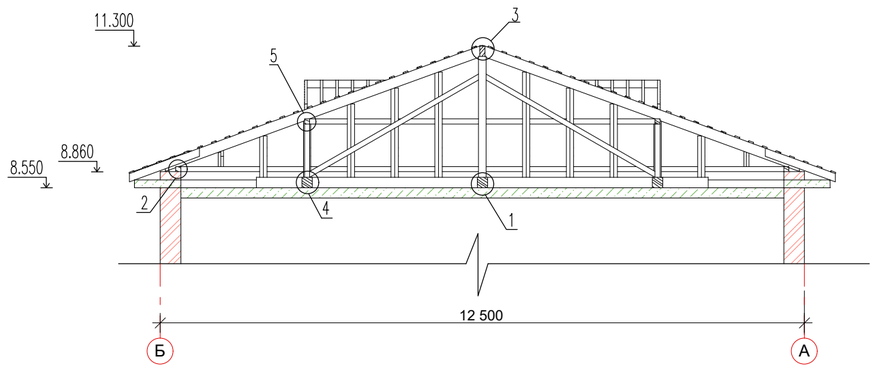

Узлы

1

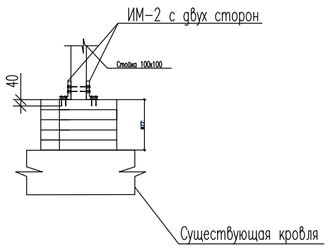

5

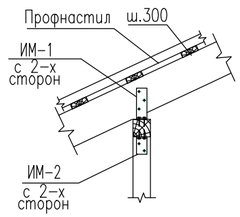

Примечание:

Все гвозди,саморезы принять по ГОСТу 4030-63.

Узлы

2

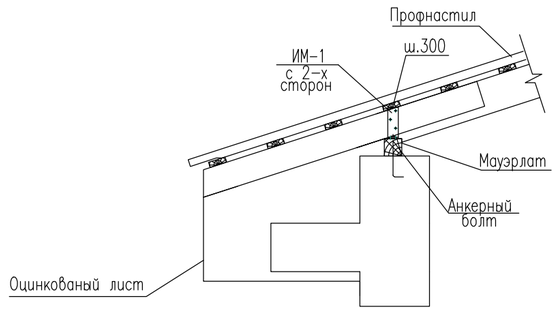

3

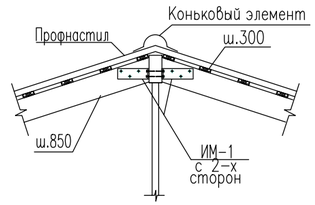

4

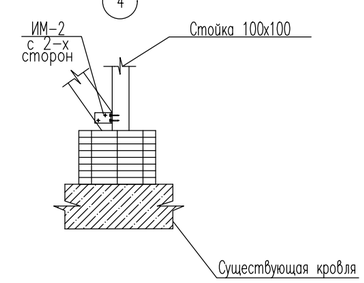

						АС
						«Разработка ПСД на капитальный ремонт фасада и кровли жилого дома
Изм.	Кол.уч.	Лист	№ док.	Подп.	Дата	
Разработал		Суюншкалиев				по адресу: г. Атырау, улица Абая, 18а
ГИП						
Н.контр.						
						Разрезы 1-1; 2-2. Узлы.

Стадия	Лист	Листов
РП	14	14

"ММ Project"

Формат А3