РЕСПУБЛИКА КАЗАХСТАН
Товарищество с ограниченной ответственностью

RedlinePro

ГОСЛИЦЕНЗИЯ №19021538 от 31.05.2020 г.

Заказ: 72-2021
Заказчик: ГУ "Отдел жилищно-коммунального хозяйства и жилищной инспекции Ескельдинского района"

РАБОЧИЙ ПРОЕКТ

«Реконструкция и строительство системы водоснабжения с.Жаналык Ескельдинского района»

Том II
Альбом 3.3
Архитектурно строительная часть
Уборная на 1 очко, Ограждения площадки

г.Шымкент - 2022 г.

РЕСПУБЛИКА КАЗАХСТАН
Товарищество с ограниченной ответственностью

RedlinePro

ГОСЛИЦЕНЗИЯ №19021538 от 31.05.2020 г.

Заказ: 72-2021
Заказчик: ГУ "Отдел жилищно-коммунального хозяйства и жилищной инспекции Ескельдинского района"

РАБОЧИЙ ПРОЕКТ

«Реконструкция и строительство системы водоснабжения с.Жаналык Ескельдинского района»

Том II
Альбом 3.3
Архитектурно строительная часть
Уборная на 1 очко, Ограждения площадки

Директор	Мусабай Е
Главный инженер проекта	Муратбаева Г

г.Шымкент - 2022 г.

Ведомость рабочих чертежей.

№ п/п.	Наименование	Примеч.
	Архитектурно-строительные чертежи АС:	
1	Общие данные	
2	Фасад.План.Разрез 1-1.	
3	Крышка для выгреба. Дверь ИД-1.	

Объемно-планировочные показатели

N п/п	Наименование	Ед. изм.	Кол-во.
1	Площадь застройки	м2	3,29
2	Строительный объем	м3	17,68
	В том числе выше отм. 0,000	м3	9,26
	В том числе ниже отм. 0,000	м3	8,42
3	Общая площадь	м2	1,63

Общие данные.

Исходные данные для проектирования объекта.

Рабочий проект «Реконструкция и строительство системы водоснабжения с.Жаналык Ескельдинского района» разработан на основании:

-задания на проектирование, выданного в 2022г;

-АПЗ № : KZ07VUA00694667 от 30.06.2022г, выданного ГУ "Отжел ЖКХ, ПТ, АД и ЖИ Ескельдинского района";

-заключения об инженерно-геологических условиях площадки выполненной ТОО «А-Геоинжиниринг» выданного в июне 2022году;

-топографической съемки, выполненной ТОО "RedLine Pro" в 2021г;

-источник финансирования - бюджетные средства;

-Степень огнестойкости - III.

-Класс функциональной пожарной опасности помещений - Ф 5.1,

-Категория здания по взрывопожарной пожарной опасности - Д.

-Класс пожарной опасности строительных конструкций-К1.

-Уровень ответственности зданий- II технический не сложный

Характеристика участка строительства и место размещения объекта

Климатическая справка принята в соответствии с СП РК 2,04-01-2017 «Строительная климатология» (с изменениями от 01.04.2019 г.) и НТП РК 01-01-3.1 (4.1)-2017 - «НАГРУЗКИ И ВОЗДЕЙСТВИЯ НА ЗДАНИЯ».

Климатическая справка приведена по метеостанции г.Талдыкорган.

Климатический подрайон IIIВ.

Температура воздуха, °С: абсолютно максимальная +44,2

абсолютно минимальная -42,0

Средняя максимальная температура воздуха наиболее теплого месяца, °С +30

Температура воздуха наиболее холодных (обеспеченностью 0,92), °С:

суток -28,8

пятидневки -25,3

Нормативная глубина сезонного промерзания (СП РК 5.01-102-2013) составляет:
для суглинков -122 см,
для крупнообломочных грунтов -180 см.

Максимальная глубина проникновения нулевой изотермы на оголенных от снега участках -207см.

Район по весу снегового покрова - III; s_0, кПа (кгс/м^2) = 1,0 (100).

Район по давлению ветра - III; ω_0, кПа (кгс/м^2) = 0,38 (38).

В пределах изучаемой трассы подземные воды пройденными разведочными скважинами глубиной по 3,0, в период изыскания (июнь месяц 2022 года) не были вскрыты.

По материалам изыскании прошлых лет, подземные воды залегают на глубине более 5,0 метров с поверхности земли в зависимости от рельефа.

По номенклатурному виду и просадочным свойствам в пределах изучаемой территории, до глубины 3,0 м выделен один инженерно-геологический элемент (ИГЭ):

ИГЭ- гравийно-галечниковые грунты, с песчаным заполнителем до 20%, включением валунов до 30 %, вскрытой мощностью 3,0 и более метров.

УI/УII=22/22кН/м3; ФI/ФII=42/39град.; CI/CII=2/1кПа; E=50мПа; R_0=500кПа

Согласно таблицы 6.2 СП РК 2.03-30-2017, уточненная сейсмическая опасность площадки строительства при II типе грунтовых условий по сейсмическим свойствам в баллах по картам ОСЗ-2_{475} равна 8-ми баллам, по картам ОСЗ-2_{2475} равна- 9-ти баллам. Расчетное значение горизонтального ускорения равно 0,3 д.е., вертикальное 0,24 д.е.

По нормативному содержанию сульфатов в пересчете на ионы SO^{-}_4 - грунты трассы на бетон марки W4 по водонепроницаемости на портландцементе по ГОСТ 10178-85 (СП РК 2.01 - 101 -2013) -силноагрессивные, на портландцементе по ГОСТ 10178-85 с содержанием в клинкере C_3S-не более 65% C_3A-не более7%, C_3A +C_4AF-не более 22% и шлакопортландцементе -неагрессивные. Нормативное содержание SO_4=1151,4 мг/кг.

По нормативному содержанию хлоридов в перерасчете на ионы Cl- грунты трассы на арматуру железобетонных конструкций - неагрессивные. Нормативное содержание Cl=61,4.

Конструктивное решения

1. Уборная на 1 очко состоит из подземной части - выгреба размерами 2,1х1,12х2,0 м, выполненного из монолитного ж/б марки В7,5, стенка толщиной 250 мм, а днище 200мм и поверхностной части - из деревянных кабинок, обшитых досками толщиной 19 мм. Для строительства используется пиломатериалы хвойных пород по ГОСТ 8486-86.
2. Снаружи выгреба укладывается слой жирной мятой глины толщиной 300 мм. Внутренние стороны выгреба Внутри поверхность отштукатуривается цементным раствором с железнением толщиной б=25мм
3. Кабину установить с отклонением на 2% во внутреннюю сторону, для обеспечения плотного закрывания дверей.
4. В кабинке установить бумагодержатель в виде деревянного ящичка и вешалки - крючка для одежды.
5. По периметру туалета выполнить отмостку из щебня фракции 0-50 мм, толщиной 150 мм, на ширину 1000 мм. За туалетом предусмотрено место под ящик для бытовых отходов 860х860х1000.

Настоящий проект «Реконструкция и строительство системы водоснабжения с.Жаналык Ескельдинского района» выполнен в соответствии с действующими на территории Республики Казахстан нормами и правилами и предусматривает мероприятия обеспечивающие взрыво -пожаро-безопасность, исключающие вредные воздействия на окружающую среду и воздушный бассейн, а также предупреждающие чрезвычайные ситуации природного и техногенного характера

Главный инженер проекта _____Муратбаева Г

Согласовано

Взам. инв.N

Подп. и дата

Инв.N подл.

Изм.	Кол.уч	Лист	N док	Подпись	Дата
Проверил		Бейсенбаев			12.22
Разработал		Примжанов			12.22
Н.контроль		Бейсенбаев			12.22

72-2021АС

«Реконструкция и строительство системы водоснабжения с.Жаналык Ескельдинского района»

Уборная на 1 очко с бетонным выгребом

Стадия	Лист	Листов
РП	1	3

Общие данные

ТОО "Redline Pro г.Шымкент 2022г

Фасад

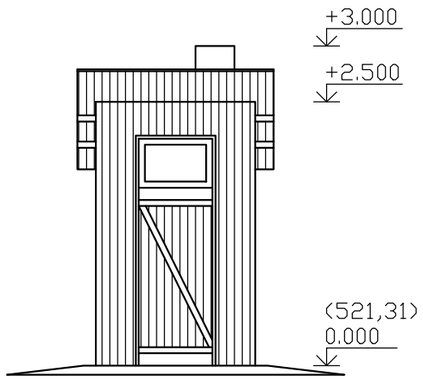

Фасад

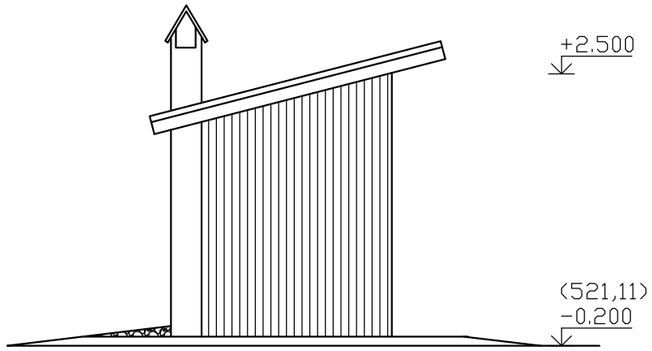

Спецификация деревянных изделий

Марка элементов	Поз.	Эскиз или сечение	Ø мм	Длина мм	Кол.	Масса объем
Стойка	1	ГОСТ 8486-86*Е	Ø140	9000	—	0,138
Обвязка	2	ГОСТ 8486-86*Е	Ø140	1300	—	0,020
Стропила	3	ГОСТ 8486-86*Е	50x120	2000	2	0,024
Мауэрлат	4	ГОСТ 8486-86*Е	Ø100	1440	2	0,012
Брусок	5	ГОСТ 8486-86*Е	100x50	1440	1	0,007
Лежень	6	ГОСТ 8486-86*Е	Ø140/2	1440	2	0,011
Обшивка	7	ГОСТ 8486-86*Е	150x19	—	—	0,241
Полы	8	ГОСТ 8486-86*Е	150x50	—	—	0,094
Выгреб	9	Бетон кл. В 7,5, W6, F100, на шлакопор.цементе				4,91 м3

Разрез 1-1

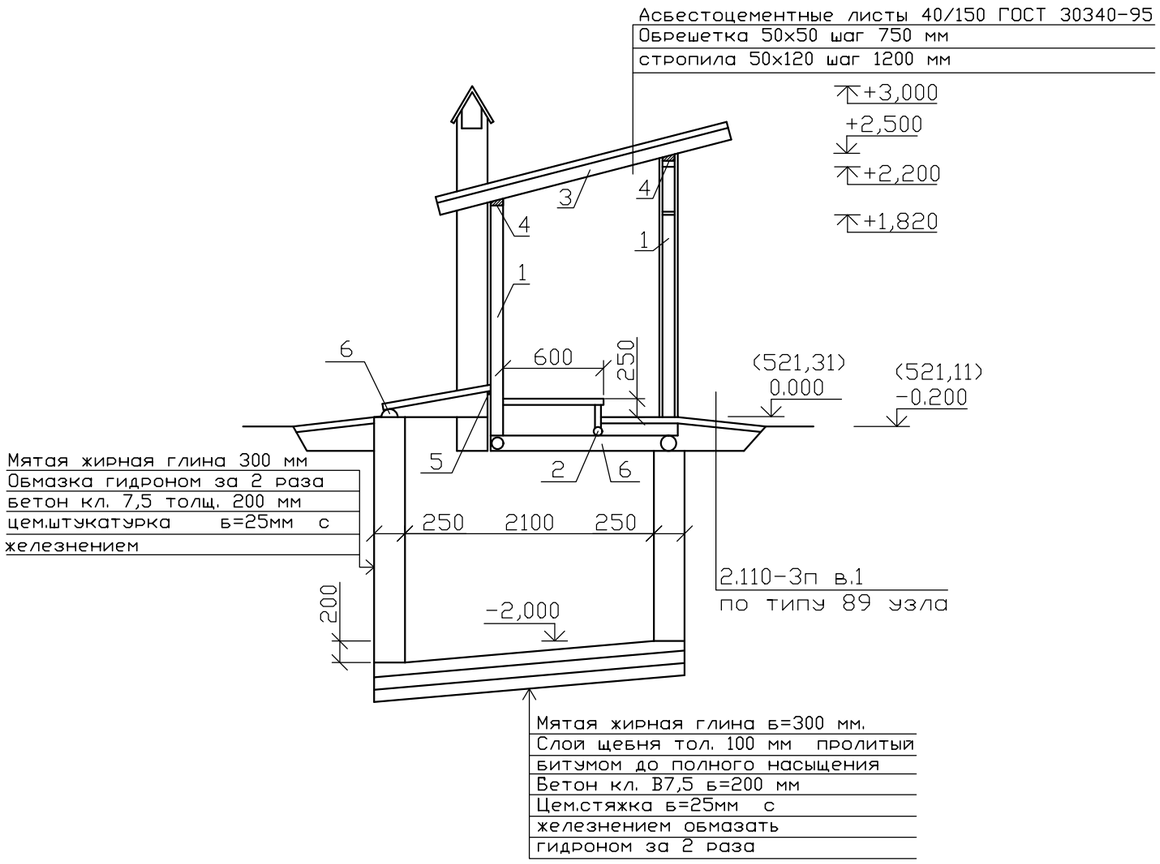

План

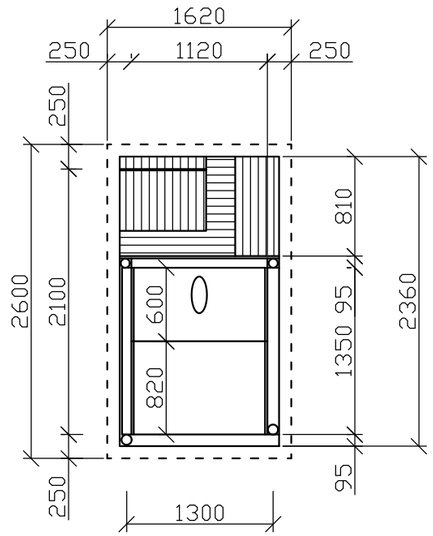

1. Данни лист смотреть совместно с чертежами ГП.
2. Расход материалов на кровлю:
   обрешетка 50x50 L=10,0 п.м. - 0,025 м3
   асбестоцементный волнистый лист 4/150 - ГОСТ 30340-95 - 4,212 м2.
3. Наружные поверхности деревянных конструкций окрасить масляной краской за 2 раза.
4. Для крепления деревянных конструкций использовать гвозди строительные по ГОСТ 4030-63*.

Уровень ответственности зданий-III
Степень огнестойкости-не нормируется

Изм.	Кол.уч	Лист	N док	Подпись	Дата	72-2021АС		
						«Реконструкция и строительство системы водоснабжения с.Жаналык Ескельдинского района»		
						Уборная на 1 очко с бетонным выгребом	Стадия	Лист	Листов
							РП	2	3
Проверил		Бейсенбаев			12.22				
Разработал		Примжанов			12.22	Фасад. План. Разрез 1-1.	ТОО "Redline Pro г.Шымкент 2022г		
Н.контроль		Бейсенбаев			12.22				

Согласовано

Взам. инв.N

Подп. и дата

Инв.N подл.

Крышка для выгреба

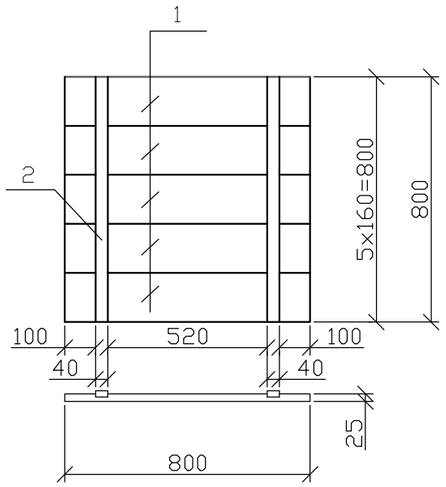

Вытяжной короб

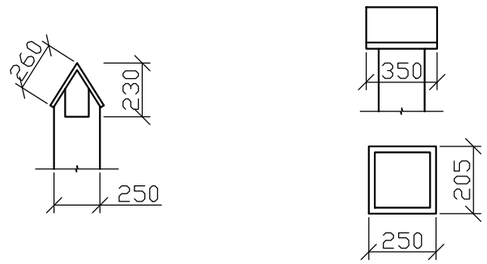

по 2-2

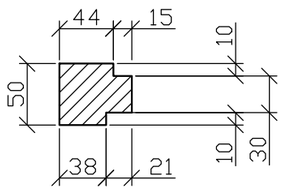

по 3-3

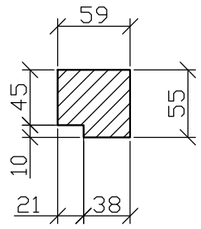

Перечень элементов

Марка Поз.	Обозначение	Наименование	Кол-во	Объем м3	Примечание
Ид-1	ГОСТ 8486-86*Е	Дверь 1800x900x19	1	0.041	
	ГОСТ 8486-86*Е	Коробка 2180x900x59	1	0.115	
1	ГОСТ 8486-86*Е	Доска 160x25 L=800 мм Крышка для выгреба	5	0,0032	0,016
	ГОСТ 8486-86*Е	Вытяжной короб 3100x250x250	1	0.060	
2	ГОСТ 8486-86*Е	Брусок 25x25 L=800	2	0.0005	0.001

Дверь Ид-1

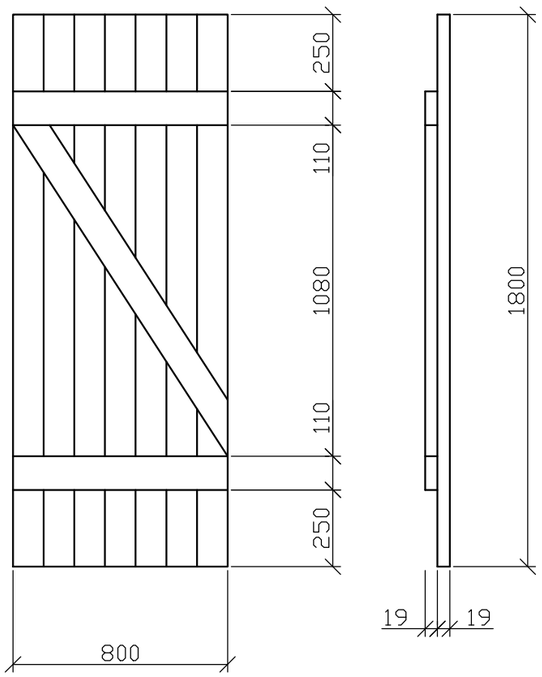

Коробка для Ид-1 с фрамугой

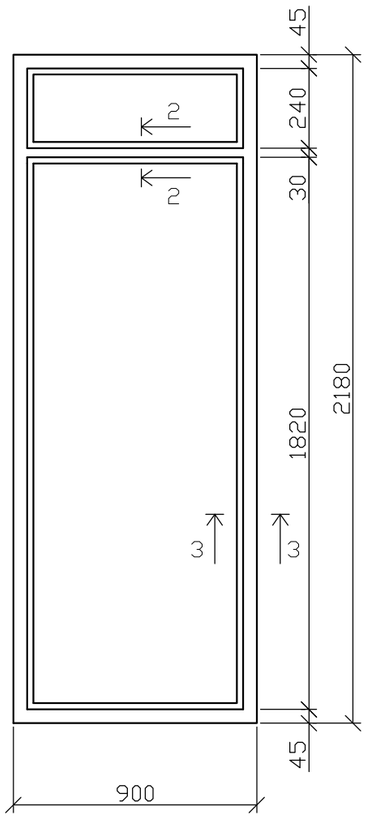

Примечания

1. Деревянные элементы выполнить из древесины хвойных пород влажностью не более 15% и подвергнуть глубокой пропитке антисептиками и антипренами.
2. Данный лист смотреть совместно с листом АС-1.
3. Монолитный выгреб выполнить на сульфатостойком цементе по ГОСТ 22266-94.

Согласовано

Взам. инв.N

Подп. и дата

Инв.N подл.

Изм.	Кол.уч	Лист	N док	Подпись	Дата
Проверил		Бейсенбаев			12.22
Разработал		Примжанов			12.22
Н.контроль		Бейсенбаев			12.22

72-2021АС

«Реконструкция и строительство системы водоснабжения с.Жаналык Ескельдинского района»

Уборная на 1 очко с бетонным выгребом

Стадия	Лист	Листов
РП	3	3

Крышка для выгреба. Дверь ИД-1.

ТОО "Redline Pro г.Шымкент 2022г