Опалубочный чертеж монолитного ленточного фундамента

0.000=621.44

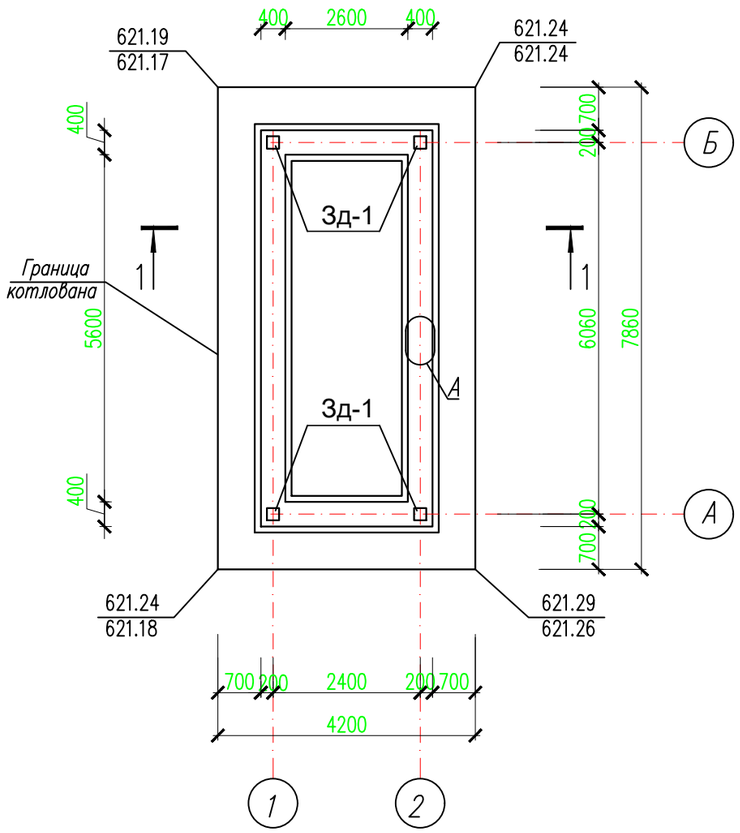

Расход на котлован
1. Разработка грунта в траншее 65,01 м3
2. Обратная засыпка 69,19 м3
3. Площадь котлована по верху и по низу 33,0 м2

1 – 1

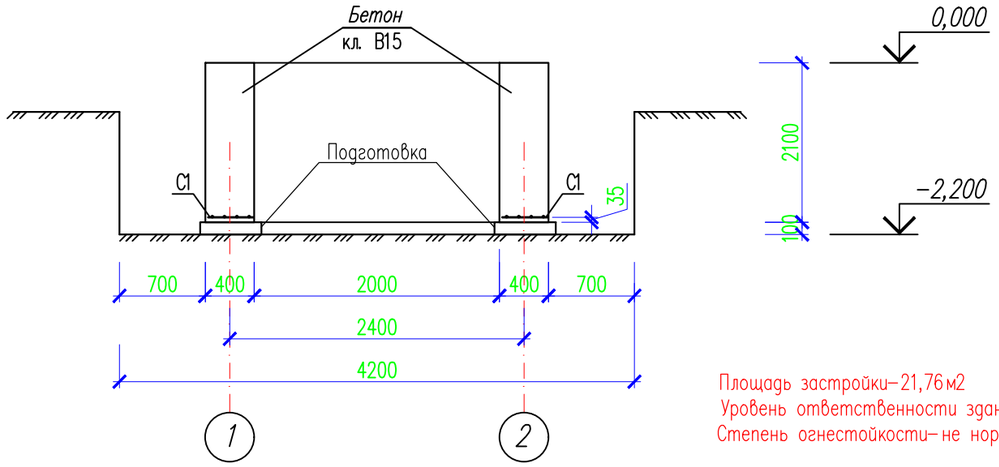

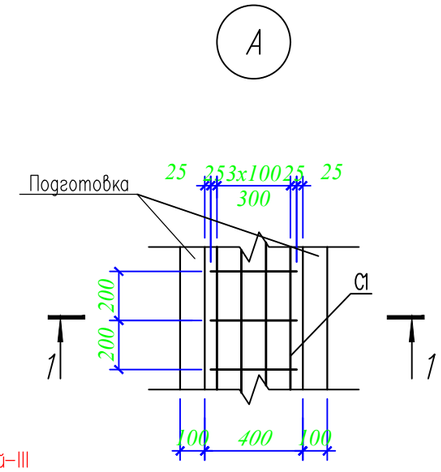

Площадь застройки–21,76 м2
Уровень ответственности зданий–III
Степень огнестойкости– не нормируется

Сетка С1
На 1п.м

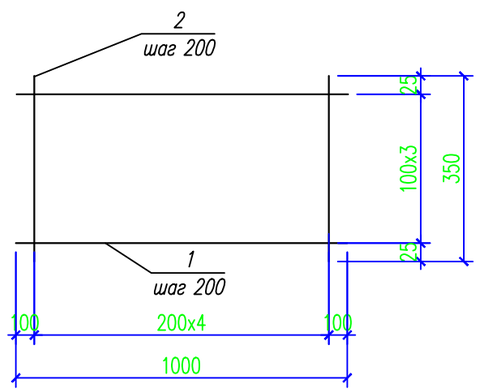

1. За относительную отметку 0.000 принят верх фундамента что соответствующий отметке 621.44 согласно ГП на местности.
2. При производстве работ по подготовке основания, котлован должен быть защищен от попадания атмосферных вод с окружающей территории.
3. Производство работ по подготовке основания фундаментов производить согласно требований СП РК 5.01–102–2013 "Основания зданий и сооружений".

По номенклатурному виду и просадочным свойствам в пределах изучаемой территории, до глубины 3,0 м выделен один инженерно–геологический элемент (ИГЭ):

ИГЭ– гравийно–галечниковые грунты, с песчаным заполнителем до 20%, включением валунов до 30 %, вскрытой мощностью 3,0 и более метров.

γI/γII=22/22кН/м3; φI/φII=42/39град.; CI/CII=2/1кПа; E=50мПа; R_0=500кПа

В пределах изучаемой трассы подземные воды пройденными разведочными скважинами глубиной по 3,0, в период изыскания (июнь месяц 2022 года) не были вскрыты.

По материалам изыскании прошлых лет, подземные воды залегают на глубине более 5,0 метров с поверхности земли в зависимости от рельефа.

4. Установку насосной 2–го подъема контейнерного типа производить монтажным краном грузоподъемностью 10т.

Производство работ:

а) выполнить котлован шириной от грани фундаментов не менее 700 мм

б) в основании фундаментов выполнить подготовку Подготовка из щебня пропитанного битумом до полного насыщения толщиной 100 мм.

в) укладываются сетки с защитным слоем 35 мм;

г) арматуру в сетках связать вязальной проволокой.

д) Наружные стены фундаментов соприкасающиеся с грунтом обмазать горячим битумом за 2 раза– вертикальная гидроизоляция.

Спецификация конструктивных элементов фундамента

Марка поз.	Обозначение	Наименование	Кол	Масса ед. кг	Примеч.
		Ленточный фундамент	1шт		
		Сетка С1 п.м	16,92		
1	ГОСТ 5781–82*	ø10 А–III L=1000	4	0.62	
2	ГОСТ 5781–82*	ø6 А–I L=350	5	0.078	
Зд-1	с.1.400-15.В1.130	Закладная деталь МН117-1 ш.т	4	2,4	9,60
		Материалы			
		Бетон кл. В15, на, W6,F100 шлакопортланцементе, м3		14,21	
		Подготовка из щебня пропитанного битумом до полного насыщения м3		1,01	

Ведомость расхода стали на элемент, кг.

Марка элемента	Изделия арматурные							Изделия закладные				
	Арматура класса						Всего	Прокат марки				Всего
	А–I			А–III				С245				
	ГОСТ 5781–82*			ГОСТ 5781–82*				ГОСТ 19903–74*				
	ø6	ø8	Итого	ø10		Итого		–6	–8		Итого	
	6.60	1.90	8.50	41.96		41.96	50.46	3.78	–		3.78	3.78

Изм.	Кол.уч	Лист	N док.	Подпись	Дата
Проверил	Бейсенбаев				12.22
Разработал	Тажимурат				12.22
Н.контроль	Бейсенбаев				12.22

72–2021 АС

«Реконструкция и строительство системы водоснабжения с.Жаналык Ескельдинского района»

Фундамент под насосной 2–го подъема контейнерного типа

Стадия	Лист	Листов
РП	1	2

Опалубочный чертеж монолитного ленточного фундамента

ТОО "Redline Pro"
г. Шымкент– 2022

Согласовано

Взам. инв. N

Подпись и дата

Инв. N подл.

Копировал

Формат А3