РЕСПУБЛИКА КАЗАХСТАН
Товарищество с ограниченной ответственностью

RedlinePro

ГОСЛИЦЕНЗИЯ №19021538 от 31.05.2020 г.

Заказ: 12-2022
Заказчик: ГУ"Отдел жилищно-коммунального хозяйства и жилищной инспекции Ескельдинского района"

РАБОЧИЙ ПРОЕКТ

«Реконструкция и строительство системы водоснабжения с.Жаналык Ескельдинского района»

Альбом 2.1

Наружные сети водоснабжения

г.Шымкент - 2022 г.

РЕСПУБЛИКА КАЗАХСТАН
Товарищество с ограниченной ответственностью

RedlinePro

ГОСЛИЦЕНЗИЯ №19021538 от 31.05.2020 г.

Заказ: 12-2022
Заказчик: ГУ"Отдел жилищно-коммунального хозяйства и жилищной инспекции Ескельдинского района"

РАБОЧИЙ ПРОЕКТ

«Реконструкция и строительство системы водоснабжения с.Жаналык Ескельдинского района»

Альбом 2.1

Наружные сети водоснабжения

Директор — Мусабай Е.

Главный инженер проекта — Муратбаева Г.

г.Шымкент - 2022 г.

ОСНОВНЫЕ ПОКАЗАТЕЛИ ПО СИСТЕМЕ ВОДОСНАБЖЕНИЯ

Сеть водопровода с.Тастыозек	Расчетный расход			Примечание
	м3/сут	м3/ч	л/с	
Сеть хозпитьевого и противо-пожарного водопровода	52,27	6,23	1,73	При пожаре 5л/с

ВЕДОМОСТЬ ССЫЛОЧНЫХ И ПРИЛАГАЕМЫХ ДОКУМЕНТОВ

Обозначение	Наименование	Примечание
	СССЫЛОЧНЫЕ ДОКУМЕНТЫ	
Серия 4.900-10	Альбом оборудования,фасонных частей и арматуры	
выпуск 1.2.5	для сетей и сооружений водопровода и канализации.	
Серия 4.900-9 выпуск 0-1	Узлы и детали трубопроводов из пластмассовых	
	труб для систем водоснабжения и канализации.	
СН СК 4.01-05-2002	Инструкция по проектированию и монтажу	
	водопроводных и канализационных сетей	
	из пластмассовых труб.	
Т.П. 901-09-11.84	Колодцы водопроводные.	
	ПРИЛАГАЕМЫЕ ДОКУМЕНТЫ	
02-2022	Спецификация оборудования изделии и материалов	2 листа
02-2022	Указатель пожарного гидранта	1 лист
02-2022	Таблица прямоугольных водопроводных колодцев	1 лист
02-2022	Таблица параметров водопроводных колодцев	2 лист
02-2022	Таблица параметров водоразборных колодцев	2 лист

Рабочий проект разработан в соответствии с действующими на территории РК нормами и правилами и предусматривает мероприятия, обеспечивающие взрыбо- пожаро-безопасность и исключающие вредные воздействия на окружающую среду и воздушный бассейн, а так же предупреждающие черезвычайные ситуации природного и техногенного характера.

Главный инженер проекта: _____ Муратбаева Г.

Согласовано

Взам. инв. №

Подпись и дата

Инв. № подл.

Общие указания.

Настоящий рабочий проект разработан на основании:

а) Задания на проектирование

б) в соответствии с требованиям СНиП РК 4.01-02-2009 Водоснабжение Наружные сети и сооружения (с изменениями по состоянию на 13.06.2017г.).

Площадка строительства характеризуется следующими показателями.

Отчет о результатах инженерно-геологических изысканий по объекту выполнено ТОО "А-Геоинжиниринг" согласно задания на проектирование.

Климатический район I-В.

В пределах изучаемой трассы подземные воды пройденными разведочными скважинами глубиной по 3,0, в период изыскания (июнь месяц 2022 года) не были вскрыты.

В геоморфологическом отношении район работ расположен в пределах Орогенного пояса Казахстана и занимает Балхаш-Алакольский регион второго порядка.

Исследуемая территория расположена на правобережье реки Каратал..

Высотные отметки исследуемой трассы колеблются в пределах от 605,70 до 621,68 м и имеет общий уклон с юга на север.

По номенклатурному виду и просадочным свойствам в пределах изучаемой территории, до глубины 3,0 м выделен один инженерно-геологический элемент (ИГЭ):

ИГЭ- гравийно-галечниковые грунты, с песчаным заполнителем до 20%, включением валунов до 30 %, вскрытой мощностью 3,0 и более метров.

Глубина проникновения 0 °С в грунт, м: Для суглинков и глин-207 см

Водопроводные сети предусмотрены для подачи воды на хоз-питьевые и противопожарные нужды.

Режим водопотребления согласно СНиП РК 4.01.02-2009, принят круглосуточным.

Наружные водопроводные сети приняты кольцевые низкого давления и при повреждении на каком либо участке сети не вызывает прекращение подачи воды в другие участки так как вода может поступать к ним в обход по другим линиям. Кольцевые сети запроектированы и рассчитаны таким образом, что в случае выключения одного из участков общая подача воды не снижается более чем на 30% расчетного максимального расхода. Одно из преимуществ кольцевых сетей в том, что в них вероятность образования гидравлических ударов сведены к нулю. Кольцевые сети более надежны в отношении бесперебойности водоснабжения.

Источником водоснабжение населенного пункта предусматривается от проектируемой водозаборной площадки.

Наружные сети водопровода запроектированы из полиэтиленовых напорных труб (PE100 SDR17, PE63 SDR11) "питьевая", по ГОСТ 18599-2001 диаметрами Ø63х3,8мм - Ø110х6,6мм. Диаметры внутриквартальных кольцевых сетей приняты по расчету из условия обеспечения подачи суммарных расчетных расходов воды на хозяйственно-питьевые и противопожарные нужды.

Согласно СНиП РК 4.01.02-2009 п. 4.1 предусмотрен подвод воды непосредственно к границам участков потребителей. На магистральной сети предусмотрены водопроводные колодцы-распределители с установкой водосчетчиков на группу потребителей (2-6).

Подвод воды к участкам потребителей осуществляется трубами ПЭ100 SDR11 диаметром 25х2,3мм.

В основу решения размещения трасс уличной сети заложены требования технологической компоновки и соблюдения минимальных расстояний, регламентированных градостроительными нормами, требованиями СНиП и с учетом санитарных, экологических и противопожарных требований.

Прокладка наружной сети водоснабжения выполнена вне проезжих частей улиц с учетом рельефа, инженерно-геологических условий строительства и с учетом размещения проектируемых инженерных сетей электроснабжения и газоснабжения.

Сети системы В1 размещены на расстоянии 2,0м от края проезжей части.

Основание под трубопроводы запроектировано из выровненного местного грунта с песчаной подготовкой Н=100мм.

Колодцы и камеры на В1 установлены с учетом размещения пожарных гидрантов. Колодцы на сетях водопровода необходимо устанавливать на основание из уплотненного местного грунта на глубину 0,3м и с устройством водонепроницаемых днища и стен колодца ниже трубопровода. Со стороны обратной засыпки произвести окрасочную гидроизоляцию бетонных и железобетонных конструкций колодцев горячим битумом за 2 раза. Водопроводные колодцы приняты из сборных ж/б элементов по Т.П.3.900.1-14 вып.1 диаметрами 1500мм и 2000мм. Вокруг люков колодцев, устраиваемых вне проезжей части предусматривается отмостка шириной 1м с уклоном от люков.

На колодцах устанавливаются задвижки с обрезиненным клином и не выдвижным шпинделем по 30ч39р (класс герметичности А), пожарные гидранты по ГОСТ 8220-85. Фасонные части - стальные. Для защиты от коррозии стальные фасонные части в колодцах покрыть антикоррозийной изоляцией типа весьма усиленная битумно-полимерная.

Для опорожнения воды при ремонтно-профилактических работах, в пониженных точках каждого ремонтного участка, предусмотрены выпуски с вентилями. Отвод воды из выпусков производится в колодцы, с последующей откачкой на поверхность земли.

Для разделения ремонтных участков, в водопроводных колодцах предусмотрена стальная запорная арматура. Каждый ремонтный участок обеспечивает отключение не более 5 пожарных гидрантов.

В высоких переломных точках установлены вантузы для выпуска воздуха диаметром 50мм.

Водопровод прокладывается с уклоном не менее 0.001 на глубине в среднем -2,57м, с учетом глубины проникновения нулевой температуры в грунт, а также с учетом соблюдения нормативных расстояний (по вертикали, в свету) при пересечениях с проектируемыми инженерными коммуникациями.

Пересечение полиэтиленовыми трубами стен колодцев выполнить в стальной гильзе L=0,3м с заделкой зазора между гильзой и трубопроводом цементным раствором.

На основании технического задания проектом предусматривается объединенная хозяйственно-противопожарная система водоснабжения. Наружное пожаротушение осуществляется от проектируемых пожарных гидрантов, устанавливаемых в колодцах на водопроводной сети. В местах расположения подземных пожарных гидрантов устанавливаются пожарные указатели с флуоресцентным или светоотражающим покрытием по ГОСТ 12.4.026-2002 с нанесением буквенным индексом ПГ и цифровыми значениями расстояния в метрах от указателя до гидранта и внутреннего диаметра трубопровода в миллиметрах. Под пожарные гидранты предусмотрены бетонные столбики в колодцах.

В целях обеспечения сохранности инженерных сетей производство земляных работ вести по мере уточнения в натуре существующих коммуникаций и сооружений путем вскрытия их шурфованием в присутствии заинтересованных организаций. При обратной засыпке трубопроводов над верхом трубы обязательно устройство защитного слоя из мягкого местного грунта толщиной не менее 30см, не содержащего твердых включений (щебня, камней, кирпичей и т.д.). Подбивка грунтом трубопровода производится ручным не механизированным инструментом. Уплотнение грунта в пазухах между стенкой траншеи и трубой, а также всего защитного слоя следует проводить ручной механической трамбовкой до достижения коэффициента уплотнения 1,65 тс/м^3. Уплотнение первого защитного слоя толщиной 10 см непосредственно над трубопроводом производить ручным инструментом.

Производство работ, перечень документации предъявляемой при укладке, испытанию и приемке сети вести согласно СП РК 4.01-103-2013* "Наружные сети и сооружения водоснабжения и канализации (по всем приложениям А.Б.В.Г.Ч.Ж.)" и СНиП РК 4.01-05-2002 "Инструкция по проектированию и монтажу сетей водопровода и канализации из пластмассовых труб". После испытания трубопроводы и резервуары подвергаются промывке и дезинфекции.

При испытании трубопроводов водоснабжения и сдачей их в эксплуатацию должны составляться:

- акты на скрытые работы (по основанию, опорам и строительным конструкциям на трубопроводах и т.д.);
- акты наружного осмотра трубопроводов и элементов (узлов, колодцев и т.д.);
- акты испытания на прочность и плотность трубопроводов;
- акты на промывку и дезинфекцию водопровода;
- установления соответствия выполненных работ по проекту;
- акты входного контроля качества труб и соединительных деталей.

Мероприятия по прокладке трубопроводов в мокрых грунтах.

При прокладке напорных и самотечных трубопроводов в мокрых грунтах необходимо предусматривать следующие мероприятия:

1) Под водопроводные трубопроводы, прокладываемые ниже уровня грунтовых вод предусмотрено искусственное основание из песчаной смеси толщиной 0,10м.

2) При устройстве колодцев необходимо выполнить следующие мероприятия:

а) На утрамбованное щебнем основание укладывают бетонную подготовку толщиной 100мм из бетона М-50.

б) Поверх бетонной подготовки уложить слой асфальта толщина 20мм, затем плиту днища. Трубы в мокрых грунтах следует заделывать в стенки колодцев, устанавливая в них патрубки из стальной или асбестоцементной трубы с зазором 30мм на чеканку. Отверстие со стороны наружной поверхности патрубка бетонируется. Бетонная заделка должна выходить за пределы наружной поверхности стенки колодца на 100мм,а края ее должны перекрывать отверстие в стенке колодца. Щель между трубой и патрубком зачеканивается смоляным канатом, выходные отверстия щели заделываются асбестоцементом.

В проекте организации строительства (а так же в сметной части) предусматриваются мероприятия по разработке траншеи в мокрых грунтах с устройством водоотлива в нижней части траншеи.

ВЕДОМОСТЬ РАБОЧИХ ЧЕРТЕЖЕЙ ОСНОВНОГО КОМПЛЕКТА

Лист	Наименование	Примечание
1	Общие данные	
2	Ситуационная схема	
3-7	План сети водопровода В1 М1:500	
8-13	Продольный профиль сети В1	
14	Деталировка колодцев В1	
15	Водоразборный колодец на 2 потребителя с подключением от трубы Ф63мм (тупиковый)	
16	Водоразборный колодец на 3 потребителя с подключением от трубы Ф63мм (тупиковый)	
17	Водоразборный колодец на 4 потребителя с подключением от трубы Ф63мм (тупиковый)	
18	Водоразборный колодец на 5 потребителя с подключением от трубы Ф63мм (тупиковый)	
19	Водоразборный колодец на 6 потребителя с подключением от трубы Ф63мм (тупиковый)	
20	Водоразборный колодец на 2 потребителя с подключением от трубы Ф63мм	
21	Водоразборный колодец на 4 потребителя с подключением от трубы Ф63мм	
22	Водоразборный колодец на 2 потребителя с подключением от трубы Ф63мм	
23	Водоразборный колодец на 2 потребителя с подключением от трубы Ф110мм	
24	Водоразборный колодец на 3 потребителя с подключением от трубы Ф110мм	
25	Водоразборный колодец на 4 потребителя с подключением от трубы Ф110мм	
26	Водоразборный колодец на 5 потребителя с подключением от трубы Ф110мм	
27	Водоразборный колодец на 6 потребителя с подключением от трубы Ф110мм	

Покрытие проездов

Мелкозерн.горячий,плотный а/бетон
тип-Б ,марки 1,СТРК1225-2003, толщ.-6см
Крупнозернистый асфальтобетон
типБ,марки1, СТ РК 1225-2003, h-10см
Песчано-граб.смесь N6, СТРК1549-2003, толщ.- 15+15см

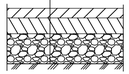

Покрытие проездов

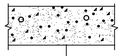

ПГС ГОСТ 25607-94
H=15см

СХЕМА УКЛАДКИ ТРУБОПРОВОДА

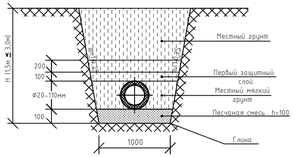

Изм.	Кол.уч	Лист	№док	Подпись	Дата
Исполнил	Жакыпбек С.				11.22
Проверил	Байболов А.				11.22
Нор.Контро	Алибеков К.				11.22

12-2022 - НВ

Реконструкция и строительство системы водоснабжения с.Жаналык Ескельдинского района

Наружные сети водоснабжения

Стадия	Лист	Листов
РП	1	

Общие данные

ТОО «Redline Pro»
г. Шымкент - 2022 год

Формат: А4х4

Ситуационная схема

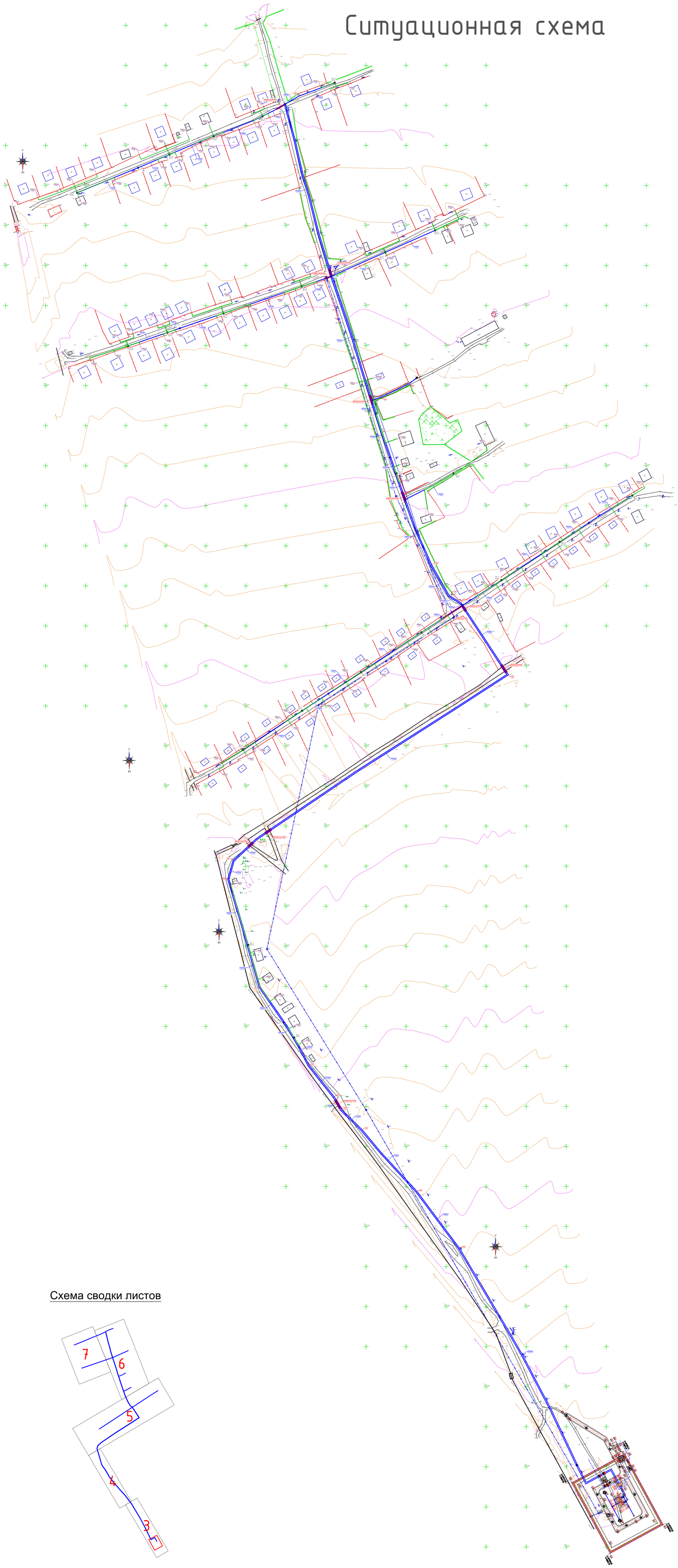

С
N
Ю

Схема сводки листов

Принятые условные обозначения инженерных систем:

- В1 – Хозяйственно-противопожарный водопровод;
- Абонентский трубопровод
- 101 Водопроводный колодец
- ПГ1 Колодец с пожарным гидрантом
- ВК-1 ВРК6 Колодцы-распределители
- Уг1 Угол поворота

Изм.	Кол.уч	Лист	№док	Подпись	Дата			
						12-2022 – НВ		
						Реконструкция и строительство системы водоснабжения с.Жаналык Ескельдинского района		
						Наружные сети водоснабжения	Стадия	Лист	Листов
							РП	2	
Исполнил		Жакыпбек С.			11.22	Ситуационная схема	ТОО «Redline Pro» г. Шымкент – 2022 год	
Проверил		Байболов А.			11.22			
Нор.Контро		Алибеков К.			11.22			

Согласовано

Гл. спец.

Взам. инв. N

Подл. и дата

Инв. N подл.

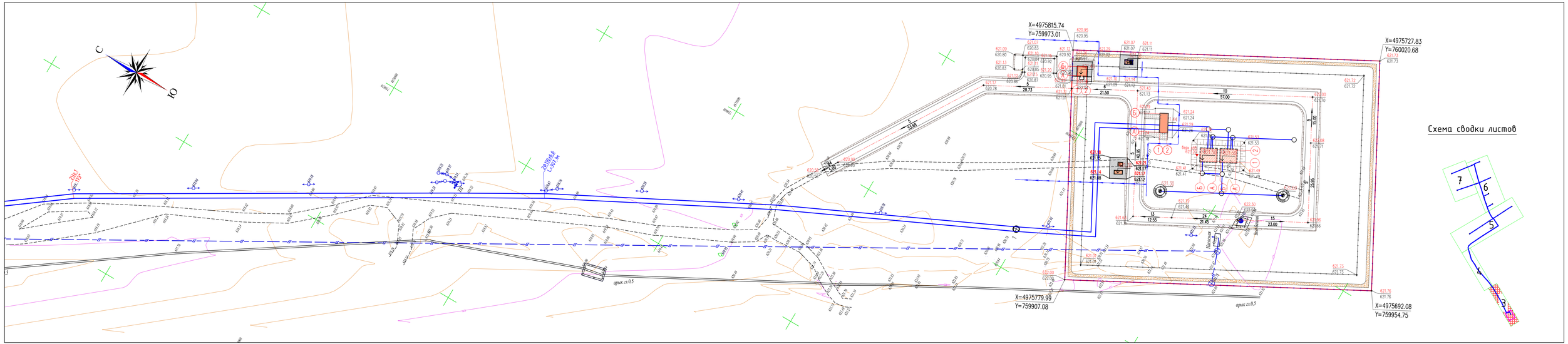

ПРИМЕЧАНИЕ

1. В местах пересечения проектируемых сетей водопровода с существующими подземными коммуникациями отметки уточнить по месту
2. В местах пересечения водопровода с существующими подземными коммуникациями разработку грунта траншеи выполнить вручную по 2 метра в каждую сторону от места пересечения
3. При производстве земляных работ необходимо вызвать представителя заинтересованных организаций обязателен.

Принятые условные обозначения инженерных систем:

В1	В1 - Хозяйственно-противопожарный водопровод;
	Абонентский трубопровод
101	Водопроводный колодец
ПГ1	Колодец с пожарным гидрантом
ВК-1 ВЧ65	Колодцы-распределители
Уг1	Угол поворота

Изм.	Кол.уч	Лист	№док	Подпись	Дата
Исполнил	Хакыпбек С.				11.22
Проверил	Бауболов А.				11.22
Нор.Контро	Алибеков К.				11.22

12-2022 - НВ

Реконструкция и строительство системы водоснабжения с.Ханалык Ескельдинского района

Наружные сети водоснабжения	Стадия	Лист	Листов
	РП	3	

План сетей М:500

ТОО «Redline Pro»
г. Шымкент - 2022 год

Согласовано

Гл. спец.

Взам. инв. N

Подп. и дата

Инв. N подл.

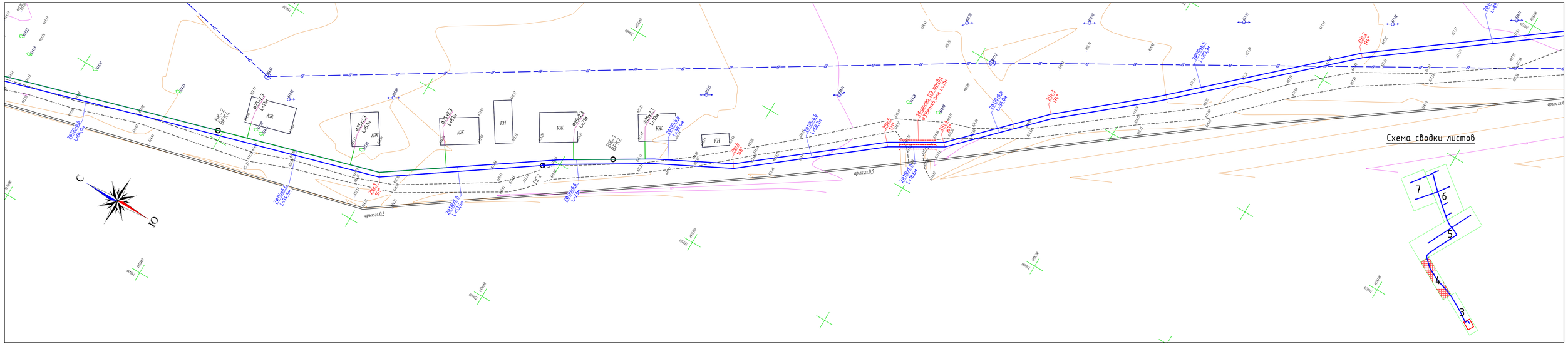

ПРИМЕЧАНИЕ

1. В местах пересечения проектируемых сетей водопровода с существующими подземными коммуникациями отметки уточнить по месту
2. В местах пересечения водопровода с существующими подземными коммуникациями разработку грунта траншеи выполнить вручную по 2 метра в каждую сторону от места пересечения
3. При производстве земляных работ необходимо вызвать представителя заинтересованных организаций обязателен.

Принятые условные обозначения инженерных систем:

- В1 — В1 - Хозяйственно-противопожарный водопровод;
- Абонентский трубопровод
- 101 — Водопроводный колодец
- ПГ1 — Колодец с пожарным гидрантом
- ВК-1 ВРК6 — Колодцы-распределители
- Уг1 — Угол поворота

Изм.	Кол.уч	Лист	№док	Подпись	Дата
Исполнил	Жакыпбек С.				11.22
Проверил	Байболов А.				11.22
Нор.Контро	Алибеков К.				11.22

12-2022 - НВ

Реконструкция и строительство системы водоснабжения с.Жаналык Ескельдинского района

Наружные сети водоснабжения	Стадия	Лист	Листов
	РП	4	

План сетей М:500

ТОО «Redline Pro»
г. Шымкент - 2022 год

Согласовано

Гл. спец.

Взам. инв. N

Подп. и дата

Инв. N подл.

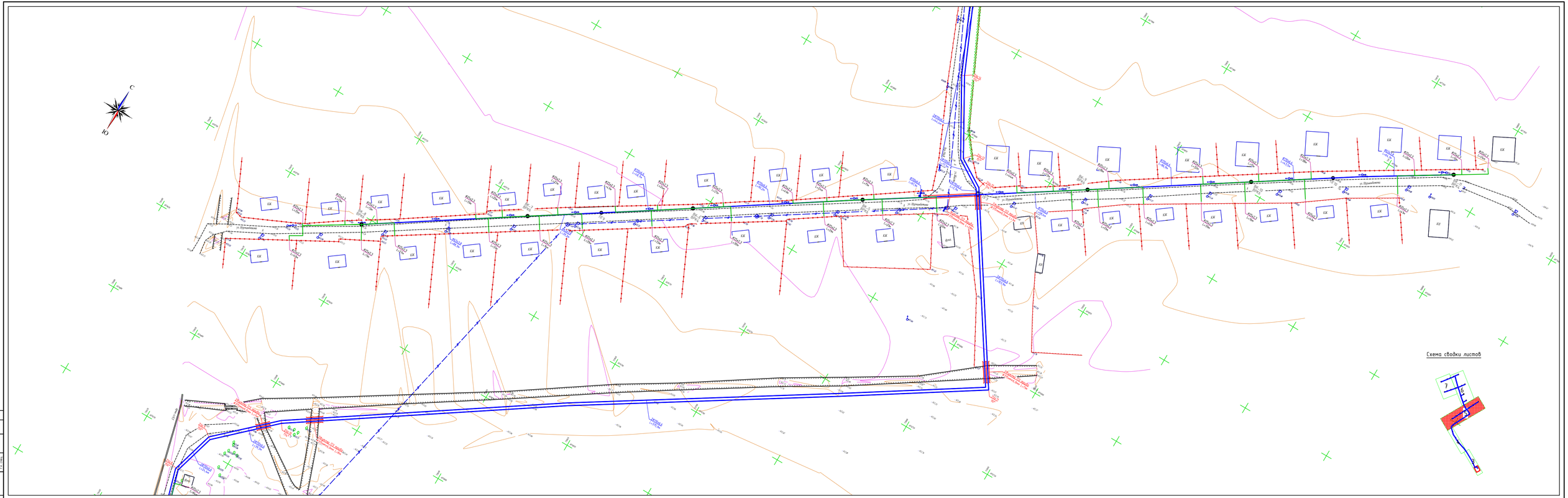

ПРИМЕЧАНИЕ
Общие указания

1. В местах пересечения проектируемых сетей водопровода с существующими подземными коммуникациями отметку уточнить по месту.
2. В местах пересечения водопровода с существующими подземными коммуникациями разработку грунта производить вручную по 2 метра в каждую сторону от места пересечения
3. При производстве земляных работ необходимо вызвать представителей эксплуатирующих организаций обязательно.

Принятые условные обозначения инженерных систем

- В1 - Хозяйственно-противопожарный водопровод;
- Абонентский трубопровод водопроводных колодец;
- ПГ1 Колодец с пожарным гидрантом
- Колодцы-распределители
- 1шт 1шт колодца.

								12-2022 - НВ	
								Реконструкция и строительство системы водоснабжения с.Кокыльск Енбекшиказахского района	
Изм.	Кол.уч.	Лист	N док.	Подпись	Дата				
Исполнил	Кожанбек С				12.22	Наружные сети водоснабжения		Стадия	Лист	Листов
Проверил	Зазобский А				12.22			ПП	5	
Нор.Контрол	Алибаевой Н				12.22	План сети М1:500		ТОО «Redline Pro» г. Шымкент - 2022 год		

Схема сводки листов

ПРИМЕЧАНИЕ

1. В местах пересечения проектируемых сетей водопровода с существующими подземными коммуникациями отметки уточнить по месту.
2. В местах пересечения водопровода с существующими подземными коммуникациями разработку грунта траншеи выполнить бруствер по 2 метра в каждую сторону от места пересечения.
3. При производстве земляных работ необходимо выдать представителям заинтересованных организаций обязателен.

Принятые условные обозначения инженерных систем:

- В1 — В1 - Хозяйственно-противопожарный водопровод;
- Абонентский трубопровод
- Водопроводный колодец
- ПГ1 — Колодец с пожарным гидрантом
- ВК-1 — Колодцы-распределители
- Уг1 — Угол поворота

							12-2022 - НВ	
Изм.	Кол.уч.	Лист	№Док.	Подпись	Дата	Реконструкция и строительство системы водоснабжения с.Ханалык Есильбайского района		
Исполнил	Какыпбек С.				11.22	Наружные сети водоснабжения	Стадия	Лист	Листов
Проверил	Байболов А.				11.22		РП	6	
Нор.Контр.	Алибеков К.				11.22	План сетей М1:500	ТОО «Redine Pro» г. Шымкент - 2022 год	

Согласовано	
Взам. инв. №	
Подп. и дата	
Инв. № подл.	Гл. спец.

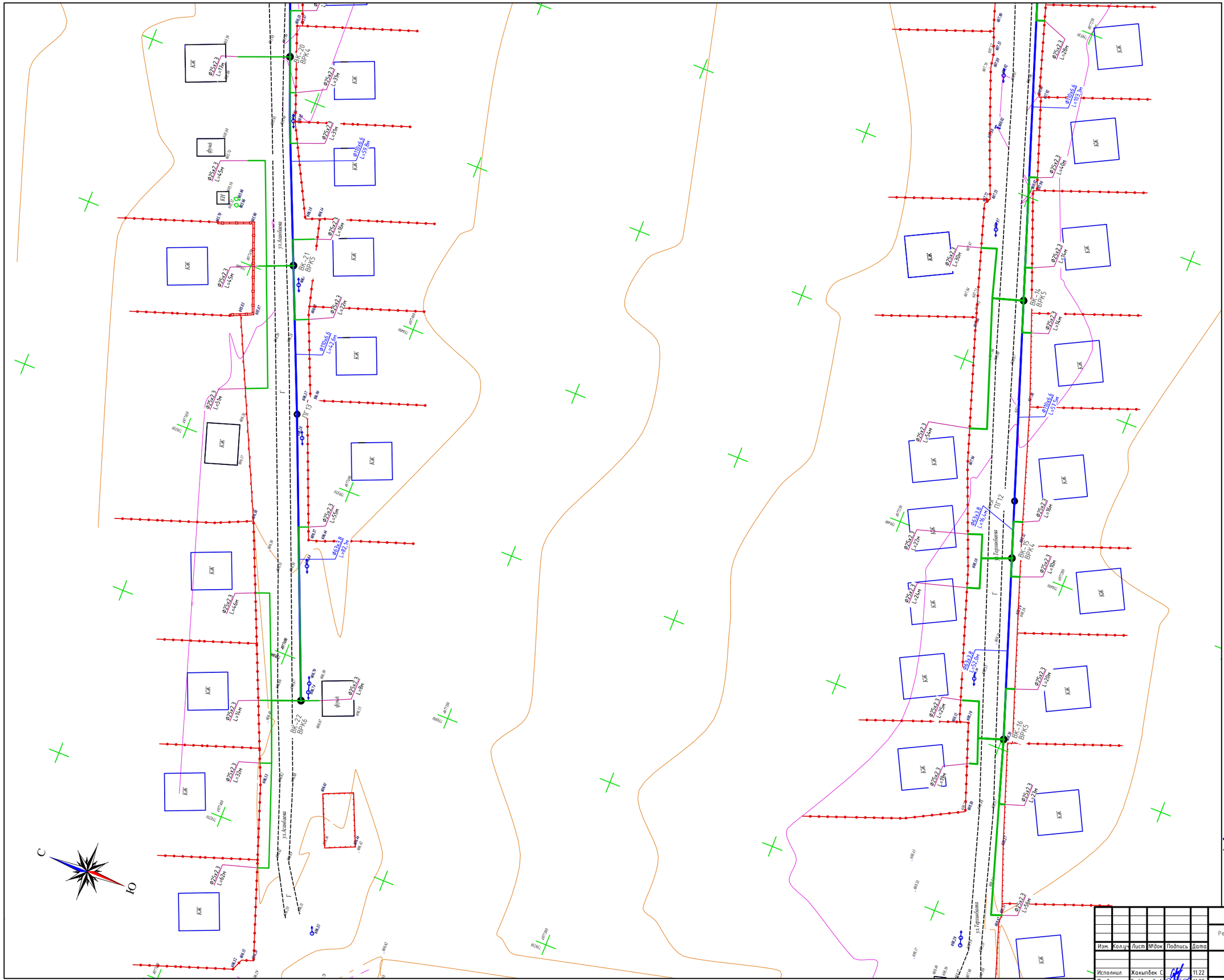

Схема сводки листов

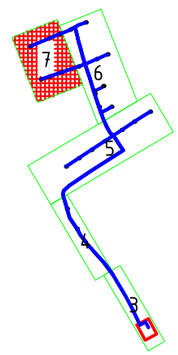

ПРИМЕЧАНИЕ

1. В местах пересечения проектируемых сетей водопровода с существующими подземными коммуникациями отметки уточнить по месту
2. В местах пересечения водопровода с существующими подземными коммуникациями разработку грунта траншеи выполнить вручную по 2 метра в каждую сторону от места пересечения
3. При производстве земляных работ необходимо вызвать представителя заинтересованных организаций обязателен.

Принятые условные обозначения инженерных систем:

В1	В1 - Хозяйственно-противопожарный водопровод
	Абонентский трубопровод
101	Водопроводный колодец
ПГ1	Колодец с пожарным гидрантом
ВК-1 ВРК6	Колодцы-распределители
Уг1	Угол поворота

Изм.	Кол.уч	Лист	№док	Подпись	Дата
Исполнил		Жакыпбек С.			11.22
Проверил		Байболов А.			11.22
Нор.Контро		Алибеков К.			11.22

12-2022 - НВ

Реконструкция и строительство системы водоснабжения с.Жаналык Ескельдинского района

Наружные сети водоснабжения

Стадия	Лист	Листов
РП	7	

План сетей М:500

ТОО «Redline Pro»
г. Шымкент - 2022 год

Согласовано

Гл. спец.

Взам. инв. N

Подп. и дата

Инв. N подл.

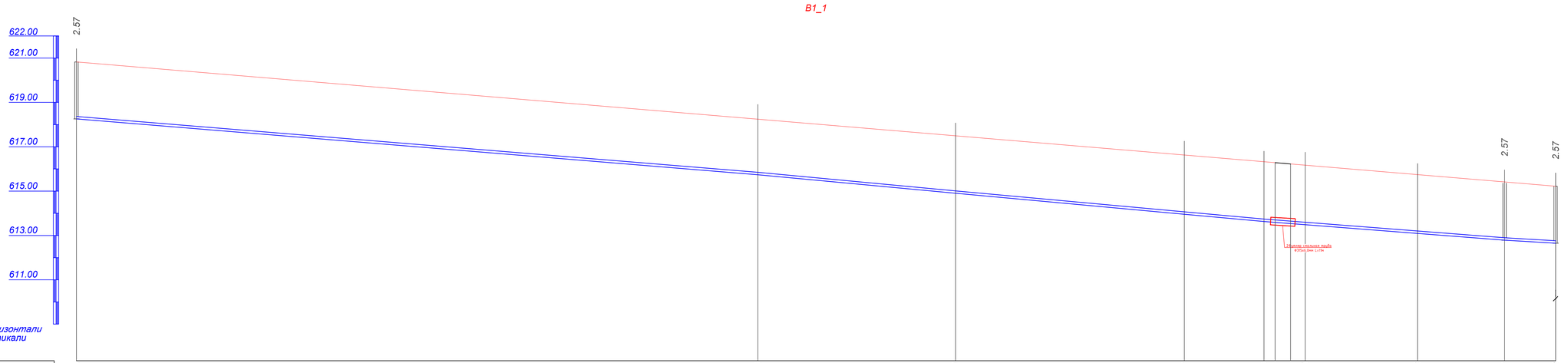
В1_1
622.00
621.00
619.00
617.00
615.00
613.00
611.00
2.57
2.57
2.57
Переход стальной трубы Ø325х6.0мм L=17м
М1:1000 по горизонтали
М1:100 по вертикали

| | | |

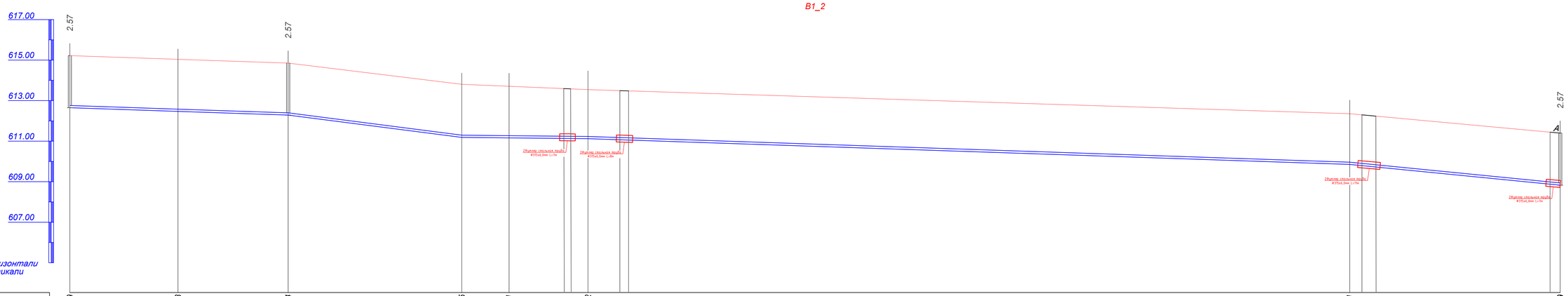

Отметка низа или лотка трубы	612.649		612.468		612.284			611.185		611.161		611.122							609.851				608.829
Проектная отметка земли	615.219		614.946		614.854			613.755		613.747		613.861							612.421				611.399
Натурная отметка земли	615.219		614.946		614.854			613.755		613.747		613.861							612.421				611.399
Обозначение трубы и тип изоляции	Труба полиэтиленовые DN 110х6,6 мм ГОСТ 18599-2001																						
Основание	Песок для строительных работ средний H=100мм																						
Уклон				0.003			0.013				0.001							0.003				0.010	
Длина	107.7				85.7			62.2				375.8							103.9				
Расстояние, м		53.3		54.3		85.7			23.3		38.9				375.8					103.9			
Номер колодца, точки, угла поворота	ПГ2		2Уг.7 161°		ВК-2 ВРК4			2Уг.8 156°		2Уг.9 150°		2Уг.10 174°							2Уг.11 90°				ПГ3

Изм.	Кол.уч	Лист	№док	Подпись	Дата
Исполнил	Жакыпбек С.				11.22
Проверил	Байболов А.				11.22
Нор.Контро	Алибеков К.				11.22

12-2022 - НВ

Реконструкция и строительство системы водоснабжения с.Жаналык Ескельдинского района

Наружные сети водоснабжения

Стадия	Лист	Листов
РП	9	

Продольный профиль

ТОО «Redline Pro»
г. Шымкент - 2022 год

Согласовано

Гл. спец.

Взам. инв. N

Подп. и дата

Инв. N подл.

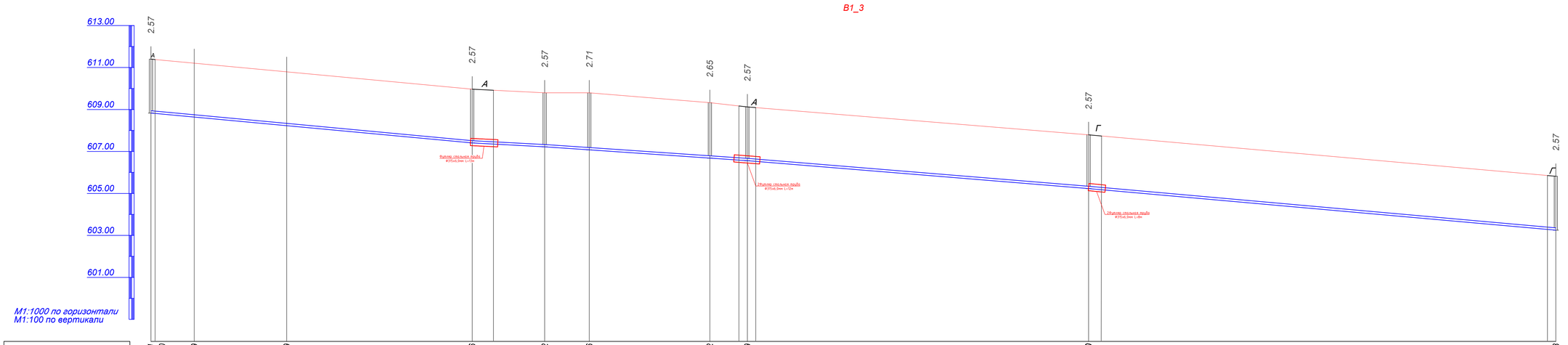

Отметка низа или лотка трубы	608.831	608.800	608.639	608.229	607.406	607.222	607.076	606.682	606.559	605.230	603.248
Проектная отметка земли	611.401	611.326	611.281	610.899	609.976	609.792	609.791	609.329	609.129	608.809	605.819
Натурная отметка земли	611.401	611.326	611.281	610.899	609.976	609.792	609.791	609.329	609.129	608.809	605.818
Обозначение трубы и тип изоляции	Труба полиэтиленовые DN 110х6,6 мм ГОСТ 18599-2001										
Основание	Песок для строительных работ средний H=100мм										
Уклон	0.009				0.005	0.007				0.008	0.009
Длина	153.0				34.5	96.5			162.5	222.6	
Расстояние, м	3.3	17.3	44.0	88.4	34.5	21.3	57.4	17.9	162.5	222.6	
Номер колодца, точки, угла поворота	ПГ2	2Уг.12 154°	2Уг.13 151°	2Уг.14 174°	4	ВК-3 ВРК2	ПГ5	ВК-4 ВРК3	6	ПГ7	ПГ8

Согласовано

Гл. спец.

Взам. инв. N

Подп. и дата

Инв. N подл.

Изм.	Кол.уч	Лист	№док	Подпись	Дата
Исполнил	Хакимбек С.				11.22
Проверил	Байболов А.				11.22
Нор.Контро	Алибеков К.				11.22

12-2022 - НВ

Реконструкция и строительство системы водоснабжения с.Жаналык Ескельдинского района

Наружные сети водоснабжения

Стадия	Лист	Листов
РП	10	

Продольный профиль

ТОО «Redline Pro»
г. Шымкент - 2022 год

B1_5

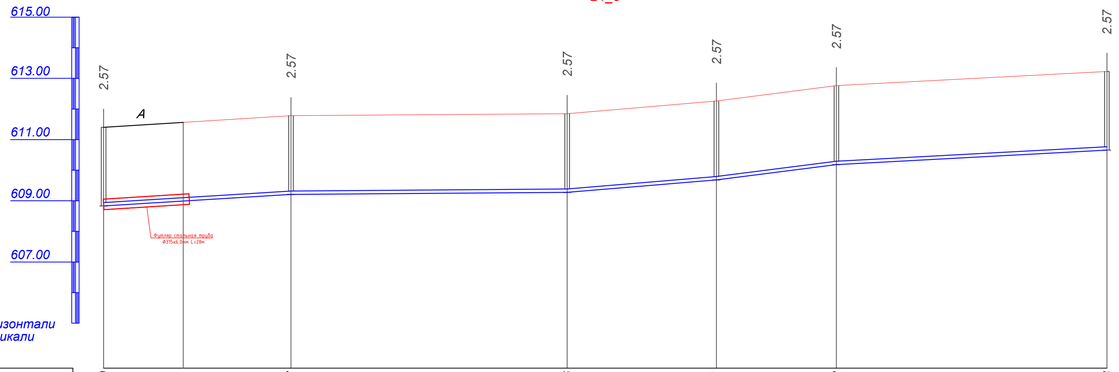

М1:1000 по горизонтали
М1:100 по вертикали

Отметка низа или лотка трубы	608.839	609.207	609.276	609.681	610.182	610.658
Проектная отметка земли	611.400	611.777	611.846	612.251	612.752	613.228
Натурная отметка земли	611.400	611.777	611.846	612.251	612.752	613.228
Обозначение трубы и тип изоляции	Труба полиэтиленовые DN 110x6,6 мм ГОСТ 18599-2001					
Основание	Песок для строительных работ средний Н=100мм					
Уклон / Длина	0.006 / 61.2	0.001 / 90.2	0.008 / 48.7	0.013 / 39.2	0.005 / 88.3	
Рассстояние, м	61.2	90.2	48.7	39.2	88.3	
Номер колодца, точки, угла поворота	ПГ3	ВК-5 ВРК6	ВК-6 ВРК4	ПГ9	ВК-7 ВРК6	ВК-8 ВРК6

B1_4

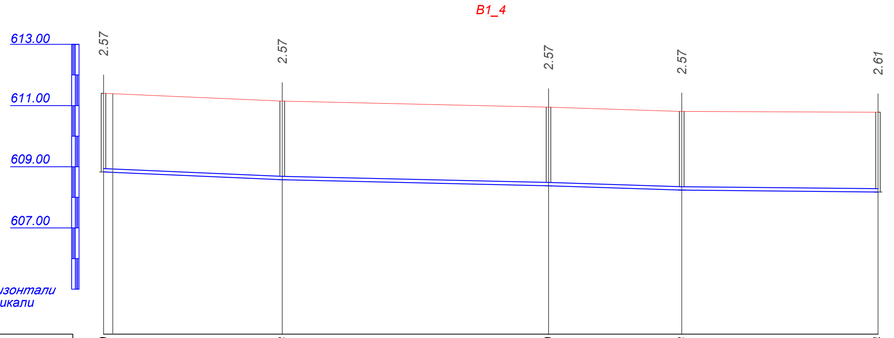

М1:1000 по горизонтали
М1:100 по вертикали

Отметка низа или лотка трубы	608.839	608.578	608.379	608.238	608.174
Проектная отметка земли	611.899	611.148	610.949	610.808	610.783
Натурная отметка земли	611.899	611.148	610.949	610.808	610.783
Обозначение трубы и тип изоляции	Труба полиэтиленовые DN 110x6,6 мм ГОСТ 18599-2001				
Основание	Песок для строительных работ средний Н=100мм				
Уклон / Длина	0.004 / 58.4	0.002 / 86.9	0.003 / 43.5	0.001 / 64.1	
Рассстояние, м	58.4	86.9	43.5	64.1	
Номер колодца, точки, угла поворота	ПГ3	ВК-9 ВРК6	ВК-10 ВРК6	ПГ10	ВК-11 ВРК4

Согласовано

Гл. спец.

Взам. инв. N

Подп. и дата

Инв. N подл.

Изм.	Кол.уч	Лист	№док	Подпись	Дата
Исполнил	Жакыпбек С.				11.22
Проверил	Байдолов А.				11.22
Нор.Контро	Алибеков К.				11.22

12-2022 - НВ

Реконструкция и строительство системы водоснабжения с.Жаналык Ескельдинского района

Наружные сети водоснабжения

Стадия	Лист	Листов
РП	11	

Продольный профиль

ТОО «Redline Pro»
г. Шымкент - 2022 год

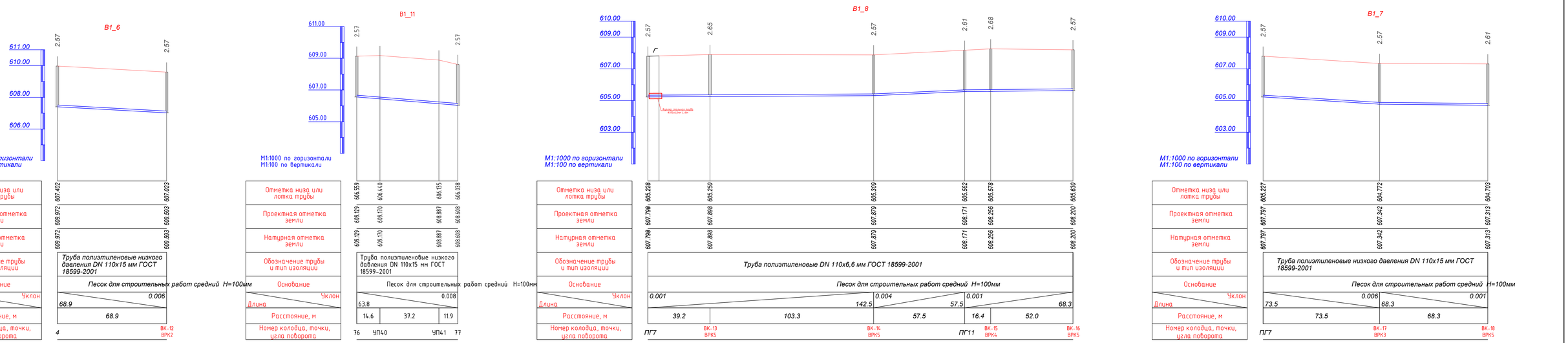

Изм.	Кол.уч	Лист	№док	Подпись	Дата
Исполнил	Хакыпбек С.				11.22
Проверил	Байболов А.				11.22
Нор.Контро	Алибеков К.				11.22

12-2022 - НВ

Реконструкция и строительство системы водоснабжения с.Ханалык Есжельдинского района

Наружные сети водоснабжения

Стадия	Лист	Листов
РП	12	

Продольный профиль

ТОО «Redline Pro»
г. Шымкент - 2022 год

Согласовано

Взам. инв. №

Подп. и дата

Инв. № подл.

Гл. спец.

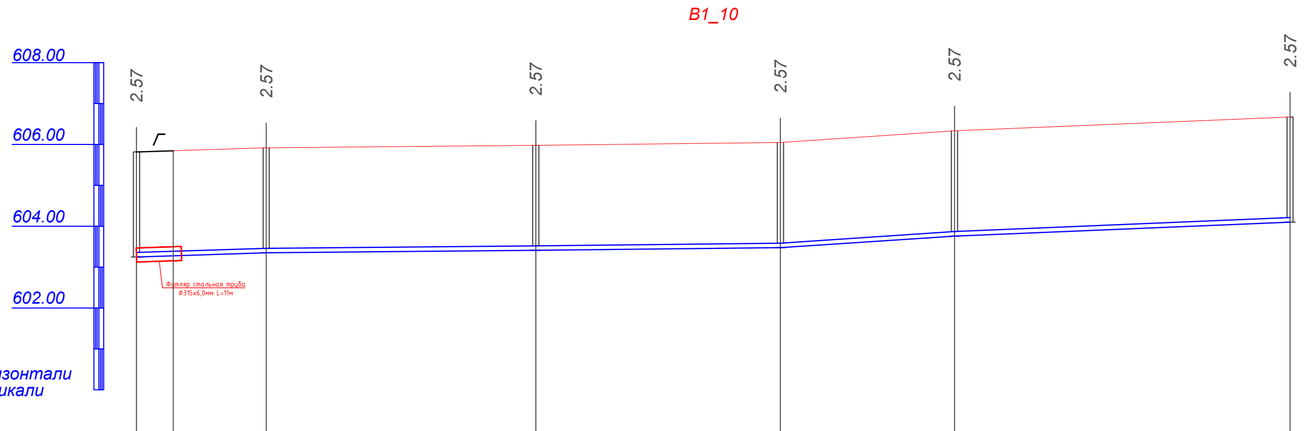

Отметка низа или лотка трубы	603.248	603.350	603.411	603.476	603.761	604.102
Проектная отметка земли	605.818	605.920	605.981	606.046	606.331	606.672
Натурная отметка земли	605.818	605.920	605.981	606.046	606.331	606.672
Обозначение трубы и тип изоляции	Труба полиэтиленовые DN 110х6,6 мм ГОСТ 18599-2001					
Основание	Песок для строительных работ средний Н=100мм					
Уклон / Длина	0.003 / 31.7	0.001 / 65.9	0.001 / 59.8	0.007 / 42.6	0.004 / 82.1	
Расстояние, м	31.7	65.9	59.8	42.6	82.1	
Номер колодца, точки, угла поворота	ПГ8	ВК-19 ВРК4	ВК-20 ВРК4	ВК-21 ВРК5	ПГ12	ВК-22 ВРК6

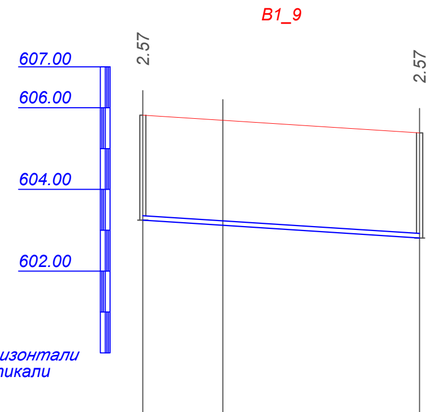

Отметка низа или лотка трубы	603.246	603.121	602.812
Проектная отметка земли	605.816	605.597	605.382
Натурная отметка земли	605.816	605.597	605.382
Обозначение трубы и тип изоляции	Труба полиэтиленовые низкого давления DN 110х15 мм ГОСТ 18599-2001		
Основание	Песок для строительных работ средний Н=100мм		
Уклон / Длина	0.006 / 67.7		
Расстояние, м	19.6	48.1	
Номер колодца, точки, угла поворота	ПГ8	Уг.15 170°	ВК-23 ВРК3

Согласовано

Гл. спец.

Взам. инв. N

Подп. и дата

Инв. N подл.

Изм.	Кол.уч	Лист	№док	Подпись	Дата
Исполнил		Жакыпбек С.			11.22
Проверил		Байболов А.			11.22
Нор.Контро		Алибеков К.			11.22

12-2022 - НВ

Реконструкция и строительство системы водоснабжения с.Жаналык Ескельдинского района

Наружные сети водоснабжения

Стадия	Лист	Листов
РП	13	

Продольный профиль

ТОО «Redline Pro»
г. Шымкент - 2022 год

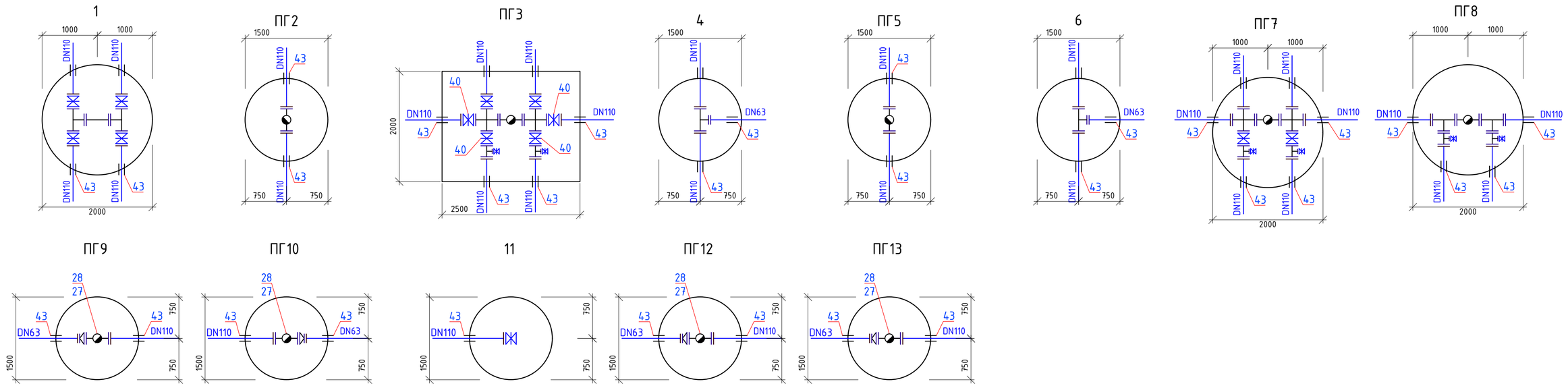

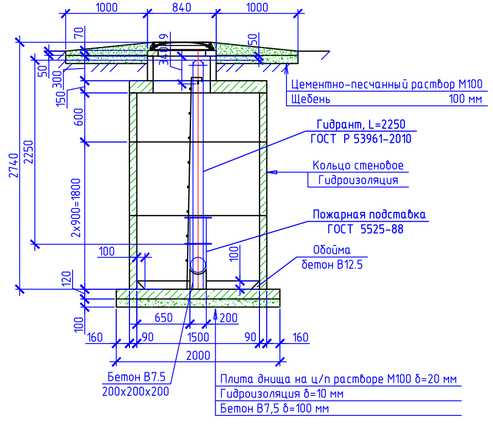

Изм.	Кол.уч	Лист	№док	Подпись	Дата				
						12-2022 - НВ			
						Реконструкция и строительство системы водоснабжения с.Жаналык Ескельдинского района			
Исполнил		Жакыпбек С.			11.22	Наружные сети водоснабжения	Стадия	Лист	Листов
Проверил		Байболов А.			11.22		РП	14	
Нор.Контро		Алибеков К.			11.22	Деталировка колодцев.	ТОО «Redline Pro» г. Шымкент - 2022 год		

Формат: А4х3

Согласовано

Взам. инв. №

Подпись и дата

Инв. № подл.

План

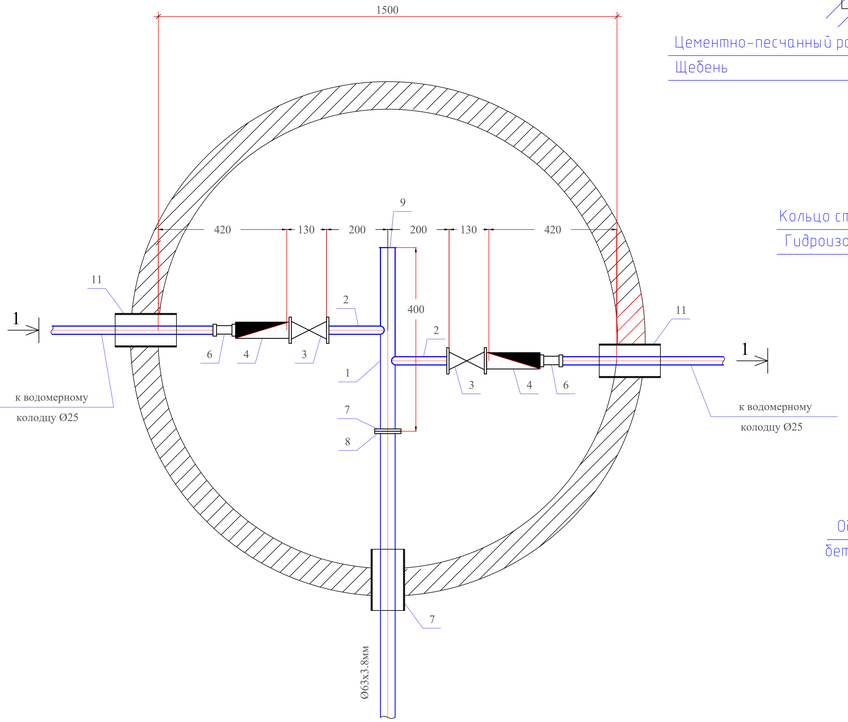

Разрез 1-1

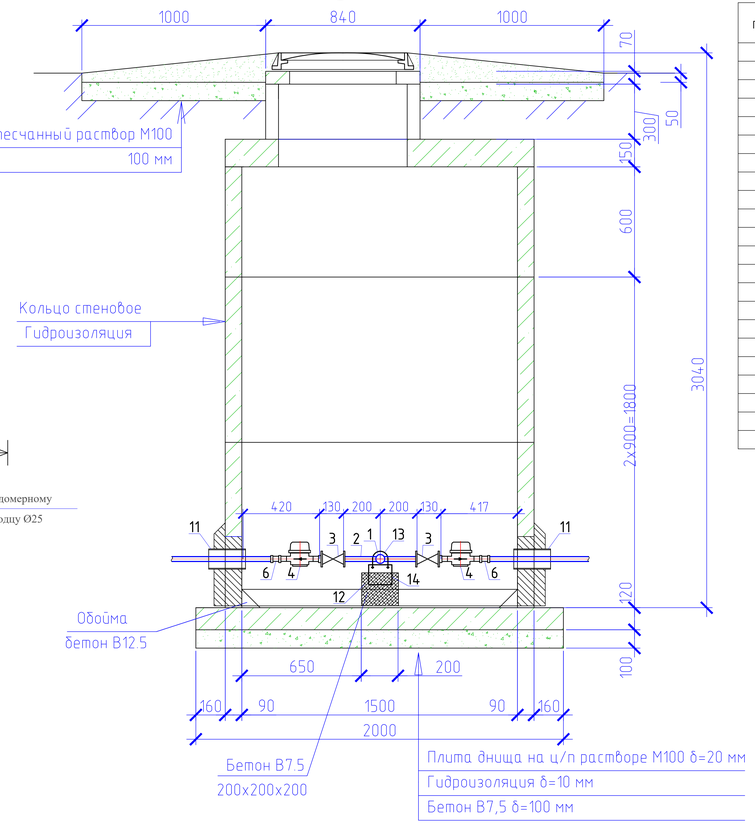

Спецификация оборудования

Поз	Наименование и техническая характеристика	Тип, марка, обозначение документа, опросного листа	Код оборудования, изделия, материала	Завод-изготовитель	Един. изм	Кол.	Масса единицы (кг)	Примечание
1	2	3	4	5	6	7	8	9
	Водоразборный колодец на 2 потребителя				шт	1		
1	Труба стальная электросварная прямошовная с весьма усиленной							
	антикор. изоляцией (для фасонных частей (патрубок)) Ø57х3,0мм L=0,6м	ГОСТ 10704-91			шт	1	1,60	изготовить по месту
2	Труба стальная электросварная прямошовная с весьма усиленной							
	антикор. изоляцией (для фасонных частей (патрубок)) Ø25х1,8мм L=0,2м	ГОСТ 10704-91			шт	2	0,206	изготовить по месту
3	Кран шаровой латунь внутренняя/внутренняя резьба бабочка Ду25мм				шт	2		
4	Счетчик холодной воды класса С DN 15, Q1,5 м3/час				шт	2		
5	Модуль импульсного входа для многоструйных счетчиков воды	mun Sensus			шт	2		
6	Муфта с наружной резьбой 25*1/2""	JAKKO			шт	2		
7	Фланцы стальные плоские приварные Ру1,0МПа (10кгс/см2) Ду50	ГОСТ 12820-80			шт	1	2,06	
8	Фланцы свободные на приварном кольце Ру1,0МПа (10кгс/см2) Ду50	ГОСТ 12822-80*			шт	1	2,27	
9	Заглушка Ду50				шт	1		
10	Втулка под фланец PE100 SDR17 "питьевая" DN63х3,8мм, PN10	ГОСТ 18599-2001			шт	1		
11	Труба стальная электросварная с весьма усиленной							
	битумно-резиновой мастикой (гильза) Ø159х4,0мм L=0,3м	ГОСТ 10704-91			шт	3	4,587	изготовить по месту
12	Бетонная опора $V=0,027м^3$				шт	2		
13	Прокат листовой горячекатанный 40х200х2	ГОСТ 19903-74*			шт	1		
14	Уголок равнополочный 50х2 L=600мм	ГОСТ 8509-93			шт	1		
15	Болт М16 L=50мм	ГОСТ 7798-70			шт	4		
16	Шайба М16	ГОСТ 11371-68			шт	4		
17	Гайка М16	ГОСТ 5915-70			шт	4		

Примечание:

1. Объемы даны на один водоразборный колодец.
2. Бетонные поверхности со стороны обратной засыпки окрасить битумом за 2 раза.
3. п.13, 14 окраска ПФ 115 за 2 раза по огрунтовке ГФ 021.

Изм.	Кол.уч	Лист	№док	Подпись	Дата				
						12-2022 - НВ			
						Реконструкция и строительство системы водоснабжения с.Жаналык Ескельдинского района			
						Наружные сети водоснабжения	Стадия	Лист	Листов
							РП	15	
Исполнил		Жакыпбек С.			11.22				
Проверил		Байболов А.			11.22	Водоразборный колодец на 2 потребителя с подключением от трубы Ø63мм (тупиковый)	ТОО «Redline Pro» г. Шымкент - 2022 год		
Нор.Контро		Алибеков К.			11.22				

Формат: А4х4

Согласовано

Взам. инв. №

Подпись и дата

Инв. № подл.

План

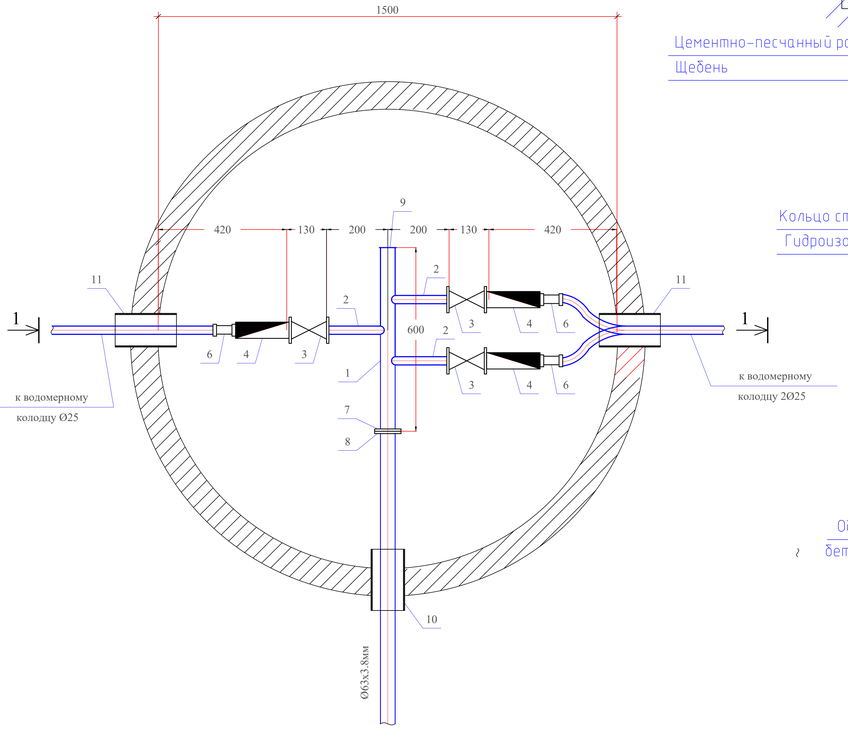

Разрез 1-1

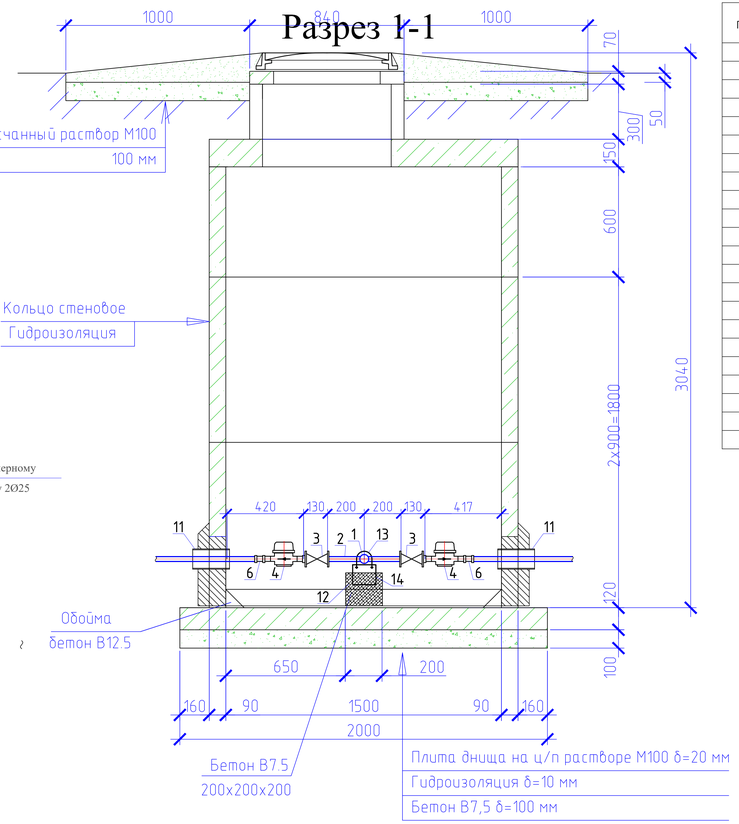

Спецификация оборудования

Поз	Наименование и техническая характеристика	Тип, марка, обозначение документа, опросного листа	Код оборудования, изделия, материала	Завод-изготовитель	Един. изм	Кол.	Масса единицы (кг)	Примечание
1	2	3	4	5	6	7	8	9
	Водоразборный колодец на 3 потребителя				шт	1		
1	Труба стальная электросварная прямошовная с весьма усиленной							
	антикор. изоляцией (для фасонных частей (патрубок)) Ø57х3,0мм L=0,6м	ГОСТ 10704-91			шт	1	2,40	изготовить по месту
2	Труба стальная электросварная прямошовная с весьма усиленной							
	антикор. изоляцией (для фасонных частей (патрубок)) Ø25х1,8мм L=0,2м	ГОСТ 10704-91			шт	3	0,206	изготовить по месту
3	Кран шаровой латунь внутренняя/внутренняя резьба бабочка Ду25мм				шт	3		
4	Счетчик холодной воды класса С DN 15, Q1,5 м3/час				шт	3		
5	Модуль импульсного входа для многоструйных счетчиков воды	mun Sensus			шт	3		
6	Муфта с наружной резьбой 25*1/2""	JAKKO			шт	3		
7	Фланцы стальные плоские приварные Ру1,0МПа (10кгс/см2) Ду50	ГОСТ 12820-80			шт	1	2,06	
8	Фланцы свободные на приварном кольце Ру1,0МПа (10кгс/см2) Ду50	ГОСТ 12822-80*			шт	1	2,27	
9	Заглушка Ду50				шт	1		
10	Втулка под фланец PE100 SDR17 "питьевая" DN63х3,8мм, PN10	ГОСТ 18599-2001			шт	1		
11	Труба стальная электросварная с весьма усиленной							
	битумно-резиновой мастикой (гильза) Ø159х4,0мм L=0,3м	ГОСТ 10704-91			шт	3	4,587	изготовить по месту
12	Бетонная опора $V=0,027м^3$				шт	2		
13	Прокат листовой горячекатанный 40х200х2	ГОСТ 19903-74*			шт	1		
14	Уголок равнополочный 50х2 L=600мм	ГОСТ 8509-93			шт	1		
15	Болт М16 L=50мм	ГОСТ 7798-70			шт	4		
16	Шайба М16	ГОСТ 11371-68			шт	4		
17	Гайка М16	ГОСТ 5915-70			шт	4		

Примечание:

1. Объемы даны на один водоразборный колодец.
2. Бетонные поверхности со стороны обратной засыпки окрасить битумом за 2 раза.
3. п.13, 14 окраска ПФ 115 за 2 раза по огрунтовке ГФ 021.

Изм.	Кол.уч	Лист	№док	Подпись	Дата				
						12-2022 - НВ			
						Реконструкция и строительство системы водоснабжения с.Жаналык Ескельдинского района			
						Наружные сети водоснабжения	Стадия	Лист	Листов
							РП	16	
Исполнил		Жакыпбек С.			11.22				
Проверил		Байболов А.			11.22	Водоразборный колодец на 3 потребителя с подключением от трубы Ø63мм (тупиковый)	ТОО «Redline Pro» г. Шымкент - 2022 год		
Нор.Контро		Алибеков К.			11.22				

Формат: А4х4

Согласовано

Взам. инв. №

Подпись и дата

Инв. № подл.

План

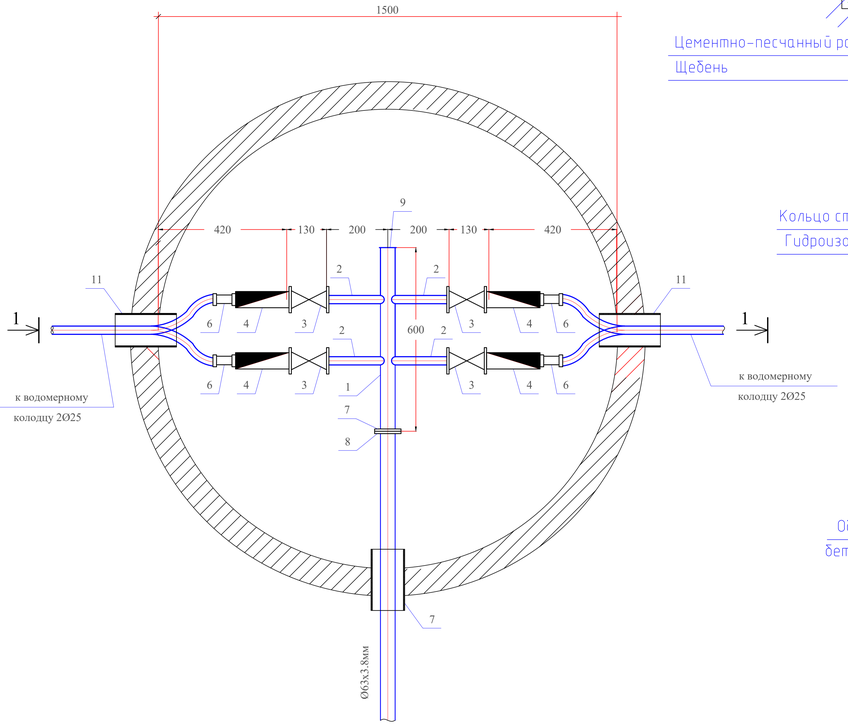

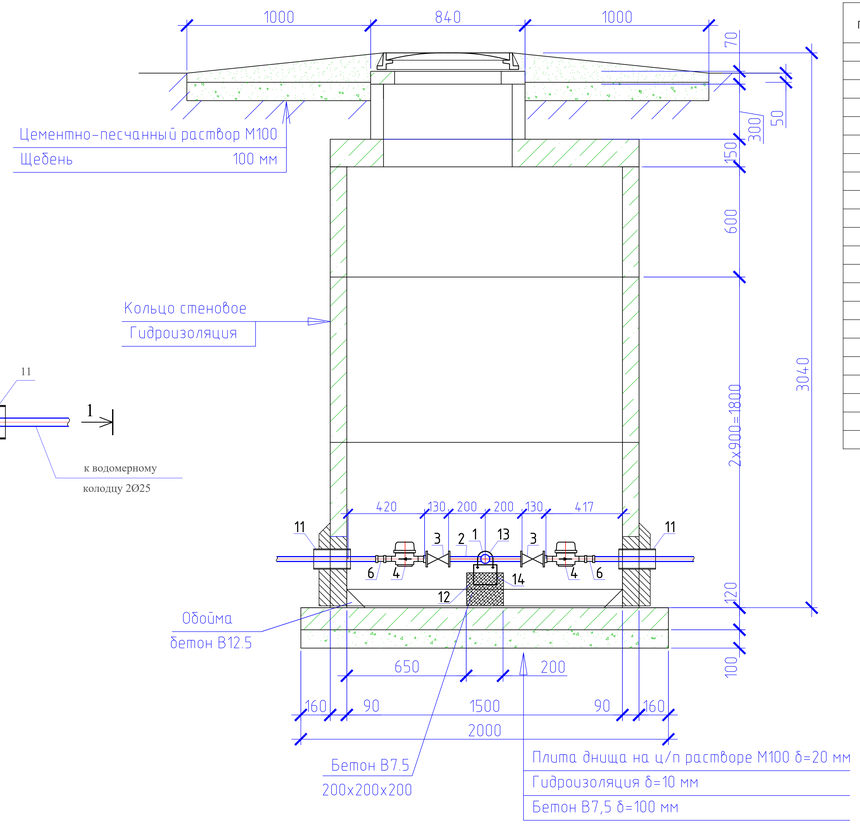

Спецификация оборудования

Поз	Наименование и техническая характеристика	Тип, марка, обозначение документа, опросного листа	Код оборудования, изделия, материала	Завод-изготовитель	Един. изм	Кол.	Масса единицы (кг)	Примечание
1	2	3	4	5	6	7	8	9
	Водоразборный колодец на 4 потребителя				шт	1		
1	Труба стальная электросварная прямошовная с весьма усиленной							
	антикор. изоляцией (для фасонных частей (патрубок)) Ø57х3,0мм L=0,6м	ГОСТ 10704-91			шт	1	2,40	изготовить по месту
2	Труба стальная электросварная прямошовная с весьма усиленной							
	антикор. изоляцией (для фасонных частей (патрубок)) Ø25х1,8мм L=0,2м	ГОСТ 10704-91			шт	4	0,206	изготовить по месту
3	Кран шаровой латунь внутренняя/внутренняя резьба бабочка Ду25мм				шт	4		
4	Счетчик холодной воды класса С DN 15, Q1,5 м3/час				шт	4		
5	Модуль импульсного входа для многоструйных счетчиков воды	mun Sensus			шт	4		
6	Муфта с наружной резьбой 25*1/2""	JAKKO			шт	4		
7	Фланцы стальные плоские приварные Ру1,0МПа (10кгс/см2) Ду50	ГОСТ 12820-80			шт	1	2,06	
8	Фланцы свободные на приварном кольце Ру1,0МПа (10кгс/см2) Ду50	ГОСТ 12822-80*			шт	1	2,27	
9	Заглушка Ду50				шт	1		
10	Втулка под фланец PE100 SDR17 "питьевая" DN63х3,8мм, PN10	ГОСТ 18599-2001			шт	1		
11	Труба стальная электросварная с весьма усиленной							
	битумно-резиновой мастикой (гильза) Ø159х4,0мм L=0,3м	ГОСТ 10704-91			шт	3	4,587	изготовить по месту
12	Бетонная опора $V=0,027м^3$				шт	2		
13	Прокат листовой горячекатанный 40х200х2	ГОСТ 19903-74*			шт	1		
14	Уголок равнополочный 50х2 L=600мм	ГОСТ 8509-93			шт	1		
15	Болт М16 L=50мм	ГОСТ 7798-70			шт	4		
16	Шайба М16	ГОСТ 11371-68			шт	4		
17	Гайка М16	ГОСТ 5915-70			шт	4		

Примечание:

1. Объемы даны на один водоразборный колодец.
2. Бетонные поверхности со стороны обратной засыпки окрасить битумом за 2 раза.
3. п.13, 14 окраска ПФ 115 за 2 раза по огрунтовке ГФ 021.

Изм.	Кол.уч	Лист	№док	Подпись	Дата				
						12-2022 - НВ			
						Реконструкция и строительство системы водоснабжения с.Жаналык Ескельдинского района			
Исполнил		Жакыпбек С.			11.22	Наружные сети водоснабжения	Стадия	Лист	Листов
Проверил		Байболов А.			11.22		РП	17	
Нор.Контро		Алибеков К.			11.22	Водоразборный колодец на 4 потребителя с подключением от трубы Ø63мм (тупиковый)	ТОО «Redline Pro» г. Шымкент - 2022 год		

Формат: А4х4

Согласовано

Взам. инв. №

Подпись и дата

Инв. № подл.

План

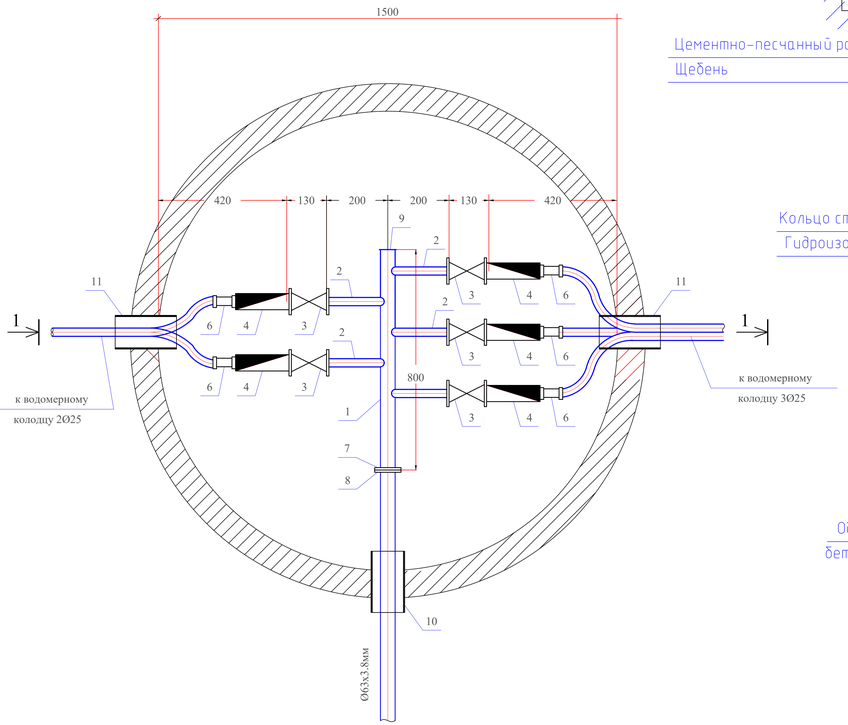

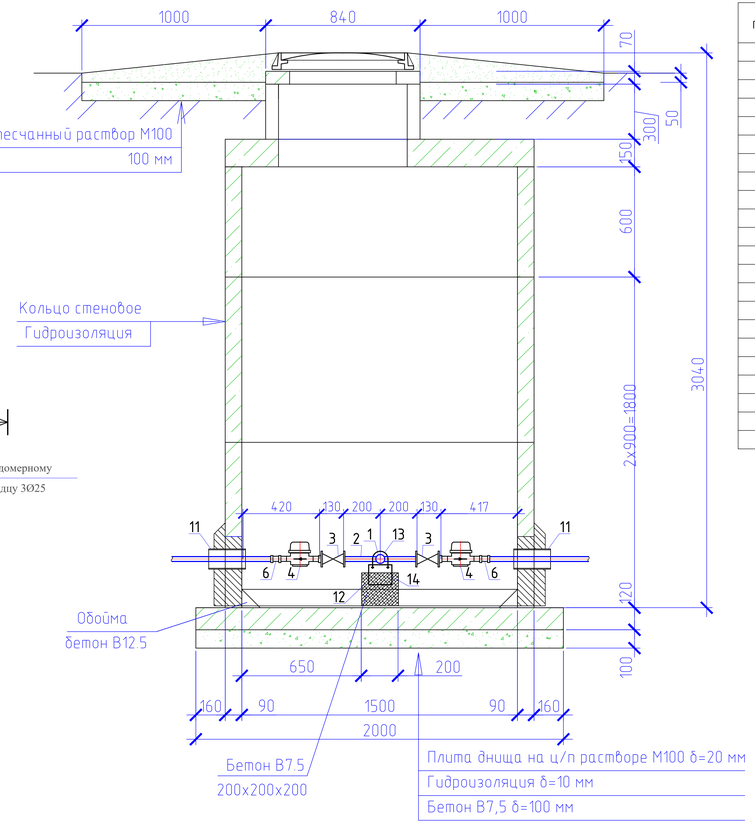

Спецификация оборудования

Поз	Наименование и техническая характеристика	Тип, марка, обозначение документа, опросного листа	Код оборудования, изделия, материала	Завод-изготовитель	Един. изм	Кол.	Масса единицы (кг)	Примечание
1	2	3	4	5	6	7	8	9
	Водоразборный колодец на 5 потребителя				шт	2		
1	Труба стальная электросварная прямошовная с весьма усиленной							
	антикор. изоляцией (для фасонных частей (патрубок)) Ø57х3,0мм L=0,6м	ГОСТ 10704-91			шт	1	3,20	изготовить по месту
2	Труба стальная электросварная прямошовная с весьма усиленной							
	антикор. изоляцией (для фасонных частей (патрубок)) Ø25х1,8мм L=0,2м	ГОСТ 10704-91			шт	5	0,206	изготовить по месту
3	Кран шаровой латунь внутренняя/внутренняя резьба бабочка Ду25мм				шт	5		
4	Счетчик холодной воды класса С DN 15, Q1,5 м3/час				шт	5		
5	Модуль импульсного входа для многоструйных счетчиков воды	mun Sensus			шт	5		
6	Муфта с наружной резьбой 25*1/2""	JAKKO			шт	5		
7	Фланцы стальные плоские приварные Ру1,0МПа (10кгс/см2) Ду50	ГОСТ 12820-80			шт	1	2,06	
8	Фланцы свободные на приварном кольце Ру1,0МПа (10кгс/см2) Ду50	ГОСТ 12822-80*			шт	1	2,27	
9	Заглушка Ду50				шт	1		
10	Втулка под фланец PE100 SDR17 "питьевая" DN63х3,8мм, PN10	ГОСТ 18599-2001			шт	1		
11	Труба стальная электросварная с весьма усиленной							
	битумно-резиновой мастикой (гильза) Ø159х4,0мм L=0,3м	ГОСТ 10704-91			шт	3	4,587	изготовить по месту
12	Бетонная опора $V=0,027м^3$				шт	2		
13	Прокат листовой горячекатанный 40х200х2	ГОСТ 19903-74*			шт	1		
14	Уголок равнополочный 50х2 L=600мм	ГОСТ 8509-93			шт	1		
15	Болт М16 L=50мм	ГОСТ 7798-70			шт	4		
16	Шайба М16	ГОСТ 11371-68			шт	4		
17	Гайка М16	ГОСТ 5915-70			шт	4		

Примечание:

1. Объемы даны на один водоразборный колодец.
2. Бетонные поверхности со стороны обратной засыпки окрасить битумом за 2 раза.
3. п.13, 14 окраска ПФ 115 за 2 раза по огрунтовке ГФ 021.

Изм.	Кол.уч	Лист	№док	Подпись	Дата				
						12-2022 - НВ			
						Реконструкция и строительство системы водоснабжения с.Жаналык Ескельдинского района			
						Наружные сети водоснабжения	Стадия	Лист	Листов
							РП	18	
Исполнил		Жакыпбек С.			11.22				
Проверил		Байболов А.			11.22	Водоразборный колодец на 5 потребителя с подключением от трубы Ø63мм (тупиковый)	ТОО «Redline Pro» г. Шымкент - 2022 год		
Нор.Контро		Алибеков К.			11.22				

Формат: А4х4

Согласовано

Взам. инв. №

Подпись и дата

Инв. № подл.

План

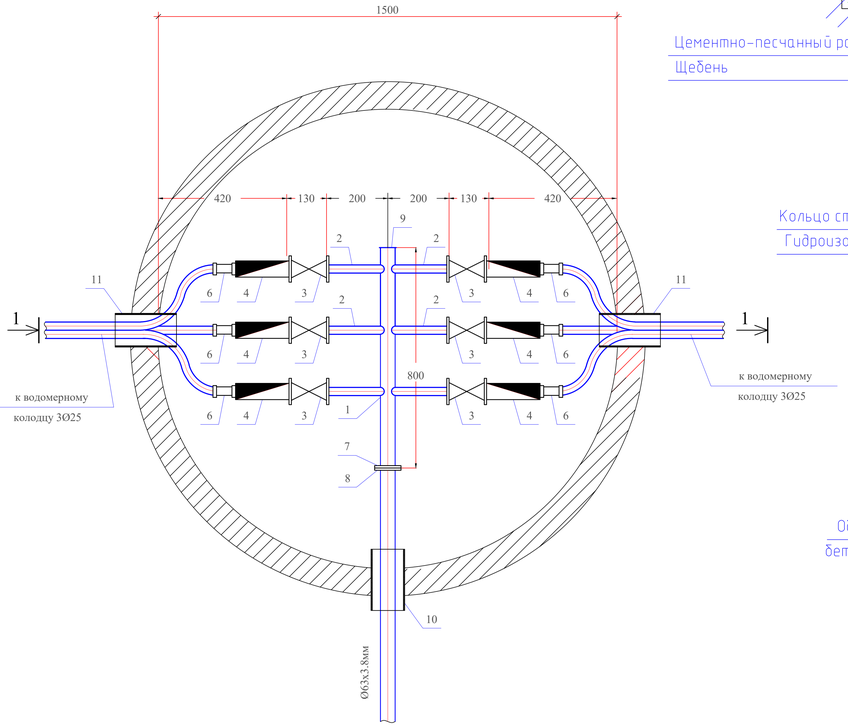

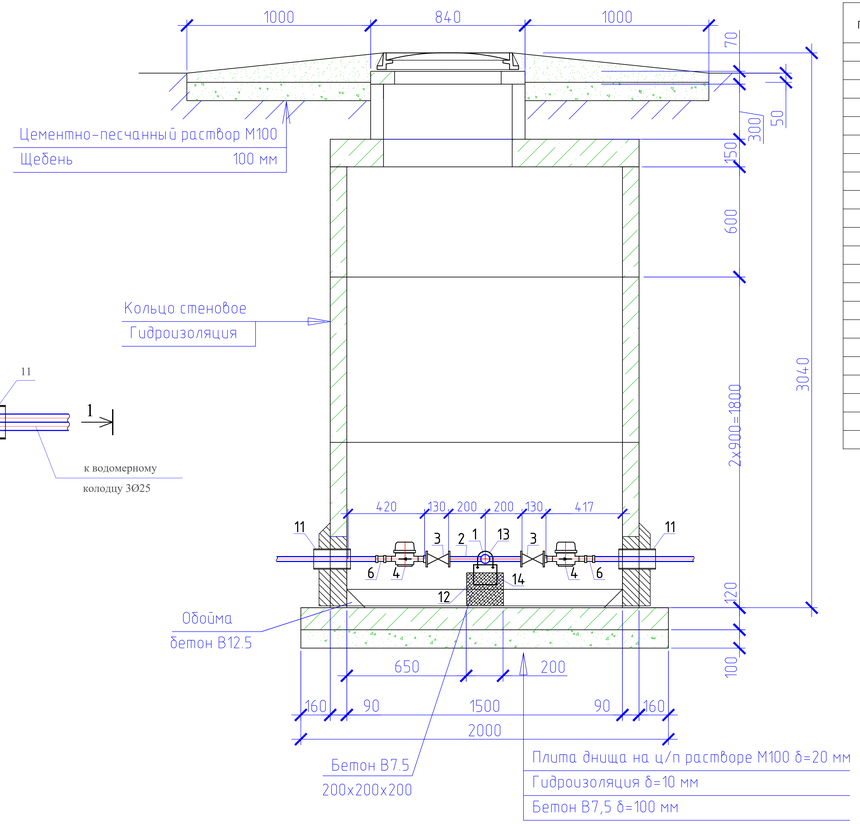

Спецификация оборудования

Поз	Наименование и техническая характеристика	Тип, марка, обозначение документа, опросного листа	Код оборудования, изделия, материала	Завод-изготовитель	Един. изм	Кол.	Масса единицы (кг)	Примечание
1	2	3	4	5	6	7	8	9
	Водоразборный колодец на 6 потребителя				шт	2		
1	Труба стальная электросварная прямошовная с весьма усиленной							
	антикор. изоляцией (для фасонных частей (патрубок)) Ø57х3,0мм L=0,6м	ГОСТ 10704-91			шт	1	3,20	изготовить по месту
2	Труба стальная электросварная прямошовная с весьма усиленной							
	антикор. изоляцией (для фасонных частей (патрубок)) Ø25х1,8мм L=0,2м	ГОСТ 10704-91			шт	6	0,206	изготовить по месту
3	Кран шаровой латунь внутренняя/внутренняя резьба бабочка Ду25мм				шт	6		
4	Счетчик холодной воды класса С DN 15, Q1,5 м3/час				шт	6		
5	Модуль импульсного входа для многоструйных счетчиков воды	mun Sensus			шт	6		
6	Муфта с наружной резьбой 25*1/2""	JAKKO			шт	6		
7	Фланцы стальные плоские приварные Ру1,0МПа (10кгс/см2) Ду50	ГОСТ 12820-80			шт	1	2,06	
8	Фланцы свободные на приварном кольце Ру1,0МПа (10кгс/см2) Ду50	ГОСТ 12822-80*			шт	1	2,27	
9	Заглушка Ду50				шт	1		
10	Втулка под фланец PE100 SDR17 "питьевая" DN63х3,8мм, PN10	ГОСТ 18599-2001			шт	1		
11	Труба стальная электросварная с весьма усиленной							
	битумно-резиновой мастикой (гильза) Ø159х4,0мм L=0,3м	ГОСТ 10704-91			шт	3	4,587	изготовить по месту
12	Бетонная опора $V=0,027м^3$				шт	2		
13	Прокат листовой горячекатанный 40х200х2	ГОСТ 19903-74*			шт	1		
14	Уголок равнополочный 50х2 L=600мм	ГОСТ 8509-93			шт	1		
15	Болт М16 L=50мм	ГОСТ 7798-70			шт	4		
16	Шайба М16	ГОСТ 11371-68			шт	4		
17	Гайка М16	ГОСТ 5915-70			шт	4		

Примечание:

1. Объемы даны на один водоразборный колодец.
2. Бетонные поверхности со стороны обратной засыпки окрасить битумом за 2 раза.
3. п.13, 14 окраска ПФ 115 за 2 раза по огрунтовке ГФ 021.

Изм.	Кол.уч	Лист	№док	Подпись	Дата				
						12-2022 - НВ			
						Реконструкция и строительство системы водоснабжения с.Жаналык Ескельдинского района			
						Наружные сети водоснабжения	Стадия	Лист	Листов
							РП	19	
Исполнил		Жакыпбек С.			11.22				
Проверил		Байболов А.			11.22	Водоразборный колодец на 6 потребителя с подключением от трубы Ø63мм (тупиковый)	ТОО «Redline Pro» г. Шымкент - 2022 год		
Нор.Контро		Алибеков К.			11.22				

Формат: А4х4

Согласовано

Взам. инв. №

Подпись и дата

Инв. № подл.

План

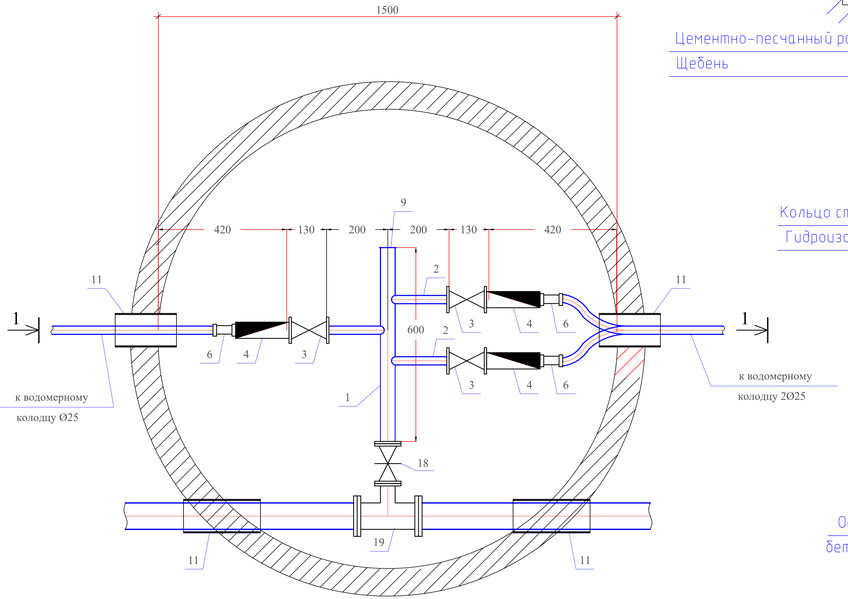

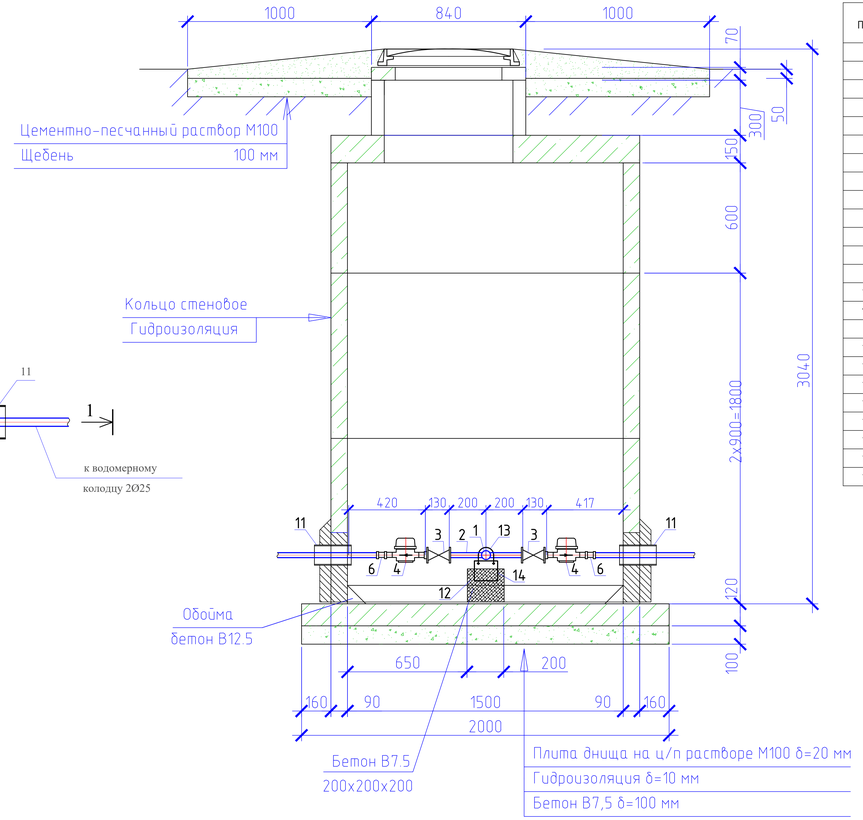

Спецификация оборудования

Поз	Наименование и техническая характеристика	Тип, марка, обозначение документа, опросного листа	Код оборудования, изделия, материала	Завод-изготовитель	Един. изм	Кол.	Масса единицы (кг)	Примечание
1	2	3	4	5	6	7	8	9
	Водоразборный колодец на 3 потребителя				шт	1		
1	Труба стальная электросварная прямошовная с весьма усиленной							
	антикор. изоляцией (для фасонных частей (патрубок)) Ø57х3,0мм L=0,6м	ГОСТ 10704-91			шт	1	2,40	изготовить по месту
2	Труба стальная электросварная прямошовная с весьма усиленной							
	антикор. изоляцией (для фасонных частей (патрубок)) Ø25х1,8мм L=0,2м	ГОСТ 10704-91			шт	3	0,206	изготовить по месту
3	Кран шаровой латунь внутренняя/внутренняя резьба бабочка Ду25мм				шт	3		
4	Счетчик холодной воды класса С DN 15, Q1,5 м3/час				шт	3		
5	Модуль импульсного входа для многоструйных счетчиков воды	mun Sensus			шт	3		
6	Муфта с наружной резьбой 25*1/2""	JAKKO			шт	3		
7	Фланцы стальные плоские приварные Ру1,0МПа (10кгс/см2) Ду50	ГОСТ 12820-80			шт	2	2,06	
8	Фланцы свободные на приварном кольце Ру1,0МПа (10кгс/см2) Ду50	ГОСТ 12822-80*			шт	2	2,27	
9	Заглушка Ду50				шт	1		
10	Втулка под фланец PE100 SDR17 "питьевая" DN63х3,8мм, PN10	ГОСТ 18599-2001			шт	2		
11	Труба стальная электросварная с весьма усиленной							
	битумно-резиновой мастикой (гильза) Ø159х4,0мм L=0,3м	ГОСТ 10704-91			шт	4	4,587	изготовить по месту
12	Бетонная опора V=0,027м³				шт	2		
13	Прокат листовой горячекатанный 40х200х2	ГОСТ 19903-74*			шт	1		
14	Уголок равнополочный 50х2 L=600мм	ГОСТ 8509-93			шт	1		
15	Болт М16 L=50мм	ГОСТ 7798-70			шт	4		
16	Шайба М16	ГОСТ 11371-68			шт	4		
17	Гайка М16	ГОСТ 5915-70			шт	4		
18	Задвижка чугунная с обрезиненым клином DN50				шт	1	12	класс герметичности А
19	Тройник из стальных труб с изоляции ВУС DN50-50 (Ø57х3,0 L=0,375)	ГОСТ 10704-91 ГОСТ 30693-2000			шт	1	1.73	

Примечание:

1. Объемы даны на один водоразборный колодец.
2. Бетонные поверхности со стороны обратной засыпки окрасить битумом за 2 раза.
3. п.13, 14 окраска ПФ 115 за 2 раза по огрунтовке ГФ 021.

Изм.	Кол.уч	Лист	№док	Подпись	Дата				
						12-2022 - НВ			
						Реконструкция и строительство системы водоснабжения с.Жаналык Ескельдинского района			
						Наружные сети водоснабжения	Стадия	Лист	Листов
							РП	20	
Исполнил		Жакыпбек С.			11.22				
Проверил		Байболов А.			11.22	Водоразборный колодец на 3 потребителя с подключением от трубы Ø63мм	ТОО «Redline Pro» г. Шымкент - 2022 год		
Нор.Контро		Алибеков К.			11.22				

Согласовано

Взам. инв. №

Подпись и дата

Инв. № подл.

Формат: А4х4

План

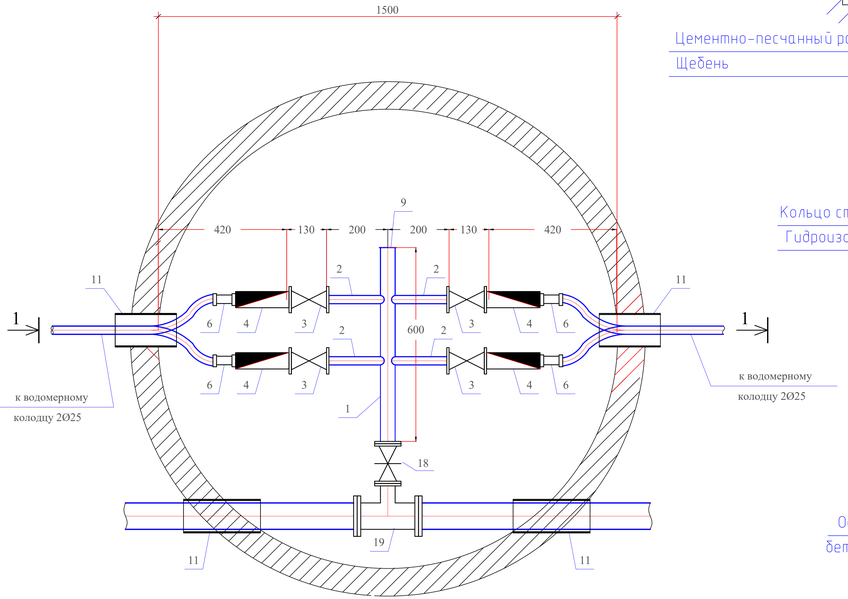

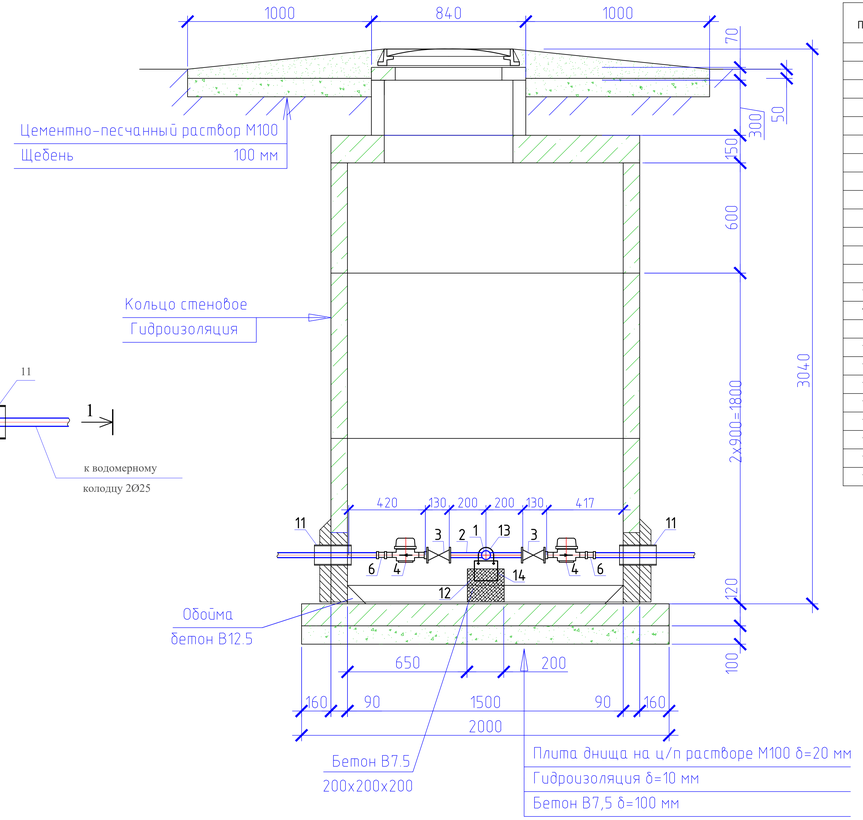

Спецификация оборудования

Поз	Наименование и техническая характеристика	Тип, марка, обозначение документа, опросного листа	Код оборудования, изделия, материала	Завод-изготовитель	Един. изм	Кол.	Масса единицы (кг)	Примечание
1	2	3	4	5	6	7	8	9
	Водоразборный колодец на 4 потребителя				шт	1		
1	Труба стальная электросварная прямошовная с весьма усиленной							
	антикор. изоляцией (для фасонных частей (патрубок)) Ø57х3,0мм L=0,6м	ГОСТ 10704-91			шт	1	2,40	изготовить по месту
2	Труба стальная электросварная прямошовная с весьма усиленной							
	антикор. изоляцией (для фасонных частей (патрубок)) Ø25х1,8мм L=0,2м	ГОСТ 10704-91			шт	4	0,206	изготовить по месту
3	Кран шаровой латунь внутренняя/внутренняя резьба бабочка Ду25мм				шт	4		
4	Счетчик холодной воды класса С DN 15, Q1,5 м3/час				шт	4		
5	Модуль импульсного входа для многоструйных счетчиков воды	mun Sensus			шт	4		
6	Муфта с наружной резьбой 25*1/2""	JAKKO			шт	4		
7	Фланцы стальные плоские приварные Ру1,0МПа (10кгс/см2) Ду50	ГОСТ 12820-80			шт	2	2,06	
8	Фланцы свободные на приварном кольце Ру1,0МПа (10кгс/см2) Ду50	ГОСТ 12822-80*			шт	2	2,27	
9	Заглушка Ду50				шт	1		
10	Втулка под фланец PE100 SDR17 "питьевая" DN63х3,8мм, PN10	ГОСТ 18599-2001			шт	2		
11	Труба стальная электросварная с весьма усиленной							
	битумно-резиновой мастикой (гильза) Ø159х4,0мм L=0,3м	ГОСТ 10704-91			шт	4	4,587	изготовить по месту
12	Бетонная опора $V=0,027м^3$				шт	2		
13	Прокат листовой горячекатанный 40х200х2	ГОСТ 19903-74*			шт	1		
14	Уголок равнополочный 50х2 L=600мм	ГОСТ 8509-93			шт	1		
15	Болт М16 L=50мм	ГОСТ 7798-70			шт	4		
16	Шайба М16	ГОСТ 11371-68			шт	4		
17	Гайка М16	ГОСТ 5915-70			шт	4		
18	Задвижка чугунная с обрезиненым клином DN50				шт	1	12	класс герметичности А
19	Тройник из стальных труб с изоляции ВУС DN50-50 (Ø57х3,0 L=0,375)	ГОСТ 10704-91 ГОСТ 30693-2000			шт	1	1.73	

Примечание:

1. Объемы даны на один водоразборный колодец.
2. Бетонные поверхности со стороны обратной засыпки окрасить битумом за 2 раза.
3. п.13, 14 окраска ПФ 115 за 2 раза по огрунтовке ГФ 021.

Изм.	Кол.уч	Лист	№док	Подпись	Дата				
						12-2022 - НВ			
						Реконструкция и строительство системы водоснабжения с.Жаналык Ескельдинского района			
Исполнил	Жакыпбек С.				11.22	Наружные сети водоснабжения	Стадия	Лист	Листов
							РП	21	
Проверил	Байболов А.				11.22	Водоразборный колодец на 4 потребителя с подключением от трубы Ø63мм	ТОО «Redline Pro» г. Шымкент - 2022 год		
Нор.Контро	Алибеков К.				11.22				

Формат: А4х4

Согласовано

Взам. инв. №

Подпись и дата

Инв. № подл.

План

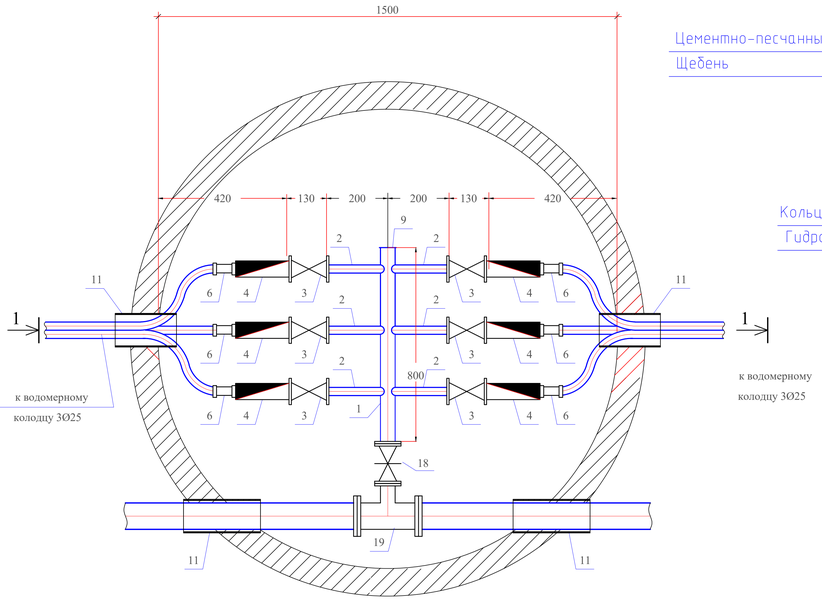

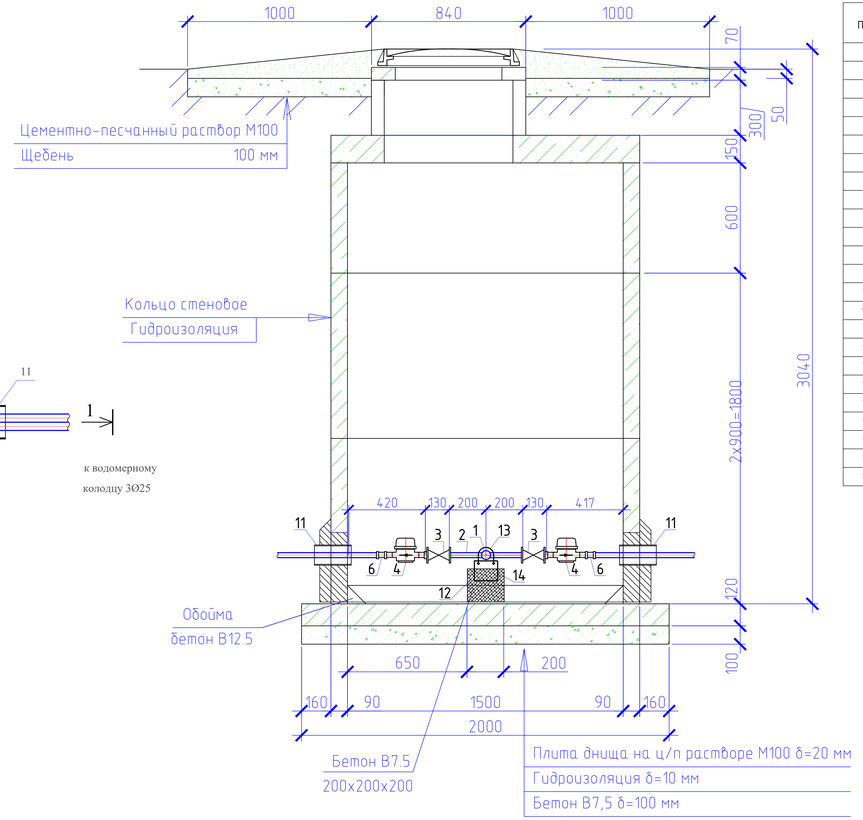

Спецификация оборудования

Поз	Наименование и техническая характеристика	Тип, марка, обозначение документа, опросного листа	Код оборудования, изделия, материала	Завод-изготовитель	Един. изм	Кол.	Масса единицы (кг)	Примечание
1	2	3	4	5	6	7	8	9
	Водоразборный колодец на 6 потребителя				шт	1		
1	Труба стальная электросварная прямошовная с весьма усиленной							
	антикор. изоляцией (для фасонных частей (патрубок)) Ø57х3,0мм L=0,6м	ГОСТ 10704-91			шт	1	3,20	изготовить по месту
2	Труба стальная электросварная прямошовная с весьма усиленной							
	антикор. изоляцией (для фасонных частей (патрубок)) Ø25х1,8мм L=0,2м	ГОСТ 10704-91			шт	6	0,206	изготовить по месту
3	Кран шаровой латунь внутренняя/внутренняя резьба бабочка Ду25мм				шт	6		
4	Счетчик холодной воды класса С DN 15, Q1,5 м3/час				шт	6		
5	Модуль импульсного входа для многоструйных счетчиков воды	mun Sensus			шт	6		
6	Муфта с наружной резьбой 25*1/2""	JAKKO			шт	6		
7	Фланцы стальные плоские приварные Ру1,0МПа (10кгс/см2) Ду50	ГОСТ 12820-80			шт	2	2,06	
8	Фланцы свободные на приварном кольце Ру1,0МПа (10кгс/см2) Ду50	ГОСТ 12822-80*			шт	2	2,27	
9	Заглушка Ду50				шт	1		
10	Втулка под фланец PE100 SDR17 "питьевая" DN63х3,8мм, PN10	ГОСТ 18599-2001			шт	2		
11	Труба стальная электросварная с весьма усиленной							
	битумно-резиновой мастикой (гильза) Ø159х4,0мм L=0,3м	ГОСТ 10704-91			шт	4	4,587	изготовить по месту
12	Бетонная опора $V=0,027м^3$				шт	2		
13	Прокат листовой горячекатанный 40х200х2	ГОСТ 19903-74*			шт	1		
14	Уголок равнополочный 50х2 L=600мм	ГОСТ 8509-93			шт	1		
15	Болт М16 L=50мм	ГОСТ 7798-70			шт	4		
16	Шайба М16	ГОСТ 11371-68			шт	4		
17	Гайка М16	ГОСТ 5915-70			шт	4		
18	Задвижка чугунная с обрезиненым клином DN50				шт	1	12	класс герметичности А
19	Тройник из стальных труб с изоляции ВУС DN50-50 (Ø57х3,0 L=0,375)	ГОСТ 10704-91 ГОСТ 30693-2000			шт	1	1.73	

Примечание:

1. Объемы даны на один водоразборный колодец.
2. Бетонные поверхности со стороны обратной засыпки окрасить битумом за 2 раза.
3. п.13, 14 окраска ПФ 115 за 2 раза по огрунтовке ГФ 021.

Изм.	Кол.уч	Лист	№док	Подпись	Дата				
						12-2022 - НВ			
						Реконструкция и строительство системы водоснабжения с.Жаналык Ескельдинского района			
						Наружные сети водоснабжения	Стадия	Лист	Листов
							РП	22	
Исполнил		Жакыпбек С.			11.22				
Проверил		Байболов А.			11.22	Водоразборный колодец на 6 потребителя с подключением от трубы Ø63мм	ТОО «Redline Pro» г. Шымкент - 2022 год		
Нор.Контро		Алибеков К.			11.22				

Формат: А4х4

Согласовано

Взам. инв. №

Подпись и дата

Инв. № подл.

План

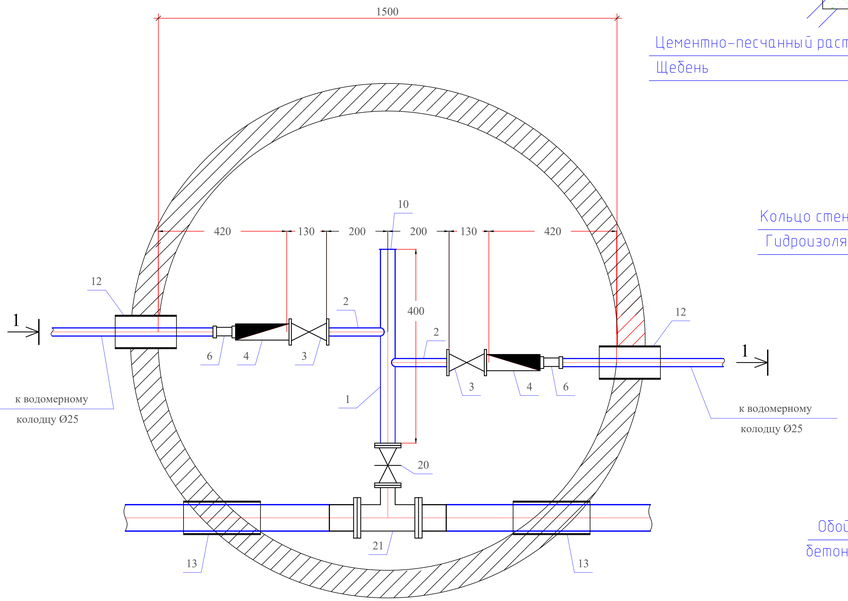

Разрез 1-1

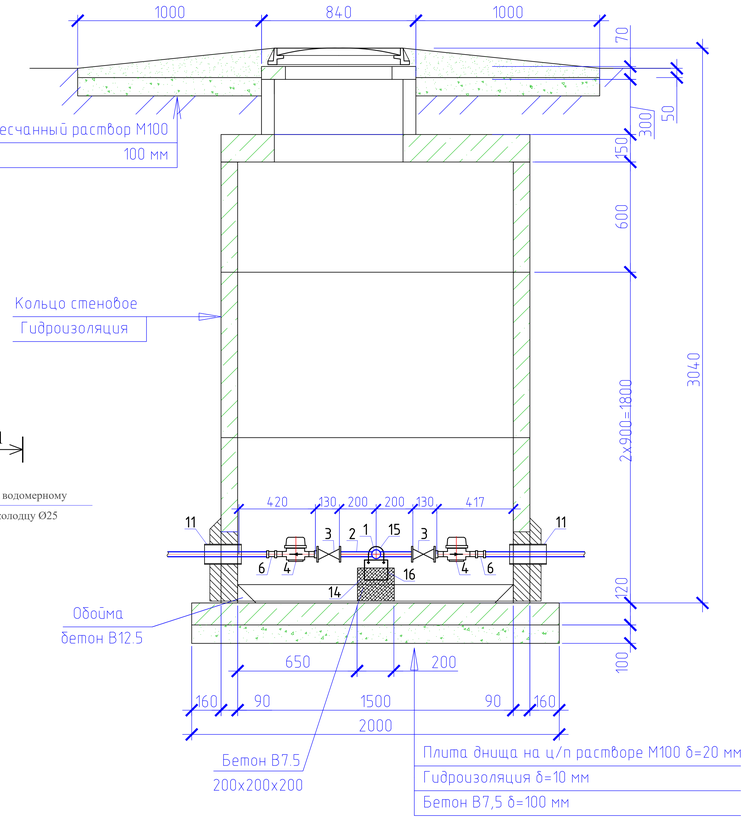

Спецификация оборудования

Поз	Наименование и техническая характеристика	Тип, марка, обозначение документа, опросного листа	Код оборудования, изделия, материала	Завод-изготовитель	Един. изм	Кол.	Масса единицы (кг)	Примечание
1	2	3	4	5	6	7	8	9
	Водоразборный колодец на 2 потребителя				шт	2		
1	Труба стальная электросварная прямошовная с весьма усиленной							
	антикор. изоляцией (для фасонных частей (патрубок)) Ф57х3,0мм L=0,4м	ГОСТ 10704-91			шт	1	1,60	изготовить по месту
2	Труба стальная электросварная прямошовная с весьма усиленной							
	антикор. изоляцией (для фасонных частей (патрубок)) Ф25х1,8мм L=0,2м	ГОСТ 10704-91			шт	2	0,145	изготовить по месту
3	Кран шаровой латунь внутренняя/внутренняя резьба бабочка Ду25мм				шт	2		
4	Счетчик холодной воды класса С DN 15, Q1,5 м3/час				шт	2		
5	Модуль импульсного входа для многоструйных счетчиков воды	mun Sensus			шт	2		
6	Муфта с наружной резьбой 25*1/2""	JAKKO			шт	2		
7	Фланцы стальные плоские приварные Ру1,0МПа Dy50	ГОСТ 12820-80			шт	2	2,06	
8	Фланцы стальные плоские приварные Ру1,0МПа Dy100	ГОСТ 12820-80			шт	2	3,81	
9	Фланцы свободные на приварном кольце Ру1,0 МПа Dy100	ГОСТ 12822-80*			шт	2	4,34	
10	Заглушка Dy50				шт	1		
11	Втулка под фланец PE100 SDR17 "питьевая" DN110х6,6мм, PN10	ГОСТ 18599-2001			шт	2		
12	Труба стальная электросварная с весьма усиленной							
	битумно-резиновой мастикой (гильза) Ф159х4,0мм L=0,3м	ГОСТ 10704-91			шт	2	4,587	изготовить по месту
13	Труба стальная электросварная с весьма усиленной							
	битумно-резиновой мастикой (гильза) Ф325х5,0мм L=0,3м	ГОСТ 10704-91			шт	2	11,84	изготовить по месту
14	Бетонная опора $V=0,027м^3$				шт	2		
15	Прокат листовой горячекатанный 40х200х2	ГОСТ 19903-74*			шт	1		
16	Уголок равнополочный 50х2 L=600мм	ГОСТ 8509-93			шт	1		
17	Болт М16 L=50мм	ГОСТ 7798-70			шт	4		
18	Шайба М16	ГОСТ 11371-68			шт	4		
19	Гайка М16	ГОСТ 5915-70			шт	4		
20	Задвижка чугунная с обрезиненым клином DN50	30ч39р, Ру 1 МПа			шт	1		класс герметичности А
21	Тройник из стальных труб с изоляции ВУС DN100-50							
	(Ф114х4,0 L=0,4, Ф57х3,0 L=0,15)	ГОСТ 10704-91 ГОСТ 30693-2000			шт	1	5.03	

Примечание:

1. Объемы даны на один водоразборный колодец.
2. Бетонные поверхности со стороны обратной засыпки окрасить битумом за 2 раза.
3. п.13, 14 окраска ПФ 115 за 2 раза по огрунтовке ГФ 021.

Изм.	Кол.уч	Лист	№док	Подпись	Дата				
						12-2022 - НВ			
						Реконструкция и строительство системы водоснабжения с.Ханалык Ескельдинского района			
Исполнил	Жакыпбек С.				11.22	Наружные сети водоснабжения	Стадия	Лист	Листов
Проверил	Байболов А.				11.22		РП	23	
Нор.Контро	Алибеков К.				11.22	Водоразборный колодец на 2 потребителя с подключением от трубы Ф110мм	ТОО «Redline Pro» г. Шымкент - 2022 год		

Формат: А4х4

Согласовано

Взам. инв. №

Подпись и дата

Инв. № подл.

План

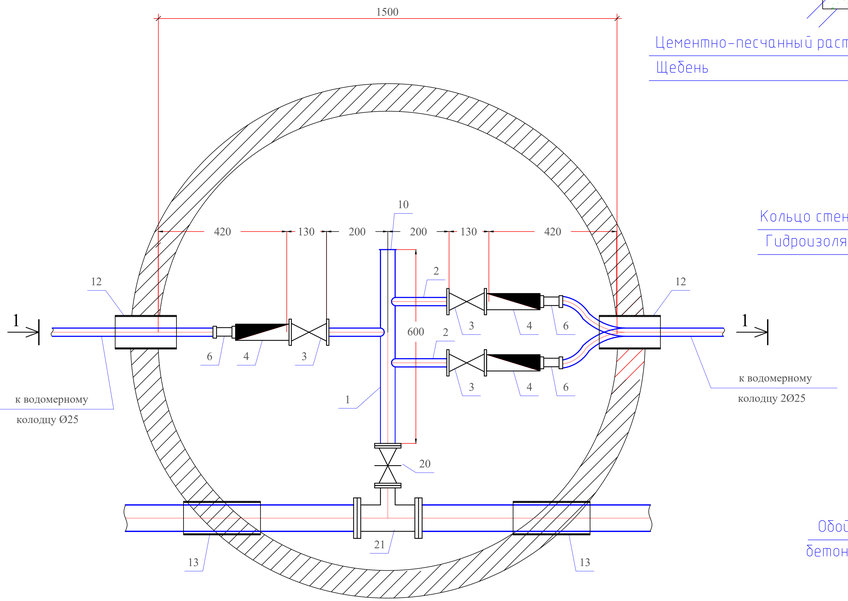

Разрез 1-1

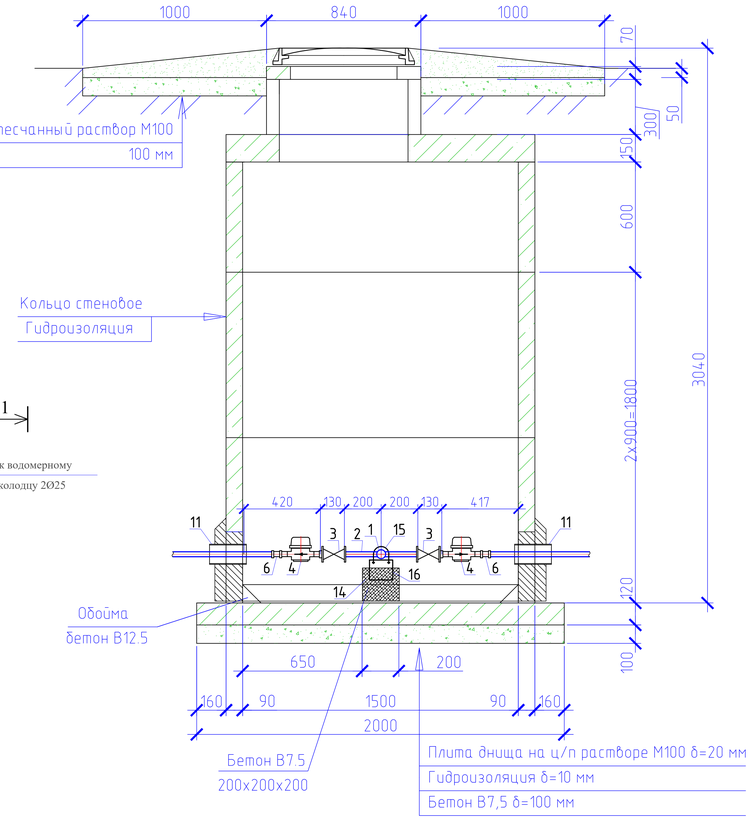

Спецификация оборудования

Поз	Наименование и техническая характеристика	Тип, марка, обозначение документа, опросного листа	Код оборудования, изделия, материала	Завод-изготовитель	Един. изм	Кол.	Масса единицы (кг)	Примечание
1	2	3	4	5	6	7	8	9
	Водоразборный колодец на 3 потребителя				шт	1		
1	Труба стальная электросварная прямошовная с весьма усиленной							
	антикор. изоляцией (для фасонных частей (патрубок)) Ф57х3,0мм L=0,4м	ГОСТ 10704-91			шт	1	2,40	изготовить по месту
2	Труба стальная электросварная прямошовная с весьма усиленной							
	антикор. изоляцией (для фасонных частей (патрубок)) Ф25х1,8мм L=0,2м	ГОСТ 10704-91			шт	3	0,145	изготовить по месту
3	Кран шаровой латунь внутренняя/внутренняя резьба бабочка Ду25мм				шт	3		
4	Счетчик холодной воды класса С DN 15, Q1,5 м3/час				шт	3		
5	Модуль импульсного входа для многоструйных счетчиков воды	mun Sensus			шт	3		
6	Муфта с наружной резьбой 25*1/2""	JAKKO			шт	3		
7	Фланцы стальные плоские приварные Ру1,0МПа Dy50	ГОСТ 12820-80			шт	2	2,06	
8	Фланцы стальные плоские приварные Ру1,0МПа Dy100	ГОСТ 12820-80			шт	2	3,81	
9	Фланцы свободные на приварном кольце Ру1,0 МПа Dy100	ГОСТ 12822-80*			шт	2	4,34	
10	Заглушка Dy50				шт	1		
11	Втулка под фланец PE100 SDR17 "питьевая" DN110х6,6мм, PN10	ГОСТ 18599-2001			шт	2		
12	Труба стальная электросварная с весьма усиленной							
	битумно-резиновой мастикой (гильза) Ф159х4,0мм L=0,3м	ГОСТ 10704-91			шт	2	4,587	изготовить по месту
13	Труба стальная электросварная с весьма усиленной							
	битумно-резиновой мастикой (гильза) Ф325х5,0мм L=0,3м	ГОСТ 10704-91			шт	2	11,84	изготовить по месту
14	Бетонная опора $V=0,027м^3$				шт	2		
15	Прокат листовой горячекатанный 40х200х2	ГОСТ 19903-74*			шт	1		
16	Уголок равнополочный 50х2 L=600мм	ГОСТ 8509-93			шт	1		
17	Болт М16 L=50мм	ГОСТ 7798-70			шт	4		
18	Шайба М16	ГОСТ 11371-68			шт	4		
19	Гайка М16	ГОСТ 5915-70			шт	4		
20	Задвижка чугунная с обрезиненым клином DN50	30ч39р, Ру 1 МПа			шт	1		класс герметичности А
21	Тройник из стальных труб с изоляции ВУС DN100-50							
	(Ф114х4,0 L=0,4, Ф57х3,0 L=0,15)	ГОСТ 10704-91 ГОСТ 30693-2000			шт	1	5.03	

Примечание:

1. Объемы даны на один водоразборный колодец.
2. Бетонные поверхности со стороны обратной засыпки окрасить битумом за 2 раза.
3. п.13, 14 окраска ПФ 115 за 2 раза по огрунтовке ГФ 021.

Изм.	Кол.уч	Лист	№док	Подпись	Дата				
						12-2022 - НВ			
						Реконструкция и строительство системы водоснабжения с.Ханалык Ескельдинского района			
						Наружные сети водоснабжения	Стадия	Лист	Листов
							РП	24	
Исполнил		Жакыпбек С.			11.22				
Проверил		Байболов А.			11.22	Водоразборный колодец на 3 потребителя с подключением от трубы Ф110мм	ТОО «Redline Pro» г. Шымкент - 2022 год		
Нор.Контро		Алибеков К.			11.22				

Формат: А4х4

Согласовано

Взам. инв. №

Подпись и дата

Инв. № подл.

План

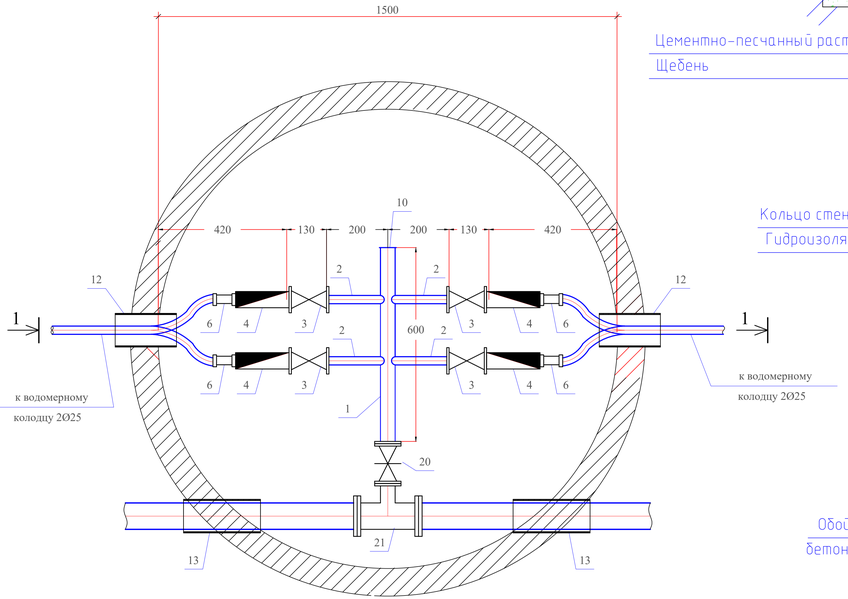

Разрез 1-1

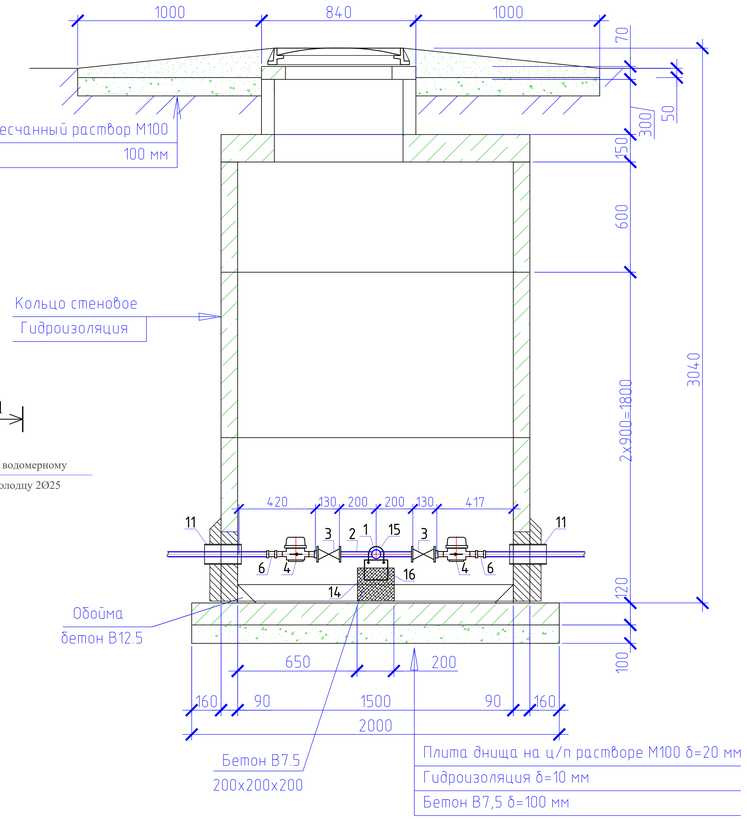

Спецификация оборудования

Поз	Наименование и техническая характеристика	Тип, марка, обозначение документа, опросного листа	Код оборудования, изделия, материала	Завод-изготовитель	Един. изм	Кол.	Масса единицы (кг)	Примечание
1	2	3	4	5	6	7	8	9
	Водоразборный колодец на 4 потребителя				шт	4		
1	Труба стальная электросварная прямошовная с весьма усиленной							
	антикор. изоляцией (для фасонных частей (патрубок)) Ø57х3,0мм L=0,4м	ГОСТ 10704-91			шт	1	2,40	изготовить по месту
2	Труба стальная электросварная прямошовная с весьма усиленной							
	антикор. изоляцией (для фасонных частей (патрубок)) Ø25х1,8мм L=0,2м	ГОСТ 10704-91			шт	4	0,145	изготовить по месту
3	Кран шаровой латунь внутренняя/внутренняя резьба бабочка Ду25мм				шт	4		
4	Счетчик холодной воды класса С DN 15, Q1,5 м3/час				шт	4		
5	Модуль импульсного входа для многоструйных счетчиков воды	mun Sensus			шт	4		
6	Муфта с наружной резьбой 25*1/2""	JAKKO			шт	4		
7	Фланцы стальные плоские приварные Ру1,0МПа Dy50	ГОСТ 12820-80			шт	2	2,06	
8	Фланцы стальные плоские приварные Ру1,0МПа Dy100	ГОСТ 12820-80			шт	2	3,81	
9	Фланцы свободные на приварном кольце Ру1,0 МПа Dy100	ГОСТ 12822-80*			шт	2	4,34	
10	Заглушка Dy50				шт	1		
11	Втулка под фланец PE100 SDR17 "питьевая" DN110х6,6мм, PN10	ГОСТ 18599-2001			шт	2		
12	Труба стальная электросварная с весьма усиленной							
	битумно-резиновой мастикой (гильза) Ø159х4,0мм L=0,3м	ГОСТ 10704-91			шт	2	4,587	изготовить по месту
13	Труба стальная электросварная с весьма усиленной							
	битумно-резиновой мастикой (гильза) Ø325х5,0мм L=0,3м	ГОСТ 10704-91			шт	2	11,84	изготовить по месту
14	Бетонная опора $V=0,027м^3$				шт	2		
15	Прокат листовой горячекатанный 40х200х2	ГОСТ 19903-74*			шт	1		
16	Уголок равнополочный 50х2 L=600мм	ГОСТ 8509-93			шт	1		
17	Болт М16 L=50мм	ГОСТ 7798-70			шт	4		
18	Шайба М16	ГОСТ 11371-68			шт	4		
19	Гайка М16	ГОСТ 5915-70			шт	4		
20	Задвижка чугунная с обрезиненым клином DN50	30ч39р, Ру 1 МПа			шт	1		класс герметичности А
21	Тройник из стальных труб с изоляции ВУС DN100-50							
	(Ø114х4,0 L=0,4, Ø57х3,0 L=0,15)	ГОСТ 10704-91 ГОСТ 30693-2000			шт	1	5.03	

Примечание:

1. Объемы даны на один водоразборный колодец.
2. Бетонные поверхности со стороны обратной засыпки окрасить битумом за 2 раза.
3. п.13, 14 окраска ПФ 115 за 2 раза по огрунтовке ГФ 021.

Изм.	Кол.уч	Лист	№док	Подпись	Дата
Исполнил	Жакыпбек С.				11.22
Проверил	Байболов А.				11.22
Нор.Контро	Алибеков К.				11.22

12-2022 - НВ

Реконструкция и строительство системы водоснабжения с.Ханалык Ескельдинского района

Наружные сети водоснабжения

Стадия	Лист	Листов
РП	25	

Водоразборный колодец на 4 потребителя с подключением от трубы Ø110мм

ТОО «Redline Pro» г. Шымкент - 2022 год

Формат: А4х4

Согласовано

Взам. инв. №

Подпись и дата

Инв. № подл.

План

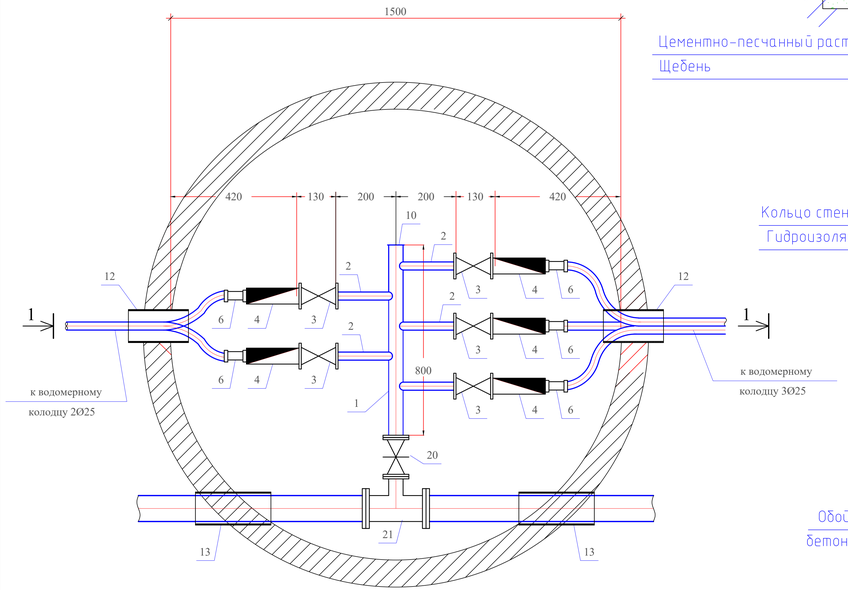

Разрез 1-1

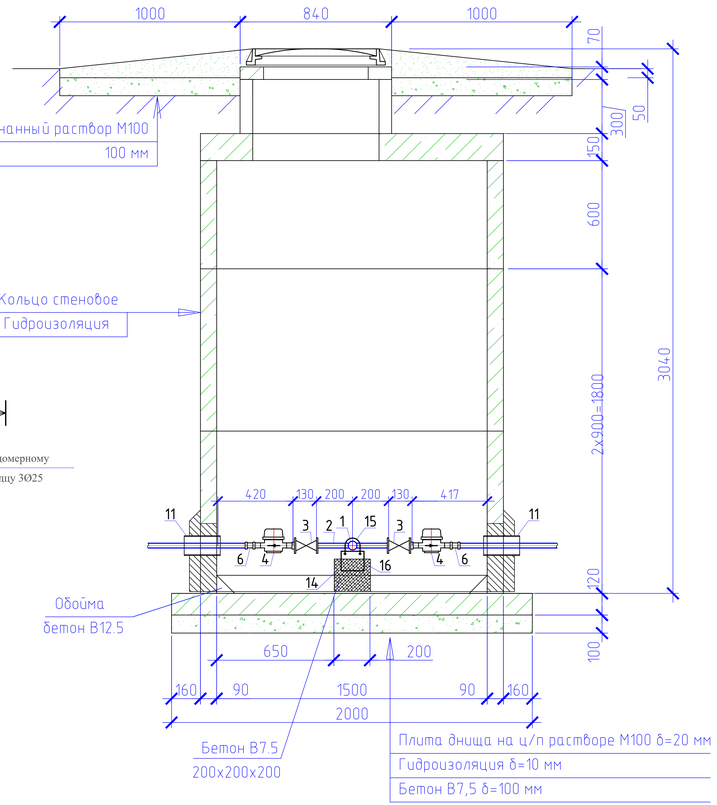

Спецификация оборудования

Поз	Наименование и техническая характеристика	Тип, марка, обозначение документа, опросного листа	Код оборудования, изделия, материала	Завод-изготовитель	Един. изм	Кол.	Масса единицы (кг)	Примечание
1	2	3	4	5	6	7	8	9
	Водоразборный колодец на 5 потребителя				шт	3		
1	Труба стальная электросварная прямошовная с весьма усиленной							
	антикор. изоляцией (для фасонных частей (патрубок)) Ø57х3,0мм L=0,4м	ГОСТ 10704-91			шт	1	3,20	изготовить по месту
2	Труба стальная электросварная прямошовная с весьма усиленной							
	антикор. изоляцией (для фасонных частей (патрубок)) Ø25х1,8мм L=0,2м	ГОСТ 10704-91			шт	5	0,145	изготовить по месту
3	Кран шаровой латунь внутренняя/внутренняя резьба бабочка Ду25мм				шт	5		
4	Счетчик холодной воды класса С DN 15, Q1,5 м3/час				шт	5		
5	Модуль импульсного входа для многоструйных счетчиков воды	mun Sensus			шт	5		
6	Муфта с наружной резьбой 25*1/2""	JAKKO			шт	5		
7	Фланцы стальные плоские приварные Ру1,0МПа Ду50	ГОСТ 12820-80			шт	2	2,06	
8	Фланцы стальные плоские приварные Ру1,0МПа Ду100	ГОСТ 12820-80			шт	2	3,81	
9	Фланцы свободные на приварном кольце Ру1,0 МПа Ду100	ГОСТ 12822-80*			шт	2	4,34	
10	Заглушка Ду50				шт	1		
11	Втулка под фланец PE100 SDR17 "питьевая" DN110х6,6мм, PN10	ГОСТ 18599-2001			шт	2		
12	Труба стальная электросварная с весьма усиленной							
	битумно-резиновой мастикой (гильза) Ø159х4,0мм L=0,3м	ГОСТ 10704-91			шт	2	4,587	изготовить по месту
13	Труба стальная электросварная с весьма усиленной							
	битумно-резиновой мастикой (гильза) Ø325х5,0мм L=0,3м	ГОСТ 10704-91			шт	2	11,84	изготовить по месту
14	Бетонная опора V=0,027м³				шт	2		
15	Прокат листовой горячекатанный 40х200х2	ГОСТ 19903-74*			шт	1		
16	Уголок равнополочный 50х2 L=600мм	ГОСТ 8509-93			шт	1		
17	Болт М16 L=50мм	ГОСТ 7798-70			шт	4		
18	Шайба М16	ГОСТ 11371-68			шт	4		
19	Гайка М16	ГОСТ 5915-70			шт	4		
20	Задвижка чугунная с обрезиненым клином DN50	30ч39р, Ру 1 МПа			шт	1		класс герметичности А
21	Тройник из стальных труб с изоляции ВУС DN100-50							
	(Ø114х4,0 L=0,4; Ø57х3,0 L=0,15)	ГОСТ 10704-91 ГОСТ 30693-2000			шт	1	5.03	

Примечание:

1. Объемы даны на один водоразборный колодец.
2. Бетонные поверхности со стороны обратной засыпки окрасить битумом за 2 раза.
3. п.13, 14 окраска ПФ 115 за 2 раза по огрунтовке ГФ 021.

Изм.	Кол.уч	Лист	№док	Подпись	Дата	12-2022 - НВ		
						Реконструкция и строительство системы водоснабжения с.Жаналык Ескельдинского района		
						Наружные сети водоснабжения	Стадия	Лист	Листов
Исполнил		Жакыпбек С.			11.22		РП	26	
Проверил		Байболов А.			11.22	Водоразборный колодец на 5 потребителя с подключением от трубы Ø110мм	ТОО «Redline Pro» г. Шымкент - 2022 год	
Нор.Контро		Алибеков К.			11.22			

Формат: А4х4

Согласовано

Взам. инв. №

Подпись и дата

Инв. № подл.

План

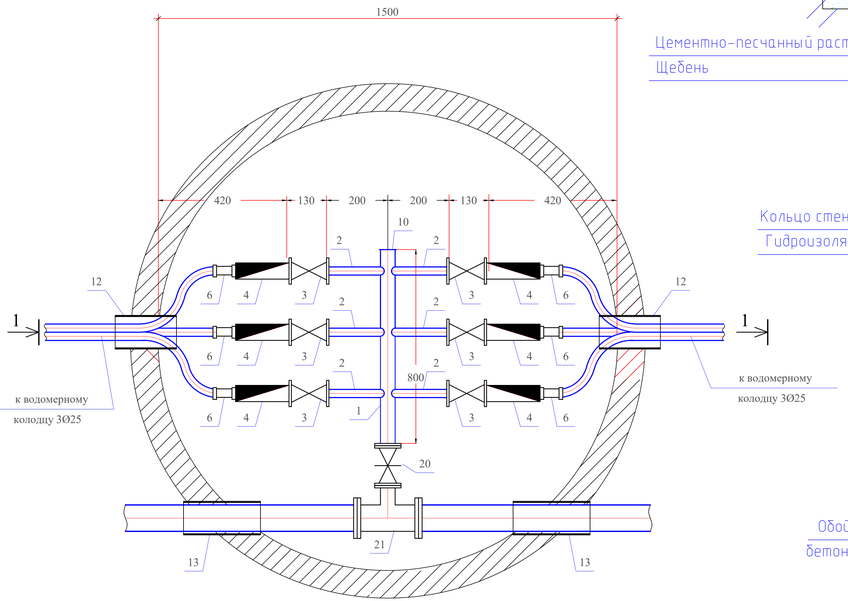

Разрез 1-1

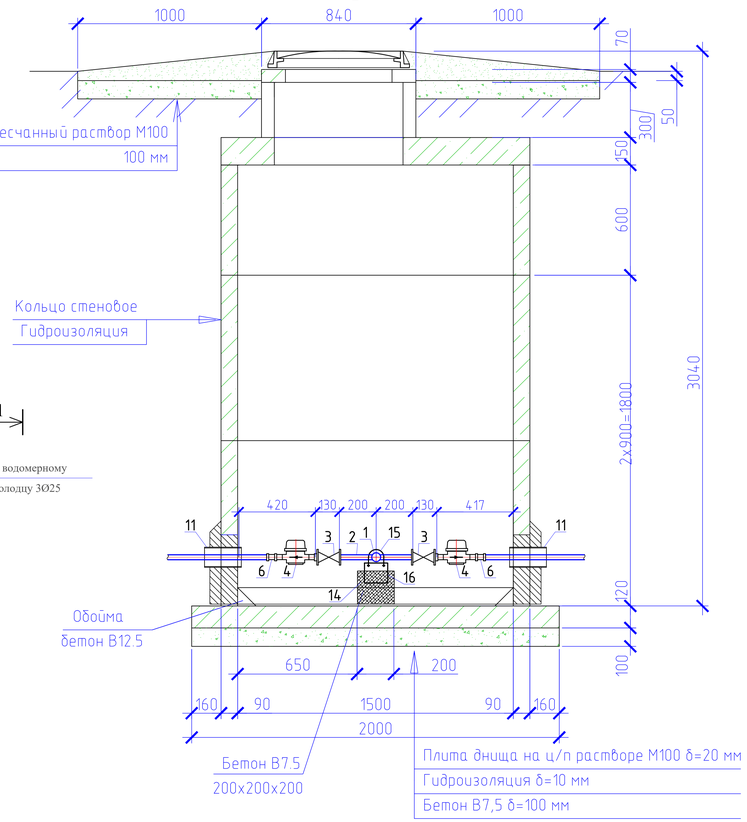

Спецификация оборудования

Поз	Наименование и техническая характеристика	Тип, марка, обозначение документа, опросного листа	Код оборудования, изделия, материала	Завод-изготовитель	Един. изм	Кол.	Масса единицы (кг)	Примечание
1	2	3	4	5	6	7	8	9
	Водоразборный колодец на 6 потребителя				шт	3		
1	Труба стальная электросварная прямошовная с весьма усиленной							
	антикор. изоляцией (для фасонных частей (патрубок)) Ø57х3,0мм L=0,4м	ГОСТ 10704-91			шт	1	3,20	изготовить по месту
2	Труба стальная электросварная прямошовная с весьма усиленной							
	антикор. изоляцией (для фасонных частей (патрубок)) Ø25х1,8мм L=0,2м	ГОСТ 10704-91			шт	6	0,145	изготовить по месту
3	Кран шаровой латунь внутренняя/внутренняя резьба бабочка Ду25мм				шт	6		
4	Счетчик холодной воды класса С DN 15, Q1,5 м3/час				шт	6		
5	Модуль импульсного входа для многоструйных счетчиков воды	mun Sensus			шт	6		
6	Муфта с наружной резьбой 25*1/2""	JAKKO			шт	6		
7	Фланцы стальные плоские приварные Ру1,0МПа Dy50	ГОСТ 12820-80			шт	2	2,06	
8	Фланцы стальные плоские приварные Ру1,0МПа Dy100	ГОСТ 12820-80			шт	2	3,81	
9	Фланцы свободные на приварном кольце Ру1,0 МПа Dy100	ГОСТ 12822-80*			шт	2	4,34	
10	Заглушка Dy50				шт	1		
11	Втулка под фланец PE100 SDR17 "питьевая" DN110х6,6мм, PN10	ГОСТ 18599-2001			шт	2		
12	Труба стальная электросварная с весьма усиленной							
	битумно-резиновой мастикой (гильза) Ø159х4,0мм L=0,3м	ГОСТ 10704-91			шт	2	4,587	изготовить по месту
13	Труба стальная электросварная с весьма усиленной							
	битумно-резиновой мастикой (гильза) Ø325х5,0мм L=0,3м	ГОСТ 10704-91			шт	2	11,84	изготовить по месту
14	Бетонная опора $V=0,027м^3$				шт	2		
15	Прокат листовой горячекатанный 40х200х2	ГОСТ 19903-74*			шт	1		
16	Уголок равнополочный 50х2 L=600мм	ГОСТ 8509-93			шт	1		
17	Болт М16 L=50мм	ГОСТ 7798-70			шт	4		
18	Шайба М16	ГОСТ 11371-68			шт	4		
19	Гайка М16	ГОСТ 5915-70			шт	4		
20	Задвижка чугунная с обрезиненым клином DN50	30ч39р, Ру 1 МПа			шт	1		класс герметичности А
21	Тройник из стальных труб с изоляции ВУС DN100-50							
	(Ø114х4,0 L=0,4, Ø57х3,0 L=0,15)	ГОСТ 10704-91 ГОСТ 30693-2000			шт	1	5.03	

Примечание:

1. Объемы даны на один водоразборный колодец.
2. Бетонные поверхности со стороны обратной засыпки окрасить битумом за 2 раза.
3. п.13, 14 окраска ПФ 115 за 2 раза по огрунтовке ГФ 021.

Изм.	Кол.уч	Лист	№док	Подпись	Дата				
						12-2022 - НВ			
						Реконструкция и строительство системы водоснабжения с.Ханалык Ескельдинского района			
Исполнил	Жакыпбек С.				11.22	Наружные сети водоснабжения	Стадия	Лист	Листов
Проверил	Байболов А.				11.22		РП	27	
Нор.Контро	Алибеков К.				11.22	Водоразборный колодец на 6 потребителя с подключением от трубы Ø110мм	ТОО «Redline Pro» г. Шымкент - 2022 год		

Формат: А4х4

Согласовано

Взам. инв. №

Подпись и дата

Инв. № подл.

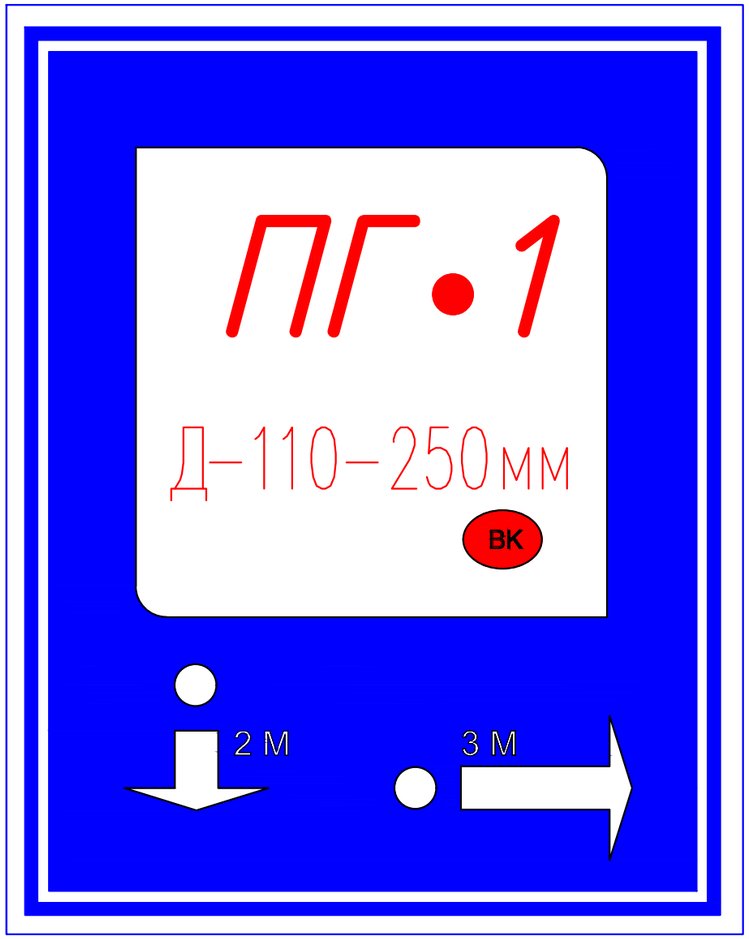

Пожарный указатель изготовить из листовой стали толщ.-2мм
Окрасить только ФЛУОРЕСЦЕНТНЫМИ красками,
цвет красок см. Условные обозначения.

Условные обозначения

- Белая флуоресцентная краска
- Синяя флуоресцентная краска
- Красная флуоресцентная краска
- 2 М — Указатель расстояния до пожарного гидранта
- ВК — Кольцевые сети
- ВТ — Тупиковые сети

Взам. инв.№	
Подпись и дата	
Инв.№ подл.	

Изм.	Кол.уч	Лист	№док	Подпись	Дата	12-2022 – НВ		
						Реконструкция и строительство системы водоснабжения с.Жаналык Ескельдинского района		
						Наружные сети водоснабжения	Стадия	Лист	Листов
							РП	1	
Исполнил		Жакыпбек С.			11.22	Указатель пожарного гидранта	ТОО «Redline Pro» г. Шымкент – 2022 год		
Проверил		Байболов А.			11.22				
Нор.Контро		Алибеков К.			11.22				

ТАБЛИЦА ПРЯМОУГОЛЬНЫХ ВОДОПРОВОДНЫХ КОЛОДЦЕВ

| N колодца по плану | Марка колодца по грунтовым условиям | Диаметры трубопроводов, мм | | N схемы узла | Размеры колодца, мм | | Полная глубина колодца по профилю, Н 1 | Высота рабочей части, Н р | Высота горловины с перекрытием h,мм | Расход материалов | | |

ТАБЛИЦА ПАРАМЕТРОВ ВОДОПРОВОДНЫХ КОЛОДЦЕВ

№ колодца по плану	Марка колодца по грунтовым условиям	Диаметры трубопроводов, мм		№ схемы узла	Диаметр колодца Дк, мм	Полная глубина колодца по профилю Н,мм	Высота рабочей части Н,мм	№ строительно монтажной схемы	Высота горловины с перекрытием h,мм	Объем бетона на упоры, м3 В7.5	Расход материалов																																			
											Днище			Рабочая часть									Плита перекрытия										Горловина							Соединительные элементы							
											Сборные железобетонные элементы. Серия 3.900.1-14 Выпуск1.																											при сейсмичности 8 баллов							
		Дн	dy								ПН10	ПН15	ПН20	КС10.6	КС10.9	КС15.6	КС15.9	КС15.9б	КС20.6	КС20.6б	КС20.9	КС20.9б	1ПП10-1	1ПП10-2	1ПП15-1	1ПП15-2	*2ПП15-1	*2ПП15-2	*1ПП20-1	*1ПП20-2	2ПП20-1	2ПП20-2	КО6	ПО10	ПД6	КС7.3	Тип люка	Стремянка	Гидроизоляция	МС-1	МС-2	МС-3	МС-4	МС-5	МС-6	МС-7	МС-8
1	2	3	4	5	6	7	8	9	10	11	12	13	14	15	16	17	18	19	20	21	22	23	24	25	26	27	28	29	30	31	32	33	34	35	36	37	38	39	40	41	42	43	44	45	46	47	48
1	В-2	110	110	У-1	2000	2740	2100	СМ-13	640				1						2			1									1		1			1	с	С-4	+								
ПГ2	В-2	110	110	У-4г	1500	2740	2100	СМ-9	640			1				2		1									1						1			1	с	С-4	+								
4	В-2	110	110	У-1	1500	2740	1800	СМ-7	940			1					1	1							1								3		1	1	m	С-3	+								
ПГ5	В-2	110	110	У-4г	1500	2900	2100	СМ-9	800			1				2		1									1						3			1	с	С-4	+								
6	В-2	110	110	У-1	1500	2740	1800	СМ-7	940			1					1	1							1								3		1	1	m	С-3	+								
ПГ7	В-2	110	110	У-4г	2000	2740	1800	СМ-11	940				1								1	1							1				3		1	1	m	С-3	+								
ПГ8	В-2	110	110	У-4г	2000	2740	1800	СМ-11	940				1								1	1							1				3		1	1	m	С-3	+								
ПГ9	В-2	110	110	У-4г	1500	2740	2100	СМ-9	640			1				2		1									1						1			1	с	С-4	+								
ПГ10	В-2	110	110	У-4г	1500	2740	2100	СМ-9	640			1				2		1									1						1			1	с	С-4	+								
11	В-2	110	110	У-1	1500	2740	2100	СМ-9	640			1				2		1							1								1			1	с	С-4	+								
ПГ12	В-2	110	110	У-4г	1500	2820	2100	СМ-9	720			1				2		1									1						2			1	с	С-4	+								
ПГ13	В-2	110	110	У-4г	1500	2740	2100	СМ-9	640			1				2		1									1						1			1	с	С-4	+								
ПГ3	В-2	110	110		1500	2740	1800		940								1	1									1						3		1	1	m										

Взам. инв. №

Подп. и дата

Инв. № подл.

Изм.	Кол.уч	Лист	№док	Подпись	Дата
Исполнил		Жакыпбек С.			11.22
Проверил		Байболов А.			11.22
Нор.Контро		Алибеков К.			11.22

12-2022 - НВ

Реконструкция и строительство системы водоснабжения с.Жаналык Ескельдинского района

Наружные сети водоснабжения

Стадия	Лист	Листов
РП	1	2

Таблица параметров водопроводных колодцев

ТОО «Redline Pro»
г. Шымкент - 2022 год

Формат А3

ТАБЛИЦА ПАРАМЕТРОВ ВОДОПРОВОДНЫХ КОЛОДЦЕВ

№ колодца по плану	Марка колодца по грунтовым условиям	Диаметры трубопроводов, мм		№ схемы узла	Диаметр колодца Дк, мм	Полная глубина колодца по профилю Н,мм	Высота рабочей части Н,мм	№ строительно монтажной схемы	Высота горловины с перекрытием h,мм	Объем бетона на упоры, м3 В7.5	Расход материалов																																			
											Днище			Рабочая часть									Плита перекрытия									Горловина				Тип люка	Стремянка	Гидроизоляция	Соединительные элементы при сейсмичности 8 баллов							
											Сборные железобетонные элементы. Серия 3.900.1-14 Выпуск1.																																			
		Дн	dy								ПН10	ПН15	ПН20	КС10.6	КС10.9	КС15.6	КС15.9	КС15.9б	КС20.6	КС20.6б	КС20.9	КС20.9б	1ПП10-1	1ПП10-2	1ПП15-1	1ПП15-2	*2ПП15-1	*2ПП15-2	*1ПП20-1	*1ПП20-2	2ПП20-1	2ПП20-2	КО6	ПО10	ПД6	КС7.3				МС-1	МС-2	МС-3	МС-4	МС-5	МС-6	МС-7	МС-8
1	2	3	4	5	6	7	8	9	10	11	12	13	14	15	16	17	18	19	20	21	22	23	24	25	26	27	28	29	30	31	32	33	34	35	36	37	38	39	40	41	42	43	44	45	46	47	48
ВК1	В-2	110	25	У-1	1500	2740	2100	СМ-9	640			1				2		1							1								1			1	с	С-4	+								
ВК2	В-2	110	25	У-1	1500	2740	2100	СМ-9	640			1				2		1							1								1			1	с	С-4	+								
ВК3	В-2	110	25	У-1	1500	2740	2100	СМ-9	640			1				2		1							1								1			1	с	С-4	+								
ВК4	В-2	110	25	У-1	1500	2820	2100	СМ-9	720			1				2		1							1								2			1	с	С-4	+								
ВК5	В-2	110	25	У-1	1500	2740	2100	СМ-9	640			1				2		1							1								1			1	с	С-4	+								
ВК6	В-2	110	25	У-1	1500	2740	2100	СМ-9	640			1				2		1							1								1			1	с	С-4	+								
ВК7	В-2	110	25	У-1	1500	2740	2100	СМ-9	640			1				2		1							1								1			1	с	С-4	+								
ВК8	В-2	110	25	У-1	1500	2740	2100	СМ-9	640			1				2		1							1								1			1	с	С-4	+								
ВК9	В-2	110	25	У-1	1500	2740	2100	СМ-9	640			1				2		1							1								1			1	с	С-4	+								
ВК10	В-2	110	25	У-1	1500	2740	2100	СМ-9	640			1				2		1							1								1			1	с	С-4	+								
ВК11	В-2	110	25	У-1	1500	2820	2100	СМ-9	720			1				2		1							1								2			1	с	С-4	+								
ВК12	В-2	110	25	У-1	1500	2740	2100	СМ-9	640			1				2		1							1								1			1	с	С-4	+								
ВК13	В-2	110	25	У-1	1500	2820	2100	СМ-9	720			1				2		1							1								2			1	с	С-4	+								
ВК14	В-2	110	25	У-1	1500	2740	2100	СМ-9	640			1				2		1							1								1			1	с	С-4	+								
ВК15	В-2	110	25	У-1	1500	2900	2100	СМ-9	800			1				2		1							1								3			1	с	С-4	+								
ВК16	В-2	110	25	У-1	1500	2740	2100	СМ-9	640			1				2		1							1								1			1	с	С-4	+								
ВК17	В-2	110	25	У-1	1500	2740	2100	СМ-9	640			1				2		1							1								1			1	с	С-4	+								
ВК18	В-2	110	25	У-1	1500	2820	2100	СМ-9	720			1				2		1							1								2			1	с	С-4	+								
ВК19	В-2	110	25	У-1	1500	2740	2100	СМ-9	640			1				2		1							1								1			1	с	С-4	+								
ВК20	В-2	110	25	У-1	1500	2740	2100	СМ-9	640			1				2		1							1								1			1	с	С-4	+								
ВК21	В-2	110	25	У-1	1500	2740	2100	СМ-9	640			1				2		1							1								1			1	с	С-4	+								
ВК22	В-2	110	25	У-1	1500	2740	2100	СМ-9	640			1				2		1							1								1			1	с	С-4	+								
ВК23	В-2	110	25	У-1	1500	2740	2100	СМ-9	640			1				2		1							1								1			1	с	С-4	+								

Взам. инв. №

Подп. и дата

Инв. № подл.

Изм.	Кол.уч	Лист	№док	Подпись	Дата
Исполнил		Жакыпбек С.			11.22
Проверил		Байболов А.			11.22
Нор.Контро		Алибеков К.			11.22

12-2022 - НВ

Реконструкция и строительство системы водоснабжения с.Жаналык Ескельдинского района

Наружные сети водоснабжения

Стадия	Лист	Листов
РП	2	

Таблица параметров водоразборных колодцев

ТОО «Redline Pro»
г. Шымкент - 2022 год

Формат А3

Позиция	Наименование и техническая характеристика	Тип, марка, обозначение документа, опросного листа	Код продукции	Поставщик	Единица измерения	Коли-чество	Масса единицы, кг	Примечания
1	2	3	4	5	6	7	8	9
1	Труба полиэтиленовая Ø110х6,6 мм, PE100 SDR17 "питьевая"	ГОСТ 18599-2001			м	4938,20	2,16	
2	Труба полиэтиленовая Ø63х3,8 мм, PE100 SDR17 "питьевая"	ГОСТ 18599-2001			м	620,50	0,715	
3	Труба полиэтиленовая Ø25х2,3мм, PE100 SDR11 "питьевая"	ГОСТ 18599-2001			м	3081,0	0,169	
	(Глубина заложения Н=-2,57м)							
4	Промывка и дезинфекция трубопроводов				м	5558.70		
5	Гидравлическое испытание трубопроводов				м	5558.70		
6	Отводы Ø110мм полиэтиленовая PE100 SDR17	ГОСТ 18599-2001			шт	28		изготовить по месту
7	Отводы Ø63мм полиэтиленовая PE100 SDR17	ГОСТ 18599-2001			шт	3		изготовить по месту
8	Втулка под фланец PE 100 SDR17 Ф110мм	ГОСТ 18599-2001			шт	32		
9	Втулка под фланец PE 100 SDR17 Ф63мм	ГОСТ 18599-2001			шт	4		
10	Колодцы круглые из сборного железобетона Ø1500 мм	ТПР 901-09-11.84 Ал. II			шт	32		
11	Колодцы круглые из сборного железобетона Ø2000 мм	ТПР 901-09-11.84 Ал. II			шт	3		
12	Колодцы прямоугольные из бетона 2000х2500 мм	ТПР 901-09-11.84 Ал. IV			шт	1		
13	Бетонная отмостка вокруг люков колодцев t=15см. Бетон В7.5, 5,34м^2				м^3	24,83		
14	Люк чугунный типа "Л"	ГОСТ 3634-99			шт	31	60	
15	Люк чугунный типа "Т"	ГОСТ 3634-99			шт	5	90	
16	Стремянка С-3/С-4	ТП 901-09-11.84 Ал. V			шт	4/31	26,74	
17	Фланцы стальные плоские приварные Ру1,0МПа (10кгс/см2) Dy125	ГОСТ 12820-80			шт	9	5,40	
18	Фланцы стальные плоские приварные Ру1,0МПа (10кгс/см2) Dy100	ГОСТ 12820-80			шт	69	3,81	
19	Фланцы стальные плоские приварные Ру1,0МПа (10кгс/см2) Dy50	ГОСТ 12820-80			шт	8	2,06	
20	Фланцы ст. свободные на приварном кольце Ру1,0 МПа (10кгс/см2) Dy100	ГОСТ 12822-80*			шт	32	4,34	
21	Фланцы ст. свободные на приварном кольце Ру1,0 МПа (10кгс/см2) Dy50	ГОСТ 12822-80*			шт	4	7,50	
22	Пожарные гидранты H=1750 мм	ГОСТ 8220-85			шт	5		
23	Пожарные гидранты H=2000 мм	ГОСТ 8220-85			шт	31		
24	Пожарная подставка из стальных труб, с изоляцей ВУС, DN100							
	(Ф133х4,0, L=0,3, Ф114х4,0, L=0,4)	ГОСТ 10704-91 ГОСТ 9.602-2016			шт	9	8,85	
25	Тройник из стальных труб с изоляции ВУС DN100 (114х4,0 L=0,2. 32х1.8 L=0,1.)	ГОСТ 10704-91 ГОСТ 9.602-2016			шт	6	2,3	
26	Тройник из стальных труб с изоляции ВУС DN100 (114х4,0 L=0,6)	ГОСТ 10704-91 ГОСТ 9.602-2016			шт	4	6,51	
27	Тройник из стальных труб с изоляции ВУС DN100-50 (114х4,0 L=0,4 Ф57х3,0 L=0,15)	ГОСТ 10704-91 ГОСТ 9.602-2016			шт	2	5,03	
28	Крестовина из стальных труб с изоляции ВУС DN100 (114х4,0 L=0,8)	ГОСТ 10704-91 ГОСТ 9.602-2016			шт	4	8,68	

Взам. инв. №

Подп. и дата

Инв. № подл.

Изм.	Кол.уч	Лист	№док	Подпись	Дата
Исполнил		Жакыпбек С.			11.22
Проверил		Байболов А.			11.22
Нор.Контро		Алибеков К.			11.22

12-2022 - НВ .СО

Реконструкция и строительство системы водоснабжения с.Жаналык Ескельдинского района

Наружные сети водоснабжения

Стадия	Лист	Листов
РП	1	2

Спецификация оборудования изделии и материалов

ТОО «Redline Pro»
г. Шымкент - 2022 год

Формат А3

Позиция	Наименование и техническая характеристика	Тип, марка, обозначение документа, опросного листа	Код продукции	Поставщик	Единица измерения	Коли-чество	Масса единицы, кг	Примечания
1	2	3	4	5	6	7	8	9
29	Переходы бесшовные приварные из стали DN100-50	ГОСТ 17378-2001			шт	4	0,2	
30	Вентиль муфтовый Ду=32				шт	6		
31	Задвижка чугунная с обрезиненым клином DN100 класс герметичности А	30ч39р, Ру 1 МПа			шт	13	22,0	
32	Опора бетонная под задвижку (комплект)				шт	13		
а)	Бетон кл. В7,5				$м^3$	0,072		
б)	Хомут из полосовой стали 50х8 L=400мм	ГОСТ 103-93			кг	1,04		
в)	Болт анкерный М20	ГОСТ 7798-70*			шт	4	0,133	
33	Флуоресцентный указатель пожарного гидранта	СТ РК ГОСТ Р 12.4.026-2002.			шт	9		
34	Труба стальная электросварная прямошовная с антикоррозийной изоляцией							
	усиленного типа (по ГОСТ 9.602-2016) гильза Ф325х5,0мм L=0,3м	ГОСТ 10704-91			шт	32	11,84	изготовить на месте
35	Труба стальная электросварная прямошовная с антикоррозийной изоляцией							
	усиленного типа (по ГОСТ 9.602-2016) гильза Ф219х4,0мм L=0,3м	ГОСТ 10704-91			шт	4	6,4	изготовить на месте
36	Футляр из полиэтиленовых труб PE100 SDR21 Ø315х15,0мм "технический"	ГОСТ 18599-2001			м	189,0	14,2	Ф110мм
37	Кольца опорно-направляющее диэлектрические предохранительные							
	для трубопроводов DN110	ТУ-51-19-2000			шт	126		шаг ОНК 1.5м
38	Водоразборный колодец на 2 потребителя с подключением от трубы Ф63мм (тупиковый)				шт	1		спецификацию смотреть на листе-15
39	Водоразборный колодец на 3 потребителя с подключением от трубы Ф63мм (тупиковый)				шт	1		спецификацию смотреть на листе-16
40	Водоразборный колодец на 4 потребителя с подключением от трубы Ф63мм (тупиковый)				шт	1		спецификацию смотреть на листе-18
41	Водоразборный колодец на 5 потребителя с подключением от трубы Ф63мм (тупиковый)				шт	2		спецификацию смотреть на листе-15
42	Водоразборный колодец на 6 потребителя с подключением от трубы Ф63мм (тупиковый)				шт	2		спецификацию смотреть на листе-16
43	Водоразборный колодец на 2 потребителя с подключением от трубы Ф63мм				шт	1		спецификацию смотреть на листе-19
44	Водоразборный колодец на 4 потребителя с подключением от трубы Ф63мм				шт	1		спецификацию смотреть на листе-19
45	Водоразборный колодец на 2 потребителя с подключением от трубы Ф63мм				шт	1		спецификацию смотреть на листе-19
46	Водоразборный колодец на 2 потребителя с подключением от трубы Ф110мм				шт	2		спецификацию смотреть на листе-20
47	Водоразборный колодец на 3 потребителя с подключением от трубы Ф110мм				шт	1		спецификацию смотреть на листе-21
48	Водоразборный колодец на 4 потребителя с подключением от трубы Ф110мм				шт	4		спецификацию смотреть на листе-22
49	Водоразборный колодец на 5 потребителя с подключением от трубы Ф110мм				шт	3		спецификацию смотреть на листе-23
50	Водоразборный колодец на 6 потребителя с подключением от трубы Ф110мм				шт	3		спецификацию смотреть на листе-23
51	Лента сигнальная детекционная ЛСВ с логотипом "Внимание! Водопровод"				м	8639,70		
52	Песок для строительных работ средний Н=100мм	ГОСТ 8736-93			$м^3$	863,97		
53	Труба стальная электросварная прямошовная с антикоррозийной изоляцией							
	усиленного типа (по ГОСТ 9.602-2016) (фасонный часть) Ф114х4,0мм L=0,4	ГОСТ 10704-91			шт	1	5,4	изготовить на месте

Взам. инв. №

Подп. и дата

Инв. № подл.