№ ПР-2867 от 14.07.2025

ИП "Проект Сервис"

# РАБОЧИЙ ПРОЕКТ

«Разработка проекта наружных сетей водоснабжения, теплоснабжения к жилым домам с объектами обслуживания севернее ул. Осипенко в Турксибском районе г. Алматы».
2 очередь.

01/2024-НВ
Наружные сети водоснабжения

Алматы 2024

Дата: 15.07.2025 13:54. Копия электронного документа. Версия СЭД: Documentolog 7.23.5.

ИП "Проект Сервис"

# РАБОЧИЙ ПРОЕКТ

«Разработка проекта наружных сетей водоснабжения, теплоснабжения к жилым домам с объектами обслуживания севернее ул. Осипенко в Турксибском районе г. Алматы».
2 очередь.

01/2024-НВ
Наружные сети водоснабжения

ГИП Карашашева Г.А.

Алматы 2024

Дата: 15.07.2025 13:54. Копия электронного документа. Версия СЭД: Documentolog 7.23.5.

## ВЕДОМОСТЬ РАБОЧИХ ЧЕРТЕЖЕЙ ОСНОВНОГО КОМПЛЕКТА

| | Наименование | Примечание |
|---|---|---|
| 1 | Общие данные (начало) | |
| 1.1 | Общие данные (окончание) | |
| 2 | План сети В1 (водопровод Д=250мм по ул.Ержанова от ул.Тынышбаева до ул. Шолохова) | |
| 3 | План сети В1 (водопровод Д=200мм в районе жилого дома ул.Ержанова, 135 на восток до существующего водопровода Д=200мм в парке им С.Сейфулина) | |
| 4 | Профиль сети В1 (водопровод Д=250мм по ул.Ержанова от ул.Тынышбаева до ул. Шолохова) | |
| 5 | Профиль сети В1 (водопровод Д=250мм по ул.Ержанова от ул.Тынышбаева до ул. Шолохова) | |
| 6 | Профиль сети В1 (водопровод Д=250мм по ул.Ержанова от ул.Тынышбаева до ул. Шолохова) | |
| 7 | Профиль сети В1 (водопровод Д=200мм в районе жилого дома ул.Ержанова, 135 на восток до существующего водопровода Д=200мм в парке им С.Сейфулина) | |
| 8 | Профиль сети В1 (водопровод Д=200мм в районе жилого дома ул.Ержанова, 135 на восток до существующего водопровода Д=200мм в парке им С.Сейфулина) | |
| 9 | Схема колодцев (водопровод Д=200мм в районе жилого дома ул.Ержанова, 135 на восток до существующего водопровода Д=200мм в парке им С.Сейфулина) | |
| 10 | Таблица колодцев | |
| | | |
| | | |

## ВЕДОМОСТЬ ССЫЛОЧНЫХ И ПРИЛАГАЕМЫХ ДОКУМЕНТОВ

| Обозначние | Наименование | Примечание |
|---|---|---|
| | Ссылочные документы | |
| ТП 901-09-11.84 Альбом II,VI.88 | Колодцы водопроводные круглые из сборных железобетонных элементов | |
| АС-0008/22 от 12.07.2022г. | Заключение экспертизы | |
| | Прилагаемые документы | |
| 01/2024-НВ.С | Спецификация оборудований, изделий | 3 лист |
| | и материалов | |

Технические решения, принятые в проекте, соответствуют требованиям экологических, санитарно-гигиенических, противопожарных и других действующих норм и правил и обеспечивают безопасную для жизни и здоровья людей эксплуатацию объекта при соблюдении предусмотренных рабочими чертежами мероприятий.

Главный инженер проекта _____ Карашашева Г.А.

## ОСНОВНЫЕ ПОКАЗАТЕЛИ ПО ЧЕРТЕЖАМ ВОДОПРОВОДА И КАНАЛИЗАЦИИ

| Наименование сети | Расчетный расход воды | | | Примечание |
|---|---|---|---|---|
| | $м^3$/сут | $м^3$/ч | л/с | |
| Хоз-питьевое водоснабжение | 54,48 | 9,08 | 3,38 | |
| | | | | |

## Перечень актов освидетельствования скрытых работ СН РК 4.01-03-2013

| Наименование | Примеч. |
|---|---|
| а) подготовка основания под трубопроводы; | |
| б) устройство упоров; | |
| в) величина зазоров и выполнение уплотнений стыковых соединений; | |
| г) устройство колодцев и камер; | |
| д) противокоррозионная защита трубопроводов; | |
| е) герметизация мест прохода трубопроводов через стенки колодцев и камер; | |
| ж) засыпка трубопроводов с уплотнением и др. | |

## Перечень актов по сдаче трубопроводов в эксплуатацию СН РК 4.01-03-2013

| Наименование | Примеч. |
|---|---|
| а) акты на скрытые работы (по основанию, опорам и строительным конструкциям на трубопроводах и т.д.); | |
| б) акты наружного осмотра трубопроводов и элементов (узлов, колодцев и т.д.); | |
| в) акты испытаний на прочность и плотность трубопроводов; | |
| г) акты на промывку и дезинфекцию водопроводов; | |
| д) акты соответствия выполненных работ проекту; | |
| е) акты входного контроля качества труб и соединительных деталей | |

| изм. | Кол.уч. | лист | Nдок. | подпись | дата | 01/2024-НВ | | |
|---|---|---|---|---|---|---|---|---|
| | | | | | | «Разработка проекта наружных сетей водоснабжения, теплоснабжения к жилым домам с объектами обслуживания севернее ул. Осипенко в Турксибском районе г. Алматы». 2 очередь. | | |
| Разработал | | Карашашева | | | | Наружные сети водоснабжения | Стадия: РП | Лист: 1 / Листов: 10 |
| | | | | | | Общие данные | ИП "Проект Сервис" | |

Согласовано

Согласовано

взам.инв.N

подпись и дата

Формат А3

Дата: 15.07.2025 13:54. Копия электронного документа. Версия СЭД: Documentolog 7.23.5.

## Общие указания

Рабочий проект наружных сетей водопровода канализации по объекту «Разработка проекта наружных сетей водоснабжения, теплоснабжения к жилым домам с объектами обслуживания севернее ул. Осипенко в Турксибском районе г. Алматы»

Разработан на основании:

ТУ 05/3-3026 от 17.11.2023г. ГКП на ПХВ "Алматы Су"

АПЗ Номер: KZ23VUA01153480 Дата выдачи: 11.06.2024 г

СН РК 4.01-03-2013 "Наружные сети и сооружения водоснабжения и канализации";

Проект разработан для района со следующими природно-климатическими характеристиками:

ИГЭ -1 Насыпной грунт-асфальт, балласт, галька
ИГЭ -2 Суглинок светло-коричневого цвета, полутвердой консистенции, просадочный
ИГЭ - 3 Суглинок светло-коричневого цвета, тугопластичной консистенции, непросадочный, с маломощными (0,1-0,2м) прослойками песка средней крупности и с включением гальки до 5-10%

Грунтовые воды на участке в период изысканий -4,1м-4,5м
Грунты непросадочные.
Нормативная глубина проникновения нулевой изотермы 0°С в грунт под естественной поверхностью - 150см.
Сейсмичность - 9баллов

Проект выполнен для водоснабжения жилых домов по рабочему проекту «Жилые дома с объектом обслуживания севернее ул. Осипенко в Турксибском районе г. Алматы»

Данный проект имеет заключение экспертизы АС-0008/22 от 12.07.2022 г.

Ранее проект водоснабжения был выполнен, согласно ТУ от 12 октября 2020 года за №. 020-014 выданные ТОО «А.Ж.Д.Ш.», предусматривается от существующей водопроводной сети, проложенной на территории ТОО «ВЖДО». Заказчиком принято решение поменять точку врезку для данных жилых домов по новым ТУ 05/3-3026 от 17.11.2023г. от ГКП на ПХВ "Алматы Су".

Согласно ТУ 05/3-3026 от 17.11.2023г. от ГКП на ПХВ "Алматы Су", данным проектом предусмотрено:

1. водоснабжение жилых домов от существующего водопровода Д=250мм по ул.Осипенко. 1 очередь
2. проектирование водопровода Д=250мм по ул.Ержанова от ул.Тынышбаева до ул.Шолохова. 2 очередь.
3. замена существующего водопровода Д=200мм в районе жилого дома ул.Ержанова 135 до существующего водопровода Д=200мм в парке им. С.Сейфулина. 2 очередь.

1. Проектирование водопровода Д=250мм по ул.Ержанова от ул.Тынышбаева до ул.Шолохова.

Трубопровод запроектирован из стальных электросварных труб ø273х8.0 по ГОСТ 10705-80 с изоляцией "весьма усиленная". На точках врезке запроектирована отсекающая запорная арматура.

2. Замена существующего водопровода Д=200мм в районе жилого дома ул.Ержанова 135 до существующего водопровода Д=200мм в парке им. С.Сейфулина

Запроектирован новый трубопровод с учетом демонтажа существующего трубопрвода, а так же с переврезкой всех существующих врезок. Трубопровод запроектирован из стальных электросварных труб ø219х6.0 по ГОСТ 10705-80 с изоляцией "весьма усиленная". На точках врезке запроектирована отсекающая запорная арматура.

Колодцы на сети монтируются из сборных железобетонных элементов согласно ТПР 901-09-11.84 а.2, а.6.88, элементы колодцев изготавливаются из бетона на водостойком портландцементе марки не ниже W6. Для обеспечения гидроизоляции наружную поверхность стен колодцев обмазать горячим битумом в два слоя по холодной битумной грунтовке.

При монтаже колодцев предусматривается Н-образные соединительные элементы согласно ТПР 901-09-11.84 а.6.88. На сопряжении нижнего кольца и днища колодцев устанавливается обойма из монолитного бетона.

Работа по разработке, засыпке и приемке траншей при строительстве трубопроводов производить в соответствии с требованиями СН РК 5.01-01-2013, СП РК 5.01-101-2013, СН РК 4.01-03-2013, СП РК 4.01-103-2013.

| | | | | | | | | | |
|---|---|---|---|---|---|---|---|---|---|
| | | | | | | 01/2024-НВ | | | |
| | | | | | | «Разработка проекта наружных сетей водоснабжения, теплоснабжения к жилым домам с обьектами обслуживания севернее ул. Осипенко в Турксибском районе г. Алматы». 2 очередь. | | | |
| изм. | Кол.уч. | лист | Nдок. | подпись | дата | | | | |
| | | | | | | Наружные сети водоснабжения | Стадия | Лист | Листов |
| Разработал | | Карашашева | | | | | РП | 1.1 | 10 |
| | | | | | | Общие данные | ИП "Проект Сервис" | | |

Дата: 15.07.2025 13:54. Копия электронного документа. Версия СЭД: Documentolog 7.23.5.

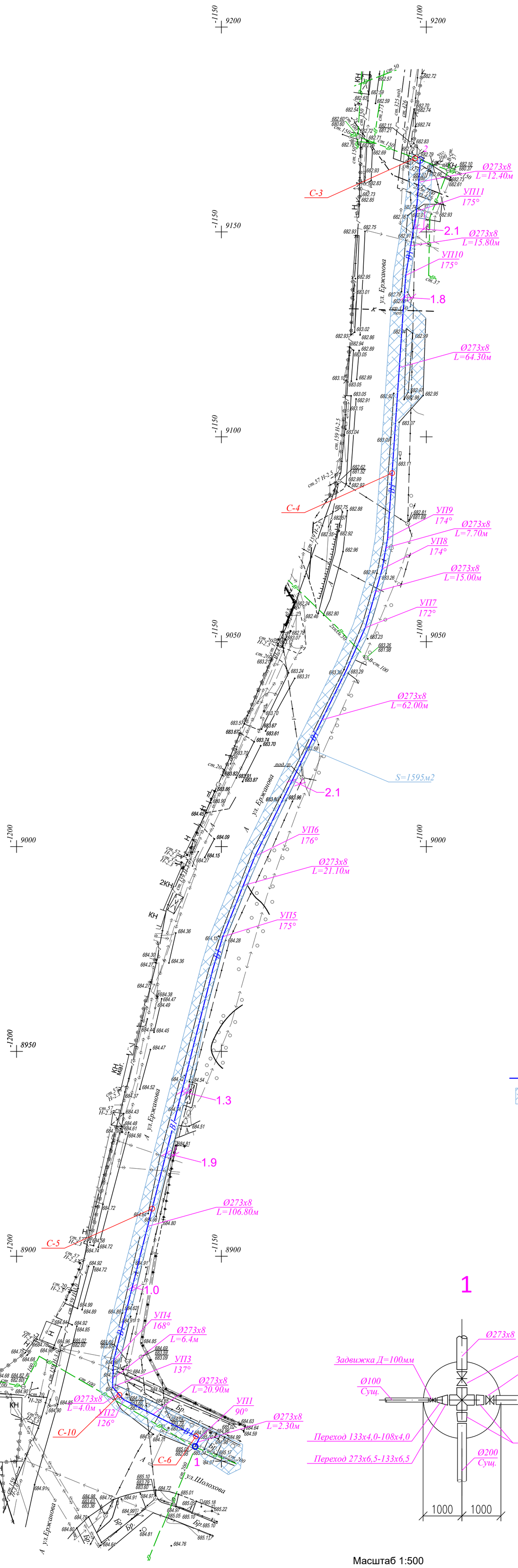


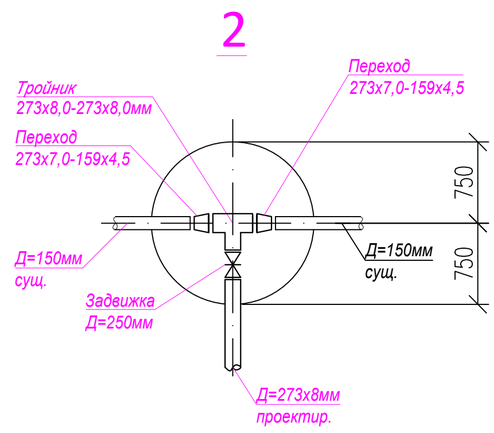


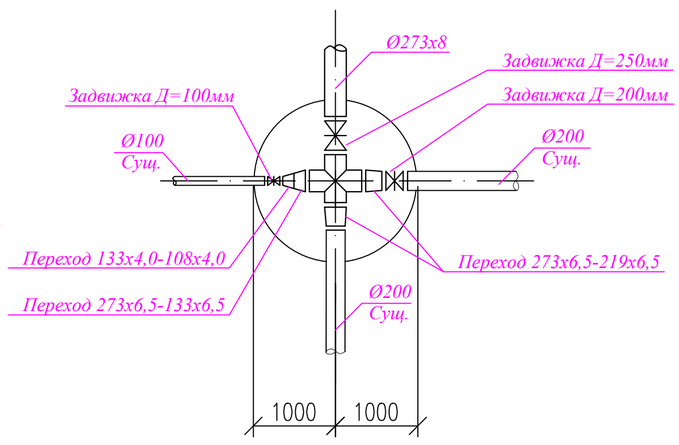


Условные обозначения:

- B1 — Проектируемый хоз-питьевой водопровод
- Восстановление асфальтного покрытия
- Проектируемый колодец

Масштаб 1:500

Планшет Р-9-16,Р-10-4

Турксибский район

ул.Ержанова

| | | | | | | | | |
|---|---|---|---|---|---|---|---|---|
| | | | | | | 01/2024-НВ | | |
| | | | | | | «Разработка проекта наружных сетей водоснабжения, теплоснабжения к жилым домам с объектами обслуживания северней ул. Осипенко в Турксибском районе г. Алматы». 2 очередь. | | |
| изм. | Кол.уч. | лист | Nдок. | подпись | дата | | | |
| | | | | | | Наружные сети водоснабжения | Стадия | Лист | Листов |
| | | | | | | | РП | 2 | |
| Разработал | | Карашашева | | | | План сети В1 (водопровод Д=250мм по ул.Ержанова от ул.Тынышбаева до ул. Шолохова) | ИП "Проект Сервис" | | |

Формат А1

Дата: 15.07.2025 13:54. Копия электронного документа. Версия СЭД: Documentolog 7.23.5.

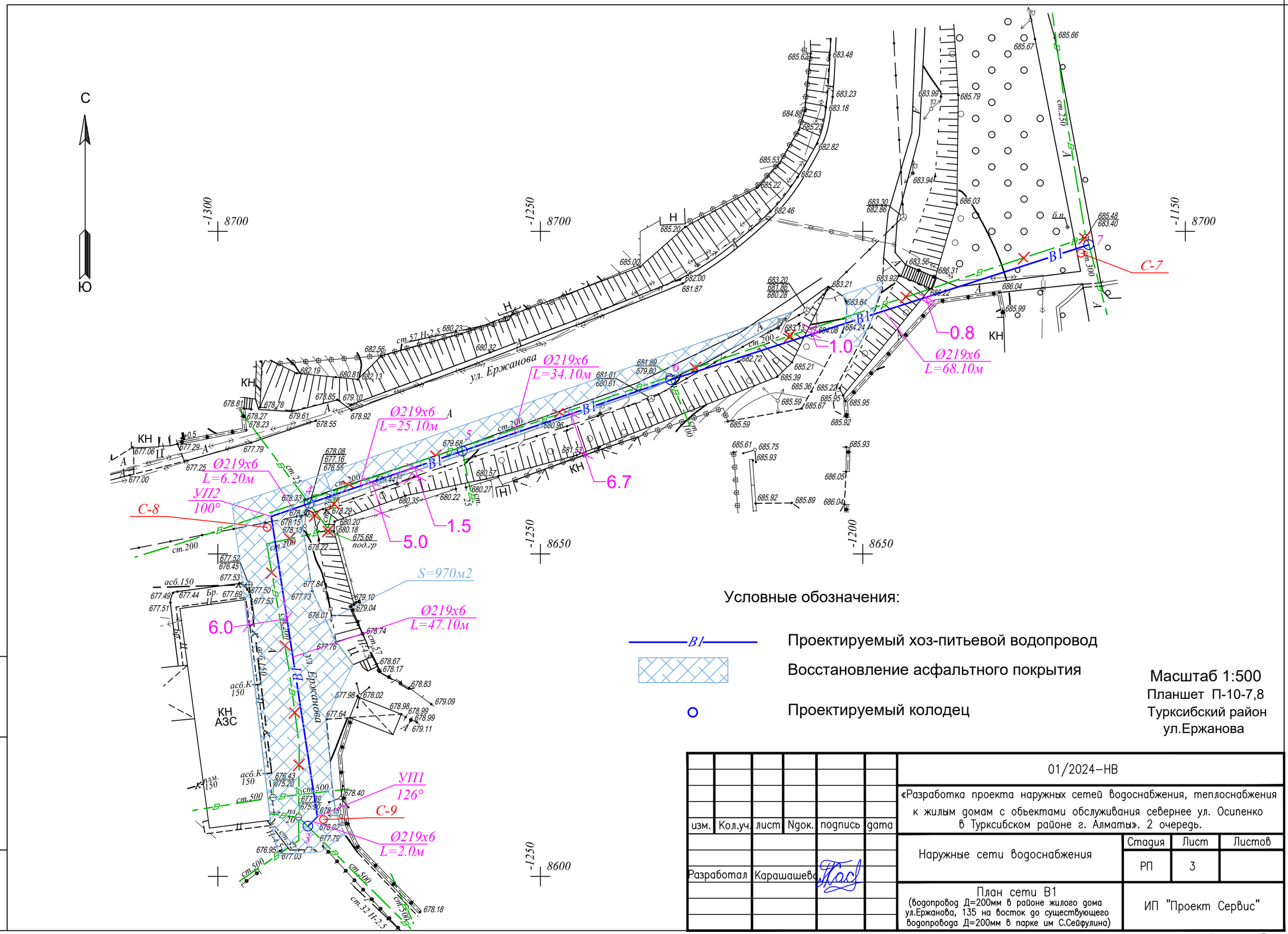


Условные обозначения:

| | |
|---|---|
| —B1— | Проектируемый хоз-питьевой водопровод |
| | Восстановление асфальтного покрытия |
| ○ | Проектируемый колодец |

Масштаб 1:500
Планшет П-10-7,8
Турксибский район
ул.Ержанова

| | | | | | | | | |
|---|---|---|---|---|---|---|---|---|
| | | | | | | 01/2024–НВ | | |
| | | | | | | «Разработка проекта наружных сетей водоснабжения, теплоснабжения к жилым домам с объектами обслуживания севернее ул. Осипенко в Турксибском районе г. Алматы». 2 очередь. | | |
| изм. | Кол.уч. | лист | Nдок. | подпись | дата | | | |
| | | | | | | Наружные сети водоснабжения | Стадия | Лист | Листов |
| | | | | | | | РП | 3 | |
| Разработал | | Карашашева | | | | План сети В1 (водопровод Д=200мм в районе жилого дома ул.Ержанова, 135 на восток до существующего водопровода Д=200мм в парке им С.Сейфулина) | ИП "Проект Сервис" | | |

Взам. инв.?
Подп. и дата
Инв. ? подл.

Формат А3

Дата: 15.07.2025 13:54. Копия электронного документа. Версия СЭД: Documentolog 7.23.5.

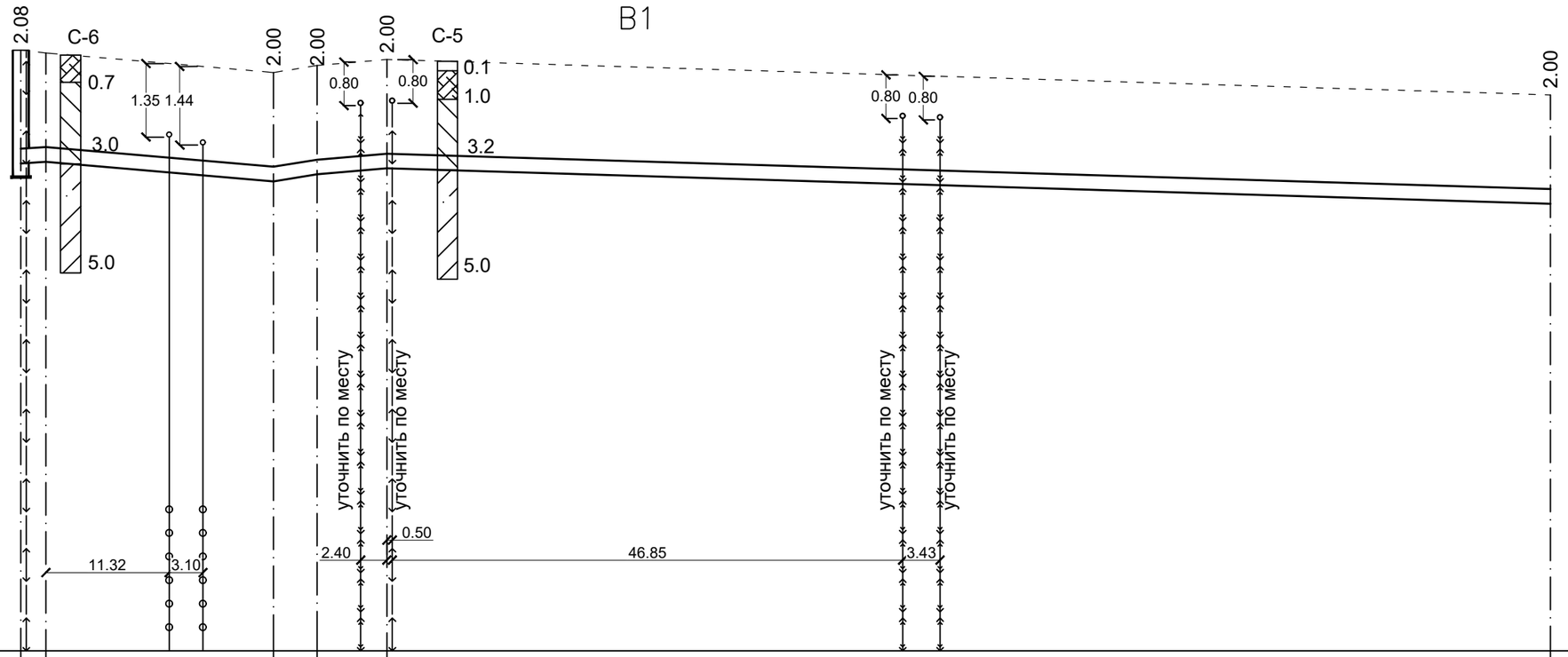


УГВ не вскрыты

М 1:500 по горизонтали
М 1:100 по вертикали

674.00

| | | | | | | | | | | | |
|---|---|---|---|---|---|---|---|---|---|---|---|
| Отметка низа или лотка трубы | 682.95 | 682.98 | 682.62 | 682.75 | 682.86 | 682.21 | | | | | |
| Проектная отметка земли | | | | | | | | | | | |
| Натурная отметка земли | 685.03 | 684.98 | 684.62 | 684.75 | 684.86 | 684.21 | | | | | |
| Обозначение трубы и тип изоляции | Трубы стальные электросварные Ø273х8.0 по ГОСТ 10705-80 с изоляцией "весьма усиленная" | | | | | | | | | | |
| Основание | Естественное | | | | | | | | | | |
| Уклон / Длина | 2.30/0.013 | 20.90 | 0.017 | 4.00/0.032 | 0.017 | 6.40 | 106.80 | 0.006 | | | |
| Расстояние | 2.30 | 20.90 | 4.00 | 6.40 | 106.80 | | | | | | |
| Номер колодца, точки, угла поворота | сущ. | УП1 156° | УП2 126° | УП3 137° | УП4 168° | УП5 175° | | | | | |

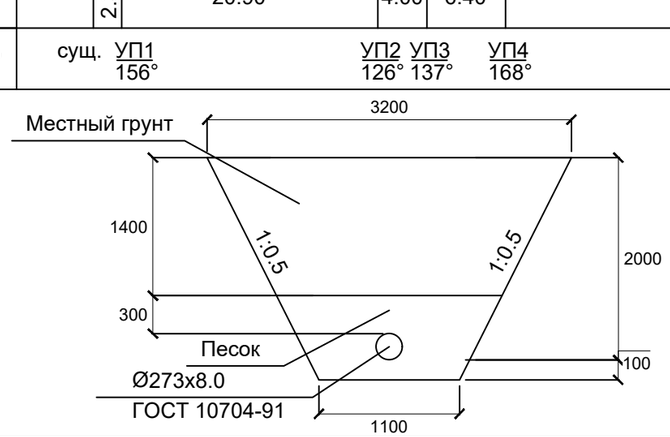


| изм. | Кол.уч. | лист | Nдок. | подпись | дата |
|---|---|---|---|---|---|
| Разработал | Карашашева | | | | |

01/2024-НВ

«Разработка проекта наружных сетей водоснабжения, теплоснабжения к жилым домам с объектами обслуживания севернее ул. Осипенко в Турксибском районе г. Алматы». 2 очередь.

Наружные сети водоснабжения

| Стадия | Лист | Листов |
|---|---|---|
| РП | 4 | |

Профиль сети В1 (водопровод Д=250мм по ул.Ержанова от ул.Тынышбаева до ул. Шолохова)

ИП "Проект Сервис"

Взам. инв.? | Подп. и дата | Инв. ? подл.

Дата: 15.07.2025 13:54. Копия электронного документа. Версия СЭД: Documentolog 7.23.5.

Формат А3

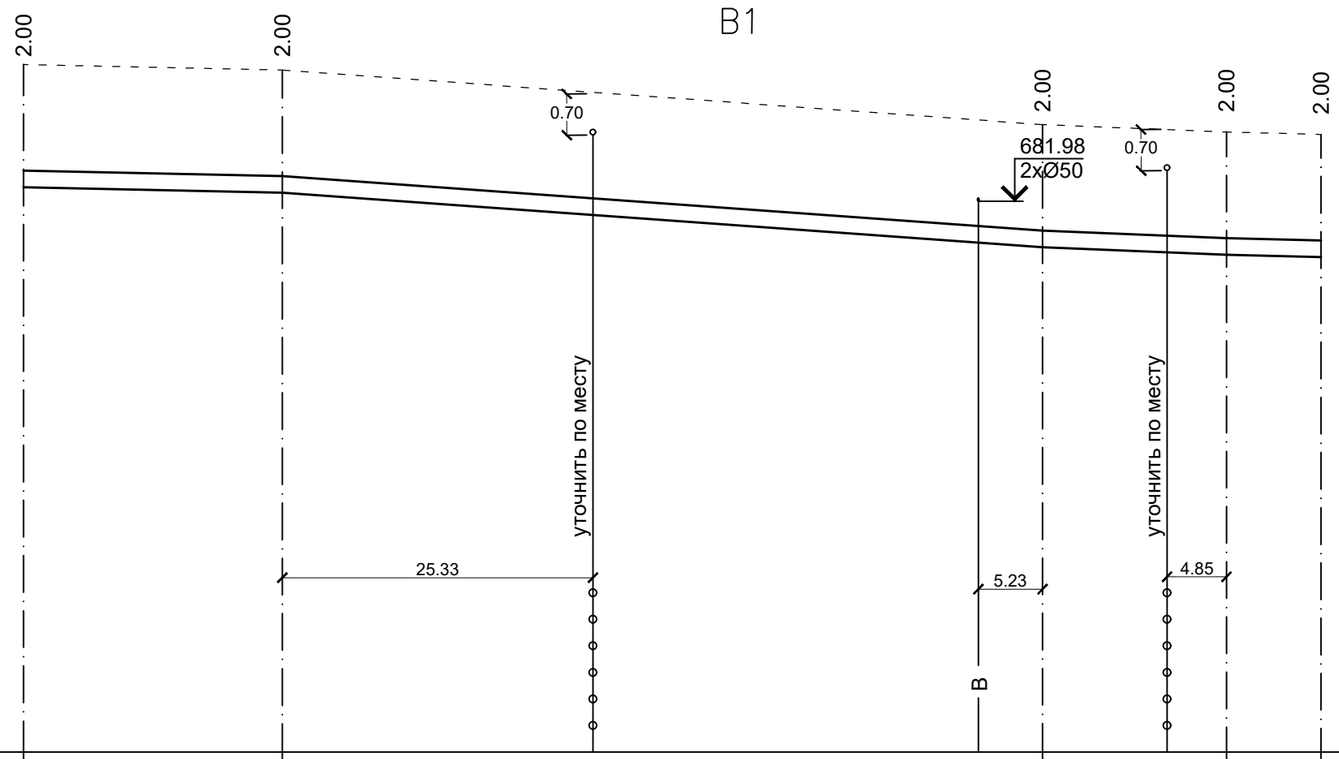


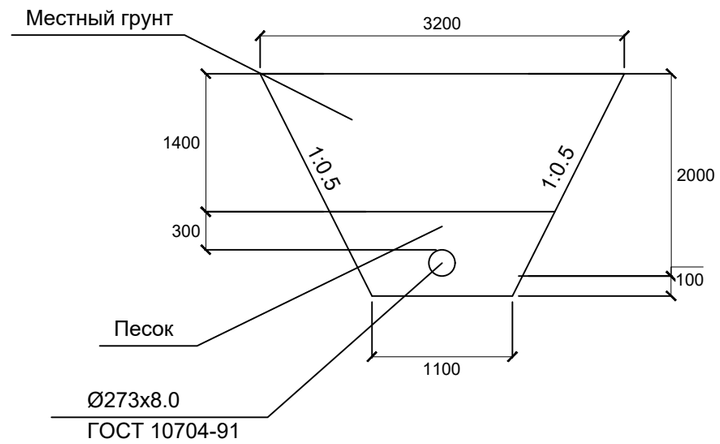


▽ УГВ не вскрыты

М 1:500 по горизонтали
М 1:100 по вертикали

673.00

| | | | | | | |
|---|---|---|---|---|---|---|
| Отметка низа или лотка трубы | 682.21 | 682.12 | 681.23 | 681.11 | 681.07 | |
| Проектная отметка земли | | | | | | |
| Натурная отметка земли | 684.21 | 684.12 | 683.23 | 683.11 | 683.07 | |
| Обозначение трубы и тип изоляции | | Трубы стальные электросварные Ø273x8.0 по ГОСТ 10705-80 с изоляцией "весьма усиленная" | | | | |
| Основание | | Естественное | | | | |
| Уклон / Длина | | 0.004 / 21.10 | 0.014 / 62.00 | 0.008 / 15.00 | 0.005 / 7.70 | |
| Расстояние | | 21.10 | 62.00 | 15.00 | 7.70 | |
| Номер колодца, точки, угла поворота | УП5 175° | УП6 176° | УП7 172° | УП8 174° | УП9 174° | |

| | | | | | | |
|---|---|---|---|---|---|---|
| изм. | Кол.уч. | лист | Nдок. | подпись | дата | 01/2024–НВ |
| | | | | | | «Разработка проекта наружных сетей водоснабжения, теплоснабжения к жилым домам с объектами обслуживания севернее ул. Осипенко в Турксибском районе г. Алматы». 2 очередь. |
| Разработал | | Карашашева | | | | Наружные сети водоснабжения — Стадия: РП; Лист: 5; Листов: |
| | | | | | | Профиль сети В1 (водопровод Д=250мм по ул.Ержанова от ул.Тынышбаева до ул. Шолохова) — ИП "Проект Сервис" |

Взам. инв.? | Подп. и дата | Инв. ? подл.

Формат А3

Дата: 15.07.2025 13:54. Копия электронного документа. Версия СЭД: Documentolog 7.23.5.

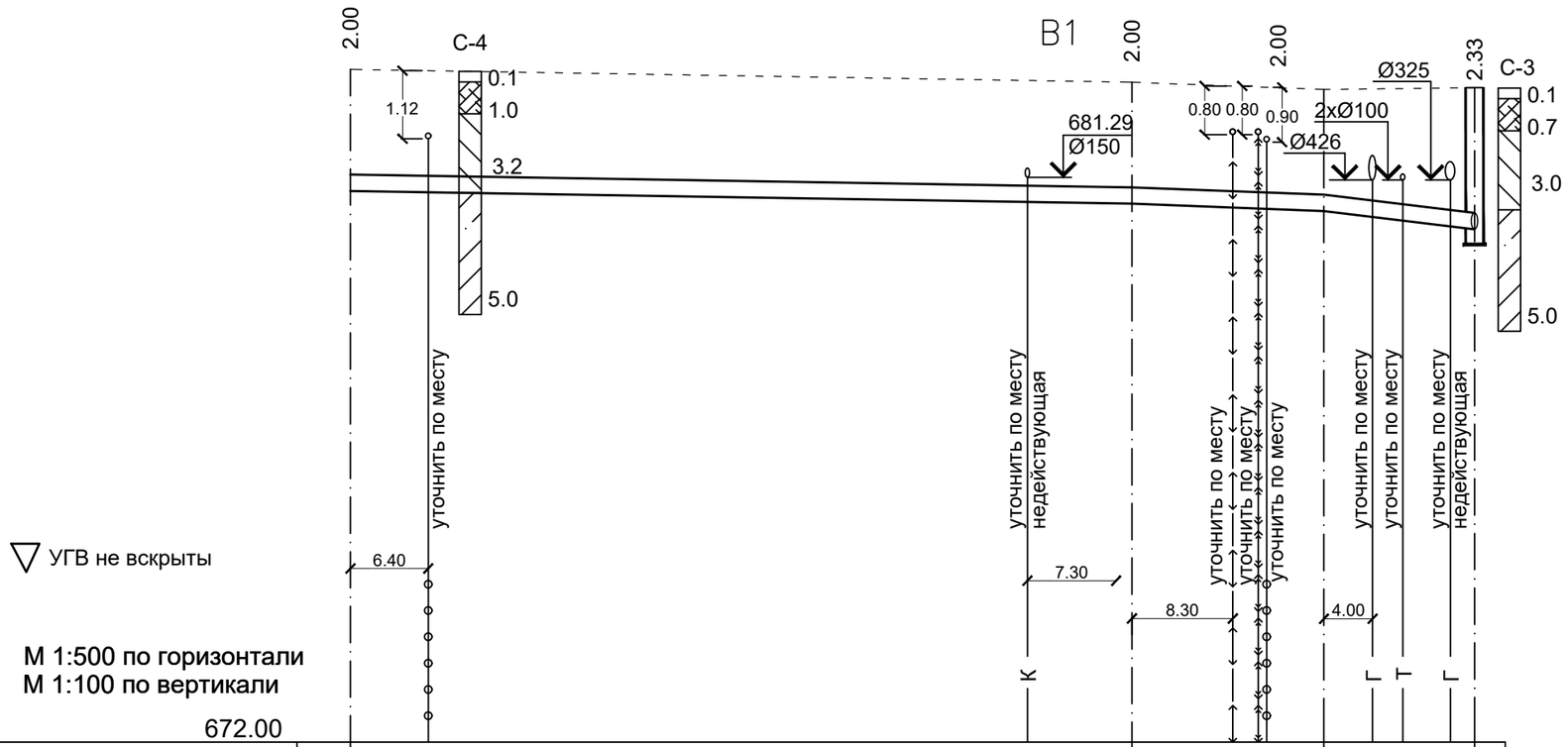


▽ УГВ не вскрыты

М 1:500 по горизонтали
М 1:100 по вертикали

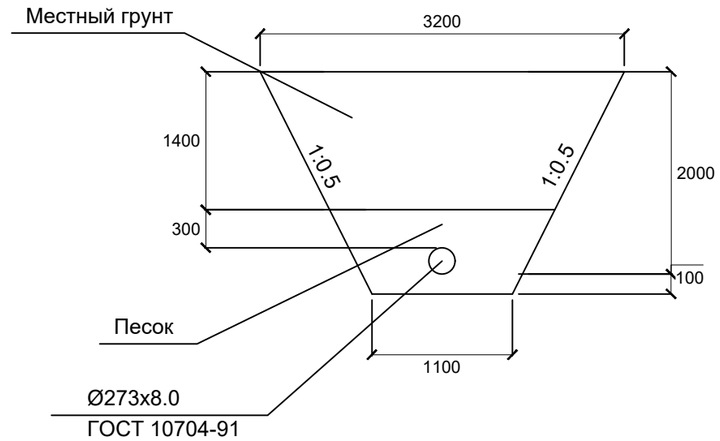


| | | | | |
|---|---|---|---|---|
| Отметка низа или лотка трубы | 681.07 | 680.86 | 680.74 | 680.44 |
| Проектная отметка земли | | | | |
| Натурная отметка земли | 683.07 | 682.86 | 682.74 | 682.77 |
| Обозначение трубы и тип изоляции | Трубы стальные электросварные Ø273x8.0 по ГОСТ 10705-80 с изоляцией "весьма усиленная" | | | |
| Основание | Естественное | | | |
| Уклон / Длина | 0.003 / 64.30 | 0.007 / 15.80 | 0.024 / 12.40 | |
| Расстояние | 64.30 | 15.80 | 12.40 | |
| Номер колодца, точки, угла поворота | УП9 174° | УП10 175° | УП11 175° | 2 |

| | |
|---|---|
| 0.1 | Асфальтовое покрытие |
| 0.7 | Насыпной грунт-асфальт, балласт, галька |
| 3.0 | Суглинок светло-коричневого цвета, полутвердой консистенции, просадочный |
| 5.0 | Суглинок светло-коричневого цвета, тугопластичной консистенции, непросадочный, с маломощными (0,1-0,2м) прослойками песка средней крупности и с включением гальки до 5-10% |

| изм. | Кол.уч. | лист | Nдок. | подпись | дата |
|---|---|---|---|---|---|
| Разработал | Карашашева | | | | |

01/2024-НВ

«Разработка проекта наружных сетей водоснабжения, теплоснабжения к жилым домам с объектами обслуживания севернее ул. Осипенко в Турксибском районе г. Алматы». 2 очередь.

Наружные сети водоснабжения

| Стадия | Лист | Листов |
|---|---|---|
| РП | 6 | |

Профиль сети В1 (водопровод Д=250мм по ул.Ержанова от ул.Тынышбаева до ул. Шолохова)

ИП "Проект Сервис"

Взам. инв.? | Подп. и дата | Инв. ? подл.

Дата: 15.07.2025 13:54. Копия электронного документа. Версия СЭД: Documentolog 7.23.5.

Формат А3

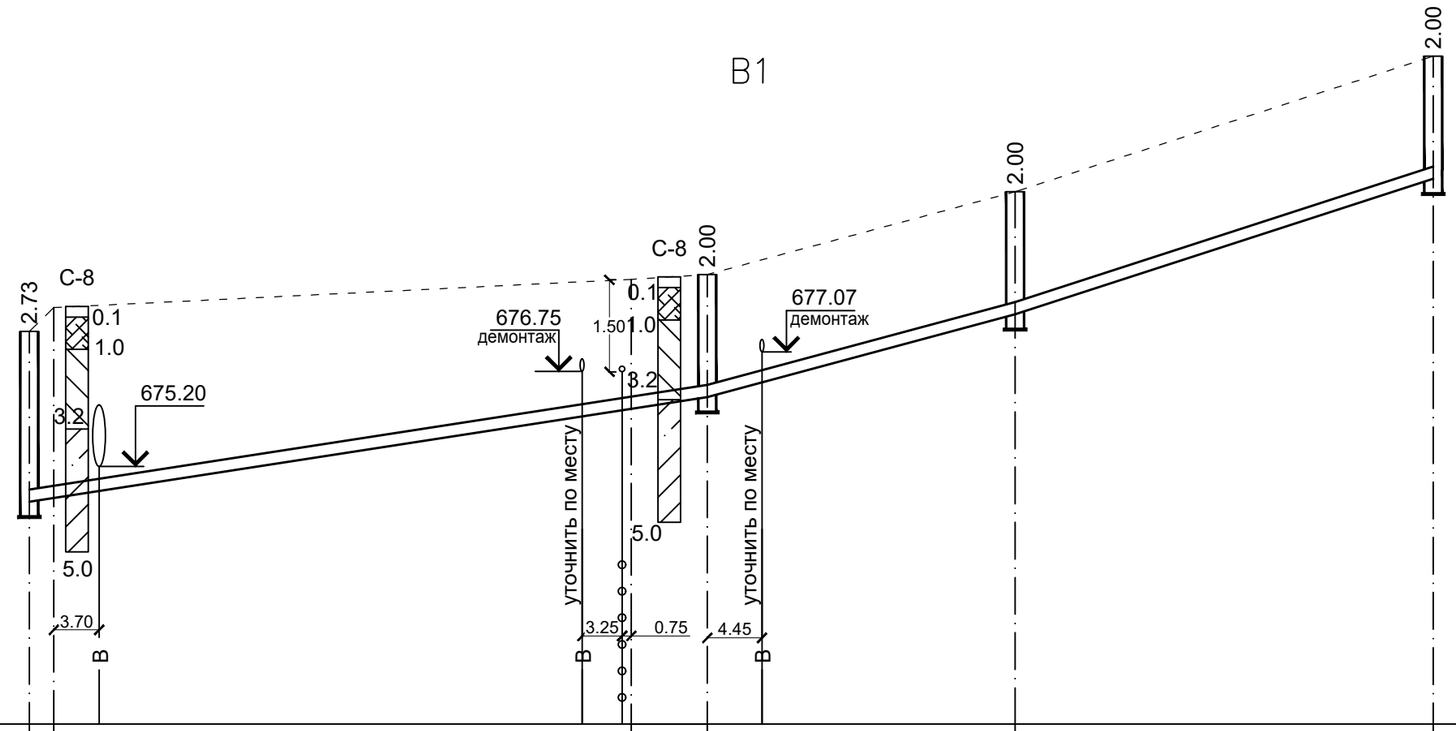


УГВ не вскрыты

М 1:500 по горизонтали
М 1:100 по вертикали

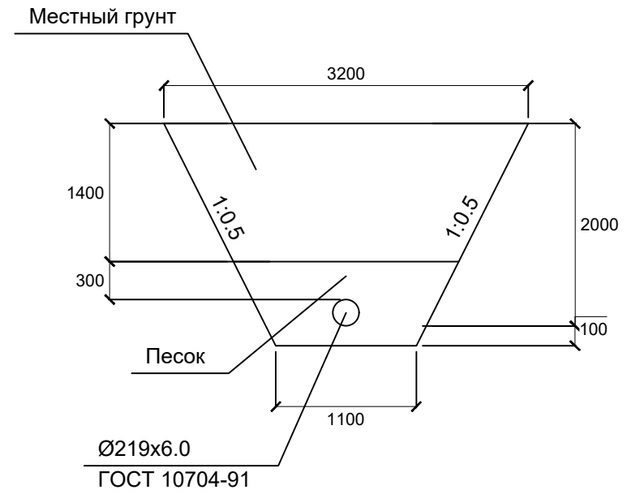


| | | | | | | |
|---|---|---|---|---|---|---|
| 671.00 | | | | | | |
| Отметка низа или лотка трубы | 674.67 / 674.68 | 676.13 | 676.33 | 677.68 | 679.89 | |
| Проектная отметка земли | | | | | | |
| Натурная отметка земли | 677.40 / 677.79 | 678.25 | 678.33 | 679.68 | 681.89 | |
| Обозначение трубы и тип изоляции | Трубы стальные электросварные Ø219х6.0 по ГОСТ 10705-80 с изоляцией "весьма усиленная" | | | | | |
| Основание | Естественное | | | | | |
| Уклон / Длина | 0.196 / 2.00 | 0.009 / 47.10 | 0.012 / 6.20 | 0.053 / 25.10 | 0.064 / 34.10 | |
| Расстояние | 2.00 | 47.10 | 6.20 | 25.10 | 34.10 | |
| Номер колодца, точки, угла поворота | 3 | УП1 126° | УП2 100° | 4 | 5 | 6 |

0.1 Асфальтовое покрытие
1.0 Насыпной грунт-асфальт, балласт, галька
3.2 Суглинок светло-коричневого цвета, полутвердой консистенции, просадочный
5.0 Суглинок светло-коричневого цвета, тугопластичной консистенции, непросадочный, с маломощными (0,1-0,2м) прослойками песка средней крупности и с включением гальки до 5-10%

| изм. | Кол.уч. | лист | Nдок. | подпись | дата |
|---|---|---|---|---|---|
| Разработал | Карашашева | | | | |

01/2024-НВ

«Разработка проекта наружных сетей водоснабжения, теплоснабжения к жилым домам с объектами обслуживания севернее ул. Осипенко в Турксибском районе г. Алматы». 2 очередь.

Наружные сети водоснабжения

| Стадия | Лист | Листов |
|---|---|---|
| РП | 7 | |

Профиль сети В1
(водопровод Д=200мм в районе жилого дома ул.Ержанова, 135 на восток до существующего водопровода Д=200мм в парке им С.Сейфулина)

ИП "Проект Сервис"

Взам. инв.? | Подп. и дата | Инв. ? подл.

Дата: 15.07.2025 13:54. Копия электронного документа. Версия СЭД: Documentolog 7.23.5.

Формат А3

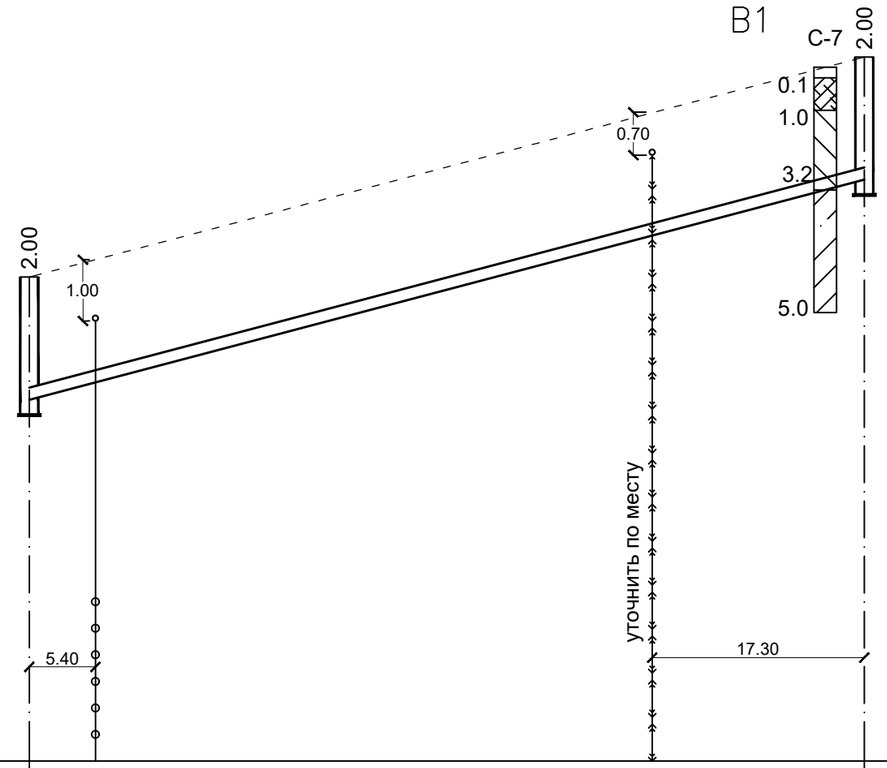


УГВ не вскрыты

М 1:500 по горизонтали
М 1:100 по вертикали

674.00

| | | |
|---|---|---|
| Отметка низа или лотка трубы | 679.89 | 683.48 |
| Проектная отметка земли | | |
| Натурная отметка земли | 681.89 | 685.48 |
| Обозначение трубы и тип изоляции | Трубы стальные электросварные Ø219х6.0 по ГОСТ 10705-80 с изоляцией "весьма усиленная" | |
| Основание | | |
| Уклон / Длина | 0.052 | 68.10 |
| Расстояние | 68.10 | |
| Номер колодца, точки, угла поворота | 6 | 7 |

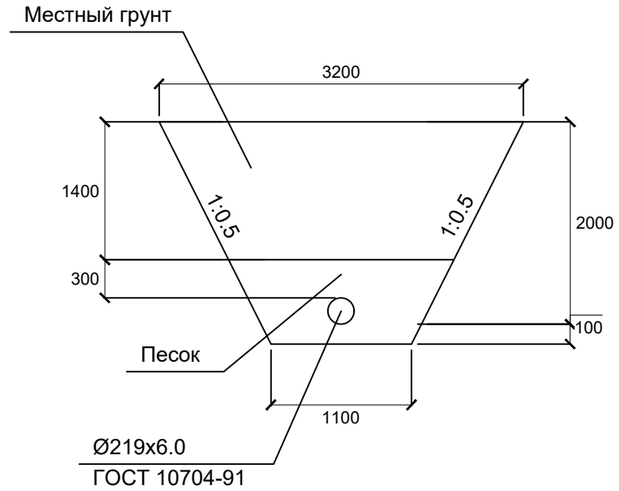


0.1 Асфальтовое покрытие
0.7 Насыпной грунт-асфальт, балласт, галька
3.0 Суглинок светло-коричневого цвета, полутвердой консистенции, просадочный
5.0 Суглинок светло-коричневого цвета, тугопластичной консистенции, непросадочный, с маломощными (0,1-0,2м) прослойками песка средней крупности и с включением гальки до 5-10%

| изм. | Кол.уч. | лист | Nдок. | подпись | дата |
|---|---|---|---|---|---|
| Разработал | Карашашева | | | | |

01/2024-НВ

«Разработка проекта наружных сетей водоснабжения, теплоснабжения к жилым домам с объектами обслуживания севернее ул. Осипенко в Турксибском районе г. Алматы». 2 очередь.

Наружные сети водоснабжения

| Стадия | Лист | Листов |
|---|---|---|
| РП | 8 | |

Профиль сети В1
(водопровод Д=200мм в районе жилого дома ул.Ержанова, 135 на восток до существующего водопровода Д=200мм в парке им С.Сейфулина)

ИП "Проект Сервис"

Взам. инв.? | Подп. и дата | Инв. ? подл.

Дата: 15.07.2025 13:54. Копия электронного документа. Версия СЭД: Documentolog 7.23.5.

Формат А3

## 3

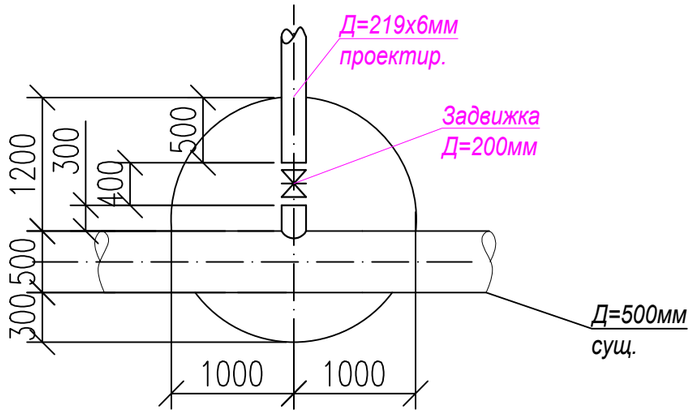


## 4,5

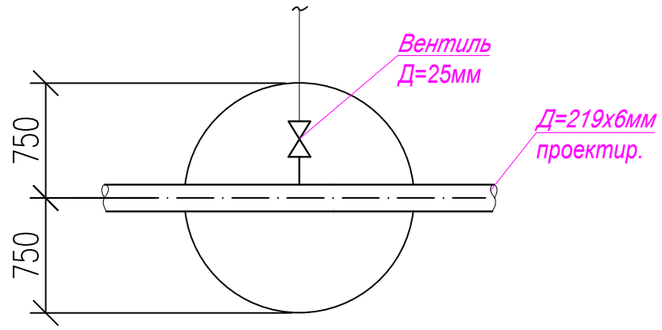


## 6

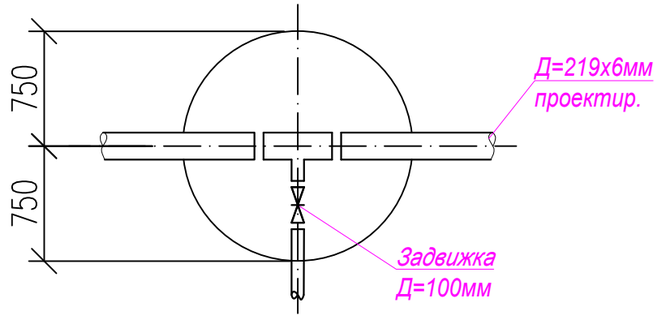


## 7

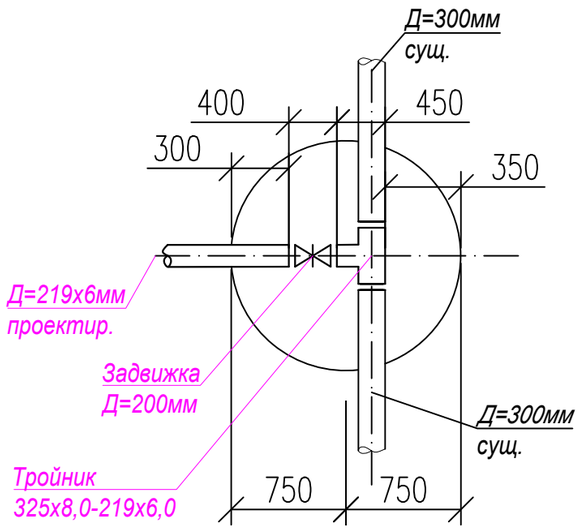


| | | | | | | | | |
|---|---|---|---|---|---|---|---|---|
| | | | | | | 01/2024–НВ | | |
| | | | | | | «Разработка проекта наружных сетей водоснабжения, теплоснабжения к жилым домам с объектами обслуживания севернее ул. Осипенко в Турксибском районе г. Алматы». 2 очередь. | | |
| изм. | Кол.уч. | лист | Nдок. | подпись | дата | | | |
| | | | | | | Наружные сети водоснабжения | Стадия | Лист | Листов |
| Разработал | | Карашашева | | | | | РП | 9 | |
| | | | | | | Схема колодцев (водопровод Д=200мм в районе жилого дома ул.Ержанова, 135 на восток до существующего водопровода Д=200мм в парке им С.Сейфулина) | ИП "Проект Сервис" | | |

Взам. инв.?

Подп. и дата

Инв. ? подл.

Формат А3

Дата: 15.07.2025 13:54. Копия электронного документа. Версия СЭД: Documentolog 7.23.5.

# ВЕДОМОСТЬ ВОДОПРОВОДНЫХ КОЛОДЦЕВ

| N n/n | Марка колодца по грунт. усл. | Диаметры трубопроводов | | N схемы узла | Диаметр колодца Дк мм | Полная глубина колодца по профилю H,мм | Высота рабочей части H,мм | N строительно-монтажной схемы H,мм | Высота горловины с перекрытием $h_г$ ,мм | Объем бетона на упоры, м3 | Расход материалов, серия 3.900-1-14 вып.1 | | | | | | | | | | | | | | | | | | | | | | | |
|---|---|---|---|---|---|---|---|---|---|---|---|---|---|---|---|---|---|---|---|---|---|---|---|---|---|---|---|---|---|---|---|---|---|---|
| | | | | | | | | | | | Днище | | Рабочая часть | | | | | | | | Плита перекрытия | | | | | | | Горловина | | | | | | |
| | | Ду | $d_y$ | | | | | | | | ПН-20 | ПН-15 | КС 10.6 | КС 15.6 | КС-20-6 | КС 10.9 | КС 15.9 | КС 20.9 | КС 15.9а | КС 20.9б | ПП 10-1 | ПП 10-2 | 1ПП 15-1 | 1ПП 15-2 | 2ПП 15-1 | 2ПП 15-2 | 1ПП 20-1 | КО-6 | КС-7.3 | Внутренняя гидроизоляция колодца H=1.5м | Тип люка | Гидроизоляция | Расход стали, кг на закладные детали | Стремянка |
| 1 | 2 | 3 | 4 | 5 | 6 | 8 | 8 | 10 | 11 | 12 | 13 | 14 | 15 | 16 | 17 | 18 | 19 | 20 | 21 | 22 | 23 | 24 | 25 | 26 | 27 | 28 | 29 | 30 | 31 | 32 | 33 | 34 | 35 | 36 |
| 1 | В-1 | 200 | 200 | | 2000 | 2250 | 1800 | СМ-9 | 450 | | | 1 | | | | | | 2 | | | | | | | | | 1 | 1 | | | Т | | 35,36 | С-2 |
| 2 | В-1 | 250 | 150 | | 1500 | 2600 | 2100 | СМ-9 | 500 | | | 1 | | 2 | | | 1 | | | | | | | 1 | | | | 1 | | | Т | | 51,44 | С-3 |
| 3 | В-1 | 500 | 200 | | 2000 | 3000 | 2700 | СМ-9 | 300 | | | 1 | | | 2 | | | 2 | | | | | | | | | 1 | 1 | | | Т | | 68,80 | С-5 |
| 4 | В-1 | 250 | 50 | | 1500 | 2250 | 1800 | СМ-7 | 450 | | | 1 | | | | | 2 | | | | | | | 1 | | | | 1 | | | Т | | 35,36 | С-2 |
| 5 | В-1 | 250 | 50 | | 1500 | 2250 | 1800 | СМ-7 | 450 | | | 1 | | | | | 2 | | | | | | | 1 | | | | 1 | | | Т | | 35,36 | С-2 |
| 6 | В-1 | 250 | 50 | | 1500 | 2250 | 1800 | СМ-7 | 450 | | | 1 | | | | | 2 | | | | | | | 1 | | | | 1 | | | Т | | 35,36 | С-2 |
| 7 | В-1 | 250 | 50 | | 1500 | 2250 | 1800 | СМ-7 | 450 | | | 1 | | | | | 2 | | | | | | | 1 | | | | 1 | | | Т | | 35,36 | С-2 |

Взам.инв.N

Подпись и дата

Инв.N подл

| изм. | Кол.уч. | лист | Nдок. | подпись | дата |
|---|---|---|---|---|---|
| Разработал | Карашашева | | | | |

01/2024-НВ

«Разработка проекта наружных сетей водоснабжения, теплоснабжения к жилым домам с обьектами обслуживания севернее ул. Осипенко в Турксибском районе г. Алматы». 2 очередь.

Наружные сети водоснабжения

| Стадия | Лист | Листов |
|---|---|---|
| РП | 10 | |

Таблица колодцев

ИП "Проект Сервис"

Формат А3

Дата: 15.07.2025 13:54. Копия электронного документа. Версия СЭД: Documentolog 7.23.5.

| Позиция | Наименование и техническая характеристика. | Тип, марка обозначение документа, опросного листа. | Код оборудования, изделия, материала. | Завод-изготовитель. | Единица измерения. | Количество. | Масса единицы, кг. | Примечание. |
|---|---|---|---|---|---|---|---|---|
| 1 | 2 | 3 | 4 | 5 | 6 | 7 | 8 | 9 |
| | Водопровод хоз-питьевой В1 (водопровод Д=250мм по ул.Ержанова от ул.Тынышбаева до ул. Шолохова) | | | | | | | |
| 1 | Трубы стальные электросварные Ø273х8.0 по ГОСТ 10705-80 с изоляцией "Весьма усиленная" | ГОСТ 10705-80 | 241-102-0140 | | м | 340,0 | | |
| 2 | Задвижка стальная литая фланцевая клиновая с выдвижным шпинделем под маховик, редуктор, для воды, пара, газа, нефтепродуктов, Т до + 425°С, PN 16, марки 30с64нж, 30с96нж Д=250мм | ГОСТ 5762-2002 | 242-103-0306 | | шт | 2 | | |
| 3 | Задвижка стальная литая фланцевая клиновая с выдвижным шпинделем под маховик, редуктор, для воды, пара, газа, нефтепродуктов, Т до + 425°С, PN 16, марки 30с64нж, 30с96нж Д=100мм | ГОСТ 5762-2002 | 242-103-0303 | | шт | 1 | | |
| 4 | Задвижка стальная литая фланцевая клиновая с выдвижным шпинделем под маховик, редуктор, для воды, пара, газа, нефтепродуктов, Т до + 425°С, PN 16, марки 30с64нж, 30с96нж Д=200мм | ГОСТ 5762-2002 | 242-103-0305 | | шт | 1 | | |
| 5 | Фланцы стальные плоские приварные Ду=250мм PN10 | ГОСТ 33259-2015 | 241-116-0214 | | шт | 14 | | |
| 6 | Фланцы стальные плоские приварные Ду=200мм PN10 | ГОСТ 33259-2015 | 241-116-0213 | | шт | 4 | | |
| 7 | Фланцы стальные плоские приварные Ду=150мм PN10 | ГОСТ 33259-2015 | 241-116-0212 | | шт | 4 | | |
| 8 | Фланцы стальные плоские приварные Ду=100мм PN10 | ГОСТ 33259-2015 | 241-116-0210 | | шт | 2 | | |
| 9 | Тройник приварной бесшовный размерами 273х8,0мм | ГОСТ 17380-2001 | 241-113-0128 | | шт | 1 | | |
| 10 | Переход концентрический приварной из углеродистой и низколегированной стали, наружным диаметром размерами размерами 273х7,0-159х4,5 мм | ГОСТ 17380-2001 | 241-114-0216 | | шт | 2 | | |
| 11 | Переход концентрический приварной из углеродистой и низколегированной стали, наружным диаметром размерами размерами 273х6,5-219х6,5 мм | ГОСТ 17380-2001 | 241-114-0217 | | шт | 2 | | |
| 12 | Переход концентрический приварной из углеродистой и низколегированной стали, наружным диаметром размерами размерами 273х6,5-133х6,5 мм | ГОСТ 17380-2001 | 241-114-0214 | | шт | 1 | | |
| 13 | Переход концентрический приварной из углеродистой и низколегированной стали, наружным диаметром размерами размерами 133х4,0-108х4,0 мм | ГОСТ 17380-2001 | 241-114-0214 | | шт | 1 | | |
| 14 | Демонтаж асфальтного покрытия | | | | м2 | 1595,0 | | |
| 15 | Восстановление асфальтного покрытия | | | | м2 | 1595,0 | | |
| | | | | | | | | |
| | | | | | | | | |

| изм. | Кол.уч. | лист | Nдок. | подпись | дата |
|---|---|---|---|---|---|
| Разработал | | Карашашева | | | |

01/2024–НВ.С

«Разработка проекта наружных сетей водоснабжения, теплоснабжения к жилым домам с обьектами обслуживания севернее ул. Осипенко в Турксибском районе г. Алматы». 2 очередь.

Наружные сети водоснабжения

| Стадия | Лист | Листов |
|---|---|---|
| РП | 1 | 2 |

Спецификация оборудования, изделий и материалов

ИП "Проект Сервис"

Формат А3

Дата: 15.07.2025 13:54. Копия электронного документа. Версия СЭД: Documentolog 7.23.5.

| Позиция | Наименование и техническая характеристика. | Тип, марка обозначение документа, опросного листа. | Код оборудо-вания, изде-лия, матери-ала. | Завод-изготовитель. | Единица измере-ния. | Количес-тво. | Масса единицы, кг. | Примечание. |
|---|---|---|---|---|---|---|---|---|
| 1 | 2 | 3 | 4 | 5 | 6 | 7 | 8 | 9 |
| | Асфальтобетон мелкозернистый 50мм | | | | м2 | 1630,0 | | |
| | Асфальтобетон крупнозернистый 50мм | | | | м2 | 1630,0 | | |
| 16 | Водопроводный колодец Д=1500мм | | | | шт | 1 | | |
| 17 | Промывка трубопровода с дезинфекцией | | | | м | 340,0 | | |
| 18 | Демонтаж бордюра | | | | м | 772,0 | | |
| 19 | Монтаж бордюра | | | | м | 772,0 | | |
| 20 | Водопроводный колодец Д=2000мм | | | | шт | 1 | | |



Дата: 15.07.2025 13:54. Копия электронного документа. Версия СЭД: Documentolog 7.23.5.

| Позиция | Наименование и техническая характеристика. | Тип, марка обозначение документа, опросного листа. | Код оборудования, изделия, материала. | Завод-изготовитель. | Единица измерения. | Количество. | Масса единицы, кг. | Примечание. |
|---|---|---|---|---|---|---|---|---|
| 1 | 2 | 3 | 4 | 5 | 6 | 7 | 8 | 9 |
| | | | | | | | | |
| | Водопровод хоз-питьевой В1 (водопровод Д=200мм в районе жилого дома ул.Ержанова, 135 на восток до существующего водопровода Д=200мм в парке им С.Сейфулина) | | | | | | | |
| 1 | Трубы стальные электросварные Ø219х6.0 по ГОСТ 10705-80 с изоляцией "Весьма усиленная" | ГОСТ 10705-80 | 241-102-0229 | | м | 183,0 | | |
| 2 | Трубы стальные электросварные Ø25х2.8 по ГОСТ 10705-80 с изоляцией "Весьма усиленная" | ГОСТ 10705-80 | 241-102-0108 | | м | 1,0 | | |
| 3 | Тройник приварной бесшовный переходной размерами размерами 325х8,0-219х6,0 мм | ГОСТ 17380-2001 | 241-113-0234 | | шт | 1 | | |
| 4 | Фланцы стальные плоские приварные Ду=300мм PN10 | ГОСТ 33259-2015 | 241-116-0215 | | шт | 4 | | |
| 5 | Фланцы стальные плоские приварные Ду=200мм PN10 | ГОСТ 33259-2015 | 241-116-0213 | | шт | 8 | | |
| 6 | Фланцы стальные плоские приварные Ду=100мм PN10 | ГОСТ 33259-2015 | 241-116-0210 | | шт | 8 | | |
| 7 | Задвижка стальная литая фланцевая клиновая с выдвижным шпинделем под маховик, редуктор, для воды, пара, газа, нефтепродуктов, Т до + 425°С, PN 16, марки 30с64нж, 30с96нж Д=200мм | ГОСТ 5762-2002 | 242-103-0305 | | шт | 2 | | |
| 8 | Задвижка стальная литая фланцевая клиновая с выдвижным шпинделем под маховик, редуктор, для воды, пара, газа, нефтепродуктов, Т до + 425°С, PN 16, марки 30с64нж, 30с96нж Д=100мм | ГОСТ 5762-2002 | 242-103-0303 | | шт | 1 | | |
| 9 | Клапан (вентиль) запорный чугунный фланцевый для воды, Т до +50°С, PN 16, марки 15ч9р Д=25мм | ГОСТ 5761-2005 | 242-301-0301 | | шт | 2 | | |
| 10 | Демонтаж асфальтного покрытия | | | | м2 | 970,0 | | |
| 11 | Восстановление асфальтного покрытия | | | | м2 | 970,0 | | |
| | Асфальтобетон мелкозернистый 50мм | | | | м2 | 970,0 | | |
| | Асфальтобетон крупнозернистый 50мм | | | | м2 | 970,0 | | |
| 12 | Водопроводный колодец Д=1500мм | | | | шт | 5 | | |
| 13 | Промывка трубопровода с дезинфекцией | | | | м | 183,0 | | |
| 14 | Демонтаж водопроводной трубы, стальная Д=200мм | | | | м | 181,0 | | |
| 15 | Демонтаж водопроводного колодца Д=1500мм | | | | шт | 3 | | |
| 16 | Демонтаж бордюра | | | | м | 150,0 | | |
| 17 | Монтаж бордюра | | | | м | 150,0 | | |
| | | | | | | | | |



Дата: 15.07.2025 13:54. Копия электронного документа. Версия СЭД: Documentolog 7.23.5.