ТОО «QAZ BULDING PROJECT LPP»

Государственная лицензия №22020259 от 01.11.2022 года

Заказ: №06-2023
Заказчик: ГУ «Отдел строительства Жылыойского района» Атырауской области, Жылыойский район

«Строительство скотомогильник в г.Кулсары Жылыойского района Атырауской области, который находится - Трасса Кульсары - Бейнеу»

РАБОЧИЙ ПРОЕКТ

Наружные сети водоснабжение и канализация

06-2023-НВК

Том 2.2

г. Шымкент - 2024 г.

ТОО «QAZ BULDING PROJECT LPP»

Государственная лицензия №22020259 от 01.11.2022 года

Заказ: №06-2023
Заказчик: ГУ «Отдел строительства Жылыойского района» Атырауской области, Жылыойский район

«Строительство скотомогильник в г.Кулсары Жылыойского района Атырауской области, который находится - Трасса Кульсары - Бейнеу»

РАБОЧИЙ ПРОЕКТ

Наружные сети водоснабжение и канализация

06-2023-НВК

Том 2.2

Директор ТОО «QAZ BULDING PROJECT LPP» Нияз Б.Е

Главный архитектор проекта Сарыбай Е.Э

г. Шымкент - 2024 г.

ВЕДОМОСТЬ ССЫЛОЧНЫХ И ПРИЛАГАЕМЫХ ДОКУМЕНТОВ

Обозначение	Наименование	Примечание
	ССЫЛОЧНЫЕ ДОКУМЕНТЫ	
ТПР 901-09-11.84 Альбом 2	Водопроводные колодцы	
ТПР 901-09-22.84 Альбом 2	Канализационные колодцы	
Серия 4.900-10	Альбом оборудования , фасонных частей и арматуры для сетей	
СП РК 4.01-103-2013	«Наружные сети и сооружения водоснабжения и канализации»	
СН РК 4.01-03-2013	«Наружные сети и сооружения водоснабжения и водоотведения»	
СНиП РК 4.01-02-2009	«Водоснабжение. Наружные сети и сооружения».	
НВ.СО	ПРИЛАГАЕМЫЕ ДОКУМЕНТЫ	
	Спецификация оборудования	3 листа
	Таблица параметров водопроводных колодцев	1 листа

ВЕДОМОСТЬ РАБОЧИХ ЧЕРТЕЖЕЙ ОСНОВНОГО КОМПЛЕКТА

№	Наименование	Примечание
1	Общие данные	
2	Генплан с сетями М1:500 водопровода и канализации	
3	Продольный профиль сети К1 В1	
4		

ОСНОВНЫЕ ПОКАЗАТЕЛИ ПО ЧЕРТЕЖАМ ВОДОПРОВОДА И КАНАЛИЗАЦИИ

Наименование системы	Требуемые давление на вводе, МПА	Расчетный расход				Установл. мощность электродви -гателей кВт	Примечание
		м3/сут	м3/ч	л/с	При пожаре л/с		
Водопровод хоз--питьевой	0.10	0.58	0.205	2.00	5.0		
Канализация		0.58	0.205	2.00			

Рабочий проект «Строительство зоны отдыха в населенном пункте Каскасу Толебийского района, Туркестанской области». разработан в соответствии с действующими на территории РК нормами и правилами и мероприятия, обеспечивающие взрыво-пожаро-безопасность и исключающие вредные предусматривает воздействия на окружающую среду и воздушный бассейн, а так же предупреждающие чрезвычайные ситуации природного и техногенного характера.

Главный инженер проекта:

Общие указания

Рабочий проект:«Строительство Скотомогильник в г.Кулсары Жылыойского района Атырауской области", который находится - Трасса Кульсары -Бейне»
СНиП РК 4.01-02-2009 - Водоснабжение. Наружные сети и сооружения.
СП РК 4.01-103-2013 - «Наружные сети и сооружения водоснабжения и канализации».
СН РК 4.01-03-2013 - «Наружные сети и сооружения водоснабжения и водоотведения»

В результате анализа частных значений показателей физико-механических свойств грунтов, определенных лабораторными и полевыми методами, с учетом данных о геологическом строении и литологических особенностях грунтов, в пределах изученной толщи грунтов до глубины 5,0м (сверху вниз) выделены два инженерно-геологических элемента (ИГЭ), описание которых приводится ниже

ИГЭ–1а) Почвенно-растительный слой, твердый. Мощность 0,2м.

ИГЭ–2) Супесь четвертичная песчанистая, твердой консистенции, коричневого, серовато-коричневого, серого цвета, с тонкими глинистыми прослойками. Грунт среднезасоленный, сульфатное. Мощность до 4,8м.

Сейсмичности площадки 6 баллов

Наружные сети водоснабжения:

Согласно проекту ТУ, водопровод в местности не предусмотрено части ВК, вода предусмотрено от привязного воды на резервуар 5м3.

Наружное пожаротушение

Наружный пожаротушение согласно приложению 4к Техническому регламенту «Общие требования к пожарной безопасности» расход на наружное пожаротушение при строительном объеме общественного здания равен 5л/сек. Для хранения требуемого противопожарного объема воды предусмотрены два резервуа 10 м3. Заполнение пожарных резервуаров предусмотрено от привозного воды.

Наружная канализация

Канализационные сети запроектированы для отвода хозяйственно-бытовых сточных вод. Все стоки от медпункта сбрасываются в проектируемый водонепроницаемый выгреб 6м3 колодец ного типа, с последующей откачкой спецавтотранспортом (коммунальная машина) и вывозом стоков на канализационные очистные сооружения.
Внутриплощадочная сеть канализации запроектирована из гофрированных труб ф150мм ГОСТ Р54475-2011.
На канализационной сети устанавливаются канализационные колодцы диаметром 1000мм по ТПР 902-09-22.84 из сборных железобетонных элементов по серии 3.900.1-14 выпуск 1.

После выполнения монтажа трубопроводов выполнить гидравлическое испытание системы.

Монтаж сетей водопровода и канализации вести в соответствии СНиП 3.05.04-2013 и СН РК 4.01-05-2002. При обратной засыпке пластмассовых труб над верхом трубопровода необходимо выполнить защитный слой толщиной 0,3м мягкого местного грунта, не содержащего твердых включений (камня, щебня и кирпичей), при этом применение ручных и механизированных трамбовок непосредственно над трубопроводом не допускается. Пересечение полиэтиленовыми трубами стен колодцев выполнить в полиэтиленовой гильзе длиной 0,2 м с заделкой зазором между гильзой и трубопроводом асбестовым шнуром с герметизацией концов гильзы гернитом. Предусмотреть отмостку вокруг колодцев ГПС шириной 1000мм, толщиной 1

Акты на скрытые работы

Производство работ, перечень документации предъявляемой при укладке, испытанию и приемке сети вести согласно СП РК 4.01-103-2013* "Наружные сети и сооружения водоснабжения и канализации (по всем приложениям А.Б.В.Г.У.Ж.)" и СНиП РК 4.01-05-2002 "Инструкция по проектированию и монтажу сетей водопровода и канализации из пластмассовых труб". После испытания трубопроводы проводится промывке и дезинфекции.
При испытании трубопроводов водоснабжения и сдачей их в эксплуатацию должны составляться:
Акты на скрытые работы (по основанию, опорам и строительным конструкциям на трубопроводах и т.д.);
Акты наружного осмотра трубопроводов и элементов (узлов, колодцев и т.д.);
Акты испытания на прочность и плотность трубопроводов;
Акты на промывку и дезинфекцию водопровода;
Акты входного контроля качества труб и соединительных деталей.

Согласовано
Часть ГП Ахметова
Часть ЭСН Ермек
Часть ТС Сагатов Р
Взам инв. N
Подпись и дата
Инв. N подл.

Изм.	Кол. уч	Лист	№ док.	Подп.	Дата
ГИП		Мамытбаев			
Проверил		Мурзахмедов			
Разработал		Шукенов			

06-2023 НВК

«Строительство Скотомогильник в г.Кулсары Жылыойского района Атырауской области", который находится – Трасса Кульсары –Бейнеу»

Наружные сети водоснабжения и канализации

Стадия	Лист	Листов
РП	1	

Общие данные

ТОО "QAZ BUILDING PROJECT LPP"
г. Шымкент-2023г.

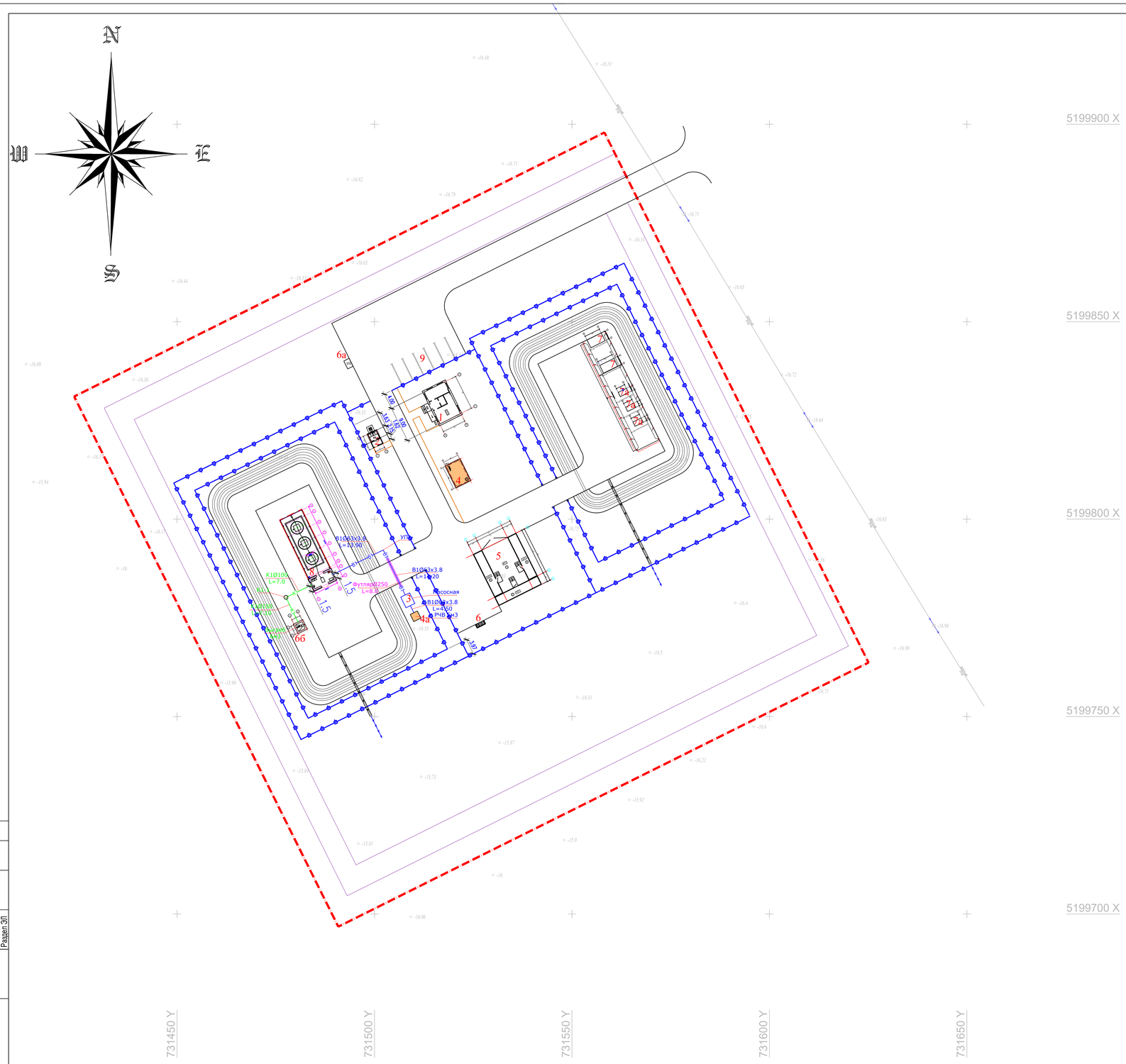

ВЕДОМОСТЬ ЖИЛЫХ И ОБЩЕСТВЕННЫХ ЗДАНИЙ И СООРУЖЕНИЙ

Номер на плане	Наименование и обозначение	Этажность	Количество			Площадь, м2				Строительный объем, м3	
			зданий	квартир		застройки		общая нормируемая		зданий	всего
				здания	всего	здания	всего	здания	всего		
	Зона КПП и Склада ГСМ						321.80				
1	КПП (Инд.разр.)	1	1	–	–	–	74.60	–	–	–	–
2	Уборная на 2 очка (Инд.разр.)	1	1	–	–	–	13.05	–	–	–	–
3	Насосная	1	1	–	–	–	7.50	–	–	–	–
4	Пожарный резервуар 10м3	–	1	–	–	–	24.00	–	–	–	–
4а	РЧВ 5м3								–	–	–
5	Склад ГСМ	1	1	–	–	–	187.50	–	–	–	–
6	Площадка для мусоросборников		1	–	–	–	4.50	–	–	–	–
6а	ТП (модульная)		1	–	–	–	3.36	–	–	–	–
6б	Выгреб на 6 м³		1	–	–	–	7.29	–			
	Зона Крематора–Инсинератора						25.88				
7	Крематор дизельный АМГ–2000 (по Ген.плану)	–	2	–	–	8.80	17.60	–	–	–	–
7а	Крематор дизельный АМГ–500 (по Ген.плану)	–	3	–	–	2.76	8.28	–	–	–	–
	Зона Биотермических ям						143.52				
8	Вскрывочная с навесом (по Ген.плану)	–	1	–	–	–	143.52	–	–	–	–
	Подъезная зона										
9	Автостоянка	–	1	–	–	–	–	–	–	–	–

Согласовано:

Раздел ВК	
Раздел ОВ	
Раздел ЭЛ	

Взам. инв. N		
Подпись и дата		
Инв. N подл.		

06-2023 НВК

«Строительство Скотомогильник в г.Кулсары Жылыойского района Атырауской области", который находится – Трасса Кульсары –Бейнеу»

Изм.	Кол. уч.	Лист	№ док.	Подп.	Дата
ГИП		Мамытбаев			
Проверил		Мурзахмедов			
Разработал		Шукенов			

Наружные сети водоснабжения и канализации

Стадия	Лист	Листов
РП	2	

Генплан с сетями М1:500 водопровода и канализации

ТОО "QAZ BUILDING PROJECT LPP"
г. Шымкент-2023г.

Продольный профиль сети К1

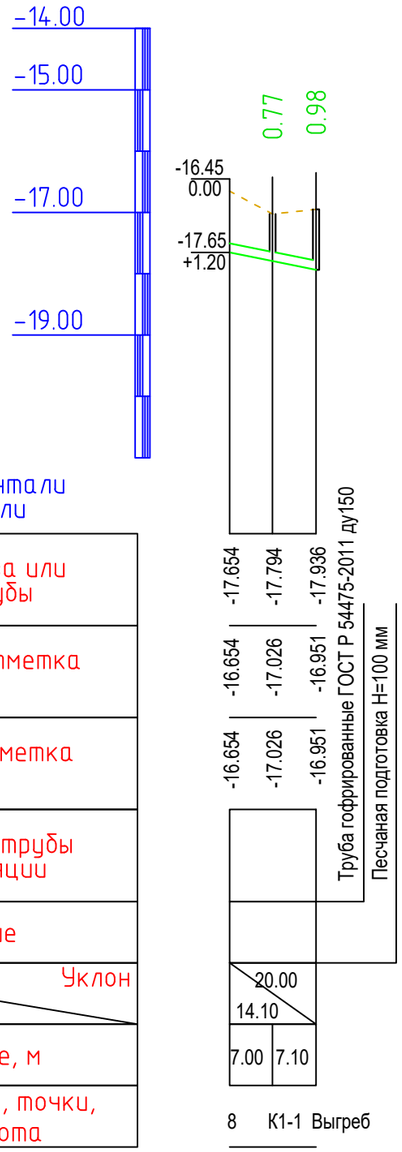

М1:1000 по горизонтали
М1:100 по вертикали

Отметка низа или лотка трубы
Проектная отметка земли
Натурная отметка земли
Обозначение трубы и тип изоляции
Основание
Уклон / Длина
Расстояние, м
Номер колодца, точки, угла поворота

Продольный профиль сети В1

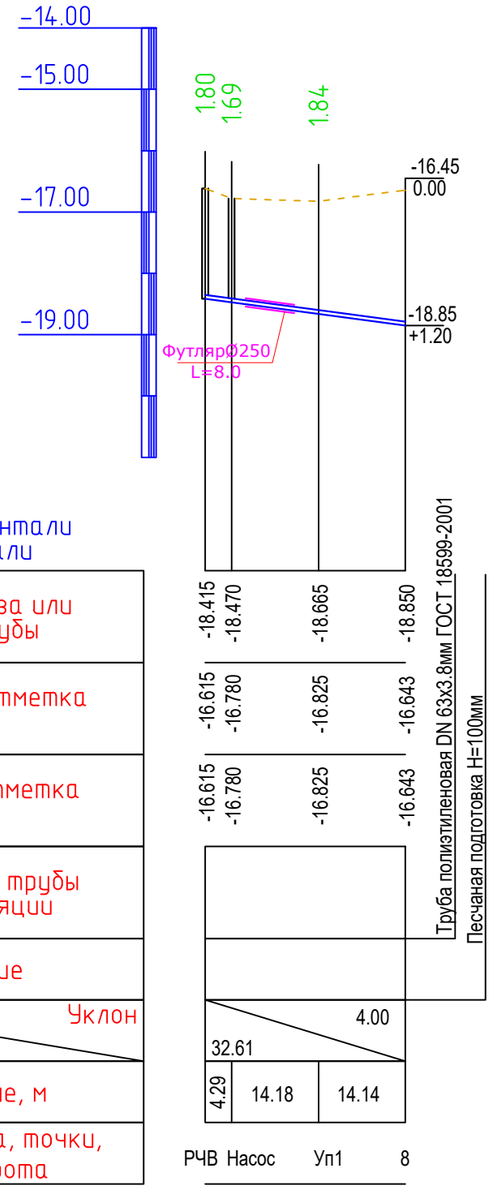

М1:1000 по горизонтали
М1:100 по вертикали

Отметка низа или лотка трубы
Проектная отметка земли
Натурная отметка земли
Обозначение трубы и тип изоляции
Основание
Уклон / Длина
Расстояние, м
Номер колодца, точки, угла поворота

ПОПЕРЕЧНЫЙ РАЗРЕЗ ТРАНШЕИ

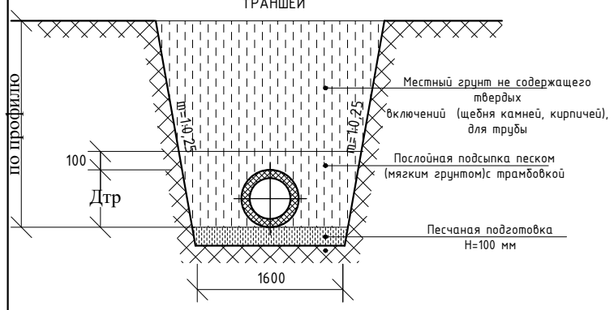

ПОПЕРЕЧНЫЙ РАЗРЕЗ ТРАНШЕИ

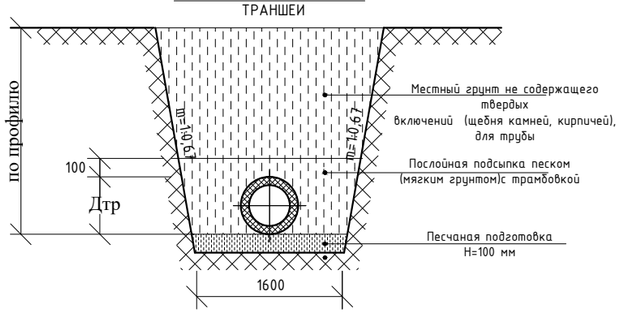

Изм.	Кол. уч	Лист	№ док.	Подп.	Дата
ГИП		Мамытбаев			
Проверил		Мурзахмедов			
Разработал		Шукенов			

06-2023 НВК

«Строительство Скотомогильник в г.Кулсары Жылыойского района Атырауской области", который находится – Трасса Кульсары –Бейнеу»

Наружные сети водоснабжения и канализации

Стадия	Лист	Листов
РП	3	

Продольный профиль сети В1 К1

ТОО "QAZ BUILDING PROJECT LPP"
г. Шымкент-2023г.

ТАБЛИЦА ПРЯМОУГОЛЬНЫХ ВОДОПРОВОДНЫХ КОЛОДЦЕВ

| N колодца по плану | Марка колодца по грунтовым условиям | Диаметры трубопроводов, мм | | N схемы узла | Размеры колодца, мм | | Полная глубина колодца по профилю, Н 1 | Высота рабочей части, Н р | Высота горловины с перекрытием, h г | Расход материалов | | |

Позиция	Наименование и техническая характеристика	Тип, марка, обозначение документа, опросного листа	Код оборудования изделии и материалов	Завод изготовитель	Единица измерения	Коли-чество	Масса единицы, кг	Примечания
1	2	3	4	5	6	7	8	9
	I. Сеть хозяйственно-питьевого водоснабжения В1							
1	Труба полиэтиленовая Ø63х3.8мм PE100 SDR17 "питьевая"	СТ РК ИСО 4427-2004	241-201-0602		м	35	0,22	
2	Колодцы прямоугольные из бетона 3000х2500 мм	ТПР 901-09-11.84			шт	1		
3	Люк чугунный типа "Л"	ГОСТ 3634-99	244-202-0101		шт	1	60	
4	Бетонная отмостка вокруг люков колодцев t=15см. Бетон В7.5, 5.34м²х1шт				м³	0.540		
5	Указатель пожарного резервуара	ГОСТ 12.4.009-83*			шт	1		
6	Промывка и дезинфекция трубопроводов Гидравлическое испытание трубопроводов				м	35		
7	Мотопомпа переносная	М-600АШ			шт	1		
8	Тележка для мотопомпы	Т-44А			шт	1		
9	Головка муфтовая ГМ-50	ГОСТ 2217-76			шт	1	0.22	
10	Пожарный рукав Ø51мм , L=21м	ГОСТ 7877-75			шт	3		
11	Искусственно песчаная подушка (ПГС) L=26,0 Н=100мм шириной 1,0м				м3	0.35		
12	Полиэтиленовая труба ПЭ63 SDR17 Ø250х14.8мм - Футляр	ГОСТ 18599-2001			м	8	17.5	
	Канализация К1							
1	Трубы полиэтиленовые гофрированные SN8 DN/ID 150 мм	ГОСТ Р 54475-2011			м	15	1,60	
2	Колодец круглый из сборного железобетона ф1000	т.п. 902-09-22.84			шт	1		См таблица
3	Люк чугунный типа "л"	ГОСТ 3634-99			шт	1	60	См таблица
4	Бетонная отмостка вокруг люков колодцев t=15см				м3			
5	бетон В7.5 5.34м²х3шт				м³	0,54		
6	Гидравлическое испытание сети наливом				м	15		
7	Искусственно песчаная подушка (ПГС) L=50 Н=100мм шириной 1,0м				м3	0.15		

Взам. инв. №

Подп. и дата

Инв. № подл.

Изм.	Кол. уч	Лист	№ док.	Подп.	Дата
ГИП		Мамытбаев			
Проверил		Мурзахмедов			
Разработал		Шукенов			

06-2023 НВК

«Строительство Скотомогильник в г.Кулсары Жылыойского района Атырауской области", который находится – Трасса Кульсары –Бейнеу»

Наружные сети водоснабжения и канализации

Стадия	Лист	Листов
РП	1	1

Спецификация оборудования изделии и материалов.

ТОО "QAZ BUILDING PROJECT LPP"
г. Шымкент-2023г.

Деталировка колодца НС 3000х2500мм

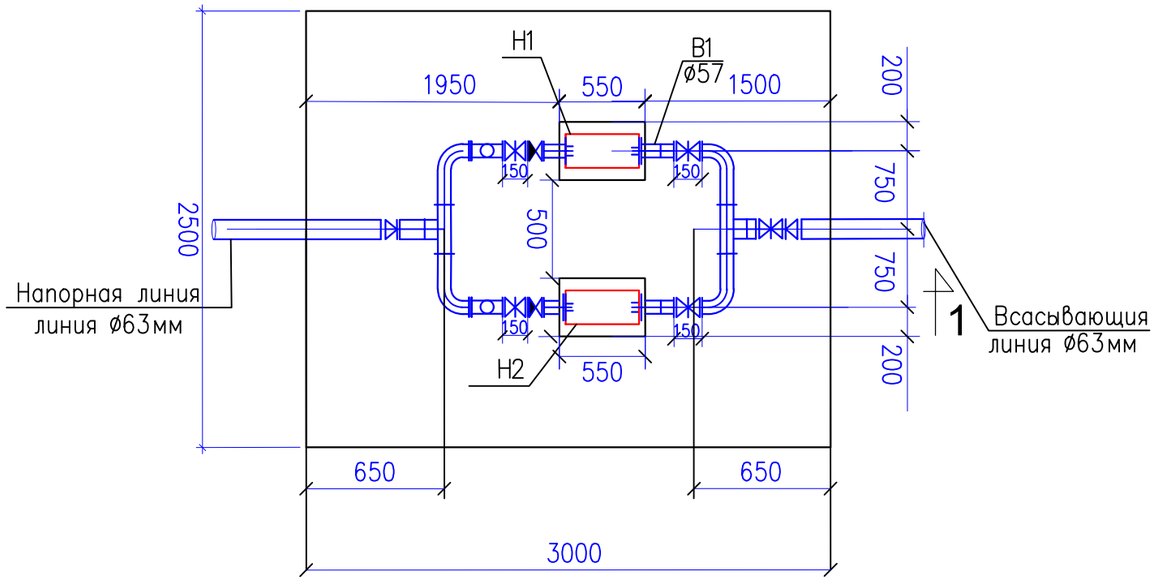

Разрез 1 - 1

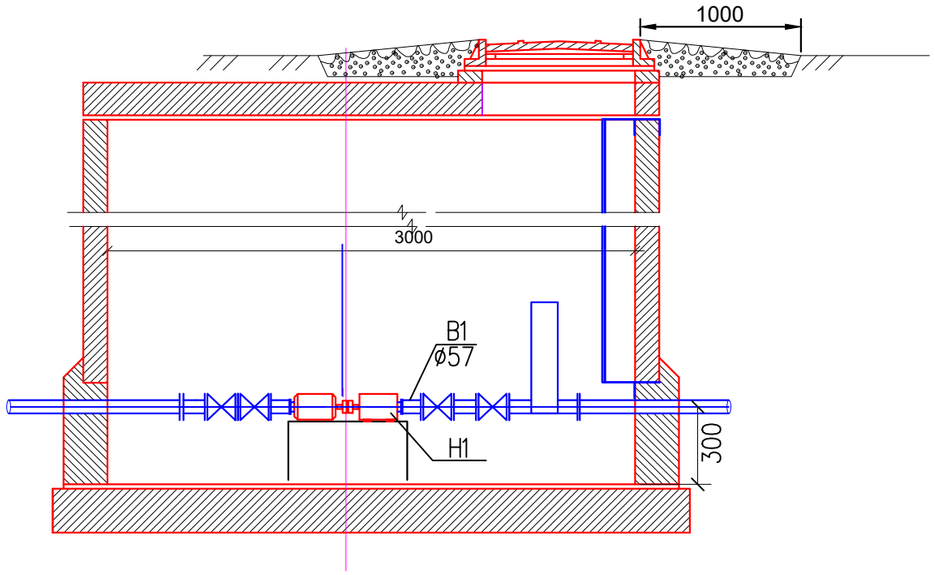

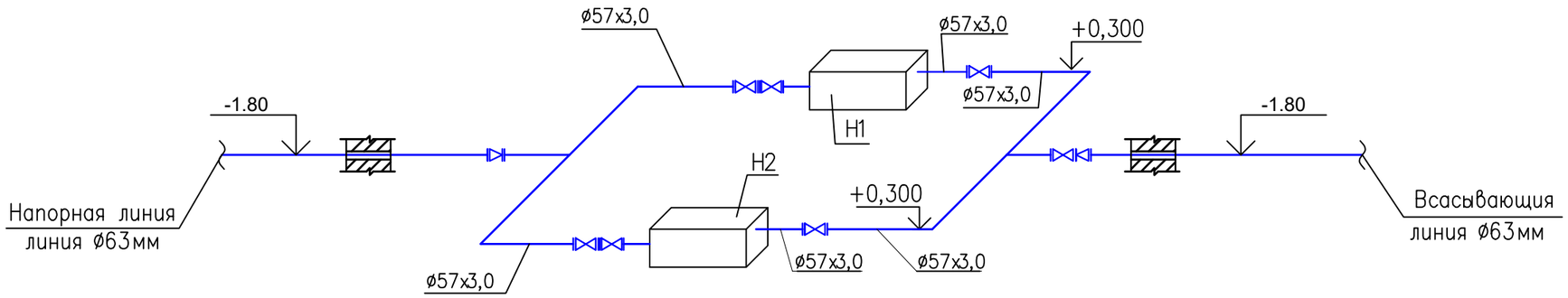

Согласовано

Взаим. инв.N

Подп. и дата

Инв.N подл.

Изм.	Кол. уч	Лист	№ док.	Подп.	Дата
ГИП		Мамытбаев			
Проверил		Мурзахмедов			
Разработал		Шукенов			

06-2023 НВК

«Строительство Скотомогильник в г.Кулсары Жылыойского района Атырауской области", который находится – Трасса Кульсары –Бейнеу»

Наружные сети водоснабжения и канализации

Стадия	Лист	Листов
РП	1	2

Насосная станция В1
Деталировка колодца; Разрез 1-1;
Аксонометрическая схема.

ТОО "QAZ BUILDING PROJECT LPP"
г. Шымкент-2023г.

Позиция.	Наименование и техническая характеристика.	Тип, марка обозначение документа, опросного листа.	Код оборудования, изделия, материала.	Завод изготовитель.	Единица измерения.	Количество.	Масса единицы, кг.	Примечание.
1	Насосная установка повышения давления WILO COR-2 Helix V 202/SKw-EB-R Q=1.5 м3/ч H=10m в комплекте из 2-х насосов Helix V 202 (1раб+1рез), напорного и всасывающего коллекторов, шкафа управления с частотным регулированием, обратных клапанов, запорно-регулирующей арматуры, с защитой от сухого хода, напорного мембранного бака, датчика давления, монометра.	Wilo TESCOR-2			к-кт	1	110,0	рабочий, резервный
2	Установка обеззараживания воды YLC-050 Q=5m3/h (1раб+1рез) с щитом управления.	Wilo TESCOR-2			к-кт	1	50,0	рабочий, резервный
3	Опора бетонная под насос (комплект)				шт	2		
а)	Бетон кл. В7,5				м3	0,12		
б)	Болт анкерный М14	ГОСТ 7798-70*			шт	4		
	Труба стальная электросварная Ø57х3мм гидроизоляции весьма усиленная	ГОСТ 10704-91			м	20	4	
	Задвижка 1.6МПа ду50мм	ГОСТ 5762-2002			шт	4	9	
	Фланцы 1.6 МПа ду50	ГОСТ 33259-2015			шт	8		
	Фланцы 1.6 МПа ду65	ГОСТ 33259-2015			шт	2		
	Втулка под фланец PE 100 SDR17 Ø63мм	ГОСТ 18599-2001			шт	2		
	Хомут из полосовой стали 25х4 L=2600мм (для крепления задвижка)				шт	12	2.36	
	Тройник ду50	ГОСТ 17376-2001			шт	2		
	Опора бетонная под задвижку				м3	0.30		
	Переход стальной 65х50	ГОСТ 17378-2001			шт	2	0.50	
	Обратный клапан ду50мм	ГОСТ 27477-87			шт	2		

Взам инв. N

Подпись и дата

Инв. N подл.

Изм.	Кол. уч	Лист	№ док.	Подп.	Дата
ГИП		Мамытбаев			
Проверил		Мурзахмедов			
Разработал		Шукенов			

06-2023 НВК

«Строительство Скотомогильник в г.Кулсары Жылыойского района Атырауской области", который находится – Трасса Кульсары –Бейнеу»

Наружные сети водоснабжения и канализации

Стадия	Лист	Листов
РП	2	2

Насосная станция В1
Спецификация оборудования изделий и материалов.

ТОО "QAZ BUILDING PROJECT LPP"
г. Шымкент-2023г.