ТОО «QAZ BULDING PROJECT LPP»

Государственная лицензия №22020259 от 01.11.2022 года

Заказ: №06-2023
Заказчик: ГУ «Отдел строительства Жылыойского района» Атырауской области, Жылыойский район

«Строительство скотомогильник в г.Кулсары Жылыойского района Атырауской области, который находится - Трасса Кульсары - Бейнеу»

РАБОЧИЙ ПРОЕКТ

Архитектурно-строительная часть
Контрольно-пропускной пункт

06-2023-АС-01

Том 3.2

г. Шымкент - 2024 г.

ТОО «QAZ BULDING PROJECT LPP»

Государственная лицензия №22020259 от 01.11.2022 года

Заказ: №06-2023
Заказчик: ГУ «Отдел строительства Жылыойского района» Атырауской области, Жылыойский район

«Строительство скотомогильник в г.Кулсары Жылыойского района Атырауской области, который находится - Трасса Кульсары - Бейнеу»

РАБОЧИЙ ПРОЕКТ

Архитектурно-строительная часть
Контрольно-пропускной пункт

06-2023-АС-01

Том 3.2

Директор ТОО «QAZ BULDING PROJECT LPP» Нияз Б.Е

Главный архитектор проекта Сарыбай Е.Э

г. Шымкент - 2024 г.

ТОО «QAZ BULDING PROJECT LPP»

Государственная лицензия №22020259 от 01.11.2022 года

Заказ: №06-2023
Заказчик: ГУ «Отдел строительства Жылыойского района» Атырауской области, Жылыойский район

«Строительство скотомогильник в г.Кулсары Жылыойского района Атырауской области, который находится - Трасса Кульсары - Бейнеу»

РАБОЧИЙ ПРОЕКТ

Архитектурно-строительная часть
Контрольно-пропускной пункт

06-2023-АС-01

Том 3. Альбом 2

г. Шымкент - 2024 г.

ТОО «QAZ BULDING PROJECT LPP»

Государственная лицензия №22020259 от 01.11.2022 года

Заказ: №06-2023
Заказчик: ГУ «Отдел строительства Жылыойского района» Атырауской области, Жылыойский район

«Строительство скотомогильник в г.Кулсары Жылыойского района Атырауской области, который находится - Трасса Кульсары - Бейнеу»

РАБОЧИЙ ПРОЕКТ

Архитектурно-строительная часть
Контрольно-пропускной пункт

06-2023-АС-01

Том 3. Альбом 2

Директор ТОО «QAZ BULDING PROJECT LPP» Нияз Б.Е

Главный архитектор проекта Сарыбай Е.Э

г. Шымкент - 2024 г.

Ведомость рабочих чертежей основного комплекта АС.

Лист	Наименование	Примечание
1	2	3
1	Общие данные (начало).	
2	Общие данные (продолжение).	
3	Общие данные (окончание).	
4	Фасад 2-1, 1-2, А-Б, Б-А	
5	План на отм. 0,000. Спецификация заполнения оконных и дверных проемов. Ведомость отделки помещений	
6	Экспликация полов. Общие указания к планам стен	
7	Кладочный план на отм. 0,000. Спецификация перемычек. Фрагмент утепления стены	
8	План котлована. Разрез 1-1	
9	План раскладки фундаментных плит. Спецификация материалов	
10	Схема расположения фундаментов. Сечение 1-1. Вид по оси А, Б. Спецификация материалов	
11	Схема расположения фундаментов. Вид по оси 1, 2. Схема расположения плит покрытия Спецификация материалов	
12	План стропил. План кровли	
13	Разрез 1-1. Спецификация элементов крыши	
14	Разрез А-А, Б-Б. Деталь опирания перегородки	
15	Оконный блок ОБС. Спецификация материалов	
16	Узлы кровли 1 ... 4	
17	Узлы кровли 5 ... 8	
18	Крыльцо Кр-1	

Схема здания

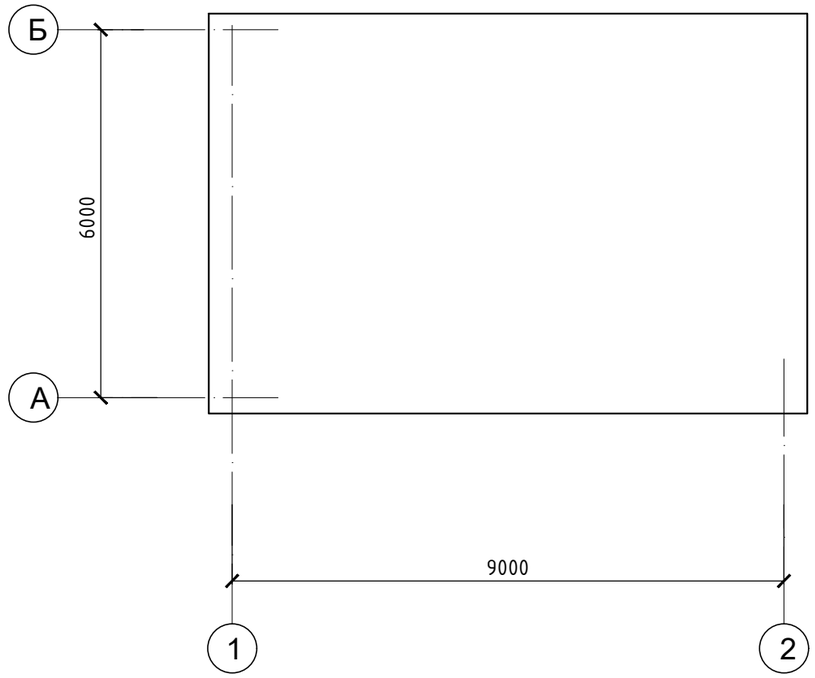

Объемно-планировочные показатели

N п/п	Наименование	Ед. изм.	Здание
1	Этажность	эт	1
2	Площадь застройки	м2	72,14
3	Строительный объем	м3	380,56
4	Общая площадь	м2	49,95

Рабочий проект «Строительство Скотомогильник в г.Кулсары Жылыойского района Атырауской области", который находится - Трасса Кульсары -Бейнеу» разработан в соответствии с действующими на территории Республики Казахстан нормами и правилами и предусматривает мероприятия, обеспечивающие взрыво-пожаро-безопасность, исключающие вредные воздействия на окружающую среду и воздушный бассейн, а также предупреждающие чрезвычайные ситуации природного и техногенного характера

Главный инженер проекта: _____ Сарыбай Е.

Изм.	Кол.уч	Лист	N док.	Подпись	Дата
ГАП		Сарыбай Е.			
Проверил		Сарыбай Е.			
Выполнил		Маратова Р.			
Н.контроль		Абдикадир Т.			

06-2023 АС

«Строительство Скотомогильник в г.Кулсары Жылыойского района Атырауской области", который находится - Трасса Кульсары -Бейнеу»

	Стадия	Лист	Листов
Здание КПП	РП	1	
Общие данные (начало)	ТОО "QAZ BUILDING PROJECT LPP" г. Шымкент-2023г.		

Согласовано

Взам. инв. N

Подп. и дата

Инв. N подл.

Копировал

Формат А3

Ведомость основных ссылочных документов

Обозначение	Наименование	Примеч.
СН РК 3.02-27-2023	Производственные здания	
НТП РК 06.1-2011	Проектирование каменных конструкций	
СН РК 2.02-01-2014	Пожарная безопасность зданий и сооружений	
СН РК 5.01-02-2013	Основания зданий и сооружений	
СН РК 2.01-01-2013	Защита строительных конструкций от коррозии.	
СП РК EN 1992-1-1:2004/2011	Проектирование железобетонных конструкций	
СН РК 5.03 07-2013	Несущие и ограждающие конструкции	
СП РК EN 1993-1-1:2005/2011	Проектирование стальных конструкций	
СН РК 1.03-05-2011	Охрана труда и техника безопасности в строительстве	
СП РК 2.04-01-2017	Строительная климатология	
	Прилагаемые документы	
	Технический отчет об инженерно-геологических изысканиях	

1. Общая часть

Рабочий проект «Строительство Скотомогильник в г.Кулсары Жылыойского района Атырауской области", который находится - Трасса Кульсары -Бейнеу» на основании следующих исходных данных:

- Задания на проектирование, утвержденное заказчиком:
- Решение акима:
- Архитектурно-планировочное задание на проектирование:
- Инженерно-геологическое заключение выполненной ТОО "ГеодезияКонсалтинг" в 2024 году.
- Топографической съемки выполненной ТОО "ГеодезияКонсалтинг" в 2024 году.

Способ строительства-подрядный.

Источник финансирования - бюджетные средства.

Площадка под строительство биотермической ямы для трупов животных расположена в Атырауской области, Жылойской районе, г. Кульсары. Настоящим рабочим проектом предусматривается выполнение основных комплексов мероприятий, направленных на строительство и благоустройство биотермической ямы в соответствии с требованиям санитарно-эпидемиологических правил и норм.

2. Строительство биотермической ямы предусматривается в районе со следующими характеристиками:

Климат района резкоконтинентальный, аридный. Континентальность и аридность климата проявляется в резких температурных контрастах дня и ночи, зимы и лета, в быстром переходе от зимы к лету при коротком весеннем периоде. Характерной особенностью климата является неустойчивость и дефицитность атмосферных осадков, малоснежье и сильное сдувание снега, большая сухость воздуха и почвы, интенсивность процесса испарения и обилие прямого солнечного освещения. Зима холодная, но непродолжительная; лето жаркое и довольно продолжительное. Непосредственная близость восточного побережья Каспийского моря смягчающего влияния на климат района практически не оказывает. Также, не смотря на близость моря, территория относится к зоне с засушливым климатом (сумма годовых осадков меньше 200мм в год).

Климатический район -IV-Г. (СП РК 2.04-01-2017).
Отрицательные среднемесячные температуры воздуха за многолетний период наблюдаются в течение четырех месяцев - с декабря по март.
Многолетняя среднегодовая температура воздуха положительна и составляет от +9,4 до +9,7°С. Самый холодный месяц январь со среднемесячной многолетней температурой от -7,5 до -8,9°С. Абсолютный минимум может достигать -37,9°С. Расчетная температура воздуха наиболее холодных суток обеспеченностью 0,98 от -30,7 до -31,7°С. Расчетная температура самой холодной пятидневки обеспеченностью 0,98 от -27,3 до -28,3°С. Средняя годовая амплитуда температуры воздуха 10,7-11,1°С. Отопительный период длится с 18 октября до 8 апреля. Самый жаркий месяц июль со среднемесячной температурой воздуха от +26,8 до +27,5°С, значения максимальных температур воздуха могут достигать +44,7°С. Средняя максимальная температура наиболее теплого месяца (июля) от +33,4 до +34,5°С.

Снеговая нагрузка - I район, 0,8 кПа (80 кгс/м2).
Ветровой напор - III район, 0,56 кПа (56 кгс/м2). (НТП РК 01-01-3.1 (4.1)-2017).
Район по толщине стенки гололеда - II, 5мм.
Глубина промерзания в рассматриваемом районе
для суглинков и глин составила - 111см; для супесей и песков мелких - 135см.
Максимальная глубина проникновения нулевой изотермы при обеспеченности 0,98 - до 200см (СП РК 2.04-01-2017, Приложение А, рис. А.2)

Изм.	Кол.уч	Лист	N док.	Подпись	Дата
Проверил		Сарыбай Е.			
Выполнил		Маратова Р.			
Н.контроль		Абдикадир Т.			

06-2023 АС

«Строительство Скотомогильник в г.Кулсары Жылыойского района Атырауской области", который находится - Трасса Кульсары -Бейнеу»

Здание КПП	Стадия	Лист	Листов
	РП	2	

Общие данные (продолжение)

ТОО "QAZ BUILDING PROJECT LPP"
г. Шымкент-2023г.

Копировал

Формат А3

Согласовано

Взам. инв. N

Подп. и дата

Инв. N подл.

3. Физико-механические свойства грунтов

В результате анализа частных значений показателей физико-механических свойств грунтов, определенных лабораторными и полевыми методами, с учетом данных о геологическом строении и литологических особенностях грунтов, в пределах изученной толщи грунтов до глубины 5,0м (сверху вниз) выделены два инженерно-геологических элемента (ИГЭ), описание которых приводится ниже:

(ИГЭ-1а) Почвенно-растительный слой, твердый. Мощность 0,2м.
(ИГЭ-2) Супесь четвертичная песчанистая, твердой консистенции, коричневого, серовато-коричневого, серого цвета, с тонкими глинистыми прослойками. Грунт среднезасоленный, сульфатное. Мощность до 4,8м.
Грунт характеризуется следующим гранулометрическим составом:

- пылеватая фракция – 69,0%,
- песчаная фракция – 31,0%,
- гравелистая фракция – отсутствует.

Грунтовые воды по проектируемый участке на исследуемую глубину 5,0м не вскрыты.

Сейсмичность района (СП РК 2.03-30-2017), оценивается в 5 баллов (ОСЗ-2475). Тип грунтовых условий по сейсмическим свойствам – III. Уточненное значение сейсмичности площадки 6 баллов.

4. Объемно-планировочные решения

Здание КПП прямоугольной формы в плане с размерами в осях 6.0 х 9.0м, без подвала.
Высота помещений-3,0м.
Здание КПП состоит из 4-х помещений:
холл, комната охраны объекта, комната для отдыха работников, хранилище спец. одежды.

5. Конструктивные решения

Фундаменты здания запроектированы сборные из ж/б блоков по ГОСТ 13579-2018 и плит по СТ РК 956-93.
Наружные стены здания, толщ. 380мм, из керамического полнотелого кирпича КОРПо 1НФ/100/2,0/50/ГОСТ 530-2012 на цементно-песчаном растворе марки М50.
Наружная отделка стен- Цементно-песчанная штукатурка, толщ. 20 мм, утепление минераловатными плитами γ=125кг/м^2, толщ. - 100мм, с последующей отделкой декоративной штукатуркой типа «Аспол» и окраской фасадными красками.
Перегородки, толщ. 120мм, из керамического полнотелого кирпича КОРПо 1НФ/100/2,0/50/ГОСТ 530-2012 на цементно-песчаном растворе марки М50.
Цоколь здания облицевать колотым лицевым камнем (цветным).
Оконные сливы из оцинкованной кровельной стали толщ. 0,5 мм с полимерным покрытием под цвет фасада.
Крыльцо-бетонное.
Наружные и внутренние стены крылец облицевать колотым лицевым камнем.
Столярные изделия окрасить алкидной эмалью по ГОСТ 30884-2003 за два раза по огрунтованной поверхности.
Внутренняя отделка - улучшенная штукатурка с последующей окраской водоэмульсионными красками, облицовка керамической плиткой согласно назначению помещений.

6. Противопожарные мероприятия

Противопожарные мероприятия решены согласно СН РК 2.02-01-2014 «Пожарная безопасность зданий и сооружений».
Проектируемые здания размещаются на участке с соблюдением противопожарных разрывов.
Степень огнестойкости - II.
Двери открываются по ходу эвакуации.
В проекте, в соответствии с требованиями СН РК 2.02-01-2014, применяются несгораемые и трудносгораемые материалы. Деревянные элементы подлежат антисептированию, окраске влагостойким антипиреновым составом в соответствии с требованиями СН РК 2.02-01-2014. Проектируемый объект должен быть оборудован первичными средствами пожаротушения-огнетушителями.
Металлические несущие конструкции кровли окрасить огнезащитной краской.
Электропроводка в помещениях прокладывается скрыто, в слое штукатурки и в пустотах плит перекрытия.
Розетки заземлены.
В случае применения сгораемых и трудносгораемых материалов импортного производства для внутренней отделки, материалы должны иметь сертификат качества и согласование с Государственной противопожарной службой и Гор СЭС.

7. Антипросадочные мероприятия

Антипросадочные мероприятия в проекте выполнены в соответствии с требованиями СН РК 5.01-02-2013 «Основания зданий и сооружений».
Вокруг зданий, выполняются асфальтобетонные отмостки шириной 1000 мм с уклоном от здания не менее 0,03.
Отметка бровки отмостки должна быть выше планировочной не менее чем на 50мм.

8. Указания по производству работ в зимних условиях

Данные указания выполняются в период производства бетонных работ при ожидаемой среднесуточной температуре наружного воздуха ниже 5°С и минимальной суточной температуре ниже 0°С.
Приготовление бетонной смеси следует производить в обогреваемых бетоносмесительных установках, применяя подогретую воду, оттаянные или подогретые заполнители, обеспечивающие получение бетонной смеси с температурой не менее 5°С. Допускается применение неотогретых сухих заполнителей, не содержащих наледи на зернах и смерзшихся комьев. При этом продолжительность перемешивания бетонной смеси должна быть увеличена не менее чем на 25 % по сравнению с летними условиями. Способы и средства транспортирования должны обеспечивать предотвращение снижения температуры бетонной смеси ниже требуемой.
В зимних условиях необходимо использовать бетоны и растворы с добавлением пластификаторов и противоморозных добавок согласно приложения 9 к СН РК 5.03-07-2013 "Несущие и ограждающие конструкции".
Прочность бетона монолитных конструкций к моменту замерзания или охлаждения ниже расчетных температур должна быть не менее:

-для бетона без противоморозных добавок к моменту его замораживания 50, 40 и 30% проектной прочности при марках соответственно С 10/12.5, С 16/20-М300, С 25/30-М 500;

-для конструкций, подвергающихся по окончании выдерживания замораживанию и оттаиванию (независимо от проектной марки) - 70%;

-для бетона с противоморозными добавками к моменту его охлажаения до теммературы, на которую рассчитано колличество добавок -30, 25 и 20% проектной прочности при марке соответственно до С 16/20, С 18/22.5 и С 25/30. Бетон, замороженный при указанной выше прочности, после оттаивания должен выдерживаться в условиях, обеспечивающих получение проектной прочности до загружения конструкций нормативной нагрузкой.

9. Защита строительных конструкций от коррозий

Защита строительных конструкций от коррозии предусматривается по СН РК 2.01-01-2013 "Защита строительных конструкций от коррозии ".

Деревянные конструкции и столярные изделия обрабатываются специальными составами для защиты от гниения и возгорания.

Все металлические элементы окрашиваются масляными красками и антикоррозийными эмалями. Окрашиваемая поверхность должна быть предварительно очищена от ржавчины, окалины и грязи.

Закладные детали покрыть слоем цементно-песчаного раствора толщиной 10мм.

Все железобетонные конструкции выполнить:

Марка бетона по морозостойкости - F100.

Марка бетона по водонепроницаемости - W4.

Защитный слой для арматуры не менее 25мм.

Против сульфатной агрессии грунтов, все бетонные и железобетонные конструкции, соприкасающиеся с грунтом, выполнить на сульфатостойком цементе (ССЦ) по ГОСТ22266.

Против хлорной агрессий грунтов боковые поверхности фундаментов и наружные стены, соприкасающиеся с грунтом, обмазать горячим битумом за 2 раза и выполнить щебеночную подготовку, толщиной 150 мм, пропитанной горячим битумом до полного насыщения в основании фундаментов, шире основного фундамента на 100мм с каждой стороны.

Согласовано

Взам. инв. N

Подп. и дата

Инв. N подл.

Изм.	Кол.уч	Лист	N док.	Подпись	Дата
Проверил		Сарыбай Е.			
Выполнил		Маратова Р.			
Н.контроль		Аббикадир Т.			

06-2023 АС

«Строительство Скотомогильник в г.Кулсары Жылыойского района Атырауской области", который находится - Трасса Кульсары -Бейнеу»

Здание КПП	Стадия	Лист	Листов
	РП	3	
Общие данные (окончание)	ТОО "QAZ BUILDING PROJECT LPP" г. Шымкент-2023г.		

Копировал

Формат А3

Фасад 2-1

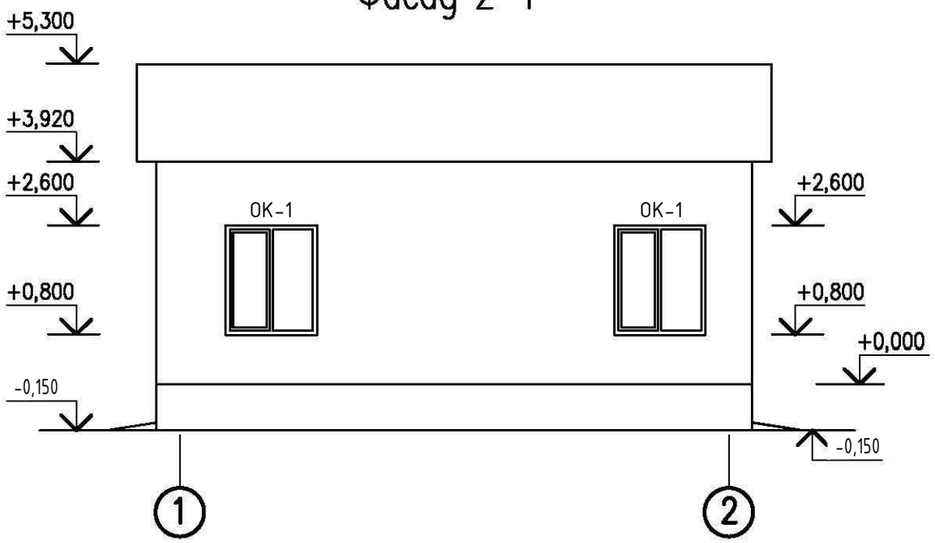

Фасад 1-2

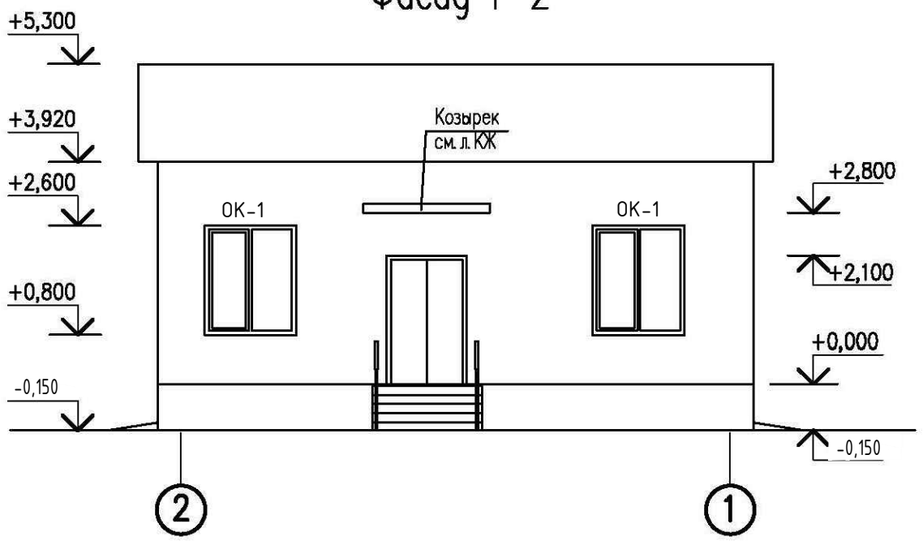

Фасад А-Б

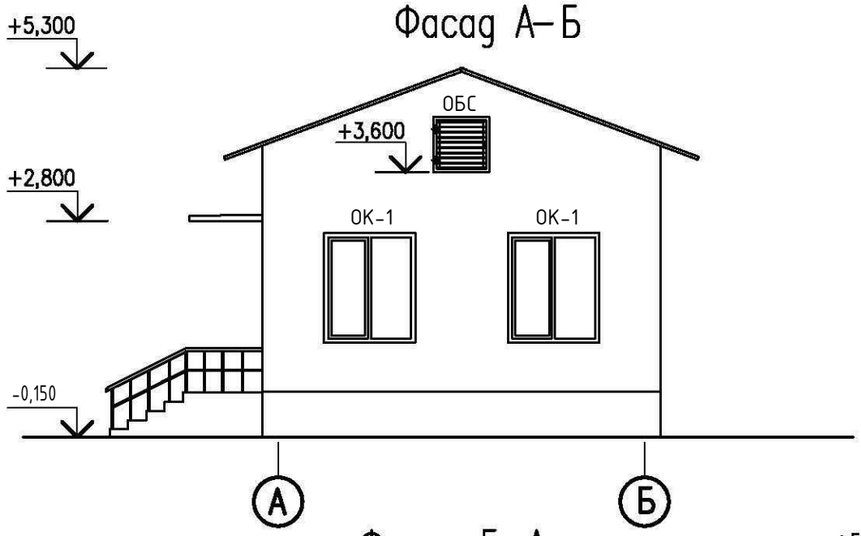

Фасад Б-А

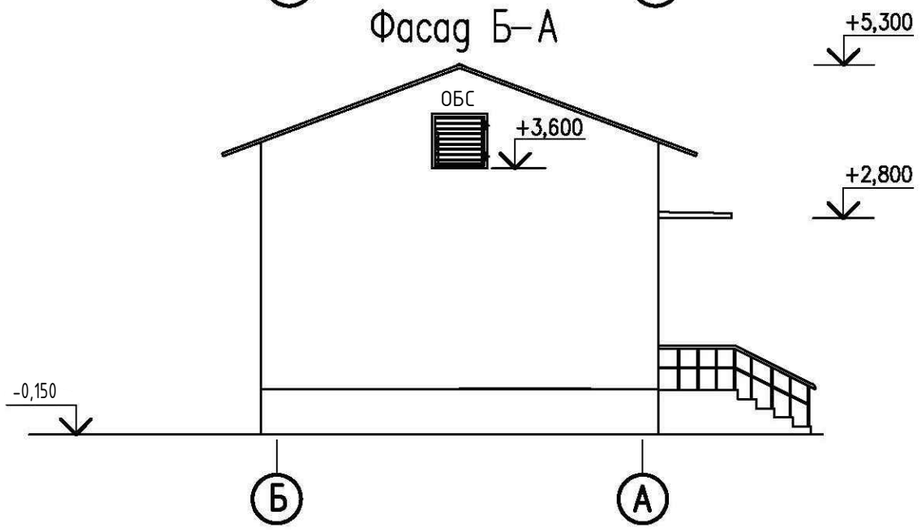

1. Данный лист смотреть совместно с листами
2. Окна замаркированы на листе
3. Спецификация заполнения оконных и дверных проемов и тип остекления даны на л.

N п\	Элемент	Вид отделки	Колер	Площадь
1	Стены	- Цементно-песчаная штукатурка, толщ. 20 мм, утепление минераловатными плитами γ=125кг/м^2, толщ. - 100мм, с последующей отделкой декоративной штукатуркой типа «Аспол» и окраской фасадными красками		111.30 м2
2	Цоколь	-Улучшенная штукатурка цементно-песчаным раствором с рустовкой под рваный камень		24,35 м2
3	Окна	- Металлопластиковый профиль		
4	Двери	- Металлические		
5	Кровля	- Профлист		

Изм.	Кол.уч.	Лист	N°док.	Подпись	Дата	06-2023-АС			
						«Строительство Скотомогильник в г.Кулсары Жылыойского района Атырауской области", который находится - Трасса Кульсары -Бейнеу»			
Проверил		Сарыбай Е.				Здание КПП	Стадия	Лист	Листов
Выполнил		Маратова Р.					РП	4	
Н.контроль		Аббикадир Т.				Фасад 2-1, 1-2, А-Б, Б-А	ТОО «QAZ BUILDING PROJECT LPP» г. Шымкент-2023г.		

Взамен. инв.N | Подпись и дата | Инв.N подл.

Формат А3

План на отм. 0,000

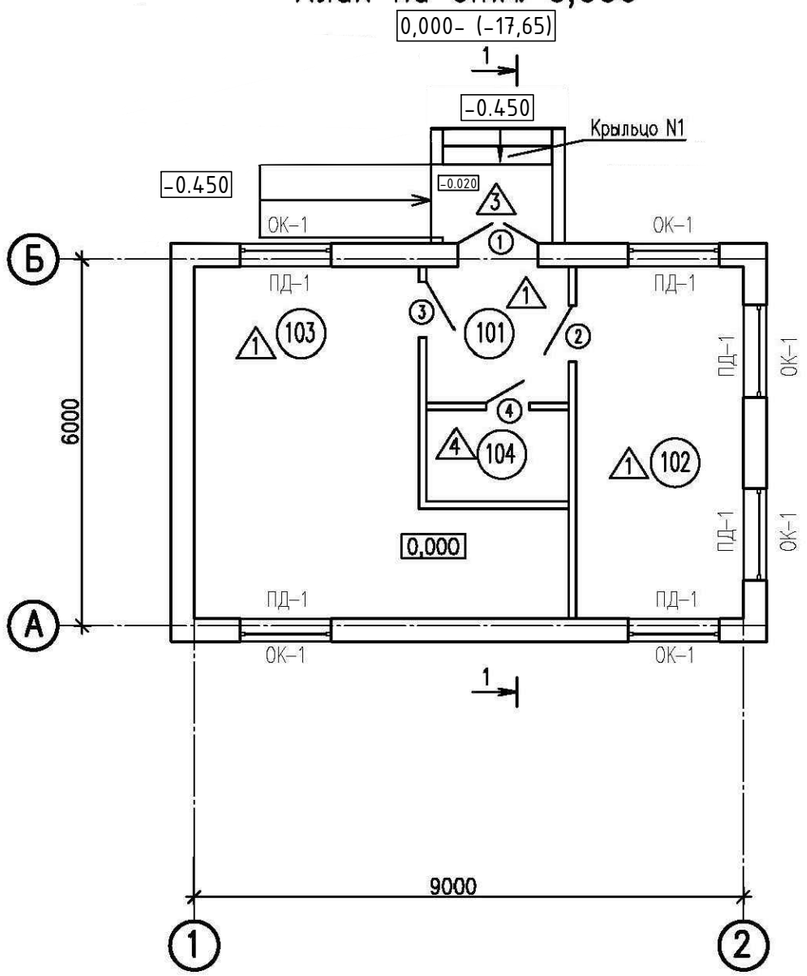

Окно ОК-1
(М 1:50)

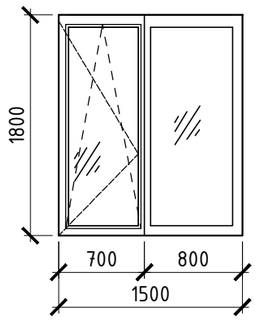

Спецификация заполнения оконных и дверных проемов

Марка поз.	Обозначение	Наименование	Кол.	Масса ед. кг.	Приме-чание
ОК-1	ГОСТ 30674-99	Оконный блок 1470х1760(h)	6		
ОБС	ГОСТ 30674-99	Оконный блок 900х600(h) ОБС	2		
ПД-1	ГОСТ 30673-2013	Подоконная доска 1600Х500 (b)	6		
1	ГОСТ 24698-81	Дверной блок ДН21-13	1		
2	ГОСТ 6629-88	Дверной блок ДО21-10	1		
3	ГОСТ 6629-88	Дверной блок ДГ21-10	1		
4	ГОСТ 6629-88	Дверной блок ДГ21-7	1		

Ведомость внутренней отделки помещений

Тип отделки по проекту	Наименование или номер помещения по проекту	Потолок		Стены или перегородки		Низ стен или перегородок (панель)	
		Вид отделки	Площадь м2	Вид отделки	Площадь м2	Вид отделки	Площадь м2
1	Холл Комната охраны. Комната для работнтков.	затирка швов, водоэмульсионная окраска	46,55	штукатурка улучшенная водоэмульсионная окраска	149,64	—	—
2	Комната хранения одежды	затирка швов, водоэмульсионная окраска	3,40	штукатурка улучшенная водоэмульсионная окраска	7,64	глазурованная керамическая плитка Н = 2м	15,28

1. Данный лист смотреть совместно с листами
2. Двери не должны иметь запоров, препятствующих их открыванию без ключа
3. Экспликацию полов смотреть на листе
4. Схема окон и дверей из металлопластика даны на листе

Экспликация помещений

№ Поз.	Наименование	Площадь м²
101	Холл	5,15
102	Комната охраны	15,8
103	Комната для работников	25,6
104	Комната для хранения спец.одежды	3,4
	Всего:	49,95

Условные обозначения:
○ – Двери
△3 – Полы

Изм.	Кол.уч.	Лист	N°док.	Подпись	Дата
Проверил		Сарыбай Е.			
Выполнил		Маратова Р.			
Н.контроль		Абдикадир Т.			

06-2023-АС

«Строительство Скотомогильник в г.Кулсары Жылыойского района Атырауской области", который находится - Трасса Кульсары -Бейнеу»

Здание КПП	Стадия	Лист	Листов
	РП	5	

План на отм. 0,000
Спецификация заполнения оконных и дверных проемов. Ведомость отделки помещений

ТОО «QAZ BUILDING PROJECT LPP»
г. Шымкент-2023г.

Взамен. инв.N
Подпись и дата
Инв.N подл.

Формат А3

Общие указания к планам стен

За условную отметку 0,000 принят уровень чистого пола ,что соответствует абсолютной отметке по генплану –17,650.

Наружные стены здания, толщ. 380мм, из керамического полнотелого кирпича КОРПо 1НФ/100/2,0/50/ГОСТ 530-2012 на цементно-песчаном растворе марки М50.

Перегородки, толщ. 120мм, из керамического полнотелого кирпича КОРПо 1НФ/100/2,0/50/ГОСТ 530-2012 на цементно-песчаном растворе марки М50.

Цоколь здания облицевать колотым лицевым камнем (цветным).

Оконные сливы из оцинкованной кровельной стали толщ. 0,5 мм с полимерным покрытием под цвет фасада.

Наружные и внутренние стены крылец облицевать колотым лицевым камнем.

Столярные изделия окрасить алкидной эмалью по ГОСТ 30884-2003 за два раза по огрунтованной поверхности.

Экспликация полов

Наименование или номер помещения по проекту	Тип пола по проекту	Схема пола или номер узла по серии	Элементы пола и их толщина	Площадь пола м²
Проходная комната охраны Комната для посетителей	1	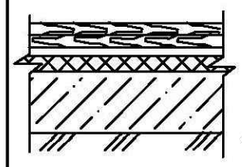	– линолеум ГОСТ 18108–80 –2 мм – прослойка из холодной мастики –2 мм – ДСП плиты ГОСТ 10632–2007 –10 мм – стяжка из легкого бетона – кл В7,5 –30 мм – 1 слой гидроизола ГОСТ 7415–86* на бит.мастике – Подготовка из бетона кл В12,5–80мм	48
Сан.узел	2	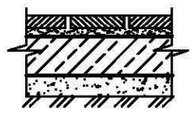	–керамическая плитка ГОСТ 6787–2001 –10мм –прослойка и заполнение швов из цементно–песчаного раствора М150 –15мм –стяжка из цементно–песчаного раствора М150 –20мм –гидроизола ГОСТ 7415–86* на битумной мастике –5мм –стяжка из цементно–песчаного раствора М150 по уклону –20мм –подстилающий слой: бетон класса В7.5 –60мм	1,95
Крыльца N1	3		– Керам.плитка ГОСТ 6787–2001 рельефная –10мм –Прослойка и заполнение швов из цементно–песчаного раствора М 150 –20мм – Ж.б. конструкция	9

Теплоизоляция здания

Таблица 1

	Расчетная температура наружного воздуха	–26° С
Наружные стены	Кирпич	380 мм
	Утеплитель: минераловатная плита γ=125кг/м^2	100 мм
Кровля	П–75; Y=75кг/м.^{3} ГОСТ 10499–95 Значение"б"	125мм.
	Остекление	двойное

Внутренняя отделка

Внутреннюю отделку здания выполнить согласно ведомости отделки помещений, Гидроизоляционный слой полов в мокрых помещениях выполнить с заведением на стены на высоту 150мм

Проект разработан для ведения работ в летнее время. При ведении работ в зимних условиях руководствоваться существующими нормами и правилами Отделочные и облицовочные материалы, строительные конструкции и изделия поступающие на строительную площадку должны быть сертифицированы

Взамен. инв.N

Подпись и дата

Инв.N подл.

Изм.	Кол.уч.	Лист	N°док.	Подпись	Дата	06-2023-АС		
						«Строительство Скотомогильник в г.Кулсары Жылыойского района Атырауской области", который находится – Трасса Кульсары –Бейнеу»		
Проверил		Сарыбай Е.				Здание КПП	Стадия: РП	Лист: 6
Выполнил		Маратова Р.						Листов:
Н.контроль		Абдикадир Т.				Экспликация полов. Общие указания к планам стен	ТОО «QAZ BUILDING PROJECT LPP» г. Шымкент–2023г.	

Кладочный план на отм. 0,000

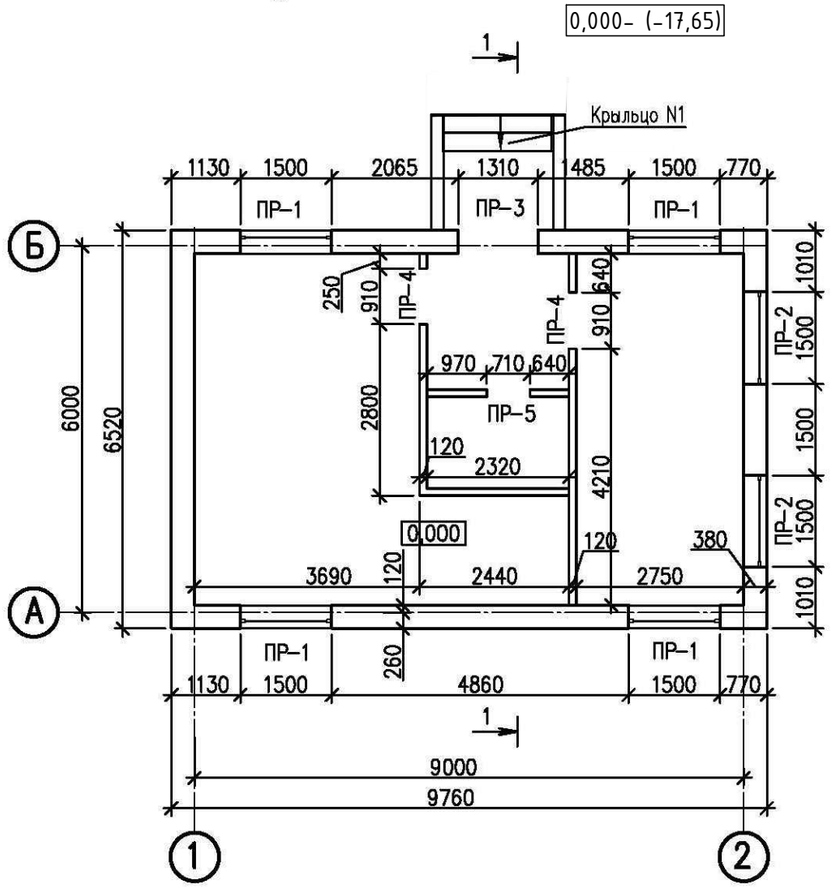

Ведомость перемычек

Марка поз.	Схема сечения	Марка поз.	Схема сечения
ПР-1 4шт.	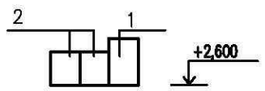	ПР-5 1шт	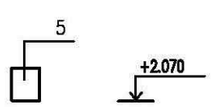
ПР-2 2шт.	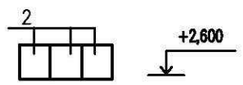	ПР-6 1шт	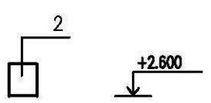
ПР-3 1шт.	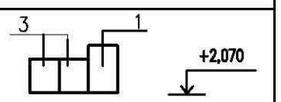	ПР-7 2шт	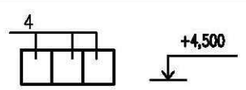
ПР-4 2шт.	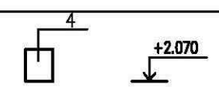		

Взамен. инв.N

Подпись и дата

Инв.N подл.

Спецификация перемычек

Марка поз.	Обозначение	Наименование	Кол	Масса ед.кг.	Приме-чание
		Перемычки			
1	1.038.1-1 вып.1	2ПБ18-37п	4	119	
2	то же	2ПБ17-3п	15	81	
3	"	2ПБ16-1п	2	65	
4	"	2ПБ13-1п	8	54	
5	"	2ПБ10-1п	1	43	

1. Данный лист смотреть совместно с листами
2. Наружные стены здания из керамического полнотелого кирпича КОРПо 1НФ/100/2,0/50/ГОСТ 530-2012 на цементно-песчаном растворе марки 50
3. Перегородки из керамического полнотелого кирпича КОРПо 1НФ/75/2,0/25/ГОСТ-530-2012 на цементно-песчаном растворе марки 50
4. Над проемами шириной менее 600мм в кирпичной кладке устанавливается арматура ∅12 AI в слое цементно-песчаного раствора толщиной 30 мм с шагом 50 мм. Стержни завести за края отверстии на 250мм
5. Все сварочные швы h=6мм, кроме оговоренных. Сварку вести в соответствии со СНиП II-23-91*
6. Все работы по кладке стен выполнять в соответствии со СНиП 5,03.37-2005 "Несущие и ограждающие конструкции"
7. В местах установки оконных блоков и дверей, в качестве уплотнения применять вспенивающиеся растворы для заделки стыка между стеной и оконным (дверным) блоком
8. Размеры окон уточняются фирмой-изготовителем до монтажа

Фрагмент утепления стены

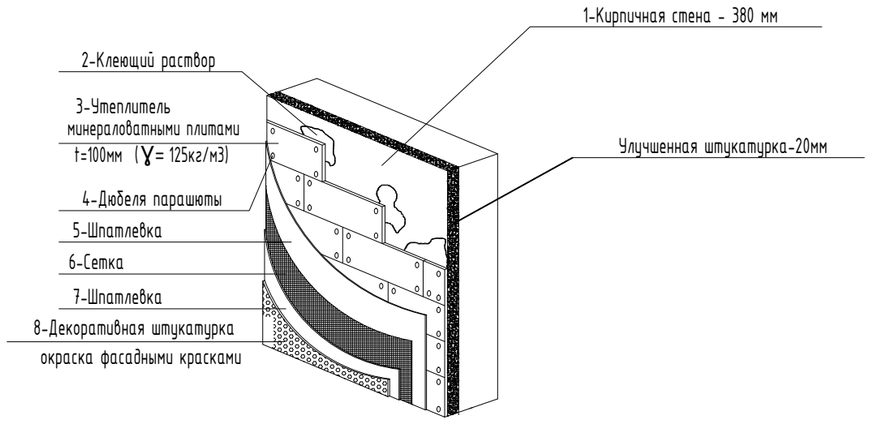

Изм.	Кол.уч.	Лист	N°док.	Подпись	Дата	06-2023-АС			
						«Строительство Скотомогильник в г.Кулсары Жылыойского района Атырауской области", который находится - Трасса Кульсары -Бейнеу»			
Проверил		Сарыбай Е.				Здание КПП	Стадия	Лист	Листов
Выполнил		Маратова Р.					РП	7	
Н.контроль		Абдикадир Т.				Кладочный план на отм. 0,000 Спецификация перемычек Фрагмент утепления стены	ТОО «QAZ BUILDING PROJECT LPP» г. Шымкент-2023г.		

Формат А3

План траншеи

0,000- (-17,65)

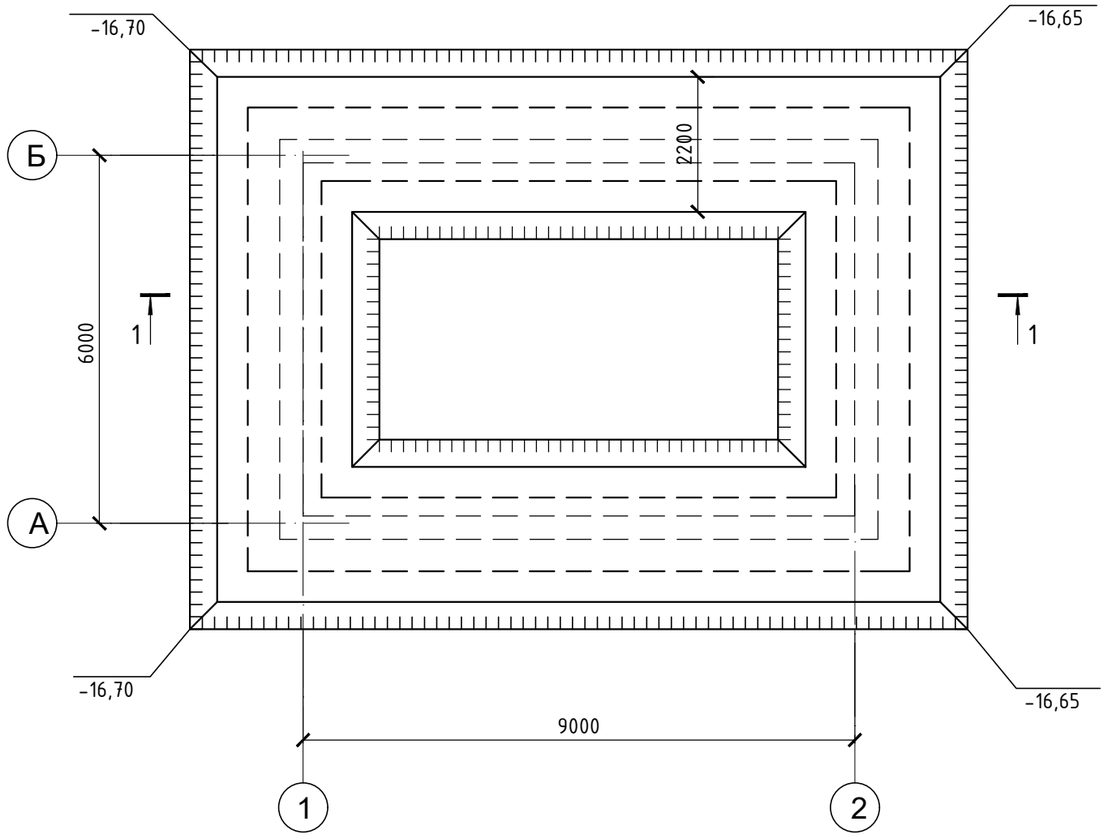

1 - 1

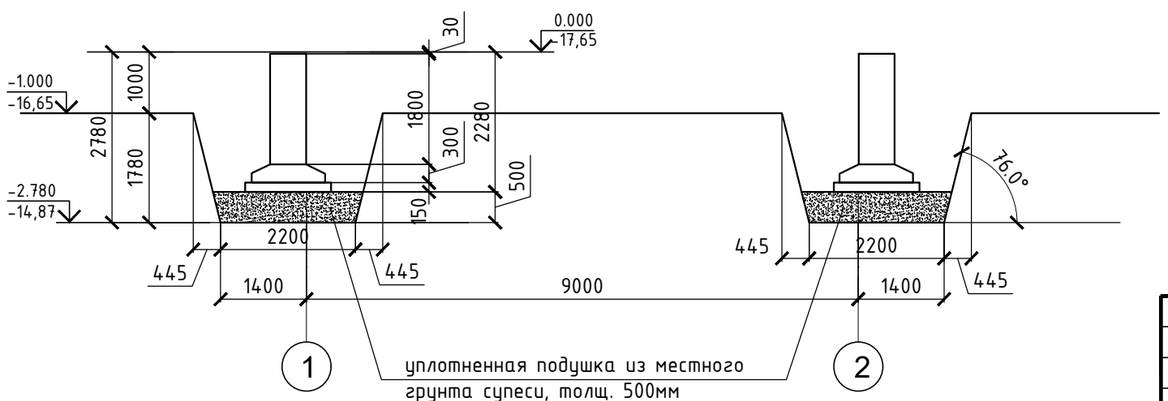

Общие указания к плану котлована

Инженерно - геологические и грунтовые условия площадки строительства приведены на
листе "Общие данные ".
Посадку здания на местности производить согласно листа раздела ГП.
За относительную отметку 0.000 принят уровень чистого пола 1-го этажа здания, что соответствует абсолютной отметке -17,65 на местности.
Основанием под фундаменты принята послойно уплотненная подушка из местного грунта-супеси. Высота уплотненной подушки 0,5м.
До устройства траншеи необходимо очистить площадку от мусора.
После отрытия траншеи до проектной отметки, произвести уплотнение дна траншеи.
Уплотненная подушка из месного грунта выполнена с послойным уплотнением ручными трамбовками слоями не более 30см, при оптимальной влажности, до плотности уплотненного грунта в сухом состоянии не менее ρd=1,65-1,75 г/см3 при влажности W=Wp.
Толщину слоя в данном случае принять не более 30см., трамбовку производить до тех пор, пока не
прекратится выпучивание грунта.
Обратную засыпку пазух фундаментов и подготовку под полы выполнить местным грунтом оптимальной влажности с послойным уплотнением. Уплотнение производить ручными трамбовками. Плотность уплотняемого грунта довести до 1.70 г/см^3 .
Работы по выполнению земляных работ вести в соответствии с указаниями СН РК 5.01-02- 2013 "Основания зданий и сооружений" СН РК 1.03-05-2011" Охрана труда и техника безопасности в строительстве", СН РК 5.03-07-2013 " Несущие и ограждающие конструкции".

Наименование	Ед. изм.	Кол-во
Разработка траншеи	м^3	125,0
Подушка из супеси	м^3	35,10
Обратная засыпка пазух фундаментов	м^3	70,0

Изм.	Кол.уч	Лист	N док.	Подпись	Дата
Проверил		Сарыбай Е.			
Выполнил		Маратова Р.			
Н.контроль		Абдикадир Т.			

06-2023 АС

«Строительство Скотомогильник в г.Кулсары Жылыойского района Атырауской области", который находится - Трасса Кульсары -Бейнеу»

Здание КПП	Стадия	Лист	Листов
	РП	8	
План котлована. Разрез 1-1	ТОО "QAZ BUILDING PROJECT LPP" г. Шымкент-2023г.		

Копировал

Формат А3

Согласовано

Взам. инв. N

Подп. и дата

Инв. N подл.

План раскладки фундаментных плит

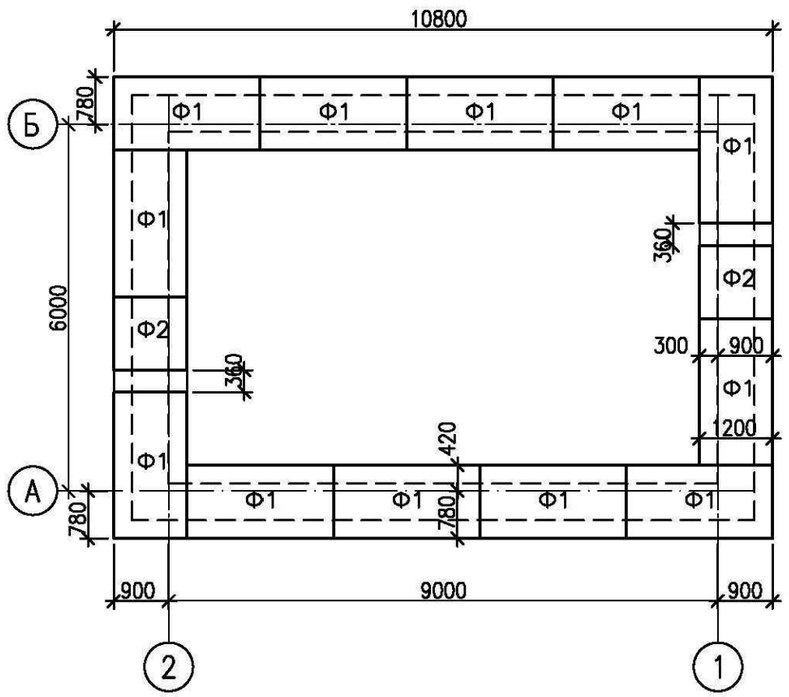

СПЕЦИФИКАЦИЯ

Марка поз.	Обозначение	Наименование	Кол.	Масса ед. кг.	Примечание
Плиты железобетонные ленточных фундаментов.					
Ф1	СТ РК 956-93	ФЛ 12.24-2	12	1630	
Ф2	то же	ФЛ12.12-2	2	780	
		Бетон кл. В15	0,30	м3	
		Щебень тн	13,0		
	Отмостка шириной 1,0м толщ.100мм				
		Бетон кл. В15	3,83	м3	
		Щебень тн	6,90		

Инв. N подл. | Подпись и дата | Взам. инв. N

Изм.	Кол.уч.	Лист	N°док.	Подпись	Дата	06-2023-АС		
						«Строительство Скотомогильник в г.Кулсары Жылыойского района Атырауской области", который находится - Трасса Кульсары -Бейнеу»		
Проверил		Сарыбай Е.				Здание КПП	Стадия: РП	Лист: 9 / Листов:
Выполнил		Маратова Р.						
Н.контроль		Абдикадир Т.				План раскладки фундаментных плит Спецификация материалов	ТОО «QAZ BUILDING PROJECT LPP» г. Шымкент-2023г.	

Схема расположения фундаментов.

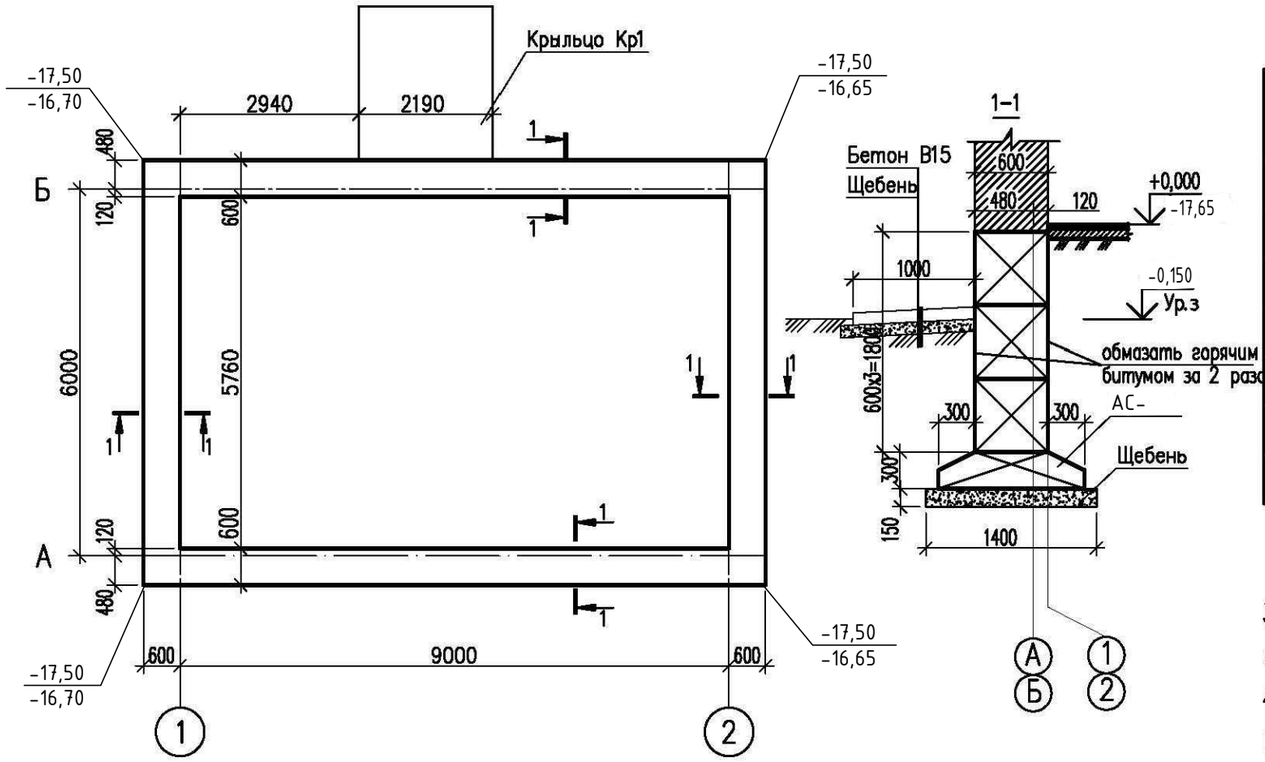

Вид по оси А

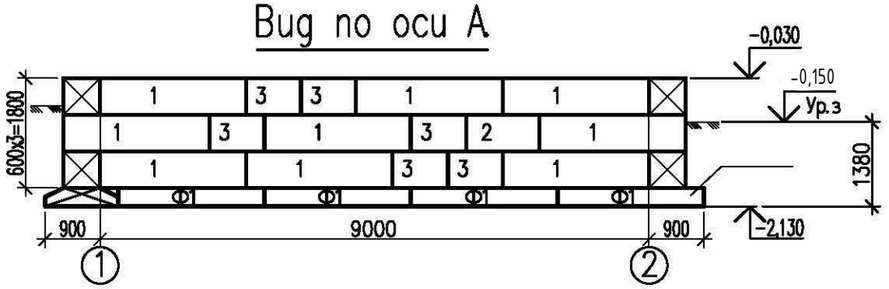

Вид по оси Б.

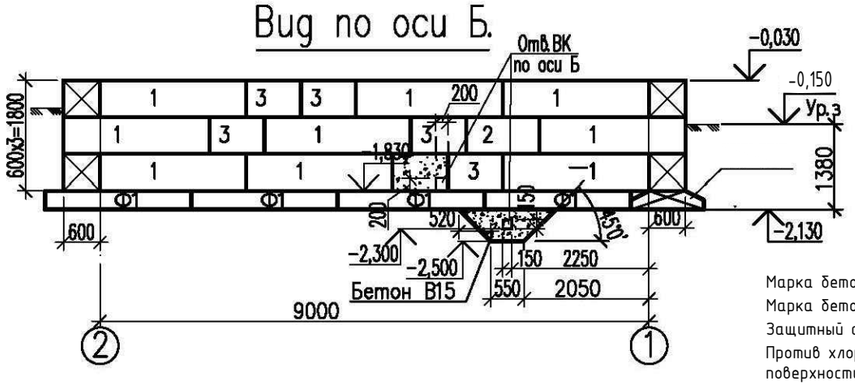

1. Разработку котлована производить непосредственно перед устройством фундаментов, не допуская замораживания, замачивания и выветривания грунтов основания.
2. Под сборными конструкциями выполнить щебеночную подготовку из щебня пролитого битумом толщиной 150 мм.

Марка бетона по морозостойкости – F100.
Марка бетона по водонепроницаемости – W4.
Защитный слой для арматуры не менее 25мм.
Против хлорной агрессий грунтов боковые поверхности фундаментов и наружные стены, соприкасающиеся с грунтом, обмазать горячим битумом за 2 раза.

СПЕЦИФИКАЦИЯ ЭЛЕМЕНТОВ К СХЕМЕ РАСПОЛОЖЕНИЯ ФУНДАМЕНТОВ

Марка поз.	Обозначение	Наименование	Кол.	Масса ед. кг	Приме-чание
1	ГОСТ 13579-78*	Фундаментный блок ФБС24.6.6-Т	24	1960	
2	То же	То же ФБС12.6.6-Т	4	960	
3	-,,-	-,,- ФБС9.6.6-Т	14	700	
		Монолитные участки фундамента			
		Бетона В 15. W4	0,5		м³
Кр1	КЖ-5	Крыльцо N1 Кр1	1		

3. Фундаментные блоки укладывать на цементно-песчаном растворе марки 50 с перевязкой вертикальных швов не менее 200мм.
4. Монтаж и приемка сборных железобетонных конструкций должны производиться в соответствии с рабочими чертежами, проектом производства работ, СНиП РК 5.03-37-2005 " Несущие и ограждающие конструкции", СНиП РК 1.03-05 "Охрана труда и техника безопасности в строительстве".
5. Все поверхности бетонных и железобетонных конструкций, соприкасающиеся с грунтом, обмазать горячим битумом марки БН70/30 за два раза по холодной битумной грунтовке (один слой).
6. Обратную засыпку пазух котлована выполнять местными грунтами без включения строительного мусора и растительного грунта в соответствии со СНиП 3.02.01-87 "Основания и фундаменты".
7. Горизонтальную гидроизоляцию выполнить из двух слоев гидроизола на битумной мастике по цементной стяжке толщиной 20 мм.
8. Под монолитный фундамент Фм1 крыльцах Кр1 выполнить подготовку зи щебня толщиной 100 мм.

Изм.	Кол.уч.	Лист	N°док.	Подпись	Дата	06-2023-АС		
						«Строительство Скотомогильник в г.Кулсары Жылыойского района Атырауской области", который находится - Трасса Кульсары -Бейнеу»		
Проверил		Сарыбай Е.				Здание КПП	Стадия: РП	Лист: 10	Листов:
Выполнил		Маратова Р.							
Н.контроль		Абдикадир Т.				Схема расположения фундаментов Сечение 1-1. Вид по оси А, Б Спецификация материалов	ТОО «QAZ BUILDING PROJECT LPP» г. Шымкент-2023г.	

Взам. инв. N | Подпись и дата | Инв. N подл.

Виды по осям 1,2.

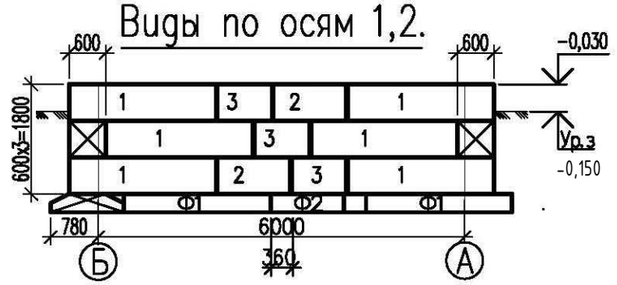

Схема расположения плит покрытия

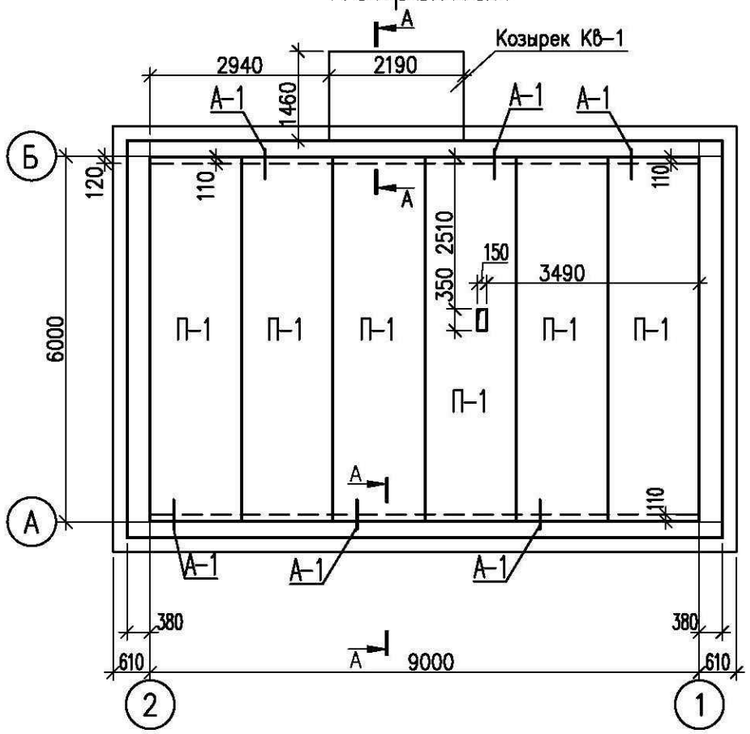

Вид А.

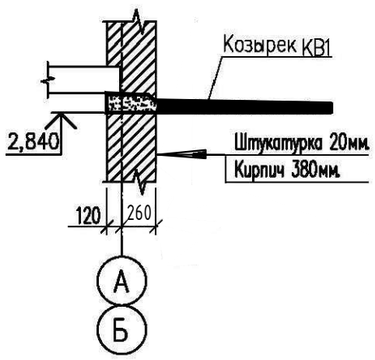

СПЕЦИФИКАЦИЯ ЭЛЕМЕНТОВ К СХЕМЕ РАСПОЛОЖЕНИЯ ПЛИТ ПОКРЫТИЯ

Марка поз.	Обозначение	Наименование	Кол.	Масса ед. кг	Приме-чание
П1	ГОСТ 32499-2013	Плита перекрытия ПК60.15-8AmVm	6	2800	
Кр1		Крыльцо N1 Кр1	1		
КВ1	1.238-1 вып.2	Козырек входа КВ 18.22-Т	1	1050	
А-1	ГОСТ 5781-82*	АРМАТУРА ø10 А-I L=1000ММ	6	0,62	3,72

1. Данный лист см. с листом АС-
2. Монтаж сборных плит покрытия производить в соответствии с рабочими чертежами и СНиП 3.03.01-87 "Несущие и ограждающие конструкции".
3. Плиты перекрытия устанавливать по слою цементно-песчаного раствора марки 200 толщиной 10 мм. расстилаемого непосредственно перед монтажом.
4. Отверстия шириной 150 мм и менее выполнить по месту в пустотах плит путем рассверловки не нарушая арматуры ребер.
   Данный лист смотреть совместно с листами

Взам. инв. N | Подпись и дата | Инв. N подл.

Изм.	Кол.уч.	Лист	N°док.	Подпись	Дата	06-2023-АС			
						«Строительство Скотомогильник в г.Кулсары Жылыойского района Атырауской области", который находится - Трасса Кульсары -Бейнеу»			
						Здание КПП	Стадия	Лист	Листов
Проверил		Сарыбай Е.					РП	11	
Выполнил		Маратова Р.							
Н.контроль		Абдикадир Т.				Схема расположения фундаментов. Вид по оси 1, 2. Схема расположения плит покрытия Спецификация материалов	ТОО «QAZ BUILDING PROJECT LPP» г. Шымкент-2023г.		

План стропил

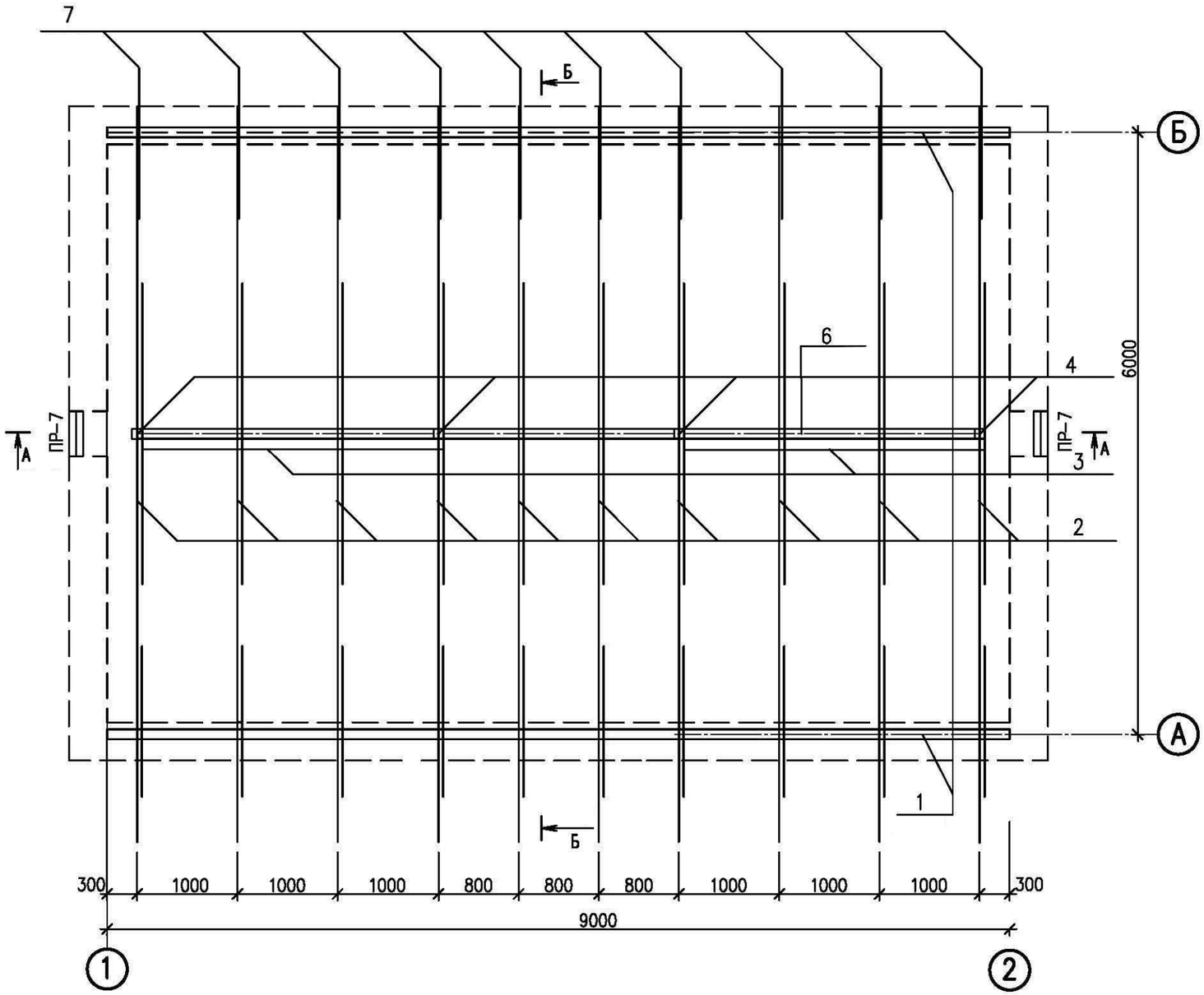

План кровли

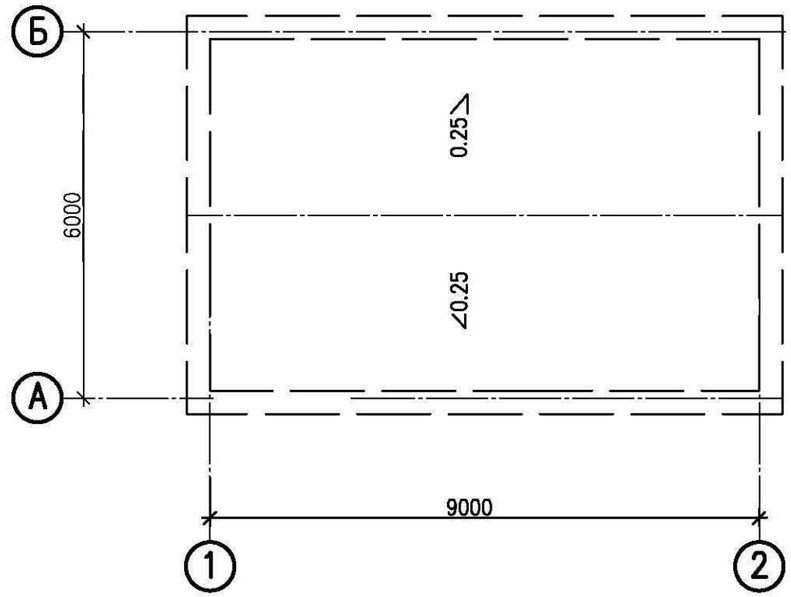

1. Данный лист смотреть совместно с листами
2. Спецификацию элементов крыши смотреть на листе
3. Узлы кровли смотреть на листах

						06-2023-АС	
						«Строительство Скотомогильник в г.Кулсары Жылыойского района Атырауской области", который находится - Трасса Кульсары -Бейнеу»	
Изм.	Кол.уч.	Лист	N°док.	Подпись	Дата		
						Здание КПП	Стадия: РП; Лист: 12; Листов:
Проверил		Сарыбай Е.					
Выполнил		Маратова Р.					
Н.контроль		Абдикадир Т.				План стропил. План кровли	ТОО «QAZ BUILDING PROJECT LPP» г. Шымкент-2023г.

Взамен. инв.N

Подпись и дата

Инв.N подл.

Формат А3

Спецификация элементов крыши

Марка поз.	Обозначение	Наименование	Кол.	Масса ед. кг	Приме-чание
1	ГОСТ 24454-80*Е	Мауэрлат 100х100, п.м	2		0,02 м³
2	то же	Стропила 60х180(h), п.м	10		0,108 м³
3	"	Прогон 100х100, п.м	9		0,09 м³
4	"	Стойка 100х100, п.м	4		0,04 м³
5	"	Лежень 100х100, п.м	9		0,09 м³
6	"	Затяжка 50х150(h), п.м	4		0,03 м³
7	"	Кобылка 50х130(h) L=1500	20		0,195 м³
8	"	Падкос 50х150, п.м	60		0,07 м³
9	"	Ветровая связь 60х130(h), п.м	4		0,312 м³
10	"	Коньковый брус 50х150(h), п.м	10		0,075 м³
11	"	Лобовая доска 22х220(h), п.м	16,6		0,09 м³
12	"	Обрешетка: брус 60*80мм	85,8		2,10 м³
13	"	Доски обшивки t=19 мм, м2	5,9		0,112 м³
14	"	Подкарнизная доска 22х200(h), п.м	39		0,172 м³
15	"	Доска 22х120, п.м	6,7		0,021 м³
16	"	Подкладка 50х250 п.м	9		0,225 м³
17		Накладка 50х100 L=400	20		0,075 м³
18		Опорный брусок 50х50(h) L=400	8		0,02 м³
		Итого:			3,85 м³
	ГОСТ 24045-2010	Профлист Н 60-845-0,8, м2	95,0	0,55	
		Оконный блок ОБС			
	ГОСТ 10499-95	Мин.плита П-75 толщ.125мм	1		6,53 м³

Разрез 1-1

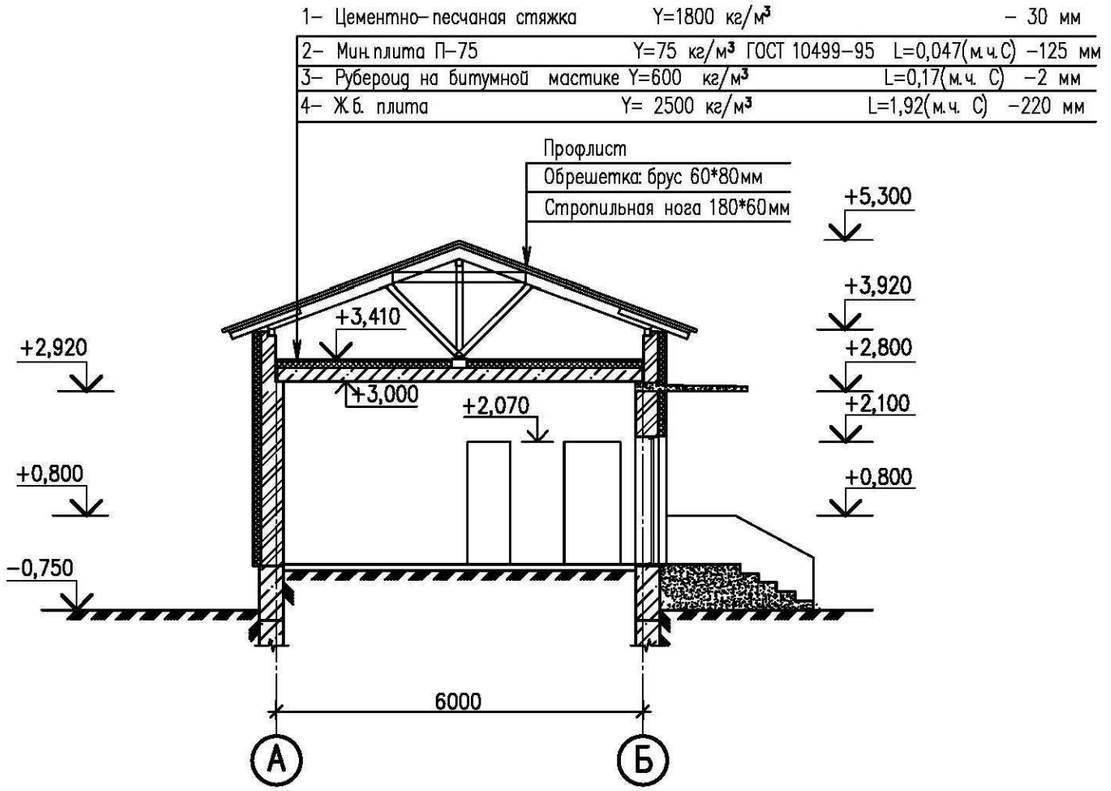

1. Данный лист смотреть совместно с листами
2. Устройство кровли выполнить в соответствии со СНиП 3.04.01-87
3. Узлы кровли смотреть на листах

Взамен. инв.N

Подпись и дата

Инв.N подл.

Изм.	Кол.уч.	Лист	N°док.	Подпись	Дата
Проверил		Сарыбай Е.			
Выполнил		Маратова Р.			
Н.контроль		Абдикадир Т.			

06-2023-АС

«Строительство Скотомогильник в г.Кулсары Жылыойского района Атырауской области", который находится - Трасса Кульсары -Бейнеу»

Здание КПП	Стадия	Лист	Листов
	РП	13	

Разрез 1-1
Спецификация элементов крыши

ТОО «QAZ BUILDING PROJECT LPP»
г. Шымкент-2023г.

Формат А3

Разрез А–А

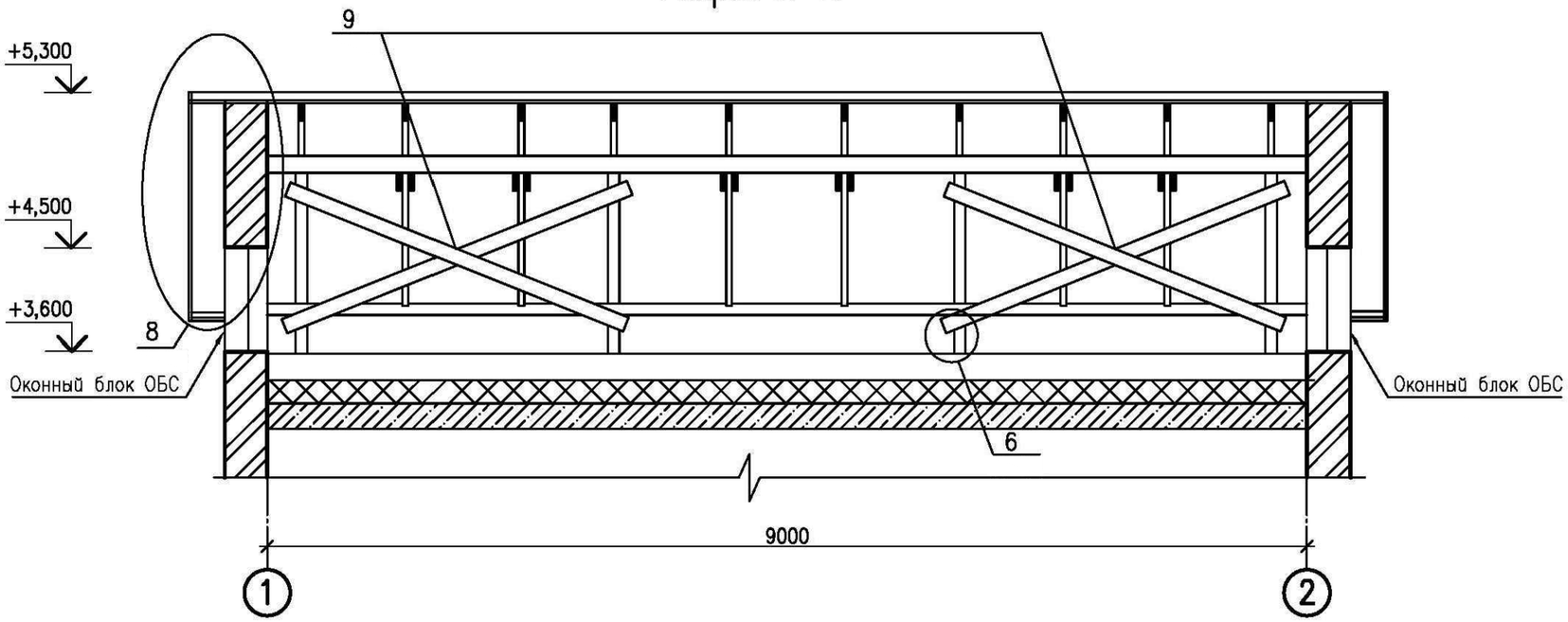

Деталь опирания перегородки

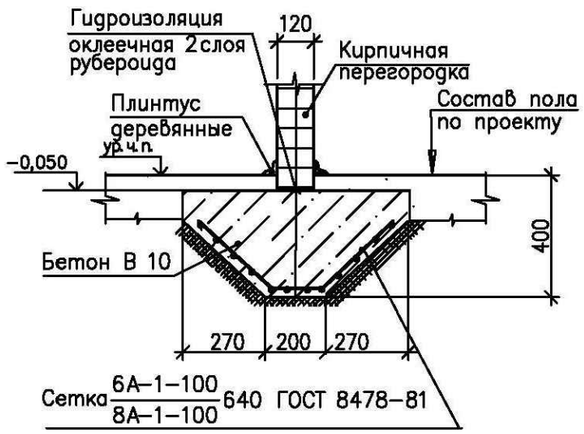

Разрез Б–Б

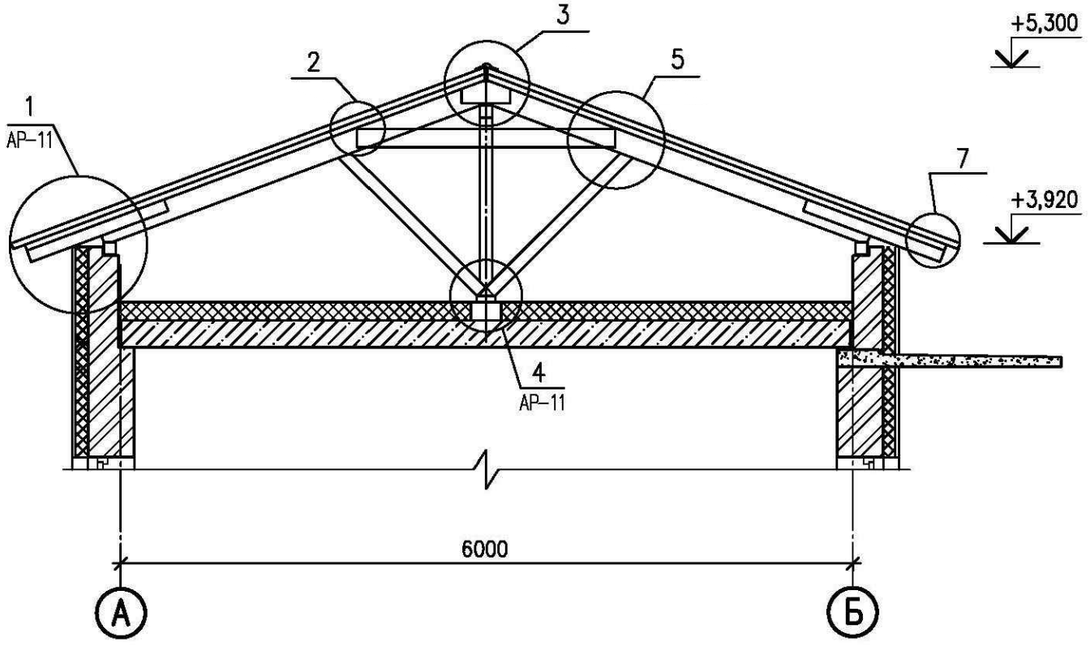

1. Данный лист смотреть совместно с листами
2. Узлы кровли смотреть на листах

Изм.	Кол.уч.	Лист	N°док.	Подпись	Дата	06-2023-АС			
						«Строительство Скотомогильник в г.Кулсары Жылыойского района Атырауской области", который находится - Трасса Кульсары -Бейнеу»			
Проверил		Сарыбай Е.				Здание КПП	Стадия	Лист	Листов
Выполнил		Маратова Р.					РП	14	
Н.контроль		Абдикадир Т.				Разрез А-А, Б-Б. Деталь опирания перегородки	ТОО «QAZ BUILDING PROJECT LPP» г. Шымкент-2023г.		

Взамен. инв.N

Подпись и дата

Инв.N подл.

Оконный блок ОБС

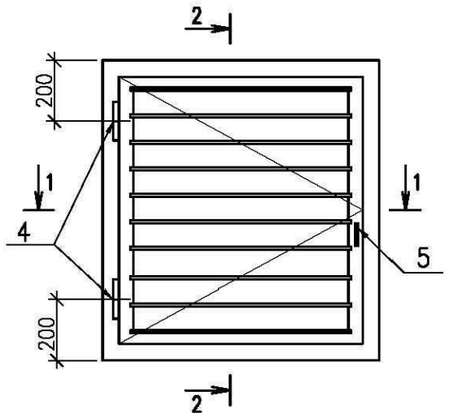

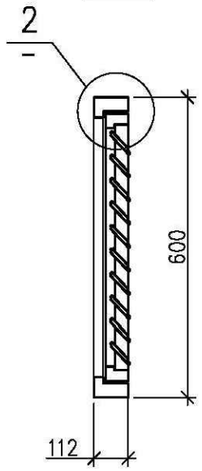

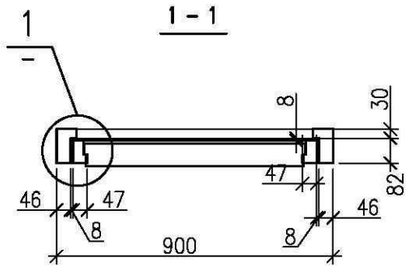

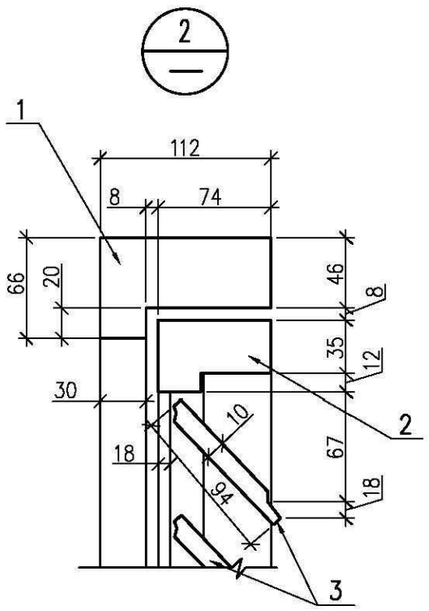

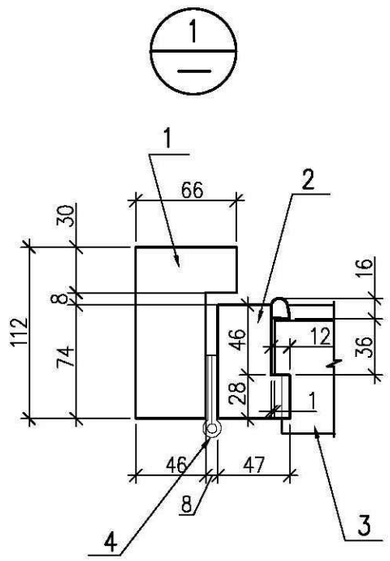

Спецификация элементов на изделие

Марка поз.	Обозначения	Наименование	Кол.	Масса ед. кг.	Примеч.
		Оконный блок ОБС	2		0.053м3
1		Древесина коробки			0.025м3
2		Древесина переплета			0.011м3
3		Древесина жалюзей			0.008м3
4	ГОСТ 5088–94	Петля ПН 1–110 Л	2		
5	ГОСТ 5087–80	Ручки–скобы РС 80	1		

1. Данный лист смотреть совместно с листом
2. Оконный блок ОБС замаркирован на листе

Взамен. инв.N

Подпись и дата

Инв.N подл.

Изм.	Кол.уч.	Лист	N°док.	Подпись	Дата	06-2023-АС			
						«Строительство Скотомогильник в г.Кулсары Жылыойского района Атырауской области", который находится - Трасса Кульсары -Бейнеу»			
Проверил		Сарыбай Е.				Здание КПП	Стадия	Лист	Листов
Выполнил		Маратова Р.					РП	15	
Н.контроль		Абдикадир Т.				Оконный блок ОБС Спецификация материалов	ТОО «QAZ BUILDING PROJECT LPP» г. Шымкент-2023г.		

Формат А3

1
АР-7

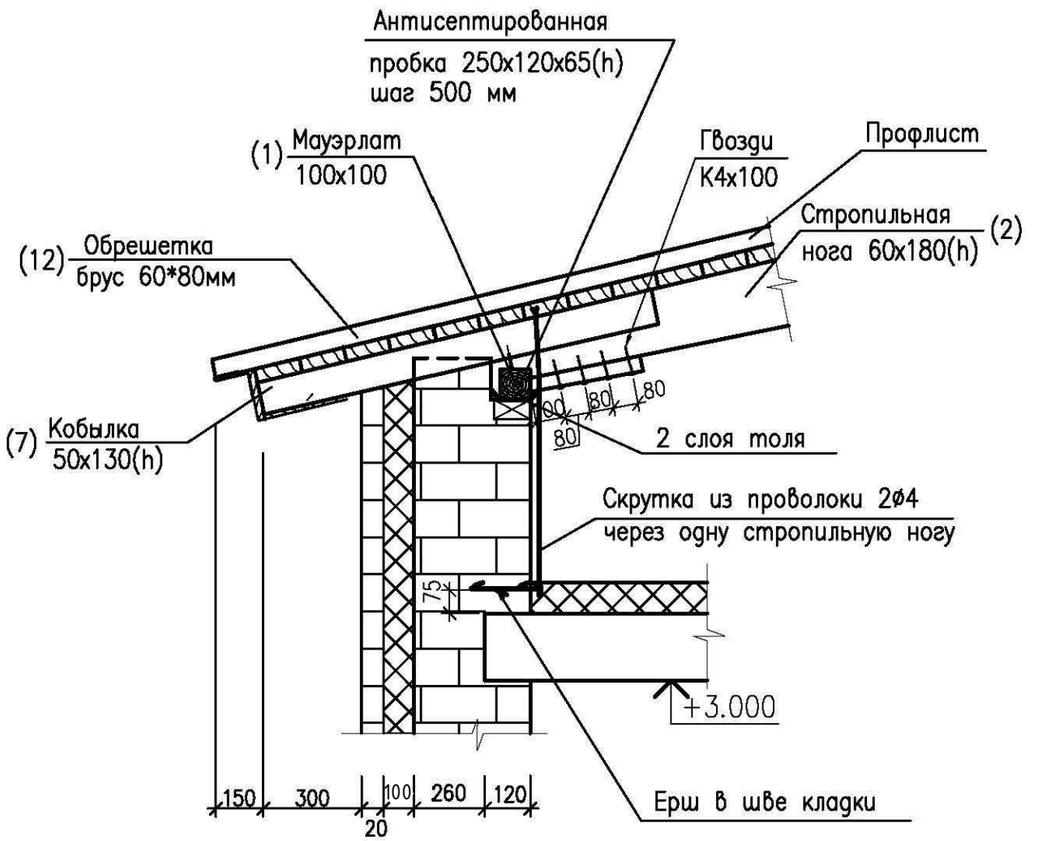

4
АР-7

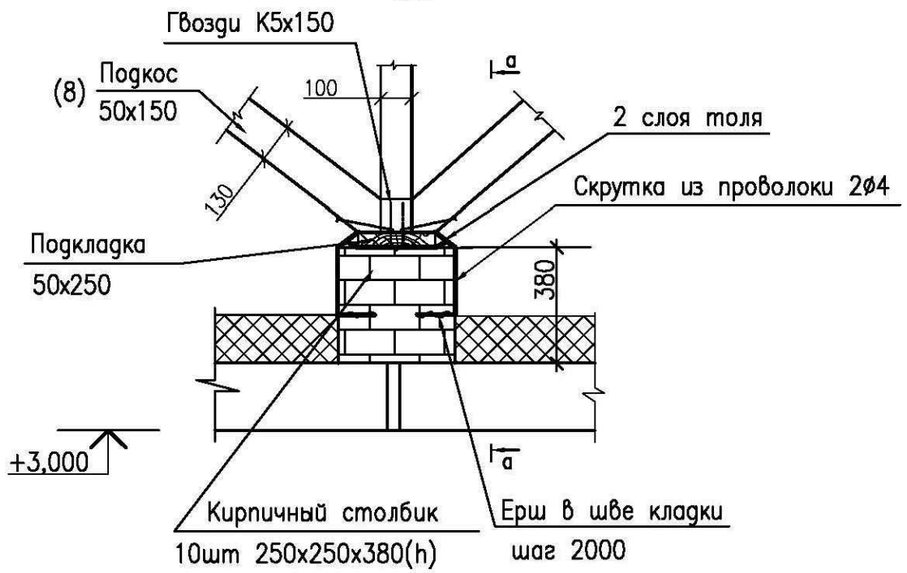

3
АР-7

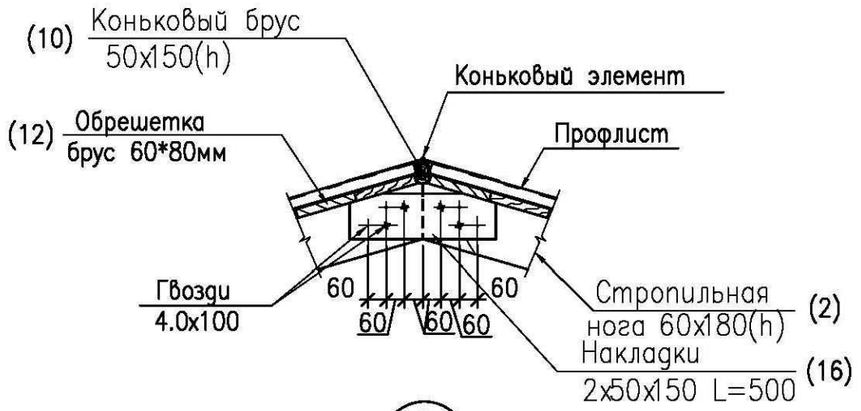

2
АР-7

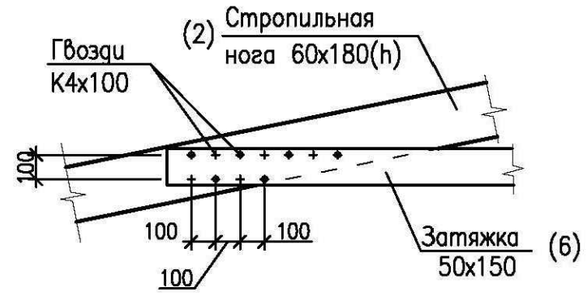

1. Данный лист смотреть совместно с листами
2. Узлы замаркированы на листе

						06-2023-АС	
						«Строительство Скотомогильник в г.Кулсары Жылыойского района Атырауской области", который находится - Трасса Кульсары -Бейнеу»	
Изм.	Кол.уч.	Лист	N°док.	Подпись	Дата		
Проверил		Сарыбай Е.				Здание КПП	Стадия: РП; Лист: 16; Листов:
Выполнил		Маратова Р.					
Н.контроль		Абдикадир Т.				Узлы кровли 1 ... 4	ТОО «QAZ BUILDING PROJECT LPP» г. Шымкент-2023г.

Взамен. инв.N | Подпись и дата | Инв.N подл.

Формат А3

5
АР-7

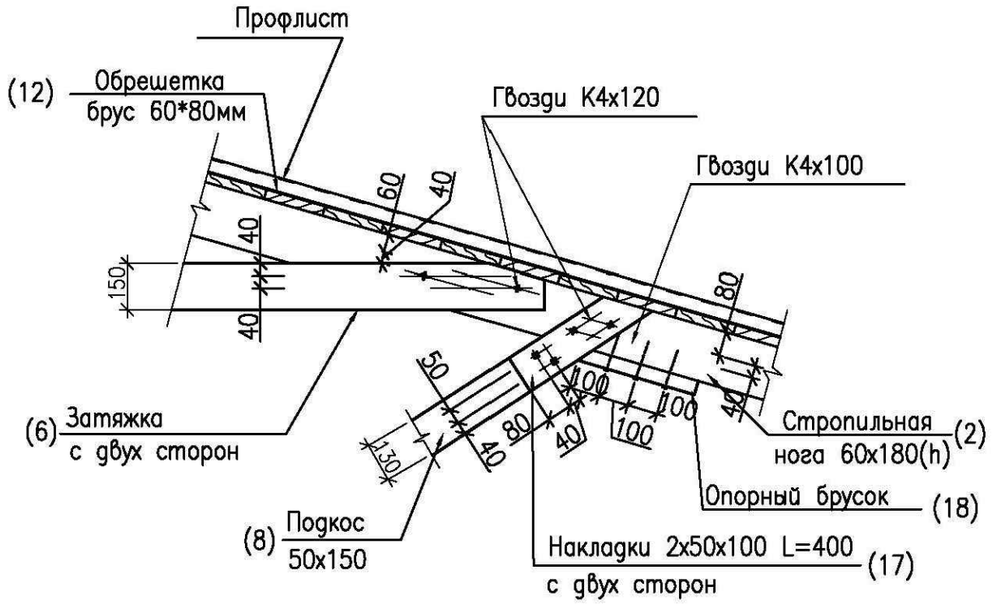

6
АР-8

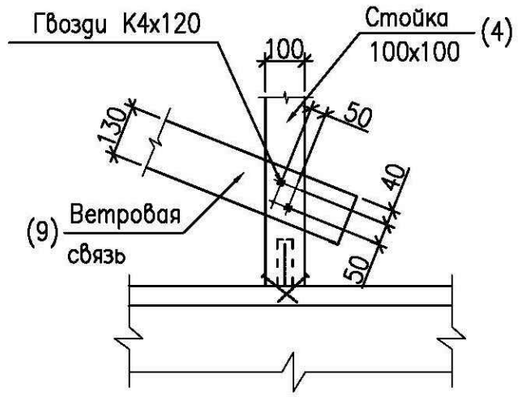

7
АР-8

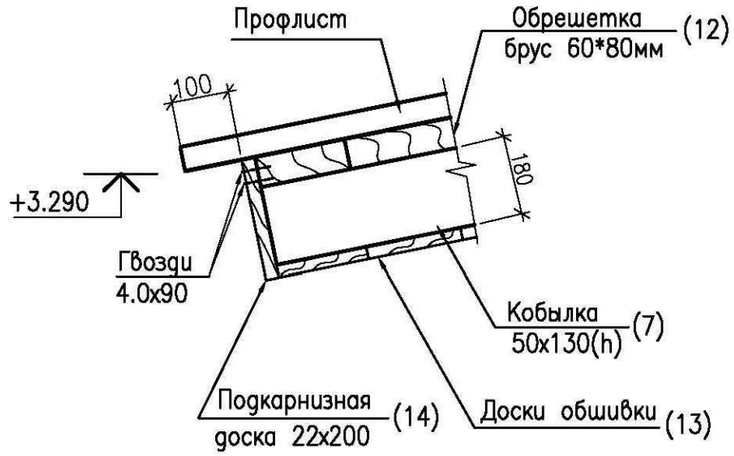

8
АР-8

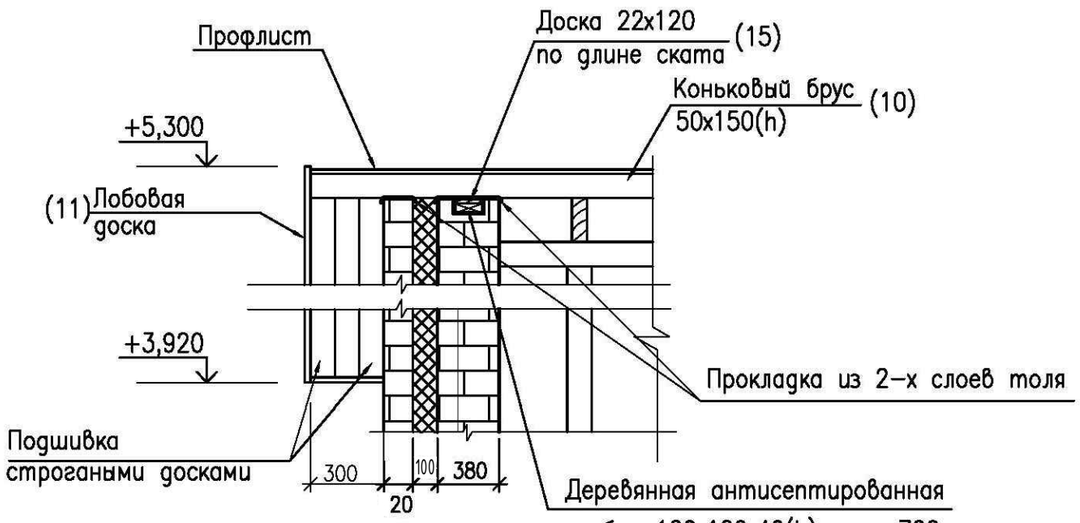

1. Данный лист смотреть совместно с листами
2. Спецификацию элементов крыши смотреть на листе
3. Узлы замаркированы на листе

						06-2023-АС		
						«Строительство Скотомогильник в г.Кулсары Жылыойского района Атырауской области", который находится - Трасса Кульсары -Бейнеу»		
Изм.	Кол.уч.	Лист	N°док.	Подпись	Дата			
						Здание КПП	Стадия	Лист	Листов
Проверил		Сарыбай Е.					РП	17	
Выполнил		Маратова Р.							
Н.контроль		Абдикадир Т.				Узлы кровли 5 ... 8	ТОО «QAZ BUILDING PROJECT LPP» г. Шымкент-2023г.		

Взамен. инв.N

Подпись и дата

Инв.N подл.

Формат А3

Крыльцо Кр-1

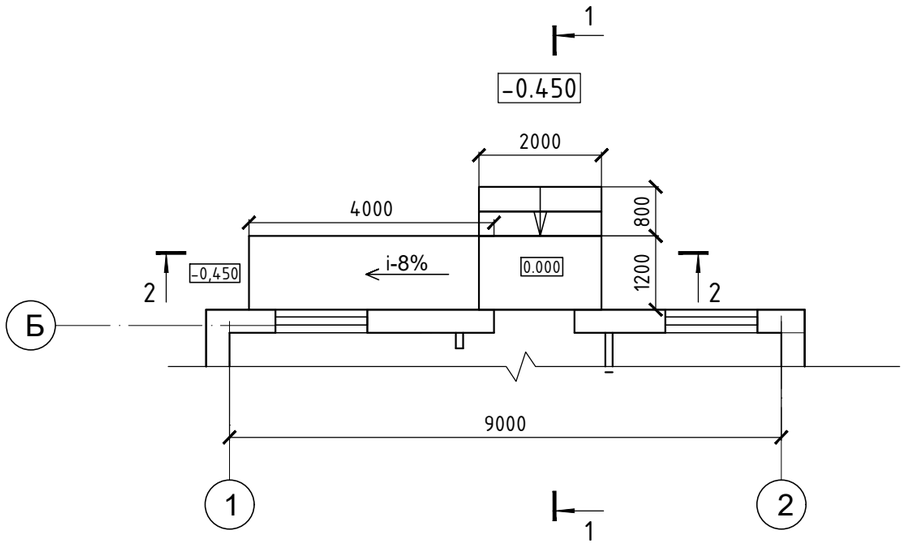

1 - 1

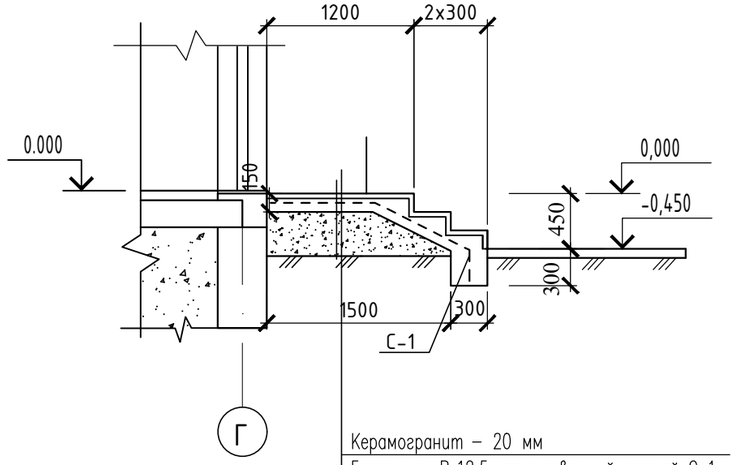

Керамогранит – 20 мм
Бетон кл. В 12.5, армированный сеткой С-1
ø5Bpl/100/100 – 130мм
Уплотненный грунт основания

Спецификация элементов

Поз.	Обозначение	Наименование	Кол.	Масса, ед., кг	Приме-чание
		Крыльцо Кр-1, пандус			
С–1	ГОСТ 23279–85	4С 5Вр–I–100(50) / 5Вр–I–100(50) 100х100 ,м2	10,0	2.88	28,8 кг
		Материалы:			
		бетон кл. В12.5 м3	4,05		
		Керамогранит с шероховатой поверхностью t=20мм, м2	10,0		отделочный слой
		Уплотненный грунт м3	0,5		

2 - 2

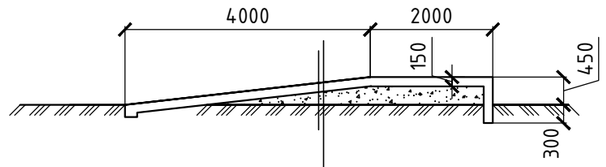

Керамогранит – 20 мм
Бетон кл. В 12.5, армированный сеткой С-1
ø5Bpl/100/100 – 130мм
Уплотненный грунт основания

Согласовано

Взам. инв. N

Подп. и дата

Инв. N подл.

Изм.	Кол.уч	Лист	N док.	Подпись	Дата
Проверил		Сарыбай Е.			
Выполнил		Маратова Р.			
Н.контроль		Абдикадир Т.			

06-2023 АС

«Строительство Скотомогильник в г.Кулсары Жылыойского района Атырауской области", который находится - Трасса Кульсары -Бейнеу»

Здание КПП	Стадия	Лист	Листов
	РП	18	

Крыльцо Кр-1	ТОО "QAZ BUILDING PROJECT LPP" г. Шымкент-2023г.

Копировал Формат А3