ТОО «QAZ BULDING PROJECT LPP»

Государственная лицензия №22020259 от 01.11.2022 года

Заказ: №06-2023
Заказчик: ГУ "Отдел строительства, архитектуры и градостроительства Жылыойского района

«Строительство скотомогильник в г.Кулсары Жылыойского района Атырауской области, который находится - Трасса Кульсары - Бейнеу»

РАБОЧИЙ ПРОЕКТ

Архитектурно-строительная часть Сооружений:
Туалет на 2 очка; Фундамент под крематорий; Навес для крематорий; Выгреб 6м3; Пожарный резервуар 10м3; ГПОграждения

06-2023-АС-04

Том 3.5

г. Шымкент - 2024 г.

ТОО «QAZ BULDING PROJECT LPP»

Государственная лицензия №22020259 от 01.11.2022 года

Заказ: №06-2023
Заказчик: ГУ "Отдел строительства, архитектуры и градостроительства Жылыойского района

«Строительство скотомогильник в г.Кулсары Жылыойского района Атырауской области, который находится - Трасса Кульсары - Бейнеу»

РАБОЧИЙ ПРОЕКТ

Архитектурно-строительная часть Сооружений:
Туалет на 2 очка; Фундамент под крематорий; Навес для крематорий; Выгреб 6м3; Пожарный резервуар 10м3; ГПОграждения

06-2023-АС-04

Том 3.5

Директор ТОО «QAZ BULDING PROJECT LPP» Нияз Б.Е

Главный архитектор проекта Сарыбай Е.Э

г. Шымкент - 2024 г.

ВЕДОМОСТЬ РАБОЧИХ ЧЕРТЕЖЕЙ ОСНОВНОГО КОМПЛЕКТА

Лист	Наименование	Примечание
1	2	3
1	Общие данные (начало).	
1.1	Общие данные (окончание).	
2	Фасады. План. Разрез	
3	План выгреба. План стропил.	
	План перемычек перекрытия	
4	Фрагмент разреза 1-1. Сечения.	

ВЕДОМОСТЬ ССЫЛОЧНЫХ И ПРИЛАГАЕМЫХ ДОКУМЕНТОВ

ОБОЗНАЧЕНИЕ	НАИМЕНОВАНИЕ	ПРИМЕЧАНИЕ
	ССЫЛОЧНЫЕ ДОКУМЕНТЫ	
СЕРИЯ 1.038.1-1	ПЕРЕМЫЧКИ ЖЕЛЕЗОБЕТОННЫЕ ДЛЯ ЗДАНИЙ С КИРПИЧНЫМИ СТЕНАМИ.	
ГОСТ 6629-88	ДВЕРИ ДЕРЕВЯННЫЕ ВНУТРЕННИЕ ДЛЯ ЖИЛЫХ И ОБЩЕСТВЕННЫХ ЗДАНИЙ.	

Рабочий проект «Строительство Скотомогильник в г.Кулсары Жылыойского района Атырауской области", который находится - Трасса Кульсары -Бейнеу» разработан в соответствии с действующими на территории Республики Казахстан нормами и правилами и предусматривает мероприятия, обеспечивающие взрыво-пожаро-безопасность, исключающие вредные воздействия на окружающую среду и воздушный бассейн, а также предупреждающие чрезвычайные ситуации природного и техногенного характера

Главный инженер проекта: _____ Сарыбай Е.

ОБЩИЕ УКАЗАНИЯ

СТЕНЫ УБОРНОЙ ВЫПОЛНИТЬ ИЗ КИРПИЧА КР-р-по 250х120х65/1НФ/200/2,0/50/ГОСТ 530-2012 НА РАСТВОРЕ М50.
ШВЫ КЛАДКИ ИЗНУТРИ И СНАРУЖИ ЗАТИРАЮТСЯ С ПОСЛЕДУЮЩЕЙ ПОБЕЛКОЙ.
СТЕНЫ ВЫГРЕБА ВЫПОЛНЯЮТСЯ ИЗ БЕТОНА КЛ.В15 СТ РК 2088-2011, МАРКА ПО ВОДОНЕПРОНИЦАЕМОСТИ W6.
БОКОВЫЕ ПОВЕРХНОСТИ СТЕН ВЫГРЕБА ОБМАЗАТЬ ГОРЯЧИМ БИТУМОМ СТ РК 1373-2013 ЗА 2 РАЗА.
ПОЛ ВЫГРЕБА ВЫПОЛНИТЬ ИЗ ЦЕМЕНТНО-ПЕСЧАНОГО РАСТВОРА СОСТАВА 1:2 С ЖЕЛЕЗНЕНИЕМ.
ПЕРЕМЫЧКИ ЖЕЛЕЗОБЕТОННЫЕ ПО СЕРИИ 1.038.1-1
ПОД СТЕНАМИ И ДНИЩЕМ ВЫГРЕБА УСТРАИВАЕТСЯ ПОДГОТОВКА ИЗ ЩЕБНЯ СТ РК 1284-2004 ПРОПИТАННОГО БИТУМОМ СТ РК 1373-2013 ДО ПОЛНОГО НАСЫЩЕНИЯ ТОЛЩИНОЙ 100ММ.
СТРОПИЛА ИЗГОТОВЛЯЮТСЯ ИЗ ДРЕВЕСИНЫ ХВОЙНЫХ ПОРОД ГОСТ 8486-86 ВЛАЖНОСТЬЮ НЕ БОЛЕЕ 25%.
СТРОПИЛЬНУЮ НОГУ, ЧЕРЕЗ ОДНУ ПРИВЯЗАТЬ СКРУТКОЙ ИЗ ПРОВОЛОКИ 2ø ВІ ЗА ЕРШ, ЗАКЛАДЫВАЕМЫЙ В СТЕНУ.
БЕТОННЫЕ И ЖЕЛЕЗОБЕТОННЫЕ КОНСТРУКЦИИ, СОПРИКАСАЮЩИЕСЯ С ГРУНТОМ, ВЫПОЛНИТЬ НА ПОРТЛАНДЦЕМЕНТЕ ПО ГОСТ 10178 С СОДЕРЖАНИЕМ C_3S ДО 65%, C_3A ДО 7%, C_3A+C_3AF ДО 22%, ИЛИ СУЛЬФАТОСТОЙКОМ ЦЕМЕНТЕ ПО ГОСТ 22266-94
ОБРАТНУЮ ЗАСЫПКУ ПАЗУХ КОТЛОВАНОВ И ТРАНШЕЙ ВЫПОЛНЯТЬ КАЧЕСТВЕННО, НЕАГРЕССИВНЫМ ГРУНТОМ С ОПТИМАЛЬНОЙ ВЛАЖНОСТЬЮ ПОСЛОЙНО С УПЛОТНЕНИЕМ ЕГО ДО ПЛОТНОСТИ В СУХОМ СОСТОЯНИИ НЕ МЕНЕЕ 1,65 Г/СМ3.
ВСЕ ДЕРЕВЯННЫЕ КОНСТРУКЦИИ ДОЛЖНЫ БЫТЬ ОБРАБОТАНЫ ОГНЕБИОЗАЩИТНЫМ СОСТАВОМ "КСД" ПО ТУ2389-006-17483468-94.

ПЛОЩАДЬ ЗАСТРОЙКИ- 13,92М.^{2}
СТРОИТЕЛЬНЫЙ ОБЬЕМ-25,83М.^{3}

Схема здания

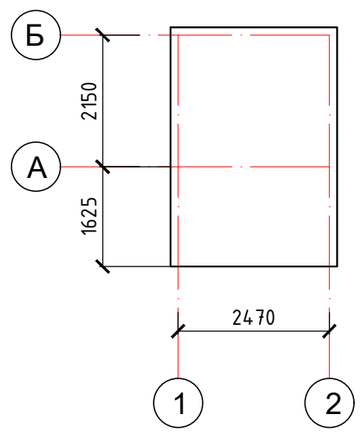

Изм.	Кол.уч.	Лист	N°док.	Подпись	Дата
Провер.		Изтилеу А.			03.24
Исполн.		Толенбай Е			03.24
Н.контроль		Сейдалы А.			03.24

06-2023-АС

«Строительство Скотомогильник в г.Кулсары Жылыойского района Атырауской области", оторый находится - Трасса Кульсары-Бейнеу»

Туалет на 2 очка

Стадия	Лист	Листов
РП	1	

Общие данные (начало)

ТОО «QAZ BUILDING PROJECT LPP» г. Шымкент-2023г.

ВЗАМ. ИНВ. N° | ПОДП. И ДАТА | ИНВ. N° ПОДЛ.

ФОРМАТ А3

1. Общая часть

Рабочий проект «Строительство Скотомогильник в г.Кулсары Жылыойского района Атырауской области", который находится - Трасса Кульсары -Бейнеу» на основании следующих исходных данных:

- Задания на проектирование, утвержденное заказчиком:
- Решение акима:
- Архитектурно-планировочное задание на проектирование:
- Инженерно-геологическое заключение выполненной ТОО "ГеодезияКонсалтинг" в 2024 году.
- Топографической съемки выполненной ТОО "ГеодезияКонсалтинг" в 2024 году.

Способ строительства-подрядный.

Источник финансирования - бюджетные средства.

Площадка под строительство биотермической ямы для трупов животных расположена в Атырауской области, Жылойской районе, г. Кульсары. Настоящим рабочим проектом предусматривается выполнение основных комплексов мероприятий, направленных на строительство и благоустройство биотермической ямы в соответствии с требованиям санитарно-эпидемиологических правил и норм.

2. Строительство биотермической ямы предусматривается в районе со следующими характеристиками:

Климат района резкоконтинентальный, аридный. Континентальность и аридность климата проявляется в резких температурных контрастах дня и ночи, зимы и лета, в быстром переходе от зимы к лету при коротком весеннем периоде. Характерной особенностью климата является неустойчивость и дефицитность атмосферных осадков, малоснежье и сильное сдувание снега, большая сухость воздуха и почвы, интенсивность процесса испарения и обилие прямого солнечного освещения. Зима холодная, но непродолжительная; лето жаркое и довольно продолжительное. Непосредственная близость восточного побережья Каспийского моря смягчающего влияния на климат района практически не оказывает. Также, не смотря на близость моря, территория относится к зоне с засушливым климатом (сумма годовых осадков меньше 200мм в год).

Климатический район -IV-Г. (СП РК 2.04-01-2017).
Отрицательные среднемесячные температуры воздуха за многолетний период наблюдаются в течение четырех месяцев – с декабря по март.
Многолетняя среднегодовая температура воздуха положительна и составляет от +9,4 до +9,7°С. Самый холодный месяц январь со среднемесячной многолетней температурой от -7,5 до -8,9°С. Абсолютный минимум может достигать -37,9°С. Расчетная температура воздуха наиболее холодных суток обеспеченностью 0,98 от -30,7 до -31,7°С. Расчетная температура самой холодной пятидневки обеспеченностью 0,98 от -27,3 до -28,3°С. Средняя годовая амплитуда температуры воздуха 10,7-11,1°С. Отопительный период длится с 18 октября до 8 апреля. Самый жаркий месяц июль со среднемесячной температурой воздуха от +26,8 до +27,5°С, значения максимальных температур воздуха могут достигать +44,7°С. Средняя максимальная температура наиболее теплого месяца (июля) от +33,4 до +34,5°С.

Снеговая нагрузка – I район, 0,8 кПа (80 кгс/м2).
Ветровой напор – III район, 0,56 кПа (56 кгс/м2). (НТП РК 01-01-3.1 (4.1)-2017).
Район по толщине стенки гололеда – II, 5мм.
Глубина промерзания в рассматриваемом районе
для суглинков и глин составила – 111см; для супесей и песков мелких – 135см.
Максимальная глубина проникновения нулевой изотермы при обеспеченности 0,98 – до 200см (СП РК 2.04-01-2017, Приложение А, рис. А.2)

3. Физико-механические свойства грунтов

В результате анализа частных значений показателей физико-механических свойств грунтов, определенных лабораторными и полевыми методами, с учетом данных о геологическом строении и литологических особенностях грунтов, в пределах изученной толщи грунтов до глубины 5,0м (сверху вниз) выделены два инженерно-геологических элемента (ИГЭ), описание которых приводится ниже:

(ИГЭ-1а) Почвенно-растительный слой, твердый. Мощность 0,2м.
(ИГЭ-2) Супесь четвертичная песчанистая, твердой консистенции, коричневого, серовато-коричневого, серого цвета, с тонкими глинистыми прослойками. Грунт среднезасоленный, сульфатное. Мощность до 4,8м.
Грунт характеризуется следующим гранулометрическим составом:

- пылеватая фракция – 69,0%,
- песчаная фракция – 31,0%,
- гравелистая фракция – отсутствует.

Грунтовые воды по проектируемый участке на исследуемую глубину 5,0м не вскрыты.

Сейсмичность района (СП РК 2.03-30-2017), оценивается в 5 баллов (ОСЗ-2475). Тип грунтовых условий по сейсмическим свойствам – III.
Уточненное значение сейсмичности площадки 6 баллов.

4. Противопожарные мероприятия

Противопожарные мероприятия решены согласно СН РК 2.02-01-2014 «Пожарная безопасность зданий и сооружений».
Проектируемые здания размещаются на участке с соблюдением противопожарных разрывов.
Степень огнестойкости - II.
Двери открываются по ходу эвакуации.
В проекте, в соответствии с требованиями СН РК 2.02-01-2014, применяются несгораемые и трудносгораемые материалы. Деревянные элементы подлежат антисептированию, окраске влагостойким антипиреновым составом в соответствии с требованиями СН РК 2.02-01-2014. Проектируемый объект должен быть оборудован первичными средствами пожаротушения-огнетушителями.
Металлические несущие конструкции кровли окрасить огнезащитной краской.
Электропроводка в помещениях прокладывается скрыто, в слое штукатурки и в пустотах плит перекрытия. Розетки заземлены.
В случае применения сгораемых и трудносгораемых материалов импортного производства для внутренней отделки, материалы должны иметь сертификат качества и согласование с Государственной противопожарной службой и Гор СЭС.

5. Антипросадочные мероприятия

Антипросадочные мероприятия в проекте выполнены в соответствии с требованиями СН РК 5.01-02-2013 «Основания зданий и сооружений».
Вокруг зданий, выполняются асфальтобетонные отмостки шириной 1000 мм с уклоном от здания не менее 0,03.
Отметка бровки отмостки должна быть выше планировочной не менее чем на 50мм.

6. Указания по производству работ в зимних условиях

Данные указания выполняются в период производства бетонных работ при ожидаемой среднесуточной температуре наружного воздуха ниже 5°С и минимальной суточной температуре ниже 0°С.
Приготовление бетонной смеси следует производить в обогреваемых бетоносмесительных установках, применяя подогретую воду, оттаянные или подогретые заполнители, обеспечивающие получение бетонной смеси с температурой не менее 5°С. Допускается применение неотогретых сухих заполнителей, не содержащих наледи на зернах и смерзшихся комьев. При этом продолжительность перемешивания бетонной смеси должна быть увеличена не менее чем на 25 % по сравнению с летними условиями. Способы и средства транспортирования должны обеспечивать предотвращение снижения температуры бетонной смеси ниже требуемой.
В зимних условиях необходимо использовать бетоны и растворы с добавлением пластификаторов и противоморозных добавок согласно приложения 9 к СН РК 5.03-07-2013 "Несущие и ограждающие конструкции".
Прочность бетона монолитных конструкций к моменту замерзания или охлаждения ниже расчетных температур должна быть не менее:

-для бетона без противоморозных добавок к моменту его замораживания 50, 40 и 30% проектной прочности при марках соответственно С 10/12.5, С 16/20-М300, С 25/30-М 500;

-для конструкций, подвергающихся по окончании выдерживания замораживанию и оттаиванию (независимо от проектной марки) - 70%;

-для бетона с противоморозными добавками к моменту его охлаждения до температуры, на которую рассчитано колличество добавок -30, 25 и 20% проектной прочности при марке соответственно до С 16/20, С 18/22.5 и С 25/30. Бетон, замороженный при указанной выше прочности, после оттаивания должен выдерживаться в условиях, обеспечивающих получение проектной прочности до загружения конструкций нормативной нагрузкой.

7. Защита строительных конструкций от коррозий

Защита строительных конструкций от коррозии предусматривается по СН РК 2.01-01-2013 "Защита строительных конструкций от коррозии ".

Деревянные конструкции и столярные изделия обрабатываются специальными составами для защиты от гниения и возгорания.

Все металлические элементы окрашиваются масляными красками и антикоррозийными эмалями. Окрашиваемая поверхность должна быть предварительно очищена от ржавчины, окалины и грязи.

Закладные детали покрыть слоем цементно-песчаного раствора толщиной 10мм.

Все железобетонные конструкции выполнить:

Марка бетона по морозостойкости - F100.

Марка бетона по водонепроницаемости - W6.

Защитный слой для арматуры не менее 25мм.

Против сульфатной агрессии грунтов, все бетонные и железобетонные конструкции, соприкасающиеся с грунтом, выполнить на сульфатостойком цементе (ССЦ) по ГОСТ22266.

Против хлорной агрессий грунтов боковые поверхности фундаментов и наружные стены, соприкасающиеся с грунтом, обмазать горячим битумом за 2 раза и выполнить щебеночную подготовку, толщиной 100 мм, пропитанной горячим битумом до полного насыщения в основании фундаментов.

Согласовано

Взам. инв. N

Подп. и дата

Инв. N подл.

Изм.	Кол.уч.	Лист	N°док.	Подпись	Дата	06-2023-АС		
						«Строительство Скотомогильник в г.Кулсары Жылыойского района Атырауской области", оторый находится - Трасса Кульсары-Бейнеу»		
Провер.		Изтилеу А.			03.24	Туалет на 2 очка	Стадия	Лист	Листов
Исполн.		Толенбай Е			03.24		РП	1.1	
Н.контроль		Сейдалы А.			03.24	Общие данные (окончание)	ТОО «QAZ BUILDING PROJECT LPP» г. Шымкент-2023г.		

Копировал Формат А3

ФАСАД 1–2

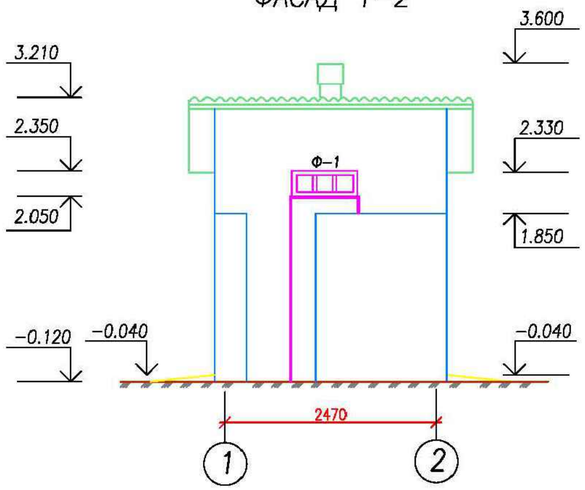

ФАСАД А–Б

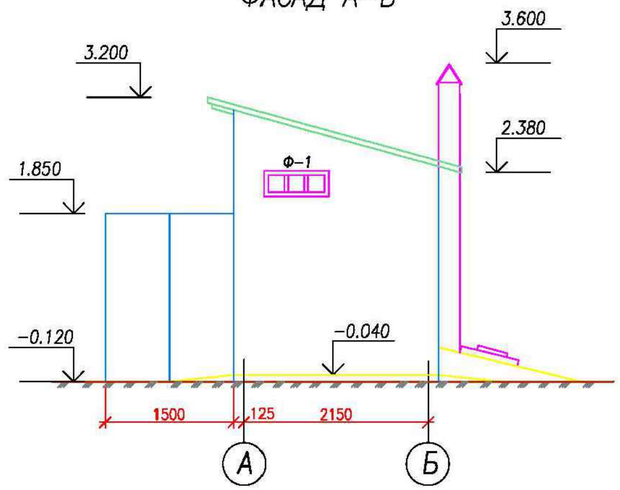

РАЗРЕЗ 1–1

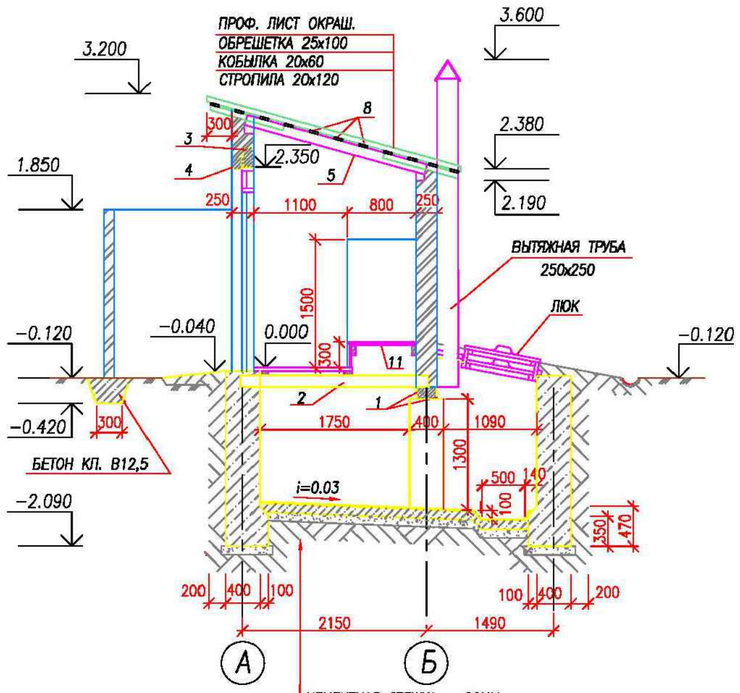

ЦЕМЕНТНАЯ СТЯЖКА – 20ММ
БЕТОННАЯ ПОДГОТОВКА КЛ. В12,5 –100ММ
ЩЕБЕНОЧНАЯ ПОДГОТОВКА ПРОПИТАННАЯ БИТУМОМ ДО ПОЛНОГО НАСЫЩЕНИЯ–100ММ
ПЛОТНО УТРАМБОВАННАЯ МЯТАЯ ГЛИНА – 200ММ

ПЛАН

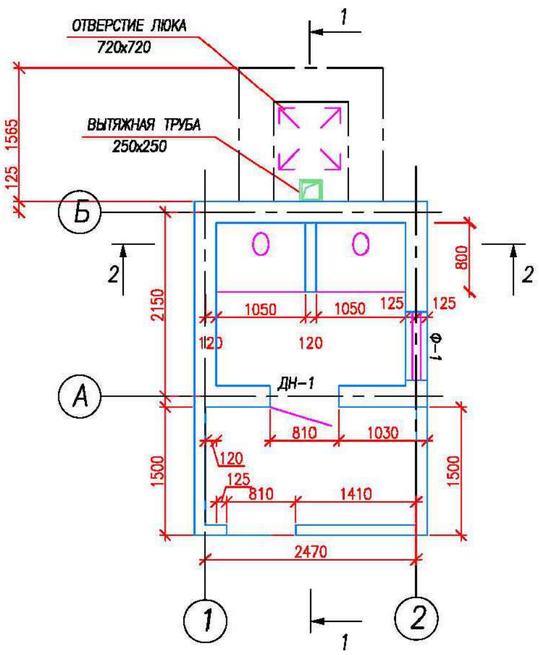

РАЗРЕЗ 2–2

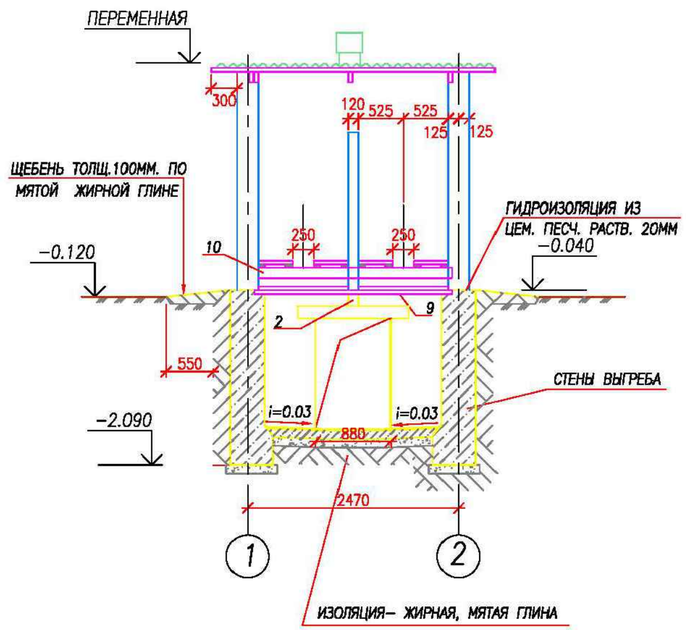

Марка бетона по морозостойкости – F100.
Марка бетона по водонепроницаемости – W6.
Защитный слой для арматуры не менее 25мм.
Против сульфатной агрессии грунтов, все бетонные и железобетонные конструкции, соприкасающиеся с грунтом, выполнить на сульфатостойком цементе (ССЦ) по ГОСТ22266.
Против хлорной агрессий грунтов боковые поверхности фундаментов и наружные стены, соприкасающиеся с грунтом, обмазать горячим битумом за 2 раза и выполнить щебеночную подготовку, толщиной 100 мм, пропитанной горячим битумом до полного насыщения в основании фундаментов.

Указания по устройству фундаментов
За относительную отметку 0.000 принять уровень чистого пола первого этажа, что соответствует абсолютной отметке по ГП 248,00.
Фундаменты - ленточные, монолитные из бетона класса В15.
Под подошвой фундамента выполнить щебеночную подготовку, толщиной 100 мм, пропитанной горячим битумом до полного насыщения, шириной на 10 см. шире фундаментов с каждой стороны.
По номенклатурному виду и просадочным свойствам в пределах изучаемой территории, до глубины 5,0 м выделен один инженерно-геологический элемент (ИГЭ):
(ИГЭ–2) Супесь четвертичная песчанистая, твердой консистенции, коричневого, серовато-коричневого, серого цвета, с тонкими глинистыми прослойками. Грунт среднезасоленный, сульфатное. Мощность до 4,8м.
Насыпной грунт, нами как ИГЭ не рассматривается.
Крутизну откоса котлована выполнять 1:1.
Обратную засыпку котлована выполнить не набухающим грунтом!
Ниже дна котлована естественный грунт уплотнить ручными трамбовками до отказа.
Обратную засыпку пазух фундаментов выполнить местным грунтом с послойным уплотнением при оптимальной влажности. При этом плотность сухого уплотненного грунта по всей толщине должна быть не менее 1.65 т/м3.
По периметру здания выполнить асфальтобетонную отмостку шириной 1,0 м с уклоном от здания не менее 0.03.
Бетонные работы по возведению монолитных конструкций ведутся в соответствии указаниями требованиями СП РК 5.03.107-2013 "Несущие и ограждающие конструкции".
Снятие несущей опалубки производить после достижения бетоном 70% проектной прочности.
Боковые поверхности фундаментов, соприкасающиеся с грунтом, обмазать горячим битумом за 2 раза

Изм.	Кол.уч.	Лист	N°док.	Подпись	Дата	06-2023-АС		
						«Строительство Скотомогильник в г.Кулсары Жылыойского района Атырауской области", оторый находится – Трасса Кульсары-Бейнеу»		
Провер.		Изтилеу А.			03.24	Туалет на 2 очка	Стадия: РП	Лист: 2 / Листов:
Исполн.		Толенбай Е			03.24			
Н.контроль		Сейдалы А.			03.24	Фасад. План. Разрез	ТОО «QAZ BUILDING PROJECT LPP» г. Шымкент-2023г.	

ВЗАМ. ИНВ. N° | ПОДП. И ДАТА | ИНВ. N° ПОДЛ.

ФОРМАТ А2

ПЛАН ВЫГРЕБА

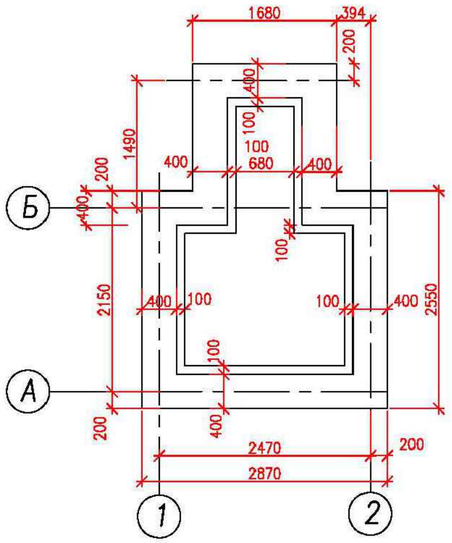

ПЛАН СТРОПИЛ

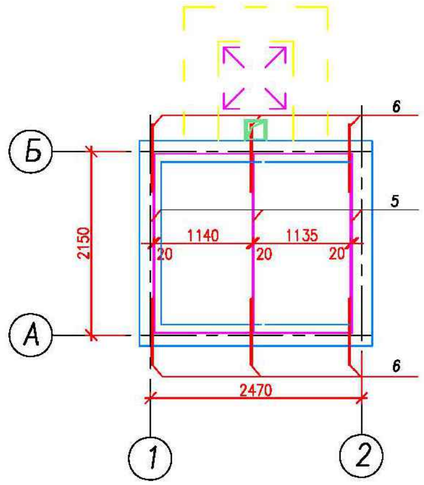

ПЛАН ПЕРЕМЫЧЕК ПЕРЕКРЫТИЯ

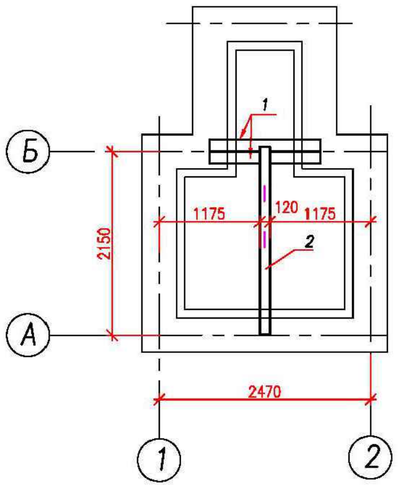

ФРАМУГА Ф–1

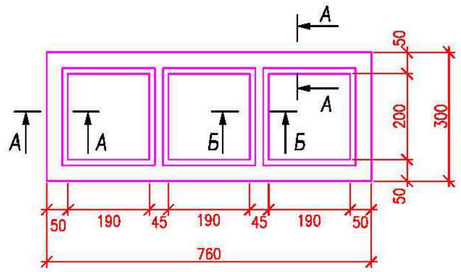

А–А

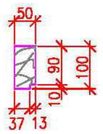

Б–Б

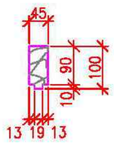

СПЕЦИФИКАЦИЯ Ж/Б ИЗДЕЛИЙ

МАРКА ПОЗ.	ОБОЗНАЧЕНИЕ	НАИМЕНОВАНИЕ	КОЛ. ШТ.	МАССА ЕД.КГ	ПРИМЕЧ.
1	СЕРИЯ 1.038.1–1	ПЕРЕМЫЧКИ 2ПБ13–1	2	54	
2	СЕРИЯ 1.038.1–1	ПЕРЕМЫЧКИ 2ПБ22–3	1	92	
3	СЕРИЯ 1.038.1–1	ПЕРЕМЫЧКИ 3ПБ13–37	2	85	
4	СЕРИЯ 1.038.1–1	ПЕРЕМЫЧКИ 2ПБ10–1	2	43	
		БЕТОН КЛ. В15, МАРКИ W6, м3	15,41		
		БЕТОН КЛ. В12.5, МАРКИ W6, м3	1,20		

СПЕЦИФИКАЦИЯ ДРЕВЕСИНЫ

МАРКА, ПОЗ.	НАИМЕНОВАНИЕ	СЕЧЕНИЕ ММ.	ДЛИНА ММ.	КОЛ. ШТ.	РАСХОД ДРЕВЕСИНЫ ЕД. $м^3$	ОБЩ. РАСХ. ДРЕВЕСИНЫ $м^3$
5	СТРОПИЛА	20x120	2200	3	0.01	0,03
6	КОБЫЛКА	20x60	800	6	0.001	0,006
7	МАУЭРЛАТ	100x100		9,34п.м.	0,093	0,093
8	ОБРЕШЕТКА	25x100		30,0п.м.	0,0075	0,0075
9	ЛАГА	100x50		11.72п.м.		0.06
10	ОПОРНЫЙ БРУС	50x120		11.72п.м.		0.06
11	ПЛАНКА	80x40	750	20	0.002	0.04
12	ПОЛОВАЯ ДОСКА	200x40		59.62п.м.		0.48
13	ОПОРНЫЙ БРУС	50x50		1.1п.м.		0.003
14	ОПОРНЫЙ БРУС	50x60		1.1п.м.		0.003

ОБЪЕМ РАБОТ

Номер	НАИМЕНОВАНИЕ РАБОТ	Единиц. измерен.	Количество	Примечание
1	Разработка грунта	$м^3$	64	
2	Доработка грунта в ручную	$м^3$	6,4	
3	Устройство выгреб.ямы из бетона марки В 12.5	$м^3$	14,81	
4	Гидроизоляция	$м^2$	74	
5	Обратная засыпка	$м^3$	25	
6	Кирпичная кладка стен	$м^3$	10,4	
7	Кирпичная кладка перегородка	$м^2$	23	
8	Цементная стяжка – 20 мммм	$м^3$	0,19	
9	Бетонная подготовка КЛ. В12,5–100 мм	$м^3$	0,95	
10	Щебеночнач подготовка пропитанная битумом до полного насыщения – 100 мм	$м^3$	0,95	
11	Плотно утрамбованная мятая глина – 200 мм	$м^3$	1,9	
12	Штукатурка стен и перегородок туалета	$м^2$	76,15	

Изм.	Кол.уч.	Лист	N°док.	Подпись	Дата
Провер.		Изтилеу А.			03.24
Исполн.		Толенбай Е			03.24
Н.контроль		Сейдалы А.			03.24

06-2023-АС

«Строительство Скотомогильник в г.Кулсары Жылыойского района Атырауской области", оторый находится - Трасса Кульсары-Бейнеу»

Туалет на 2 очка

Стадия	Лист	Листов
РП	3	

План стропил
План перемычек и перекрытия

ТОО «QAZ BUILDING PROJECT LPP»
г. Шымкент-2023г.

ВЗАМ. ИНВ. N° | ПОДП. И ДАТА | ИНВ. N° ПОДЛ.

ФОРМАТ А2

ФРАГМЕНТ РАЗРЕЗА 1–1

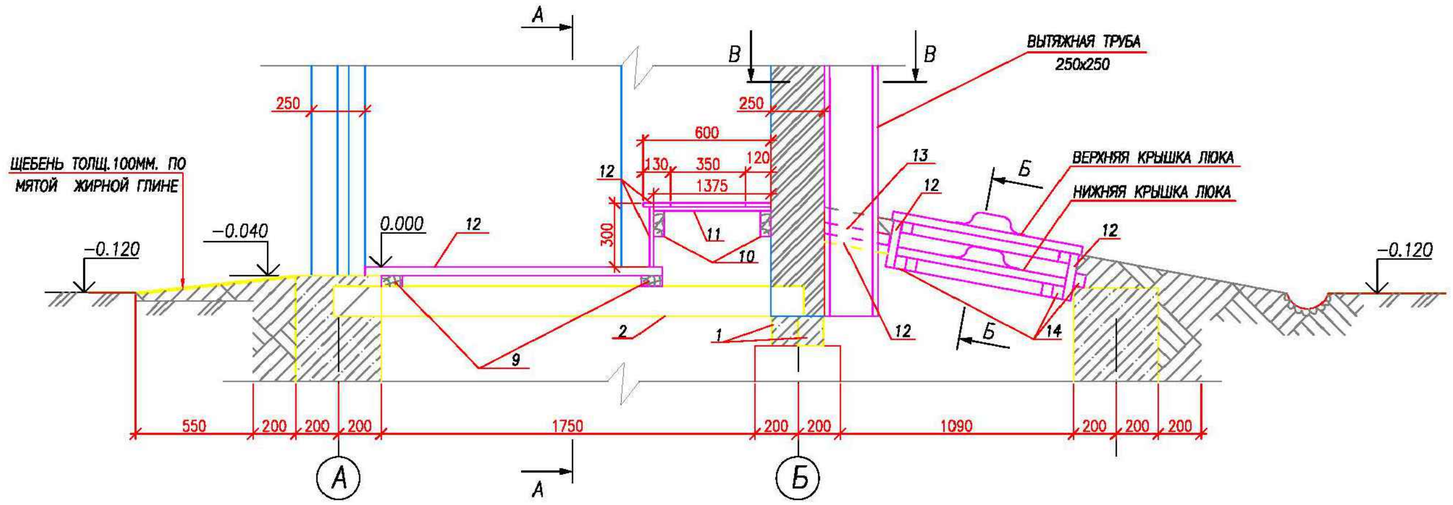

ВЕРХНЯЯ КРЫШКА ЛЮКА

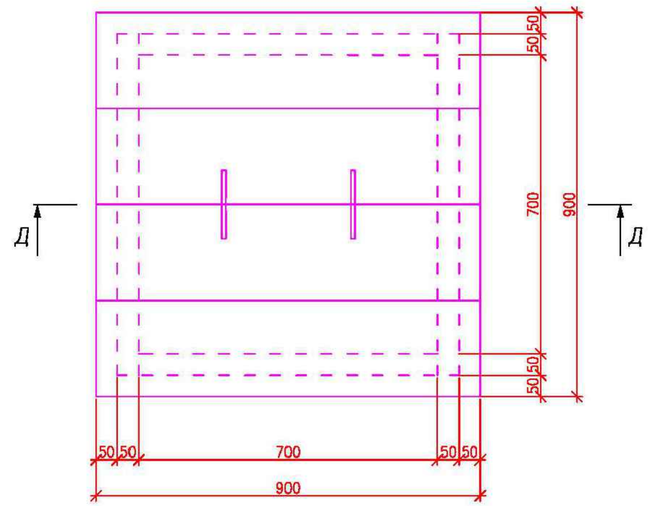

Д–Д

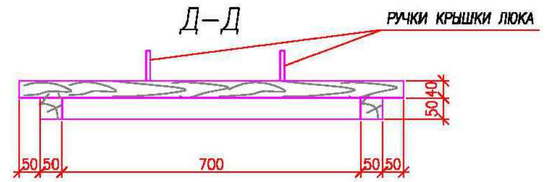

А–А

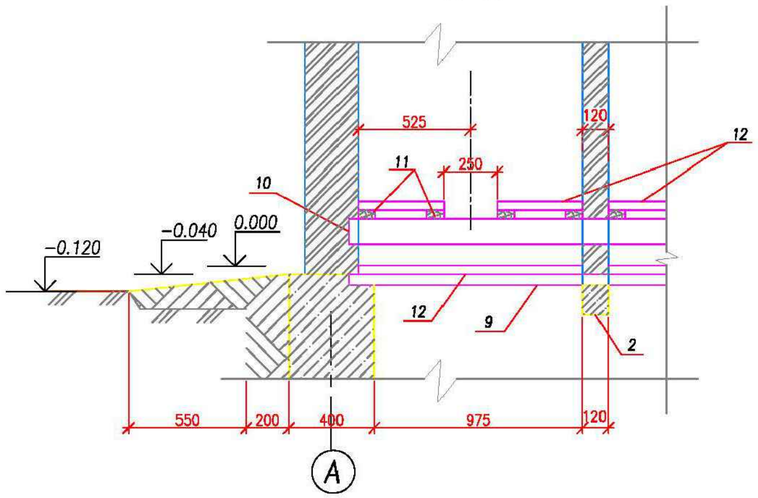

В–В

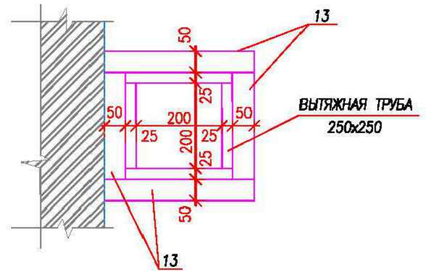

НИЖНЯЯ КРЫШКА ЛЮКА

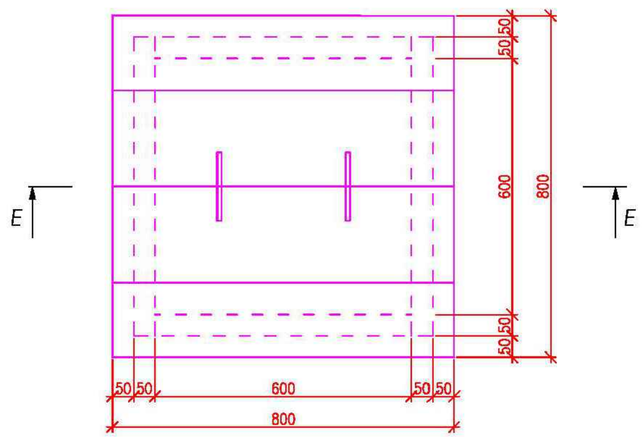

Б–Б

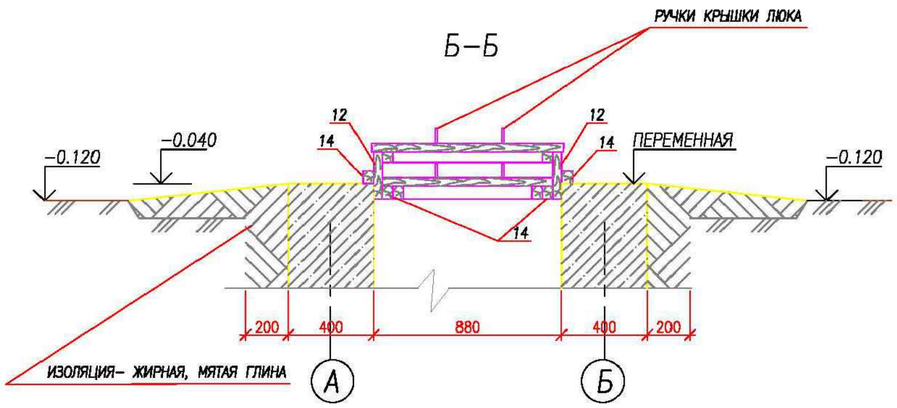

Е–Е

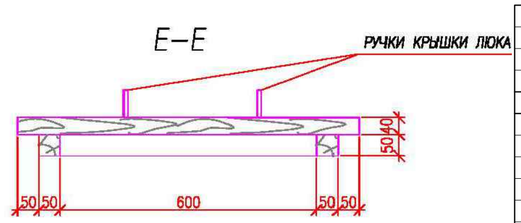

ПРИМЕЧАНИЯ:

1. ОБЪЕМ ДРЕВЕСИНЫ НА КРЫШКИ ЛЮКА = 0,073 м3.
2. ОБЪЕМ ДРЕВЕСИНЫ НА НА ВЫТЯЖНУЮ ТРУБУ = 0,088 м3.

Изм.	Кол.уч.	Лист	N°док.	Подпись	Дата	06-2023-АС		
						«Строительство Скотомогильник в г.Кулсары Жылыойского района Атырауской области", оторый находится – Трасса Кульсары-Бейнеу»		
Провер.		Изтилеу А.			03.24	Туалет на 2 очка	Стадия	Лист	Листов
Исполн.		Толенбай Е			03.24		РП	4	
Н.контроль		Сейдалы А.			03.24	Фрагмент разреза 1-1. Сечения	ТОО «QAZ BUILDING PROJECT LPP» г. Шымкент-2023г.		

ВЗАМ. ИНВ. N° | ПОДП. И ДАТА | ИНВ. N° ПОДЛ.

ФОРМАТ А2

Ведомость рабочих чертежей основного комплекта АС.

Лист	Наименование	Примечание
1	2	3
1	Общие данные (начало).	
2	Общие данные (продолжение).	
3	Общие данные (окончание).	
4	Фасад 2-1, 1-2, А-Б, Б-А	
5	План на отм. 0,000. Спецификация заполнения оконных и дверных проемов. Ведомость отделки помещений	
6	Экспликация полов. Общие указания к планам стен	
7	Кладочный план на отм. 0,000. Спецификация перемычек. Фрагмент утепления стены	
8	План котлована. Разрез 1-1	
9	План раскладки фундаментных плит. Спецификация материалов	
10	Схема расположения фундаментов. Сечение 1-1. Вид по оси А, Б. Спецификация материалов	
11	Схема расположения фундаментов. Вид по оси 1, 2. Схема расположения плит покрытия Спецификация материалов	
12	План стропил. План кровли	
13	Разрез 1-1. Спецификация элементов крыши	
14	Разрез А-А, Б-Б. Деталь опирания перегородки	
15	Оконный блок ОБС. Спецификация материалов	
16	Узлы кровли 1 ... 4	
17	Узлы кровли 5 ... 8	
18	Крыльцо Кр-1	

Схема здания

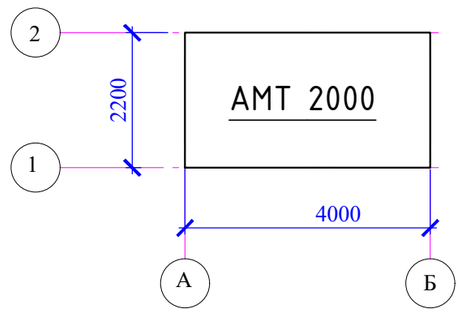

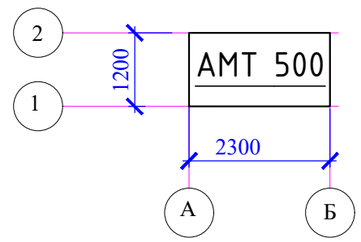

Объемно-планировочные показатели

N п/п	Наименование	Ед. изм.	АМТ 2000	АМТ 500
1	Площадь застройки	м2	8,80	2,76
2	Строительный объем	м3	1,32	0,41

Согласовано

Взам. инв. N

Подп. и дата

Инв. N подл.

Рабочий проект «Строительство Скотомогильник в г.Кулсары Жылыойского района Атырауской области", который находится - Трасса Кульсары -Бейнеу» разработан в соответствии с действующими на территории Республики Казахстан нормами и правилами и предусматривает мероприятия, обеспечивающие взрыво-пожаро-безопасность, исключающие вредные воздействия на окружающую среду и воздушный бассейн, а также предупреждающие чрезвычайные ситуации природного и техногенного характера

Главный инженер проекта: _____ Сарыбай Е.

Изм.	Кол.уч	Лист	N док.	Подпись	Дата
ГАП		Сарыбай Е.			
Проверил		Сарыбай Е.			
Выполнил		Маратова Р.			
Н.контроль		Абдикадир Т.			

06-2023 АС

«Строительство Скотомогильник в г.Кулсары Жылыойского района Атырауской области", который находится - Трасса Кульсары -Бейнеу»

Фундамент под крематорий дизельный АМТ 500, АМТ 2000

Стадия	Лист	Листов
РП	1	

Общие данные (начало)

ТОО "QAZ BUILDING PROJECT LPP" г. Шымкент-2023г.

Копировал

Формат А3

Ведомость основных ссылочных документов

Обозначение	Наименование	Примеч.
СН РК 3.02-27-2023	Производственные здания	
СН РК 2.02-01-2014	Пожарная безопасность зданий и сооружений	
СН РК 5.01-02-2013	Основания зданий и сооружений	
СН РК 2.01-01-2013	Защита строительных конструкций от коррозии.	
СП РК EN 1992-1-1:2004/2011	Проектирование железобетонных конструкций	
СН РК 5.03 07-2013	Несущие и ограждающие конструкции	
СН РК 1.03-05-2011	Охрана труда и техника безопасности в строительстве	
	Прилагаемые документы	
	Технический отчет об инженерно-геологических изысканиях	

1. Общая часть

Рабочий проект «Строительство Скотомогильник в г.Кулсары Жылыойского района Атырауской области", который находится - Трасса Кульсары -Бейнеу» на основании следующих исходных данных:

- Задания на проектирование, утвержденное заказчиком:
- Решение акима:
- Архитектурно-планировочное задание на проектирование:
- Инженерно-геологическое заключение выполненной ТОО "ГеодезияКонсалтинг" в 2024 году.
- Топографической съемки выполненной ТОО "ГеодезияКонсалтинг" в 2024 году.

Способ строительства-подрядный.

Источник финансирования - бюджетные средства.

Площадка под строительство биотермической ямы для трупов животных расположена в Атырауской области, Жылойской районе, г. Кульсары. Настоящим рабочим проектом предусматривается выполнение основных комплексов мероприятий, направленных на строительство и благоустройство биотермической ямы в соответствии с требованиям санитарно-эпидемиологических правил и норм.

2. Строительство биотермической ямы предусматривается в районе со следующими характеристиками:

Климат района резкоконтинентальный, аридный. Континентальность и аридность климата проявляется в резких температурных контрастах дня и ночи, зимы и лета, в быстром переходе от зимы к лету при коротком весеннем периоде. Характерной особенностью климата является неустойчивость и дефицитность атмосферных осадков, малоснежье и сильное сдувание снега, большая сухость воздуха и почвы, интенсивность процесса испарения и обилие прямого солнечного освещения. Зима холодная, но непродолжительная; лето жаркое и довольно продолжительное. Непосредственная близость восточного побережья Каспийского моря смягчающего влияния на климат района практически не оказывает. Также, не смотря на близость моря, территория относится к зоне с засушливым климатом (сумма годовых осадков меньше 200мм в год).

Климатический район -IV-Г. (СП РК 2.04-01-2017).
Отрицательные среднемесячные температуры воздуха за многолетний период наблюдаются в течение четырех месяцев - с декабря по март.
Многолетняя среднегодовая температура воздуха положительна и составляет от +9,4 до +9,7°С. Самый холодный месяц январь со среднемесячной многолетней температурой от -7,5 до -8,9°С. Абсолютный минимум может достигать -37,9°С. Расчетная температура воздуха наиболее холодных суток обеспеченностью 0,98 от -30,7 до -31,7°С. Расчетная температура самой холодной пятидневки обеспеченностью 0,98 от -27,3 до -28,3°С. Средняя годовая амплитуда температуры воздуха 10,7-11,1°С. Отопительный период длится с 18 октября до 8 апреля. Самый жаркий месяц июль со среднемесячной температурой воздуха от +26,8 до +27,5°С, значения максимальных температур воздуха могут достигать +44,7°С. Средняя максимальная температура наиболее теплого месяца (июля) от +33,4 до +34,5°С.

Снеговая нагрузка - I район, 0,8 кПа (80 кгс/м2).
Ветровой напор - III район, 0,56 кПа (56 кгс/м2). (НТП РК 01-01-3.1 (4.1)-2017).
Район по толщине стенки гололеда - II, 5мм.
Глубина промерзания в рассматриваемом районе
для суглинков и глин составила - 111см; для супесей и песков мелких - 135см.
Максимальная глубина проникновения нулевой изотермы при обеспеченности 0,98 - до 200см (СП РК 2.04-01-2017, Приложение А, рис. А.2)

Согласовано

Взам. инв. N

Подп. и дата

Инв. N подл.

Изм.	Кол.уч	Лист	N док.	Подпись	Дата
Проверил		Сарыбай Е.			
Выполнил		Маратова Р.			
Н.контроль		Абдикадир Т.			

06-2023 АС

«Строительство Скотомогильник в г.Кулсары Жылыойского района Атырауской области", который находится - Трасса Кульсары -Бейнеу»

Фундамент под крематорий дизельный АМТ 500, АМТ 2000

Стадия	Лист	Листов
РП	2	

Общие данные (продолжение)

ТОО "QAZ BUILDING PROJECT LPP"
г. Шымкент-2023г.

Копировал

Формат А3

3. Физико-механические свойства грунтов

В результате анализа частных значений показателей физико-механических свойств грунтов, определенных лабораторными и полевыми методами, с учетом данных о геологическом строении и литологических особенностях грунтов, в пределах изученной толщи грунтов до глубины 5,0м (сверху вниз) выделены два инженерно-геологических элемента (ИГЭ), описание которых приводится ниже:

(ИГЭ-1а) Почвенно-растительный слой, твердый. Мощность 0,2м.
(ИГЭ-2) Супесь четвертичная песчанистая, твердой консистенции, коричневого, серовато-коричневого, серого цвета, с тонкими глинистыми прослойками. Грунт среднезасоленный, сульфатное. Мощность до 4,8м.
Грунт характеризуется следующим гранулометрическим составом:

- пылеватая фракция – 69,0%,
- песчаная фракция – 31,0%,
- гравелистая фракция – отсутствует.

Грунтовые воды по проектируемый участке на исследуемую глубину 5,0м не вскрыты.

Сейсмичность района (СП РК 2.03-30-2017), оценивается в 5 баллов (ОСЗ-2475). Тип грунтовых условий по сейсмическим свойствам – III. Уточненное значение сейсмичности площадки 6 баллов.

4. Конструктивные решения

Конструктивные решения.

Проектом предусмотрены дизельные крематории марки АМТ 2000 и АМТ 500.

Под дизельный крематорий марки АМТ 2000 заливается монолитная плита с размерами в осях 4,0х2,2х0,6(h)м.

Под дизельный крематорий марки АМТ 500 заливается монолитная плита с размерами в осях 2,3х1,2х0,6(h)м.

За относительную отметку 0.000 принят уровень верха плиты.

Фундамент под дизельный крематорий - монолитная плита из бетона кл. С16/20, армированная двумя металлическими сетками Ф12А400 с шагом 200х200 по всей площади плиты.

Под подошвой фундамента выполнить щебеночную подготовку, шире фундаментов с каждой стороны на 10см и толщиной 10 см, пропитанной горячим битумом до полного насыщения.

Отмостка - асфальтобетонная шириной 1.0 м по уплотненному грунту.

5. Противопожарные мероприятия

Противопожарные мероприятия решены согласно СН РК 2.02-01-2014 «Пожарная безопасность зданий и сооружений».

Проектируемые здания размещаются на участке с соблюдением противопожарных разрывов.

Степень огнестойкости - II.

В проекте, в соответствии с требованиями СН РК 2.02-01-2014, применяются несгораемые и трудносгораемые материалы. Деревянные элементы подлежат антисептированию, окраске влагостойким антипиреновым составом в соответствии с требованиями СН РК 2.02-01-2014. Проектируемый объект должен быть оборудован первичными средствами пожаротушения-огнетушителями.

Металлические несущие конструкции окрасить огнезащитной краской.

В случае применения сгораемых и трудносгораемых материалов импортного производства для внутренней отделки, материалы должны иметь сертификат качества и согласование с Государственной противопожарной службой и Гор СЭС.

6. Антипросадочные мероприятия

Антипросадочные мероприятия в проекте выполнены в соответствии с требованиями СН РК 5.01-02-2013 «Основания зданий и сооружений».

Для устранения просадочных свойств грунта после отрытия котлована до проектной отметки, произвести уплотнение местного грунта дна котлована ручными пневмотрамбовками.

Вокруг зданий, выполняются асфальтобетонные отмостки шириной 1000 мм с уклоном от здания не менее 0,03.

Отметка бровки отмостки должна быть выше планировочной не менее чем на 50мм.

8. Указания по производству работ в зимних условиях

Данные указания выполняются в период производства бетонных работ при ожидаемой среднесуточной температуре наружного воздуха ниже 5°С и минимальной суточной температуре ниже 0°С.

Приготовление бетонной смеси следует производить в обогреваемых бетоносмесительных установках, применяя подогретую воду, оттаянные или подогретые заполнители, обеспечивающие получение бетонной смеси с температурой не менее 5°С. Допускается применение неотогретых сухих заполнителей, не содержащих наледи на зернах и смерзшихся комьев. При этом продолжительность перемешивания бетонной смеси должна быть увеличена не менее чем на 25 % по сравнению с летними условиями. Способы и средства транспортирования должны обеспечивать предотвращение снижения температуры бетонной смеси ниже требуемой.

В зимних условиях необходимо использовать бетоны и растворы с добавлением пластификаторов и противоморозных добавок согласно приложения 9 к СН РК 5.03-07-2013 "Несущие и ограждающие конструкции".

Прочность бетона монолитных конструкций к моменту замерзания или охлаждения ниже расчетных температур должна быть не менее:

-для бетона без противоморозных добавок к моменту его замораживания 50, 40 и 30% проектной прочности при марках соответственно С 10/12.5, С 16/20-М300, С 25/30-М 500;

-для конструкций, подвергающихся по окончании выдерживания замораживанию и оттаиванию (независимо от проектной марки) - 70%;

-для бетона с противоморозными добавками к моменту его охлажаения до теммературы, на которую рассчитано коллличество добавок -30, 25 и 20% проектной прочности при марке соответственно до С 16/20, С 18/22.5 и С 25/30. Бетон, замороженный при указанной выше прочности, после оттаивания должен выдерживаться в условиях, обеспечивающих получение проектной прочности до загружения конструкций нормативной нагрузкой.

9. Защита строительных конструкций от коррозий

Защита строительных конструкций от коррозии предусматривается по СН РК 2.01-01-2013 "Защита строительных конструкций от коррозии ".

Деревянные конструкции и столярные изделия обрабатываются специальными составами для защиты от гниения и возгорания.

Все металлические элементы окрашиваются масляными красками и антикоррозийными эмалями. Окрашиваемая поверхность должна быть предварительно очищена от ржавчины, окалины и грязи.

Закладные детали покрыть слоем цементно-песчаного раствора толщиной 10мм.

Все железобетонные конструкции выполнить:

Марка бетона по морозостойкости - F100.

Марка бетона по водонепроницаемости - W4.

Защитный слой для арматуры не менее 25мм.

Против сульфатной агрессии грунтов, все бетонные и железобетонные конструкции, соприкасающиеся с грунтом, выполнить на сульфатостойком цементе (ССЦ) по ГОСТ22266.

Против хлорной агрессий грунтов боковые поверхности фундаментов и наружные стены, соприкасающиеся с грунтом, обмазать горячим битумом за 2 раза и выполнить щебеночную подготовку, толщиной 150 мм, пропитанной горячим битумом до полного насыщения в основании фундаментов, шире основного фундамента на 100мм с каждой стороны.

Согласовано

Взам. инв. N

Подп. и дата

Инв. N подл.

Изм.	Кол.уч	Лист	N док.	Подпись	Дата
Проверил		Сарыбай Е.			
Выполнил		Маратова Р.			
Н.контроль		Абдикадир Т.			

06-2023 АС

«Строительство Скотомогильник в г.Кулсары Жылыойского района Атырауской области", который находится - Трасса Кульсары -Бейнеу»

Фундамент под крематорий дизельный АМТ 500, АМТ 2000

Стадия	Лист	Листов
РП	3	

Общие данные (окончание)

ТОО "QAZ BUILDING PROJECT LPP"
г. Шымкент-2023г.

Копировал

Формат А3

План фундаментной плиты
для крематория дизельного АМТ 2000

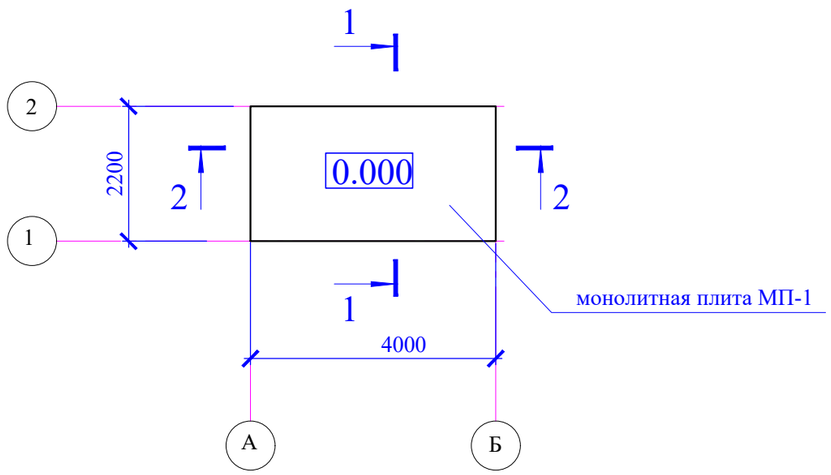

1 - 1

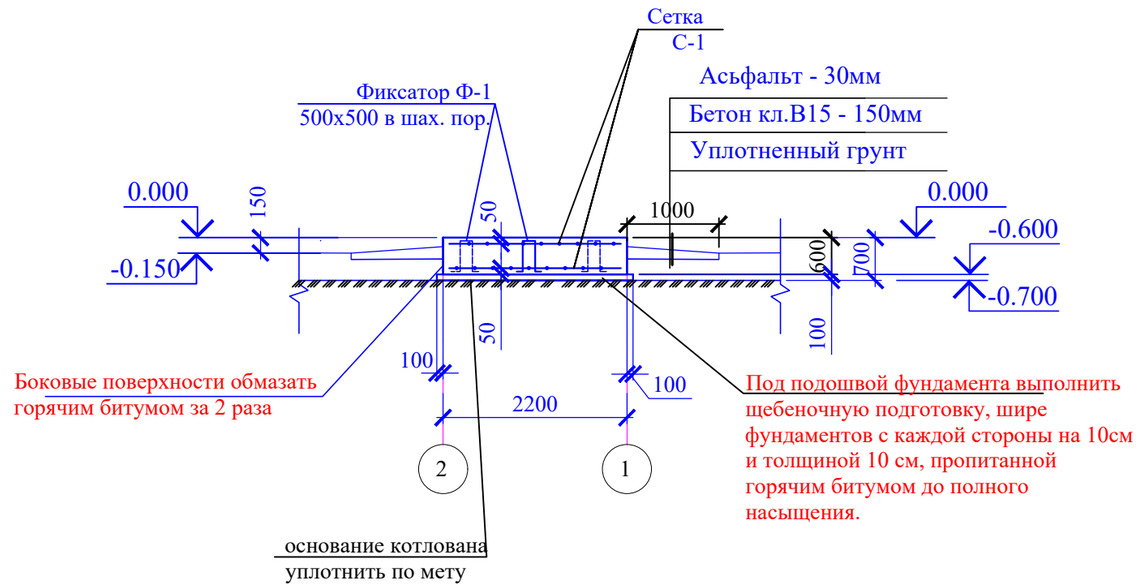

2 - 2

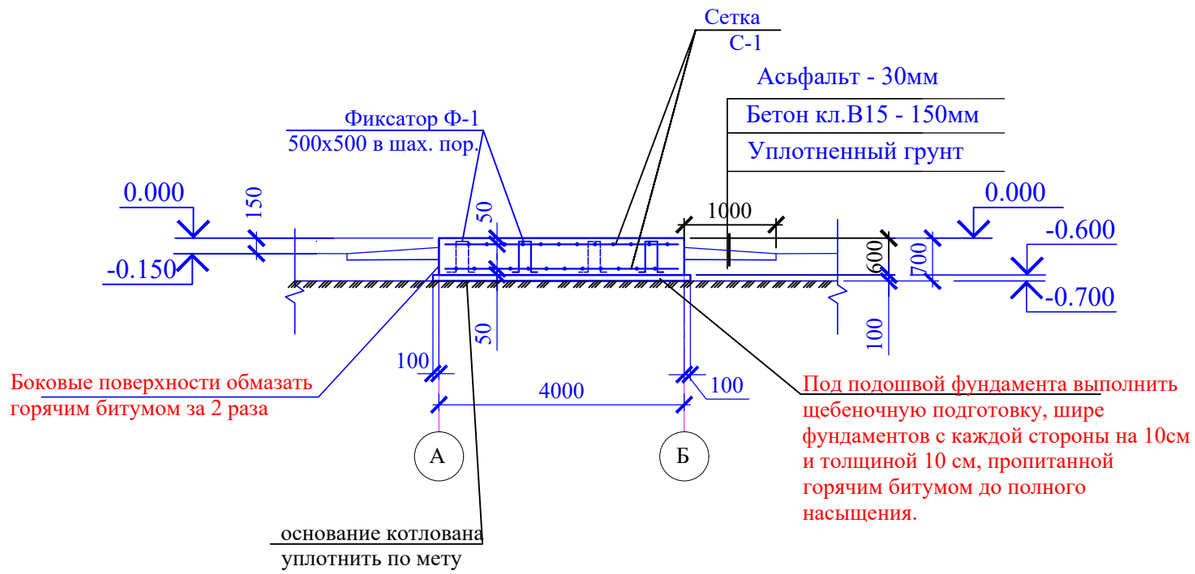

Выемка грунта для устройства котлована-18,0 м3

Изм.	Кол.уч	Лист	N док.	Подпись	Дата	06-2023 АС		
						«Строительство Скотомогильник в г.Кулсары Жылыойского района Атырауской области", который находится - Трасса Кульсары -Бейнеу»		
Проверил		Сарыбай Е.				Фундамент под крематорий дизельный АМТ 500, АМТ 2000	Стадия: РП	Лист: 4 / Листов:
Выполнил		Маратова Р.						
Н.контроль		Абдикадир Т.				План фундаментной плиты МП-1 Разрез 1-1, 2-2	ТОО "QAZ BUILDING PROJECT LPP" г. Шымкент-2023г.	

Согласовано

Взам. инв. N

Подп. и дата

Инв. N подл.

План фундаментной плиты для крематория дизельного АМТ 500

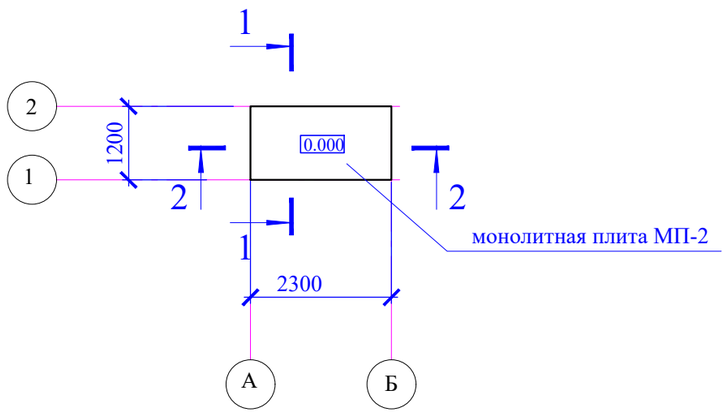

1 - 1

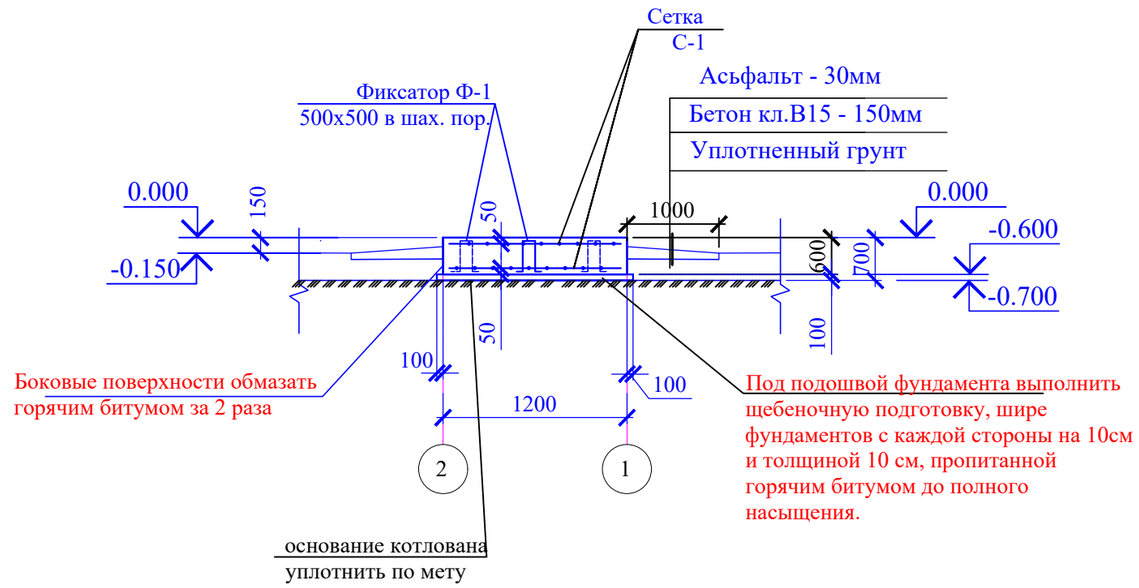

2 - 2

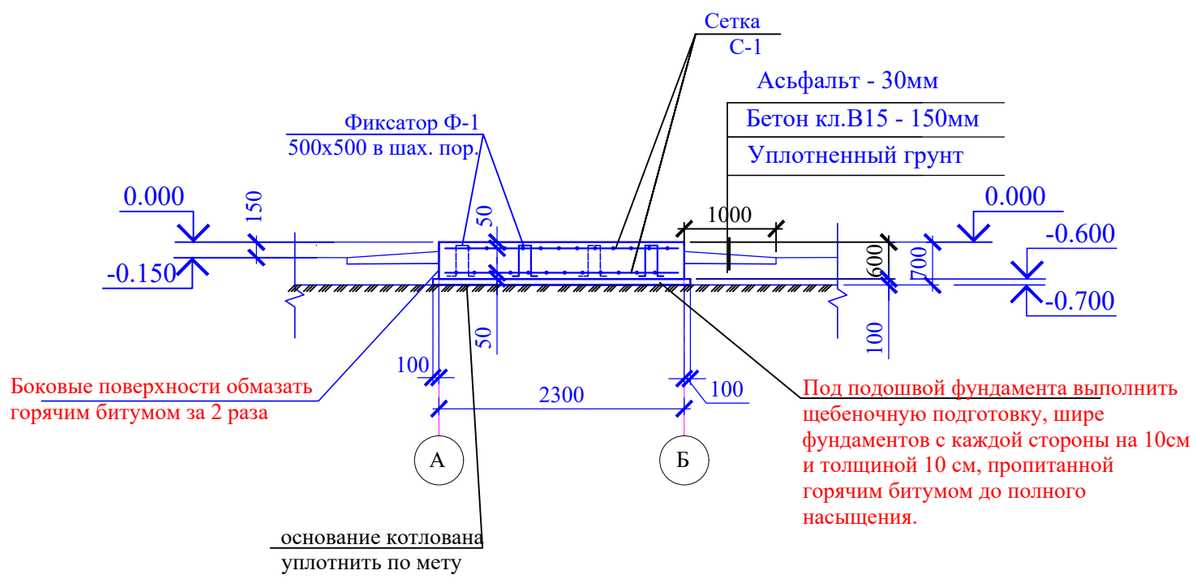

Выемка грунта для устройства котлована-18,0 м3

Изм.	Кол.уч	Лист	N док.	Подпись	Дата
Проверил		Сарыбай Е.			
Выполнил		Маратова Р.			
Н.контроль		Абдикадир Т.			

06-2023 АС

«Строительство Скотомогильник в г.Кулсары Жылыойского района Атырауской области", который находится - Трасса Кульсары -Бейнеу»

Фундамент под крематорий дизельный АМТ 500, АМТ 2000

Стадия	Лист	Листов
РП	4	

План фундаментной плиты МП-2
Разрез 1-1, 2-2

ТОО "QAZ BUILDING PROJECT LPP"
г. Шымкент-2023г.

Согласовано

Взам. инв. N

Подп. и дата

Инв. N подл.

Сетка С-1 (1м2)

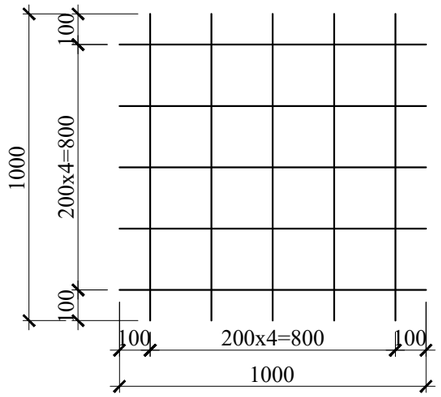

Ведомость деталей

Поз.	Эскиз
Ф-1	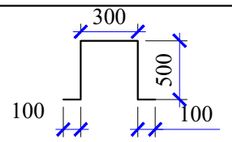

Спецификация материалов

Поз.	Обозначение	Наименование	Кол.	Масса ед.,кг.	Примеч.
		Монолитная плита МП-1	2		
		Сетка С-1			
С-1	ГОСТ 23279-2012	4С $\frac{12А400-200}{12А400-200}$ $\frac{100}{100}$	17,6	8.89	156,46
Ф-1	ГОСТ 34028-2016	ø12 А240 L=1500	18	1.33	23,94
		Материалы			
		Бетон кл. С16/20, ССЦ м3	5,28		
		Щебеночная подготовка, толщиной 10 см, пропитанная горячим битумом до полного насыщения.	1,008		
		Монолитная плита МП-2	3		
		Сетка С-1			
С-1	ГОСТ 23279-2012	4С $\frac{12А400-200}{12А400-200}$ $\frac{100}{100}$	5,52	8.89	49,07
Ф-1	ГОСТ 34028-2016	ø12 А240 L=1500	5	1.33	6,65
		Материалы			
		Бетон кл. С16/20, ССЦ м3	1,70		
		Щебеночная подготовка, толщиной 10 см, пропитанная горячим битумом до полного насыщения.	0,35		

Согласовано

Взам. инв. N

Подп. и дата

Инв. N подл.

Изм.	Кол.уч	Лист	N док.	Подпись	Дата
Проверил		Сарыбай Е.			
Выполнил		Маратова Р.			
Н.контроль		Абдикадир Т.			

06-2023 АС

«Строительство Скотомогильник в г.Кулсары Жылыойского района Атырауской области", который находится - Трасса Кульсары -Бейнеу»

Фундамент под крематорий дизельный АМТ 500, АМТ 2000

Стадия	Лист	Листов
РП	6	

Металлическая сетка С-1
Спецификация материалов

ТОО "QAZ BUILDING PROJECT LPP"
г. Шымкент-2023г.

Ведомость основных комплектов рабочих чертежей

Обозначение	Наименование	Примечание
АС	Архитектурно-строительные решения	

Ведомость ссылочных документов

Обозначение	Наименование	Примечание
	Ссылочные документы	
1.442-1-2 вып.2	Плиты перекрытия сборные железобетонные ребристые высотой 400 мм	
3.903-3 вып. 7	Сборные ж/б конструкции для емкостных сооружений	
ГОСТ 3634-79	Люки чугунные для колодцев	
ГОСТ 1839-80	Трубы асбестоцементные	
1.494-32	Зонты и дефлекторы вентиляционных систем	
СНиП 3.03.01-87	Несущие и ограждающие конструкции	
СНиП 2.03.01-84*	Бетонные и железобетонные конструкции	
СНиП РК 4.01-02-2001	Водоснабжение. Наружные сети и сооружения.	
СНиП 3.05.04-85*	"Наружние сети и сооружения водопровода и канализации".	
СНиП РК 2.01.19-2004	"Защита строительных конструкций от коррозии".	

Расчетная схема резервуара:

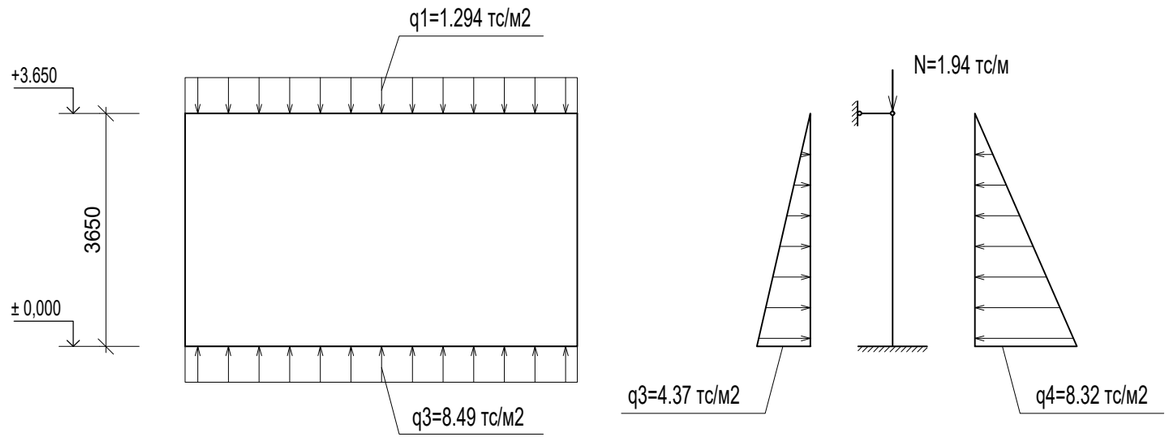

Ведомость рабочих чертежей основного комплекта

Лист	Наименование	Примечание
1	Общие данные (начало)	
2	Общие данные (окончание)	
3	План. Разрез 1-1, 2-2.	
4	Опалубочный план плиты перекрытия. Схема расположения нижней и верхней арматуры плиты перекр.	
5	Схема расположения фиксаторов Ф-1. Фиксатор Ф-1. Спецификация.	
6	Схема армирования стен и днища	
7	Спецификация. Ведомость расхода стали. Ведомость деталей.	
8	Дыхательное устройство ДУ-1.	
9	Горловина. Крышка. Детали заделки труб.	т.п. 902-3-73.17 л. 10

РП разработан в соответствии с действующими на территории РК нормами и правилами и предусматривает мероприятия, обеспечивающие взрыво-пожаро-безопасность и исключающие вредные воздействия на окружающую среду и воздушный бассейн, а так же предупреждающие черезвычайные ситуации природного и техногенного характера

Главный инженер проекта_____

Взам. инв. N | Подпись и дата | инв. N подл.

Изм.	Кол.уч.	Лист	N док.	Подп.	Дата
Н. Контр.		Сапарбеков			
Проверил		Тажимуратов			
Разработал		Ынтымакулы			

06-2023 АС

«Строительство Скотомогильник в г.Кулсары Жылыойского района Атырауской области", который находится - Трасса Кульсары -Бейнеу»

Выгреб на 6 м³

Стадия	Лист	Листов
РП	1	8

Общие данные (начало)

ТОО "QAZ BUILDING PROJECT LPP"
г. Шымкент-2023г.

1. Общие данные.

Рабочий проект 6 м/3 выгребного колодца

2. Характеристика площадки строительства.

Климатический подрайон 1В
Температура воздуха °С:
абсолютно максимальная - (+41,6).
абсолютно минимальная - (-44,8).
Средняя максимальная температура воздуха наиболее теплого месяца, °С +25,8:
Температура воздуха наиболее холодных
(обеспеченностью -19.0):
На основании полевого описания грунтов, слагающих участок изысканий выделены следующие инженерно-геологические элементы (ИГЭ)
ИГЭ-1 Глины очень плотные твердые железненные.

3. Конструктивное решение.

Резервуар предназначен для использования в качестве выгреба.

Днище и стенки резервуара монолитные ж/бетонные из бетона на сульфатостойком цементе с армированием сварными сетками по ГОСТ 8478-81 и отдельными арматурными стержнями.

Класс бетона В 20, марка по морозостойкости F 50, марка по водонепрницаемости W6, при степени ответственности сооружения-2.

Перекрытие резервуара из монолитной железобетонной плиты на сульфатостойком цементе.

Бетонные работы по возведению монолитных конструкций вести в соответствии с требованиями СНиП 3.01.01-87 "Несущие и ограждающие конструции", СНиП 3.05.04-85* "Наружние сети и сооружения водопровода и канализации".

Арматурные каркасы и сетки перед установкой в опалубку объединить в пространственный каркас путем контактной точечной электросварки. Снятие несущей опалубки производить после достижения бетоном 70 % проектной прочности.

После снятия опалубки произвести контрольное заполнение резервуара водой, затем выполнить обратную засыпку пазух.
Монтаж сборных конструкций осуществлять в соответствии с указаниями СНиП 3.01.01-87 "Несущие и ограждающие конструкции".

4. Антикоррозийная защита.

Антикоррозийная защита строительных конструкций в проекте выполнена в соотвествии с требованиями СНиП РК 2.01.19-2004 "Защита строительных конструкций от коррозии".
Для защиты от сульфатной агрессии грунтов и подземных вод все бетонные и железобетонные конструкции, которые соприкасаются с грунтом, выполнить на сульфатостойком цементе

Взам. инв. N	Подпись и дата	инв. N подл.

Изм.	Кол.уч.	Лист	N док.	Подп.	Дата	06-2023 АС		
						«Строительство Скотомогильник в г.Кулсары Жылыойского района Атырауской области", который находится - Трасса Кульсары -Бейнеу»		
						Выгреб на 6 м³	Стадия	Лист	Листов
							РП	2	
Н. Контр.		Сапарбеков							
Проверил		Тажимуратов				Общие данные (окончание)	ТОО "QAZ BUILDING PROJECT LPP" г. Шымкент-2023г.		
Разработал		Ынтымакулы							

План

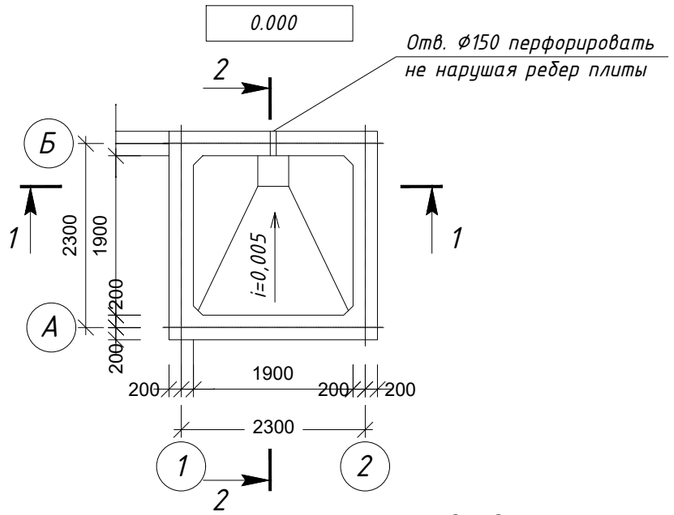

1-1

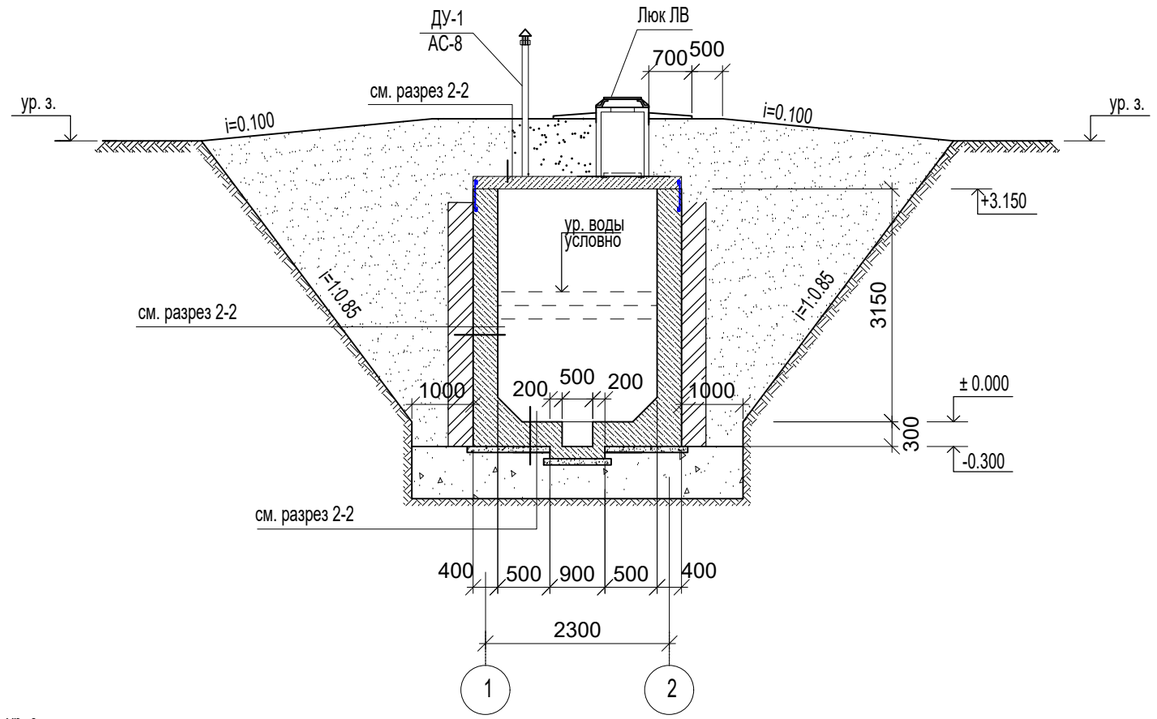

2-2

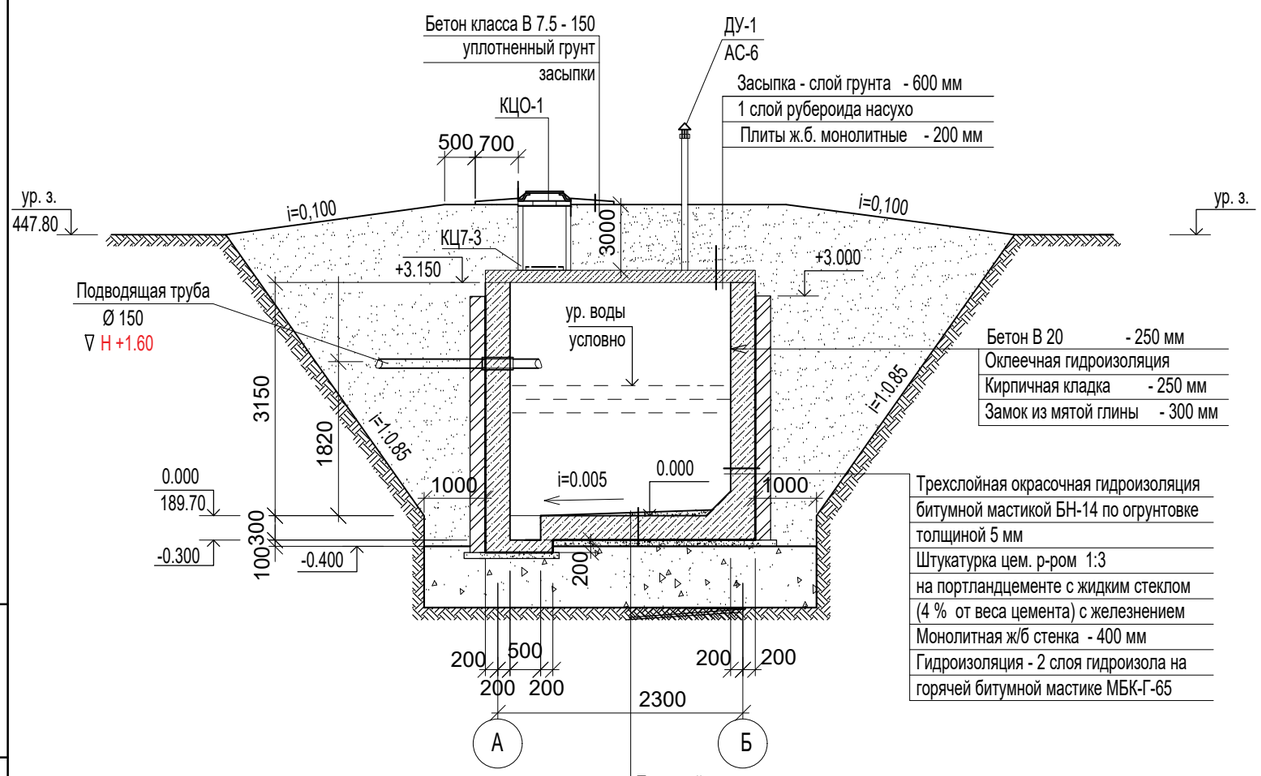

Трехслойная окрасочная гидроизоляция
битумной мастикой БН-14 по огрунтовке
толщиной 5 мм
Штукатурка цем. р-ром М 100
на портландцементе с жидким стеклом
(4 % от веса цемента) с железнением
Цем. раствор М 100 для создания уклона
Монолитное ж/б днище - 300 мм
Гидроизоляция - 2 слоя гидроизола на горячей
битумной мастике МБК-Г-65
Бетон В 3.5 - 100 ммм
Гравийно-песчаная подушка - 1.0 м.
Грунт основания

1. Общие указания см. л. АС-2.
2. Схему расположения плит перекрытия и спецификацию элементов резервуара см. л. АС-5.
3. Схему армирования см. л. АС-6, 7.
4. Основанием под резервуар служит уплотненная гравийно-песчаная подушка - 1.0 м., Подземные воды залегают на глубине более 10 м.
5. Расход бетона класса В 3.5 - 1.3 м3.

Спецификация конструктивных элементов горловины

Поз.	Обозначение	Наименование	Кол	Масса ед.,кг.	Примеч.
КЦ7-3	3.900-3 вып. 7	Кольца стеновые КЦ7-3	2	130	
КЦО-1	3.900-3 вып. 7	Кольцо опорное КЦО-1	1	50	
ДУ-1	АС-7	Дыхательное устройство	1		
ЛВ	ГОСТ 3634-79	Люк "Л"	1	65	

Изм.	Кол.уч.	Лист	N док.	Подп.	Дата
Н. Контр.		Сапарбеков			
Проверил		Тажимуратов			
Разработал		Ынтымакулы			

06-2023 АС

«Строительство Скотомогильник в г.Кулсары Жылыойского района Атырауской области", который находится - Трасса Кульсары -Бейнеу»

Выгреб на 6 м³

Стадия	Лист	Листов
РП	3	

План. Разрез 1-1, 2-2.

ТОО "QAZ BUILDING PROJECT LPP"
г. Шымкент-2023г.

Взам. инв. N

Подпись и дата

инв. N подл.

Опалубочный план стенок на отметке +3.150

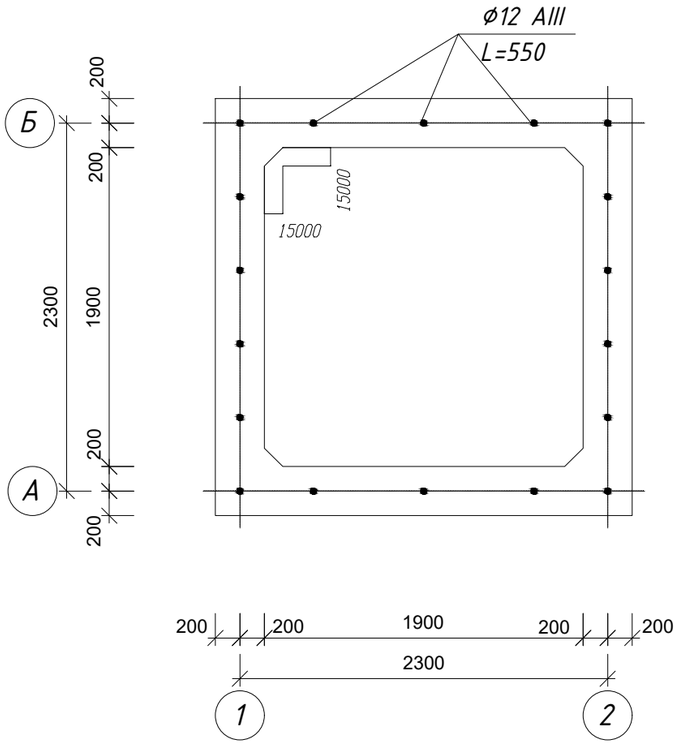

Опалубочный план плиты перекрытия на отм.+3.150

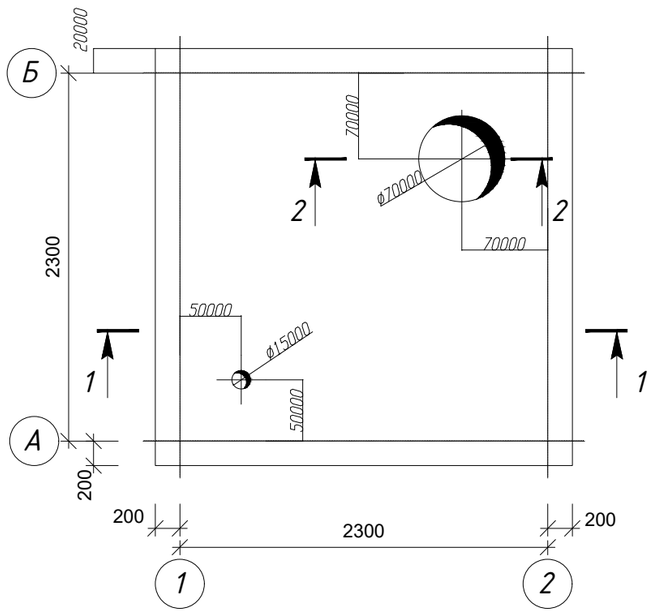

Схема расположения нижней и верхней арматуры плиты перекрытия на отм.+3.150

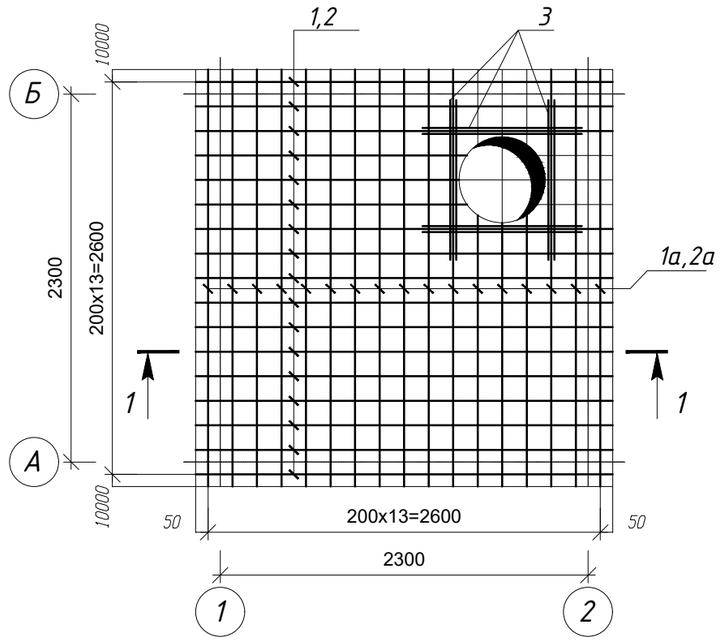

Сечение 2-2

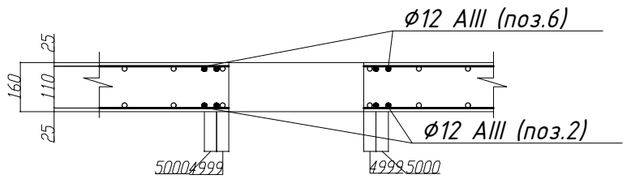

Сечение 1-1

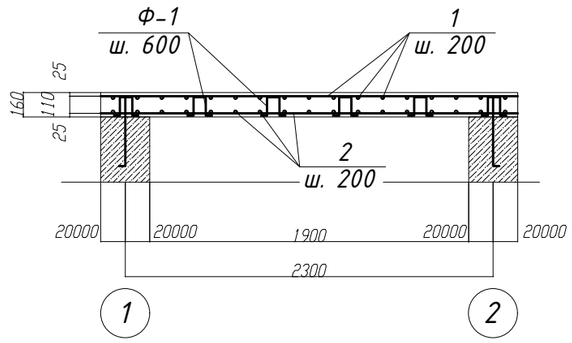

1. Нижнюю и верннюю арматуру устанавливать шагом 200 мм в двух направлениях. До начала бетонирования плит перекрытия необходимо предусмотреть проемы по соответствующим чертежам.
2. При устройстве проемов выполнить обрамление проемов дополнительными арматурными стержнями, компенсирующими вырезанную арматуру.
3. Монолитная плита перекрытия выполняется из бетона кл. В 20.
4. Защитный слой бетона до арматуры 30 мм.

						06-2023 АС		
						«Строительство Скотомогильник в г.Кулсары Жылыойского района Атырауской области", который находится - Трасса Кульсары -Бейнеу»		
Изм.	Кол.уч.	Лист	N док.	Подп.	Дата			
						Выгреб на 6 м³	Стадия	Лист	Листов
							РП	4	
Н. Контр.		Сапарбеков				Опалубочный план плиты перекрытия. Схема расположения нижней и верхней арматуры плиты перекр.	ТОО "QAZ BUILDING PROJECT LPP" г. Шымкент-2023г.	
Проверил		Тажимуратов						
Разработал		Ынтымакулы						

Взам. инв. N | Подпись и дата | инв. N подл.

Спецификация конструктивных элементов

Поз.	Обозначение	Наименование	Кол	Масса ед.,кг.	Примеч.
		Нижнее армирование			
1	ГОСТ 5781-82	⌀10 А-III L=2660	17	1,05	17,85
1а	ГОСТ 5781-82	⌀10 А-III L=3360	17	1,33	22,61
3	ГОСТ 5781-82	⌀10 А-III L=1500	8	0.93	7.44
		Верхнее армирование			
2	ГОСТ 5781-82	⌀10 А-III L=2660	17	1,05	17,85
2а	ГОСТ 5781-82	⌀10 А-III L=3360	17	1,33	22,61
3	ГОСТ 5781-82	⌀10 А-III L=1500	8	0.93	7.44
Ф-1	ГОСТ 5781-82	⌀10 А-III L=730	48	0.45	21,6
		Материалы:			
		Бетон класса В20	1,47		м3

Ведомость расхода стали на элемент, кг.

Марка элемента	Изделия арматурные			
	Арматура класса А-III ГОСТ 5781-82*			Всего
	⌀10		Итого	
1	117,4		117,4	117,4

Схема расположения фиксаторов Ф-1

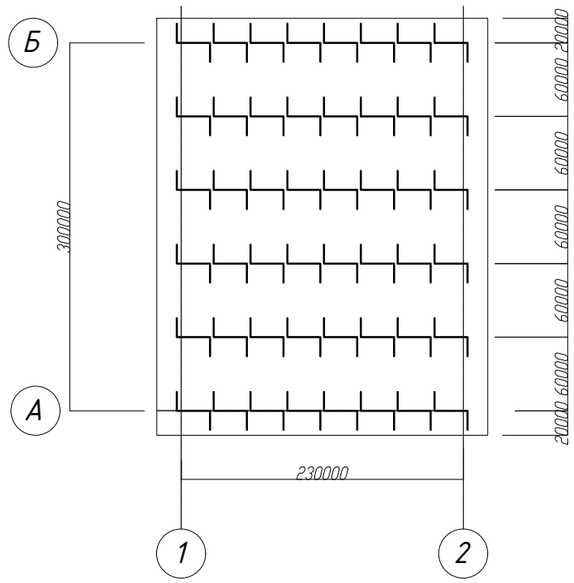

Фиксатор Ф-1

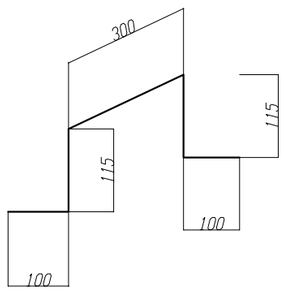

Взам. инв. N	Подпись и дата	инв. N подл.

Изм.	Кол.уч.	Лист	N док.	Подп.	Дата
Н. Контр.		Сапарбеков			
Проверил		Тажимуратов			
Разработал		Ынтымакулы			

06-2023 АС

«Строительство Скотомогильник в г.Кулсары Жылыойского района Атырауской области", который находится - Трасса Кульсары -Бейнеу»

Выгреб на 6 м³

Стадия	Лист	Листов
РП	5	

Схема расположения фиксаторов Ф-1. Фиксатор Ф-1. Спецификация.

ТОО "QAZ BUILDING PROJECT LPP" г. Шымкент-2023г.

Схема армирования стен

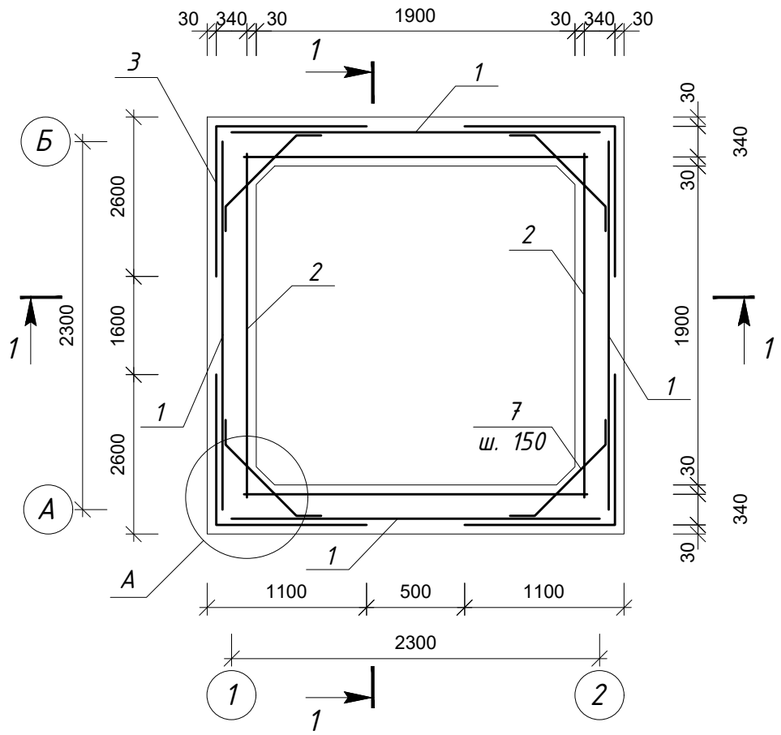

1 - 1

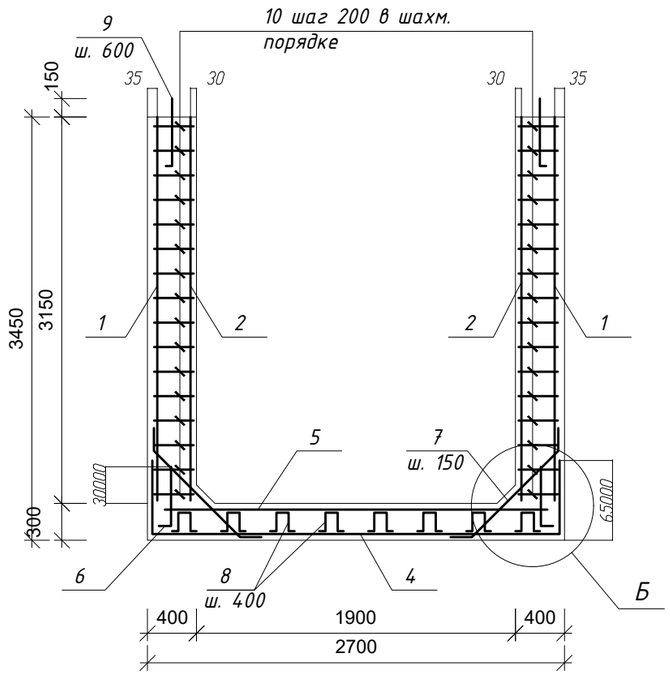

Схема армирования приямка

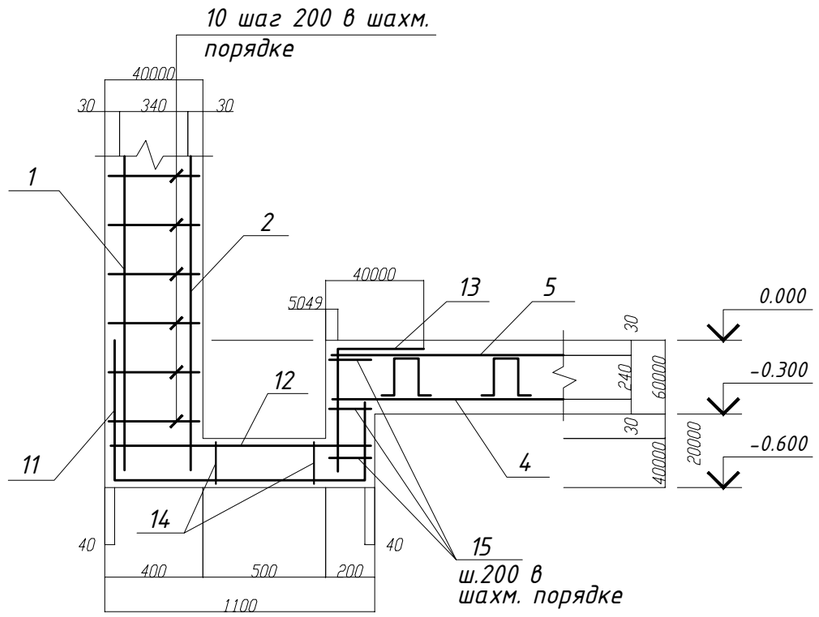

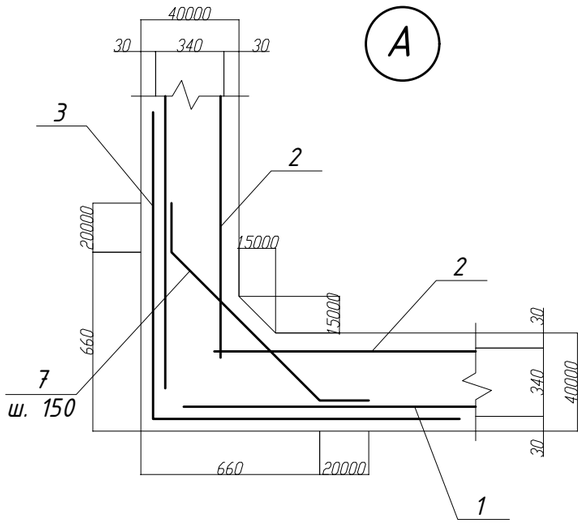

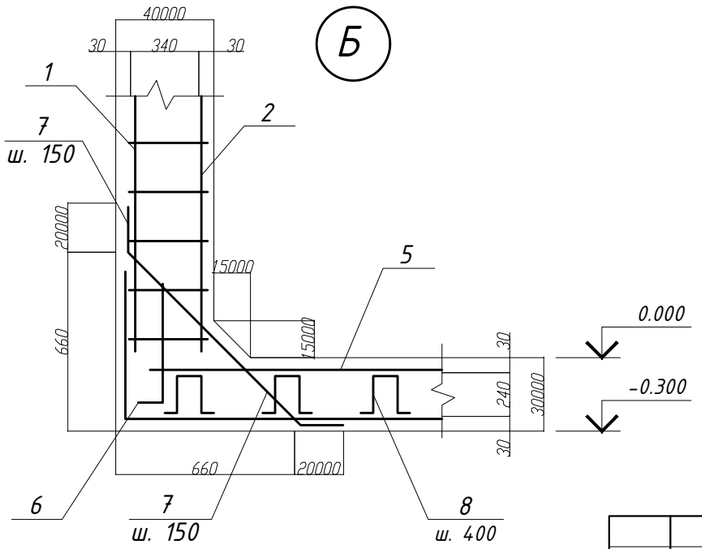

Изм.	Кол.уч.	Лист	N док.	Подп.	Дата
Н. Контр.		Сапарбеков			
Проверил		Тажимуратов			
Разработал		Ынтымакулы			

06-2023 АС

«Строительство Скотомогильник в г.Кулсары Жылыойского района Атырауской области", который находится - Трасса Кульсары -Бейнеу»

Выгреб на 6 м³

Стадия	Лист	Листов
РП	6	

Схема армирования стен и днища

ТОО "QAZ BUILDING PROJECT LPP"
г. Шымкент-2023г.

Взам. инв. N

Подпись и дата

инв. N подл.

Спецификация конструктивных элементов

Поз.	Обозначение	Наименование	Кол	Масса ед.,кг.	Примеч.
		Стенка			
1	ГОСТ 23279-85	4С $\frac{5Вр-I-100(50)}{5Вр-I-100}$ 320х335	4	31.59	126.36
2	ГОСТ 23279-85	4С $\frac{5Вр-I-100(50)}{5Вр-I-100}$ 270х335	4	26.73	106.92
3	ГОСТ 23279-85	4С $\frac{5Вр-I-100}{5Вр-I-100}$ 255х335	4	25.02	100.08
7	ГОСТ 5781-82	⌀6 А-III L=1100	84	0.24	20.16
9	ГОСТ 5781-82	⌀12 А-III L=550	24	0.49	11.76
10	ГОСТ 5781-82	⌀6 А-I L=370	960	0.08	76.80
		Днище			
4	ГОСТ 23279-85	4С $\frac{5Вр-I-100(50)}{5Вр-I-100(50)}$ 380х380	1	42,48	42,48
5	ГОСТ 23279-85	4С $\frac{5Вр-I-100(50)}{5Вр-I-100(50)}$ 260х260	1	20,07	20,07
6	ГОСТ 23279-85	4С $\frac{5Вр-I-100(50)}{5Вр-I-100}$ 270х85	4	6.93	27.72
7	ГОСТ 5781-82	⌀6 А-III L=1100	72	0.24	17.28
8	ГОСТ 5781-82	⌀6 А-III L=840	64	0.19	12.16
11	ГОСТ 23279-85	4С $\frac{5Вр-I-100}{5Вр-I-100(50)}$ 205х220	1	13.44	13.44
12	ГОСТ 23279-85	4С $\frac{5Вр-I-100(50)}{5Вр-I-100(50)}$ 80х80	1	2.08	2.08
13	ГОСТ 23279-85	4С $\frac{5Вр-I-100(50)}{5Вр-I-100(90)}$ 90х54	1	1.56	1.56
14	ГОСТ 5781-82	⌀6 А-III L=640	9	0.14	1.26
15	ГОСТ 5781-82	⌀6 А-I L=170	12	0.04	0.48
		Материалы: бетон на сульфатост. цем.			
		бетон В 20 марки W6	18.59		м3
		в том числе на днище:	3.47		м3
		в том числе на стенки:	15.12		м3
		Раствор М 100	0,12		м3

Ведомость расхода стали на элемент, кг.

Марка элемента	Изделия арматурные										
	Арматура класса А-I			Арматура класса А-III				Арматура класса Вр-I			Всего
	ГОСТ 5781-82*			ГОСТ 5781-82*				ГОСТ 6727-80*			
	⌀6		Итого	⌀6	⌀12		Итого	⌀5		Итого	
Стенка	76.8		76.8	20.16	11.76		31.92	333.36		333.36	442.08
Днище	0.48		0.48	31,18			31,18	107,35		107,35	138,53

Ведомость деталей

Поз.	Эскиз
7	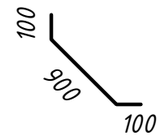 L=1100
8	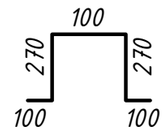 L=840
14	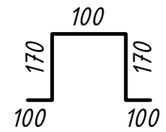 L=640

Изм.	Кол.уч.	Лист	N док.	Подп.	Дата
Н. Контр.		Сапарбеков			
Проверил		Тажимуратов			
Разработал		Ынтымакулы			

06-2023 АС

«Строительство Скотомогильник в г.Кулсары Жылыойского района Атырауской области", который находится - Трасса Кульсары -Бейнеу»

Выгреб на 6 м³

Стадия	Лист	Листов
РП	7	

Спецификация. Ведомость расхода стали. Ведомость деталей.

ТОО "QAZ BUILDING PROJECT LPP" г. Шымкент-2023г.

Взам. инв. N | Подпись и дата | инв. N подл.

Дыхательное устройство ДУ-1

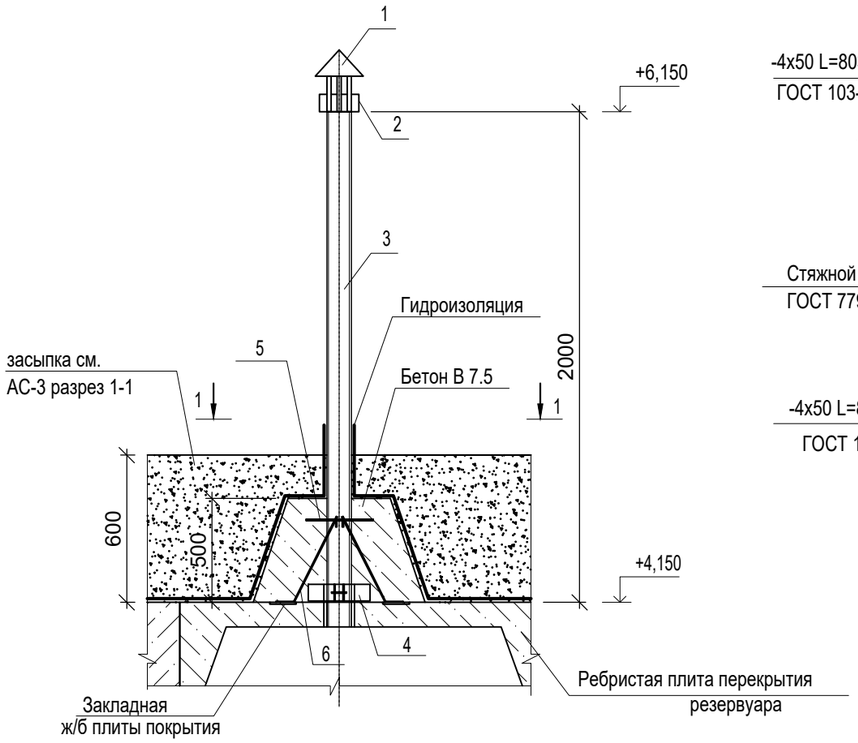

1 - 1

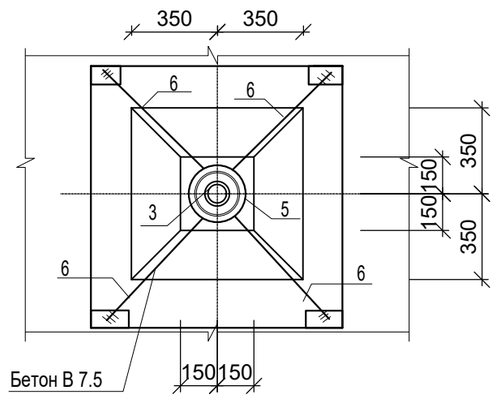

Опорное кольцо

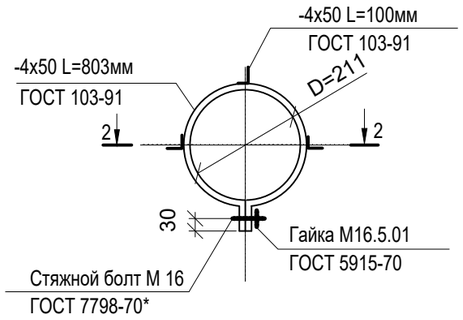

2-2

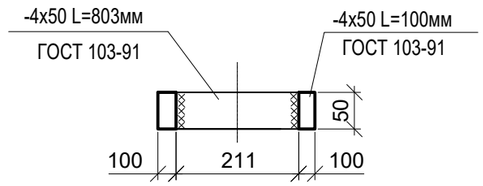

Поз. 2

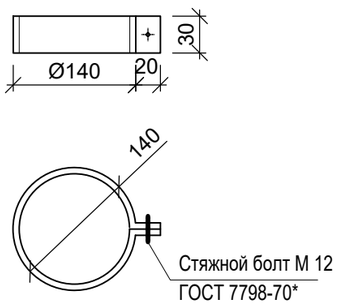

Спецификация материалов

Марка, поз.	Обозначение	Наименование	Кол. шт.	Масса ед. кг.	Примечание
		Сборочные единицы			
1	1.494-32	Зонт круглый Ø 200	1		
2	ГОСТ 103-91	Хомут -480х30х3	1	0,34	
3	ГОСТ 1839-80	Труба асбестоцементная Øу=100,L=2000м	1	12.0	
5	ГОСТ 5781-82*	ø 8 AIII L= 1000мм	1	0,40	
6	ГОСТ 5781-82*	ø 8 AIII L= 920мм	4	0,36	
4	На данном листе	Опорное кольцо	1	3,53	
	ГОСТ 103-91	-4х50 L=803мм	1	2,57	
	ГОСТ 103-91	-4х50 L=100мм	3	0,32	0,96
		Материалы:			
		бетон В 7.5 на сульфатостойком цементе	0,20		м3
	ГОСТ 7798-70*	Болт М12	1	0.088	
	ГОСТ 7798-70*	Болт М16х100	1	0.088	
	ГОСТ 5915-70	Гайка М16.5.01	1	0.088	

Ведомость деталей

Поз.	Эскиз
5	R=100мм
6	100, 680, 450, 841, 100

1. Общие указания см. л. АС-2.

Изм.	Кол.уч.	Лист	N док.	Подп.	Дата
Н. Контр.		Сапарбеков			
Проверил		Тажимуратов			
Разработал		Ынтымакулы			

06-2023 АС

«Строительство Скотомогильник в г.Кулсары Жылыойского района Атырауской области", который находится - Трасса Кульсары -Бейнеу»

Выгреб на 6 м³

Стадия	Лист	Листов
РП	8	

Дыхательное устройство

ТОО "QAZ BUILDING PROJECT LPP"
г. Шымкент-2023г.

Взам. инв. N | Подпись и дата | инв. N подл.

Ведомость рабочих чертежей на блок "1" (начало).

Лист	Наименование	Примечание
1	2	3
1	Ведомость рабочих чертежей	
2	Общие данные (начало).	
3	Общие данные (окончание).	
4	План навеса . Разрез 1–1	
5	План фундаментов	
6	План траншеи. Разрез 1–1	
7	План фундамента. Разрез 1–1	
8	Металлические элементы спецификация материалов	
9	Металлическая стойка. Спецификация материалов	
10	Металлическая стойка. Спецификация материалов	
11	План распорок и связей по нижнему поясу ферм	
12	Разрез 1–1. Геометрическая схема фермы Фм1	
13	Разрезы 2–2, 3–3	
14	Узлы 1, 2, 4	
15	Узлы 3, 5, 6	
16	Геометрическая схема фермы Фм1	
17	Узлы фермы 1, 3	
18	Узлы фермы 2, 3, 4, 5, 6, 7, 8	
19	План прогонов по нижнему поясу ферм Узел 9	
20	Спецификация материалов	
21	Вертикальные связи СВ–1 ... СВ–4	
22	Узлы 11, 12, 13, 14	
23	План кровли навеса	
24	Схема крепления водосточной трубы	
25		
26		
27		
28		
29		
30		
31		

Согласовано

часть ОВ	Аманжол Б.
часть ВК	Шекербеков Н.
часть ЭЛ	Толен Б.

Взам. инв.N

Подп. и дата

Инв.N подл.

Изм.	Кол.уч.	Лист	N док.	Подпись	Дата
ГАП		Ахилбеков О.			
Проверил		Сарыбай Е.			
Выполнил		Маратова Р.			
Н.контроль		Абдикадир Т.			

06-2023 АС

«Строительство Скотомогильник в г.Кулсары Жылыойского района Атырауской области", который находится – Трасса Кульсары –Бейнеу»

Навес

Стадия	Лист	Листов
РП	1	

Ведомость рабочих чертежей

ТОО "QAZ BUILDING PROJECT LPP"
г. Шымкент-2023г.

Ведомость ссылочных документов

Обозначение	Наименование	Примечание
	Ссылочные документы	
СН РК 3.02-07-2014 СП РК 3.02-107-2014	Общественные здания и сооружения	
СН РК 5.03-07-2013 СП РК 5.03-107-2013	Несущие и ограждающие конструкции	
СН РК 2.02-01-2019 СП РК 2.02-101-2022	Пожарная безопасность зданий и сооружений	
СН РК 1.03-05-2011	Охрана труда и техника безопасности в строительстве	
СН РК 3.02-37-2013 СП РК 3.02-137-2013	Крыши и кровля	
СП РК 2.01-101-2013	Защита строительных конструкций от коррозии	

Общая часть

Рабочий проект «Строительство Скотомогильник в г.Кулсары Жылыойского района Атырауской области", который находится - Трасса Кульсары -Бейнеу» на основании следующих исходных данных:

- Задания на проектирование, утвержденное заказчиком:
- Решение акима:
- Архитектурно-планировочное задание на проектирование:
- Инженерно-геологическое заключение выполненной ТОО "ГеодезияКонсалтинг" в 2024 году.
- Топографической съемки выполненной ТОО "ГеодезияКонсалтинг" в 2024 году.

Способ строительства-подрядный.

Источник финансирования - бюджетные средства.

Площадка под строительство биотермической ямы для трупов животных расположена в Атырауской области, Жылойской районе, г. Кульсары. Настоящим рабочим проектом предусматривается выполнение основных комплексов мероприятий, направленных на строительство и благоустройство биотермической ямы в соответствии с требованиям санитарно-эпидемиологических правил и норм.

2. Строительство биотермической ямы предусматривается в районе со следующими характеристиками:

Климат района резкоконтинентальный, аридный. Континентальность и аридность климата проявляется в резких температурных контрастах дня и ночи, зимы и лета, в быстром переходе от зимы к лету при коротком весеннем периоде. Характерной особенностью климата является неустойчивость и дефицитность атмосферных осадков, малоснежье и сильное сдувание снега, большая сухость воздуха и почвы, интенсивность процесса испарения и обилие прямого солнечного освещения. Зима холодная, но непродолжительная; лето жаркое и довольно продолжительное. Непосредственная близость восточного побережья Каспийского моря смягчающего влияния на климат района практически не оказывает. Также, не смотря на близость моря, территория относится к зоне с засушливым климатом (сумма годовых осадков меньше 200мм в год).

Климатический район -IV-Г. (СП РК 2.04-01-2017).
Отрицательные среднемесячные температуры воздуха за многолетний период наблюдаются в течение четырех месяцев - с декабря по март.
Многолетняя среднегодовая температура воздуха положительна и составляет от +9,4 до +9,7°С. Самый холодный месяц январь со среднемесячной многолетней температурой от -7,5 до -8,9°С. Абсолютный минимум может достигать -37,9°С. Расчетная температура воздуха наиболее холодных суток обеспеченностью 0,98 от -30,7 до -31,7°С. Расчетная температура самой холодной пятидневки обеспеченностью 0,98 от -27,3 до -28,3°С. Средняя годовая амплитуда температуры воздуха 10,7-11,1°С. Отопительный период длится с 18 октября до 8 апреля. Самый жаркий месяц июль со среднемесячной температурой воздуха от +26,8 до +27,5°С, значения максимальных температур воздуха могут достигать +44,7°С. Средняя максимальная температура наиболее теплого месяца (июля) от +33,4 до +34,5°С.

Снеговая нагрузка - I район, 0,8 кПа (80 кгс/м2).
Ветровой напор - III район, 0,56 кПа (56 кгс/м2). (НТП РК 01-01-3.1 (4.1)-2017).
Район по толщине стенки гололеда - II, 5мм.
Глубина промерзания в рассматриваемом районе
для суглинков и глин составила - 111см; для супесей и песков мелких - 135см.
Максимальная глубина проникновения нулевой изотермы при обеспеченности 0,98 - до 200см (СП РК 2.04-01-2017, Приложение А, рис. А.2)

Настоящий проект разработан в соответствии с действующими на территории Республики Казахстан нормами и правилами и предусматривает мероприятия, обеспечивающие взрыво-пожаро-безопасность, исключающие вредные воздействия на окружающую среду и воздушный бассейн, а так же предупреждающие чрезвычайные ситуации природного и техногенного характера.

Главный архитектор проекта: _____Сарыбай Е

Согласовано

часть ОВ	Аманжол Б.
часть ВК	Шекербеков Н.
часть ЭЛ	Толен Б.

Взам. инв.N

Подп. и дата

Инв.N подл.

Изм.	Кол.уч.	Лист	N док.	Подпись	Дата
ГАП		Сарыбай Е.			
Проверил		Сарыбай Е.			
Выполнил		Маратова Р.			
Н.контроль		Абдикадир Т.			

06-2023 АС

«Строительство Скотомогильник в г.Кулсары Жылыойского района Атырауской области", который находится - Трасса Кульсары -Бейнеу»

Навес

Стадия	Лист	Листов
РП	2	

Общие данные (начало)

ТОО "QAZ BUILDING PROJECT LPP"
г. Шымкент-2023г.

3. Физико-механические свойства грунтов

В результате анализа частных значений показателей физико-механических свойств грунтов, определенных лабораторными и полевыми методами, с учетом данных о геологическом строении и литологических особенностях грунтов, в пределах изученной толщи грунтов до глубины 5,0м (сверху вниз) выделены два инженерно-геологических элемента (ИГЭ), описание которых приводится ниже:

(ИГЭ-1а) Почвенно-растительный слой, твердый. Мощность 0,2м.
(ИГЭ-2) Супесь четвертичная песчанистая, твердой консистенции, коричневого, серовато-коричневого, серого цвета, с тонкими глинистыми прослойками. Грунт среднезасоленный, сульфатное. Мощность до 4,8м.
Грунт характеризуется следующим гранулометрическим составом:

- пылеватая фракция – 69,0%,
- песчаная фракция – 31,0%,
- гравелистая фракция – отсутствует.

Грунтовые воды по проектируемый участке на исследуемую глубину 5,0м не вскрыты.

Сейсмичность района (СП РК 2.03-30-2017), оценивается в 5 баллов (ОСЗ-2475). Тип грунтовых условий по сейсмическим свойствам – III. Уточненное значение сейсмичности площадки 6 баллов.

4. Объемно-планировочные решения

Навес прямоугольной формы в плане с размерами в осях 12,0 х 60,0м.
Высота -6,20м.

5. Конструктивные решения

Фундамент -монолитный столбчатые из бетона кл. С15/20
Площадка -бетонная, толщ. 200мм
Стойки металлические- из трубы Ø180х10мм.
Покрытие- металлические фермы.
Крыша-односкатнаяпо металлическим фермам и прогонам.
Кровля- профлист ГОСТ 24045-2016.

6. Противопожарные мероприятия

Противопожарные мероприятия решены согласно СН РК 2.02-01-2014 «Пожарная безопасность зданий и сооружений».
Проектируемые здания размещаются на участке с соблюдением противопожарных разрывов.
Степень огнестойкости - II.
В проекте, в соответствии с требованиями СН РК 2.02-01-2014, применяются несгораемые и трудносгораемые материалы. Деревянные элементы подлежат антисептированию, окраске влагостойким антипиреновым составом в соответствии с требованиями СН РК 2.02-01-2014. Проектируемый объект должен быть оборудован первичными средствами пожаротушения-огнетушителями.
В случае применения сгораемых и трудносгораемых материалов импортного производства для внутренней отделки, материалы должны иметь сертификат качества и согласование с Государственной противопожарной службой и Гор СЭС.

7. Антипросадочные мероприятия

Антипросадочные мероприятия в проекте выполнены в соответствии с требованиями СН РК 5.01-02-2013 «Основания зданий и сооружений».
Для устранения просадочных свойств грунта в основании фундаментов выполнены:
по низу траншеи выполнена уплотненная подушка из гравийно-песчаной смеси (ГПС), толщиной 1,0м с послойным уплотнением при оптимальной влажности грунта. Толщина уплотняемого слоя не должна превышать 20-30см. Плотность сухого грунта по всей толщине уплотненного слоя должна быть не менее 1.7 т/м3.

Обратную засыпку пазух фундаментов и подготовку под полы выполнить местным грунтом (грунт который был выкопан) оптимальной влажности с послойным уплотнением. Уплотнение производить ручными трамбовками. Плотность уплотняемого грунта довести до 1.70 г/см^3 .
Вокруг зданий, выполняются асфальтобетонные отмостки шириной 1000 мм с уклоном от здания не менее 0,03.
Отметка бровки отмостки должна быть выше планировочной не менее чем на 50мм.

8. Указания по производству работ в зимних условиях

Данные указания выполняются в период производства бетонных работ при ожидаемой среднесуточной температуре наружного воздуха ниже 5°С и минимальной суточной температуре ниже 0°С.
Приготовление бетонной смеси следует производить в обогреваемых бетоносмесительных установках, применяя подогретую воду, оттаянные или подогретые заполнители, обеспечивающие получение бетонной смеси с температурой не менее 5°С. Допускается применение неотогретых сухих заполнителей, не содержащих наледи на зернах и смерзшихся комьев. При этом продолжительность перемешивания бетонной смеси должна быть увеличена не менее чем на 25 % по сравнению с летними условиями. Способы и средства транспортирования должны обеспечивать предотвращение снижения температуры бетонной смеси ниже требуемой.
В зимних условиях необходимо использовать бетоны и растворы с добавлением пластификаторов и противоморозных добавок согласно приложения 9 к СН РК 5.03-07-2013 "Несущие и ограждающие конструкции".
Прочность бетона монолитных конструкций к моменту замерзания или охлаждения ниже расчетных температур должна быть не менее:
-для бетона без противоморозных добавок к моменту его замораживания 50, 40 и 30% проектной прочности при марках соответственно С 10/12.5, С 16/20-М300, С 25/30-М 500;
-для конструкций, подвергающихся по окончании выдерживания замораживанию и оттаиванию (независимо от проектной марки) - 70%;
-для бетона с противоморозными добавками к моменту его охлажаения до темтературы, на которую рассчитано коллличество добавок -30, 25 и 20% проектной прочности при марке соответственно до С 16/20, С 18/22.5 и С 25/30. Бетон, замороженный при указанной выше прочности, после оттаивания должен выдерживаться в условиях, обеспечивающих получение проектной прочности до загружения конструкций нормативной нагрузкой.

9. Защита строительных конструкций от коррозий

Защита строительных конструкций от коррозии предусматривается по СН РК 2.01-01-2013 "Защита строительных конструкций от коррозии ".
Деревянные конструкции и столярные изделия обрабатываются специальными составами для защиты от гниения и возгорания.
Все металлические элементы окрашиваются масляными красками и антикоррозийными эмалями. Окрашиваемая поверхность должна быть предварительно очищена от ржавчины, окалины и грязи.
Все металлические элементы покрасить эмалью ПФ 133 по СТ РК ГОСТ Р 51691-2003 за два раза по грунтовке ГФ-021 по СТ РК ГОСТ Р51693-2003
Закладные детали покрыть слоем цементно-песчаного раствора толщиной 10мм.
Все железобетонные конструкции выполнить:
Марка бетона по морозостойкости - F100.
Марка бетона по водонепроницаемости - W6.
Защитный слой для арматуры не менее 25мм.
Все бетонные и железобетонные конструкции, соприкасающиеся с грунтом, выполнить на сульфатостойком цементе (ССЦ) по ГОСТ22266-2013.

						06-2023		АС
Изм.	Кол.уч.	Лист	N док.	Подпись	Дата	«Строительство Скотомогильник в г.Кулсары Жылыойского района Атырауской области", который находится – Трасса Кульсары –Бейнеу»		
ГАП		Ахилбеков О.				Навес	Стадия	Лист	Листов
Проверил		Сарыбай Е.					РП	3	
Выполнил		Маратова Р.							
Н.контроль		Абдикадир Т.				Общие данные (окончание)	ТОО "QAZ BUILDING PROJECT LPP" г. Шымкент-2023г.		

Согласовано
часть ОВ — Аманжол Б.
часть ВК — Шекербеков Н.
часть ЭЛ — Толен Б.

Взам. инв.N
Подп. и дата
Инв.N подл.

План навеса

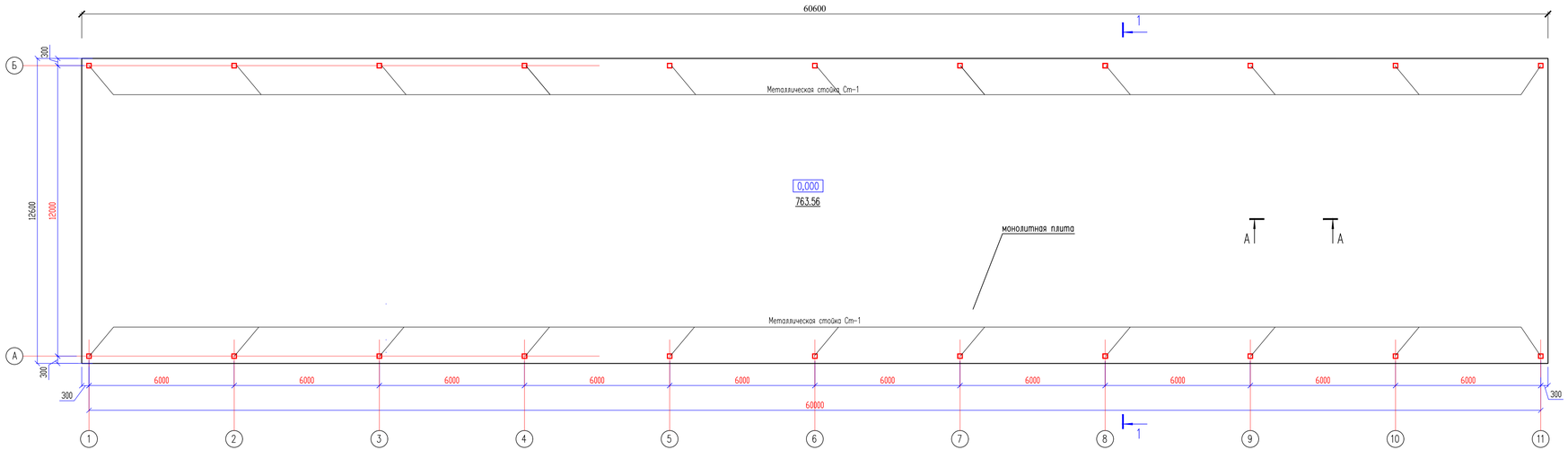

Разрез 1–1

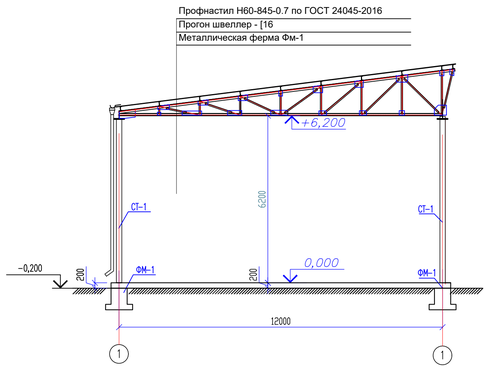

Спецификация элементов

Поз.	Обозначение	Наименование	Кол.	Масса ед., кг.	Примечание
Ст-1	АС-	Металлическая стойка Ст-1	22		

А – А

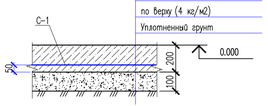

Спецификация элементов

Поз.	Обозначение	Наименование	Кол.	Масса ед., кг.	Примечание
		Монолитная плита			
С-1	ГОСТ 6727-80*	Сетка ⌀5Вр-1 100/100 м2	763,56	2.88	2199,06
		Бетон кл. С12/15 м3	152,73		
		Щебень толщ δ=100мм м3	76,36		

Изм.	Кол.уч	Лист	N док.	Подпись	Дата
Проверил		Сарыбай Е.			
Выполнил		Маратова Р.			
Н.контроль		Абдикадир Т.			

06-2023 АС

«Строительство Скотомогильник в г.Кулсары Жылыойского района Атырауской области», который находится - Трасса Кульсары -Бейнеу»

Навес для Криматоры

Стадия	Лист	Листов
РП	4	

План навеса
Разрез 1-1

ТОО "QAZ BUILDING PROJECT LPP"
г. Шымкент-2023г.

Согласовано

Взам. инв.N

Подп. и дата

Инв.N подл.

План фундаментов

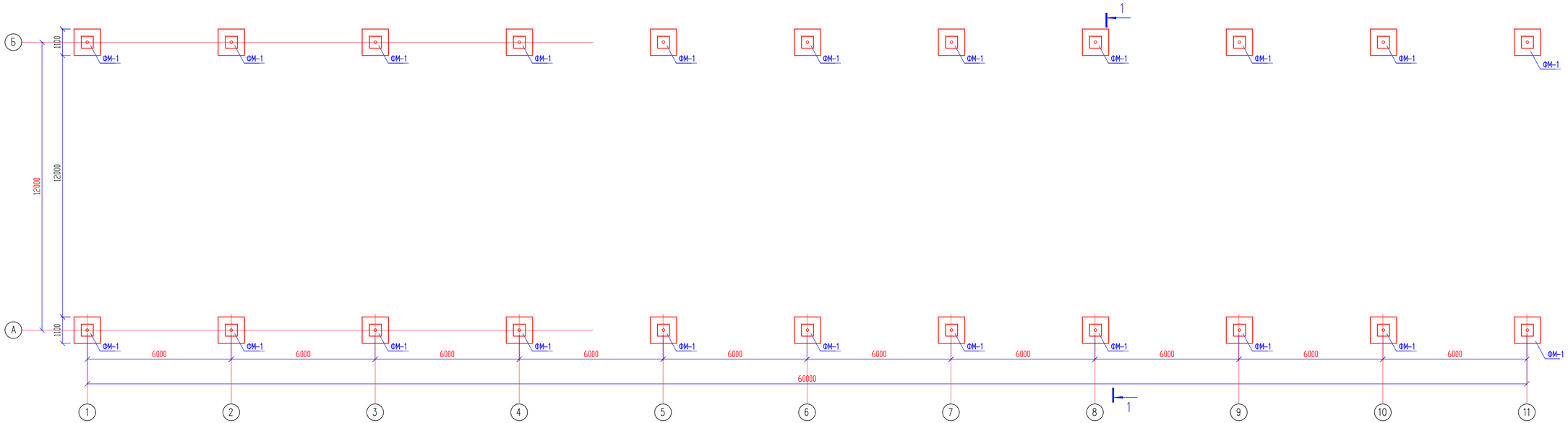

Спецификация элементов

Поз.	Обозначение	Наименование	Кол.	Масса ед., кг.	Примечание
Фм-1	АС-	Монолитный фундамент Фм-1	22		

Изм.	Кол.уч	Лист	N док.	Подпись	Дата	06-2023 АС
						«Строительство Скотомогильник в г.Кулсары Жылыойского района Атырауской области", который находится - Трасса Кульсары -Бейнеу»
Проверил		Сарыбай Е.				Навес для Криматоры — Стадия: РП; Лист: 5; Листов:
Выполнил		Маратова Р.				
Н.контроль		Абдикадир Т.				План навеса Разрез 1-1 — ТОО "DAZ BUILDING PROJECT LPP" г. Шымкент-2023г.

Согласовано

Взам. инв.N

Подп. и дата

Инв.N подл.

План траншеи

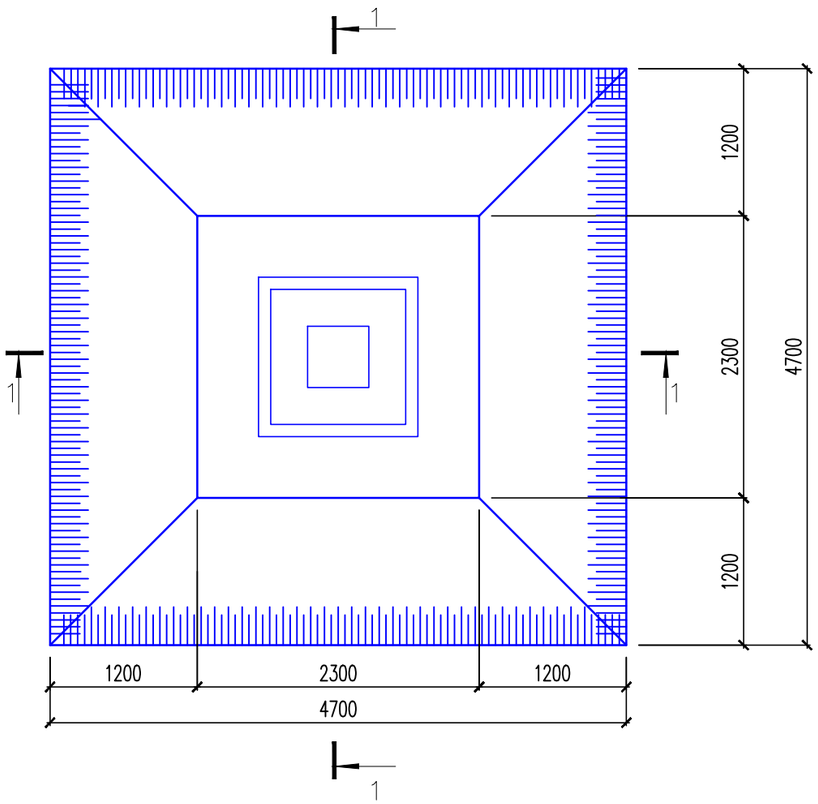

1–1

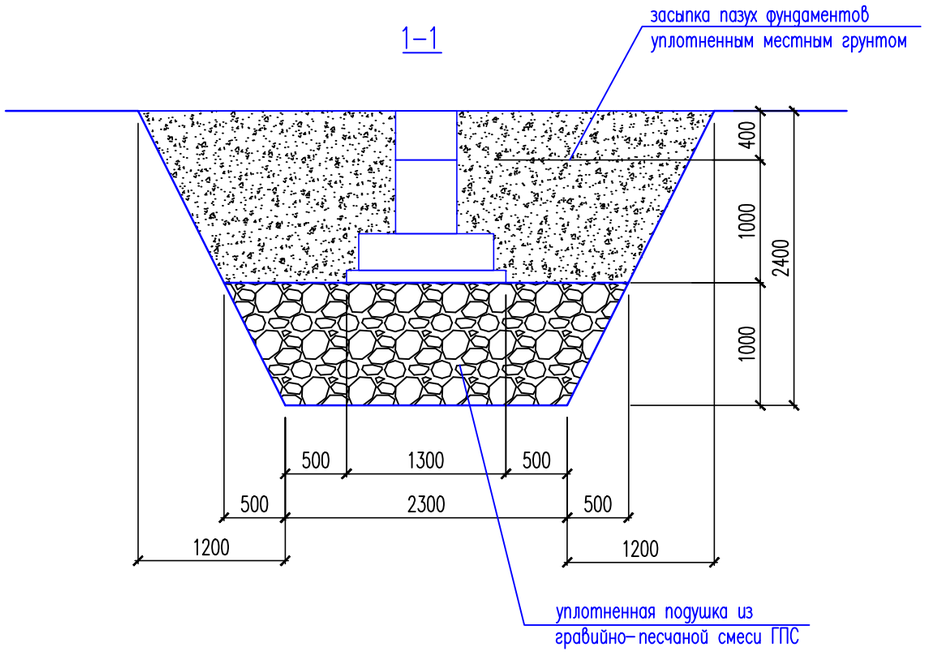

Указания по устройству котлована.
За относительную отметку 0.000 принят уровень верха земли.
В результате анализа частных значений показателей физико-механических свойств грунтов, определенных лабораторными и полевыми методами, с учетом данных о геологическом строении и литологических особенностях грунтов, в пределах изученной толщи грунтов до глубины 5,0м (сверху вниз) выделены два инженерно-геологических элемента (ИГЭ), описание которых приводится ниже:

(ИГЭ–1а) Почвенно-растительный слой, твердый. Мощность 0,2м.
(ИГЭ–2) Супесь четвертичная песчанистая, твердой консистенции, коричневого, серовато-коричневого, серого цвета, с тонкими глинистыми прослойками. Грунт среднезасоленный, сульфатное. Мощность до 4,8м.
Грунт характеризуется следующим гранулометрическим составом:
- пылеватая фракция – 69,0%,
- песчаная фракция – 31,0%,
- гравелистая фракция – отсутствует.

Грунтовые воды по проектируемый участке на исследуемую глубину 5,0м не вскрыты.
Сейсмичность района (СП РК 2.03-30-2017), оценивается в 5 баллов (ОСЗ-2475). Тип грунтовых условий по сейсмическим свойствам – III. Уточненное значение сейсмичности площадки 6 баллов.

Согласно разбивочного чертежа (см. раздел ГП) выносятся разбивочные оси здания на местности.
Для устранения просадочных свойств грунта в основании фундаментов выполнены:
по низу траншеи выполнена уплотненная подушка из гравийно-песчаной смеси (ГПС), толщиной 1,0м с послойным уплотнением при оптимальной влажности грунта. Толщина уплотняемого слоя не должна превышать 20-30см. Плотность сухого грунта по всей толщине уплотненного слоя должна быть не менее 1.7 т/м3.
Обратную засыпку пазух фундаментов и подготовку под полы выполнить местным грунтом (грунт который был выкопан) оптимальной влажности с послойным уплотнением. Уплотнение производить ручными трамбовками. Плотность уплотняемого грунта довести до 1.70 г/см³ .
Работы по выполнению земляных работ вести в соответствии с указаниями СН РК 5.01-02- 2013 "Основания зданий и сооружений" СН РК 1.03-05-2011" Охрана труда и техника безопасности в строительстве", СН РК 5.03-07-2013 " Несущие и ограждающие конструкции".

Наименование	Ед. изм.	Кол–во
Разработка траншеи	м3	50,0
Подушка ГПС	м3	22,5
Обратная засыпка	м3	12,0

расход дан на 1 стоку. Всего стоек 12

Согласовано

Взам. инв.N

Подп. и дата

Инв.N подл.

Изм.	Кол.уч.	Лист	N док	Подпись	Дата	06-2023 АС		
						«Строительство Скотомогильник в г.Кулсары Жылыойского района Атырауской области", который находится – Трасса Кульсары –Бейнеу»		
Проверил		Сарыбай Е.				Навес	Стадия	Лист	Листов
Выполнил		Маратова Р.					РП	6	
Н.контроль		Абдикадир Т.				План траншеи Разрез 1–1	ТОО "QAZ BUILDING PROJECT LPP" г. Шымкент-2023г.		

Фундамент монолитный ФМ–1

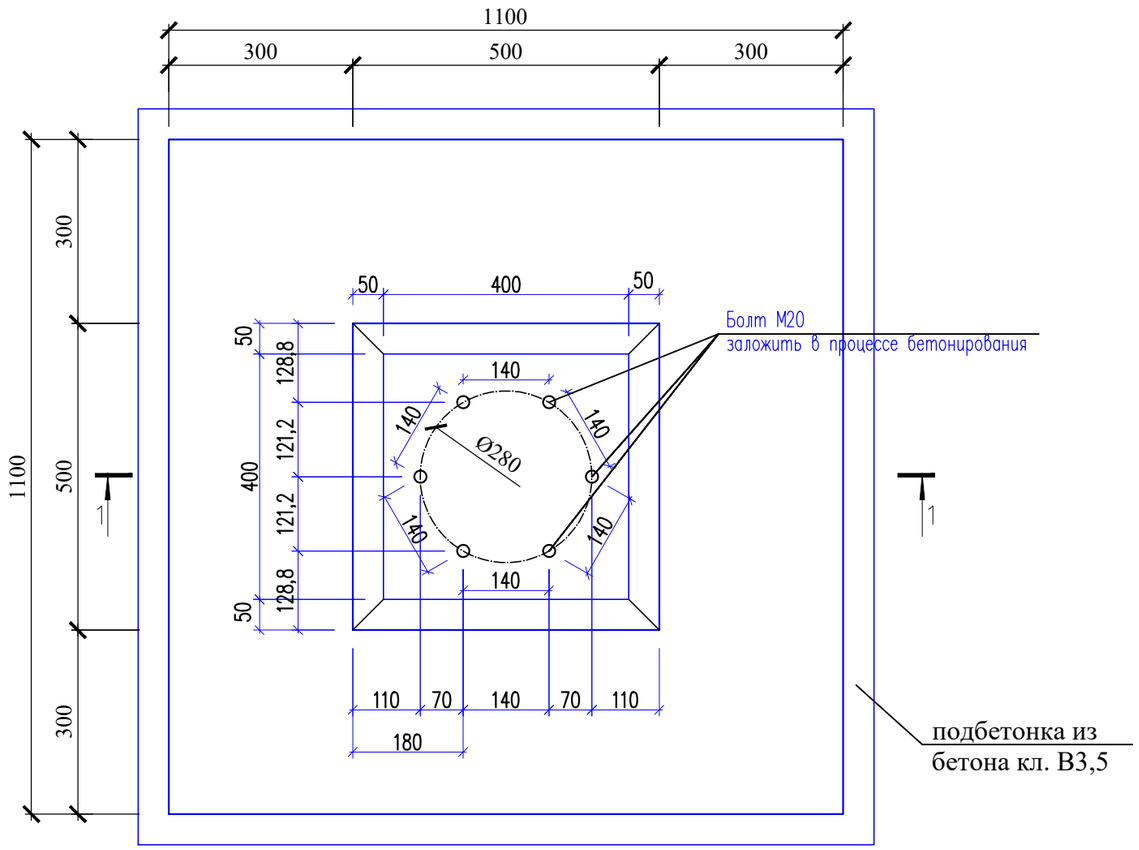

1–1

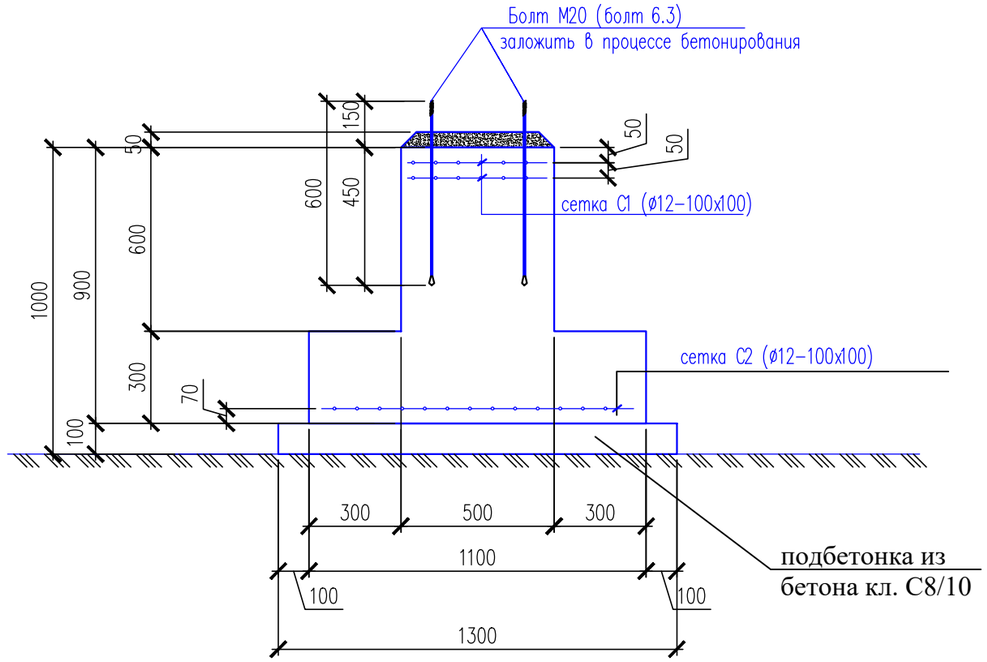

Общие указания к плану фундаментов.

1. За относительную отметку 0.000 принят уровень верха земли.
2. Основные фундаменты запроектированы столбчатые монолитные из бетона кл. С15/20.
3. После на столбчатые фундаменты устанавливаются металлические стойки.
4. При бетонировании столбчатых фундаментов установить анкерные болты М20 для крепления металлических стоек.
5. Под столбчатыми фундаментами выполнить подбетонку толщиной 100мм из бетона кл. В3.5.
6. Обратную засыпку пазух фундаментов выполнить местным грунтом оптимальной влажности с послойным уплотнением. Уплотнение производить пневмотрамбовками. Плотность уплотняемого грунта довести до 1.65 г/см^3 .

Спецификация элементов

Поз.	Обозначение	Наименование	Кол.	Масса ед., кг.	Примечание
		Фундамент Фм–1	22	32.32кг	
С–1	ГОСТ 23279–2012	Сетка С–1	2	2,4	4,8
С–2	ГОСТ 23279–2012	Сетка С–2	1	11,16	11,16
М20	АС–68	Болт 2.2.М20х600 09Г2С–6 ГОСТ 24379.1–2012	6	1,61	9,66
	ГОСТ 24379.1–2012	Анкерная плита (поз 11) ø20	6	0,74	4,44
	ГОСТ 24379.1–2012	Шайба М20	6	0,076	0,456
	ГОСТ 5915–70	Гайка М20–6Н.5 (S30)	24	0,075	1,8
		Материал:			
		Бетон кл. С15/20, м^3	0,55		
		Подбетонка кл. С8/10, м^3	0,17		

06-2023 АС

«Строительство Скотомогильник в г.Кулсары Жылыойского района Атырауской области", который находится – Трасса Кульсары –Бейнеу»

Изм.	Кол.уч.	Лист	N док	Подпись	Дата
Проверил		Сарыбай Е.			
Выполнил		Маратова Р.			
Н.контроль		Абдикадир Т.			

Навес

Стадия	Лист	Листов
РП	7	

План фундамента
Разрез 1–1

ТОО "QAZ BUILDING PROJECT LPP"
г. Шымкент-2023г.

Согласовано

Взам. инв.N

Подп. и дата

Инв.N подл.

Сетка С-1

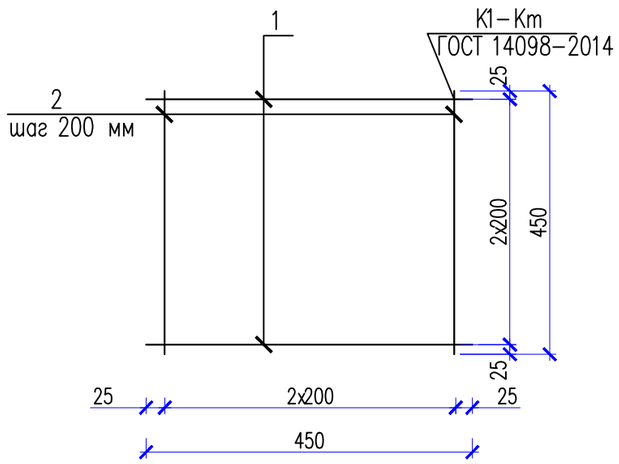

Спецификация материалов

Поз.	Обозначение	Наименование	Кол.	Масса ед., кг.	Примечание
		Сетка С-1		2,4	
1	ГОСТ 34028-2016	ø12 А400 L=450	3	0,40	1,2
2	ГОСТ 34028-2016	ø12 А400 L=450	3	0,40	1,2
		Сетка С-1		11,16	
1	ГОСТ 34028-2016	ø12 А400 L=1050	6	0,93	5,58
2	ГОСТ 34028-2016	ø12 А400 L=1050	6	0,93	5,58

Сетка С-2

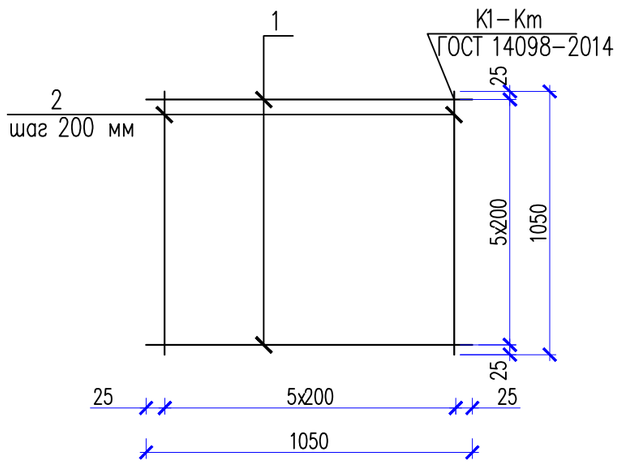

Болт М20

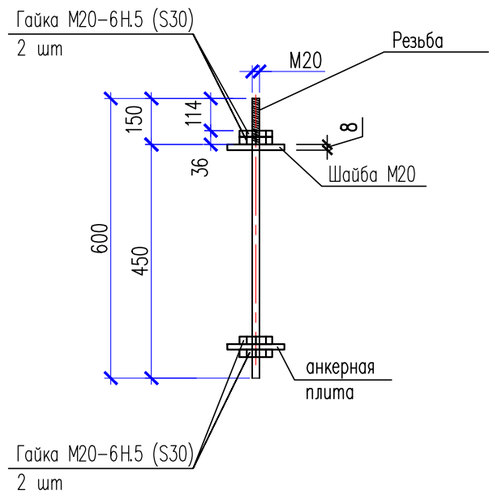

Согласовано

Взам. инв.N

Подп. и дата

Инв.N подл.

Изм.	Кол.уч.	Лист	N док	Подпись	Дата
Проверил		Сарыбай Е.			
Выполнил		Маратова Р.			
Н.контроль		Абдикадир Т.			

06-2023 АС

«Строительство Скотомогильник в г.Кулсары Жылыойского района Атырауской области", который находится – Трасса Кульсары –Бейнеу»

Навес

Стадия	Лист	Листов
РП	8	

Металлические элементы спецификация материалов

ТОО "QAZ BUILDING PROJECT LPP"
г. Шымкент-2023г.

Металлическая стойка Ст-1

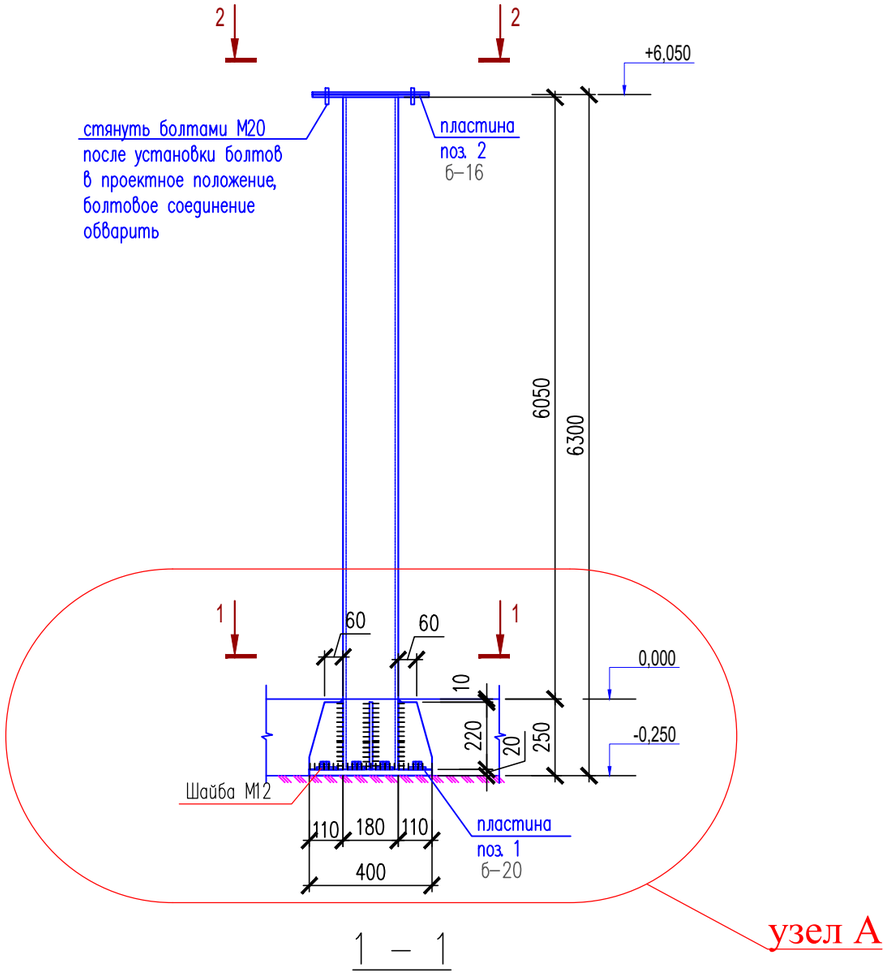

1 – 1

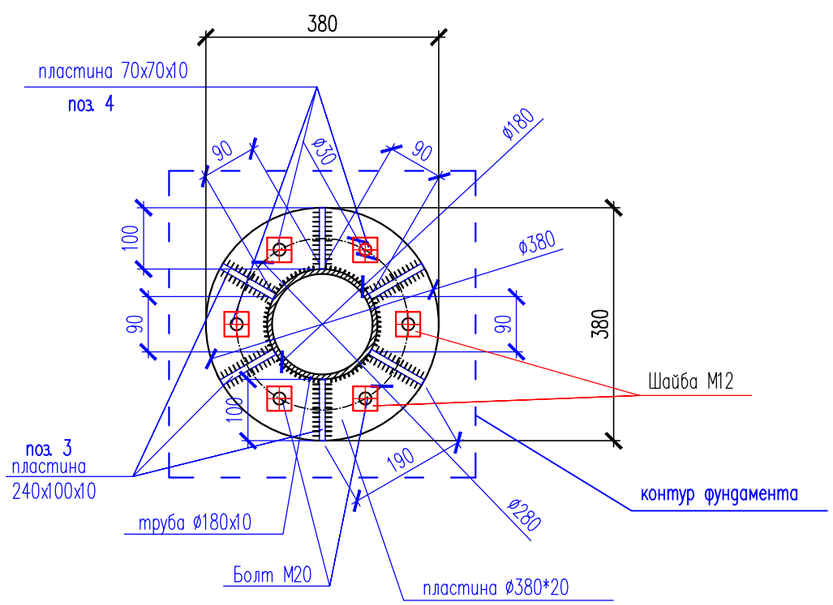

пластина поз. 1

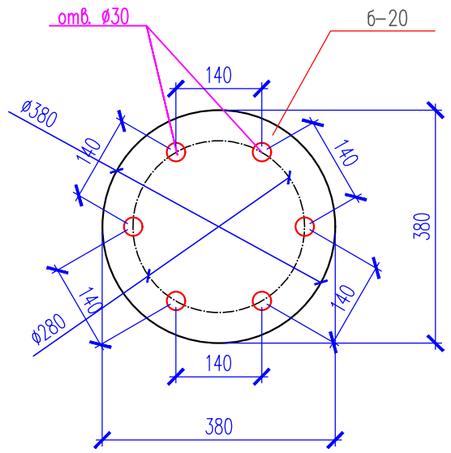

пластина поз. 2

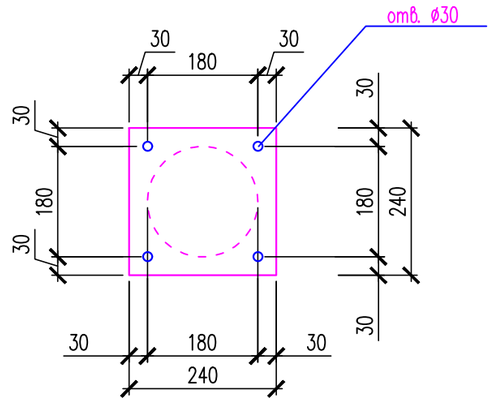

Спецификация материалов

Поз.	Обозначение	Наименование	Кол.	Масса ед., кг.	Примечание
		Стойка Ст-1	22	300,139	3601,668
Ст-1	ГОСТ 8732-78	Труба $\frac{180x10ТУ\ 36-2287-80}{С245\ ГОСТ\ 27772-2015}$ L=6300	1	264,159	264,159
1	ГОСТ 19903-2006	Лист $\frac{20x380x380\ ГОСТ\ 19903-2015}{С235\ ГОСТ\ 27772-2015}$	1	22,67	22,67
2	ГОСТ 19903-2006	Лист $\frac{16x240x240\ ГОСТ\ 19903-2015}{С245\ ГОСТ\ 27772-2015}$	1	7,23	7,23
3	ГОСТ 19903-2006	Лист $\frac{10x240x100\ ГОСТ\ 19903-2015}{С245\ ГОСТ\ 27772-2015}$	6	1,9	3,80
4	ГОСТ 19903-2006	Лист $\frac{10x70x70\ ГОСТ\ 19903-2015}{С245\ ГОСТ\ 27772-2015}$	6	0,38	2,28

1. Размеры уточнить при разработке чертежей КМД.
2. Все заводские и монтажные соединения – сварные. Заводские угловые швы предпочтительно выполнять полуавтоматической сваркой в среде углекислого газа проволокой сплошного сечения диаметром 2мм в нижнем положении. Монтажные швы выполняются ручной электродуговой сваркой в любом пространственном положении. Сварку производить электродами типа Э-42 по ГОСТ 9467-75. Катет неоговоренных швов h=6мм.
3. Степень очистки поверхности стальных конструкций – II по ГОСТ 9.402-2004.
4. Антикоррозийная защита разработана в соответствии со СП РК 2.01-101-2013 "Защита строительных конструкций от коррозии". Окраску производить двумя слоями эмали ПФ -115-2 слоя (толщина 50-60мкм) по грунтовке ГФ-020 – 1 слой.

Изм.	Кол.уч.	Лист	N док	Подпись	Дата	06-2023 АС		
						«Строительство Скотомогильник в г.Кулсары Жылыойского района Атырауской области", который находится – Трасса Кульсары –Бейнеу»		
Проверил		Сарыбай Е.				Навес	Стадия	Лист	Листов
Выполнил		Маратова Р.					РП	9	
Н.контроль		Абдикадир Т.				Металлическая стойка Спецификация материалов	ТОО "QAZ BUILDING PROJECT LPP" г. Шымкент-2023г.		

Согласовано

Взам. инв.N

Подп. и дата

Инв.N подл.

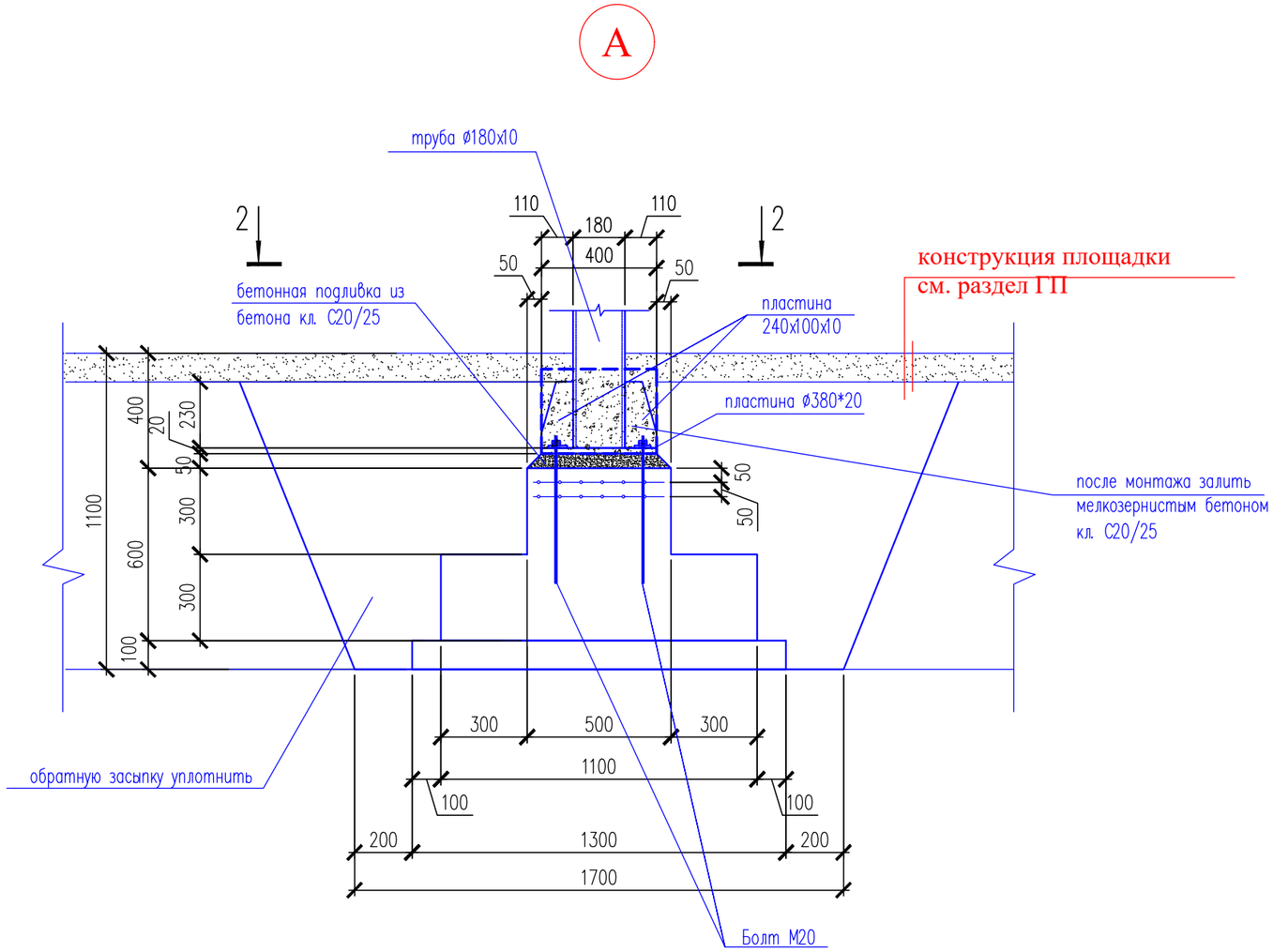

Согласовано

Взам. инв.N

Подп. и дата

Инв.N подл.

						06-2023	АС	
						«Строительство Скотомогильник в г.Кулсары Жылыойского района Атырауской области", который находится – Трасса Кульсары –Бейнеу»		
Изм.	Кол.уч.	Лист	N док	Подпись	Дата			
						Навес	Стадия	Лист	Листов
Проверил		Сарыбай Е.					РП	10	
Выполнил		Маратова Р.							
Н.контроль		Абдикадир Т.				Металлическая стойка Спецификация материалов	ТОО "QAZ BUILDING PROJECT LPP" г. Шымкент-2023г.		

План распорок и связей по нижнему поясу ферм

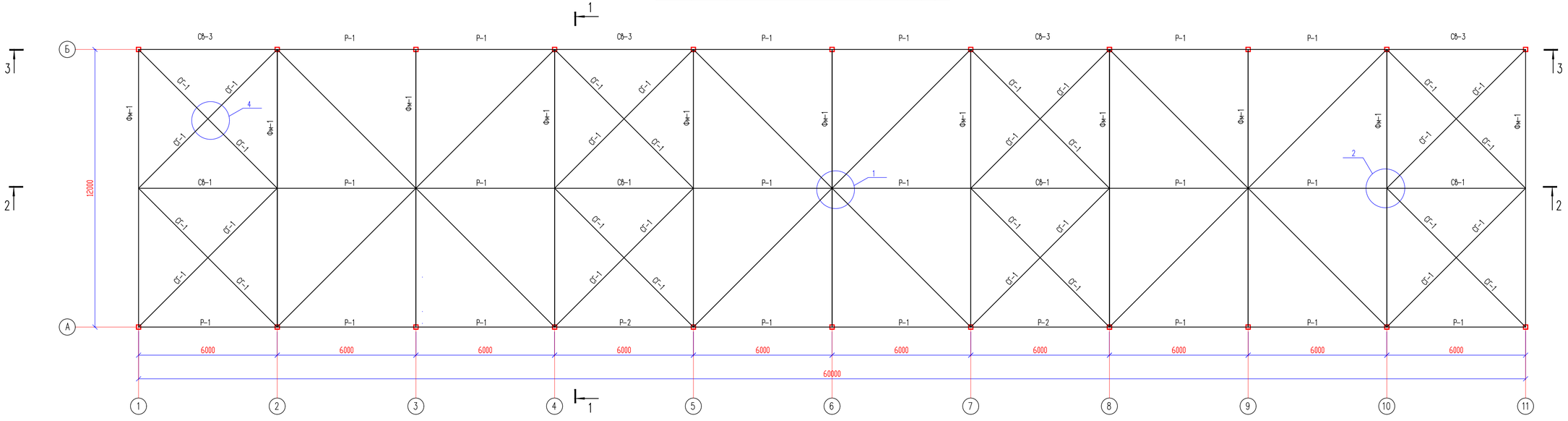

1. Металлопрокат, применяемый в проекте, соответствует "Сокращенному сортаменту металлопроката для применения в строительных стальных конструкциях.
2. Марки стали применяемого металлопроката оговорены в технической спецификации стали и приняты согласно СН РК EN-1993-1-1-2005-2011 "Проектирование стальных конструкций".
3. Изготовление металлоконструкций следует производить с указаниями СП РК 5.03-107-2013 "Несущие и ограждающие конструкции". Размеры уточнить при разработке чертежей КМД.
4. Монтаж металлоконструкций производить на болтах и на сварке. Все монтажные болты принимать М16. Все заводские и монтажные соединения – сварные. Заводские угловые швы предпочтительно выполнять полуавтоматической сваркой в среде углекислого газа проволокой сплошного сечения диаметром 2мм в нижнем положении. Монтажные швы выполняются ручной электродуговой сваркой в любом пространственном положении. Сварку производить электродами типа Э-42 по ГОСТ 9467-75. Катет неоговоренных швов h=6мм.
5. Степень очистки поверхности стальных конструкций – II по ГОСТ 9.402-2004.
6. Антикоррозийная защита разработана в соответствии со СП РК 2.01-101-2013 "Защита строительных конструкций от коррозии". Антикоррозийное покрытие элементов, нарушенное при сварке,восстановить при помощи окраски двумя слоями эмали ПФ -115-2 слоя (толщина 50-60мкм) по грунтовке ГФ-020 – 1 слой.
7. Акты на скрытые работы должны быть составлены по форме, приведенной в приложении 6

Спецификация элементов

Поз.	Обозначение	Наименование	Кол.	Масса ед., кг.	Примечание
Фм-1	АС-	Металлическая ферма Фм-1	12		

Изм.	Кол.уч.	Лист	N док.	Подпись	Дата
Проверил	Сарыбай Е.				
Выполнил	Маратова Р.				
Н.контроль	Абдикадир Т.				

06-2023 АС

«Строительство Скотомогильник в г.Кулсары Жылыойского района Атырауской области", который находится – Трасса Кульсары –Бейнеу»

Навес

Стадия	Лист	Листов
РП	11	

План распорок и связей по нижнему поясу ферм

ТОО "QAZ BUILDING PROJECT LPP"
г. Шымкент-2023г.

Согласовано

Взам. инв.N

Подп. и дата

Инв.N подл.

1-1

Геометрическая схема фермы Фм1

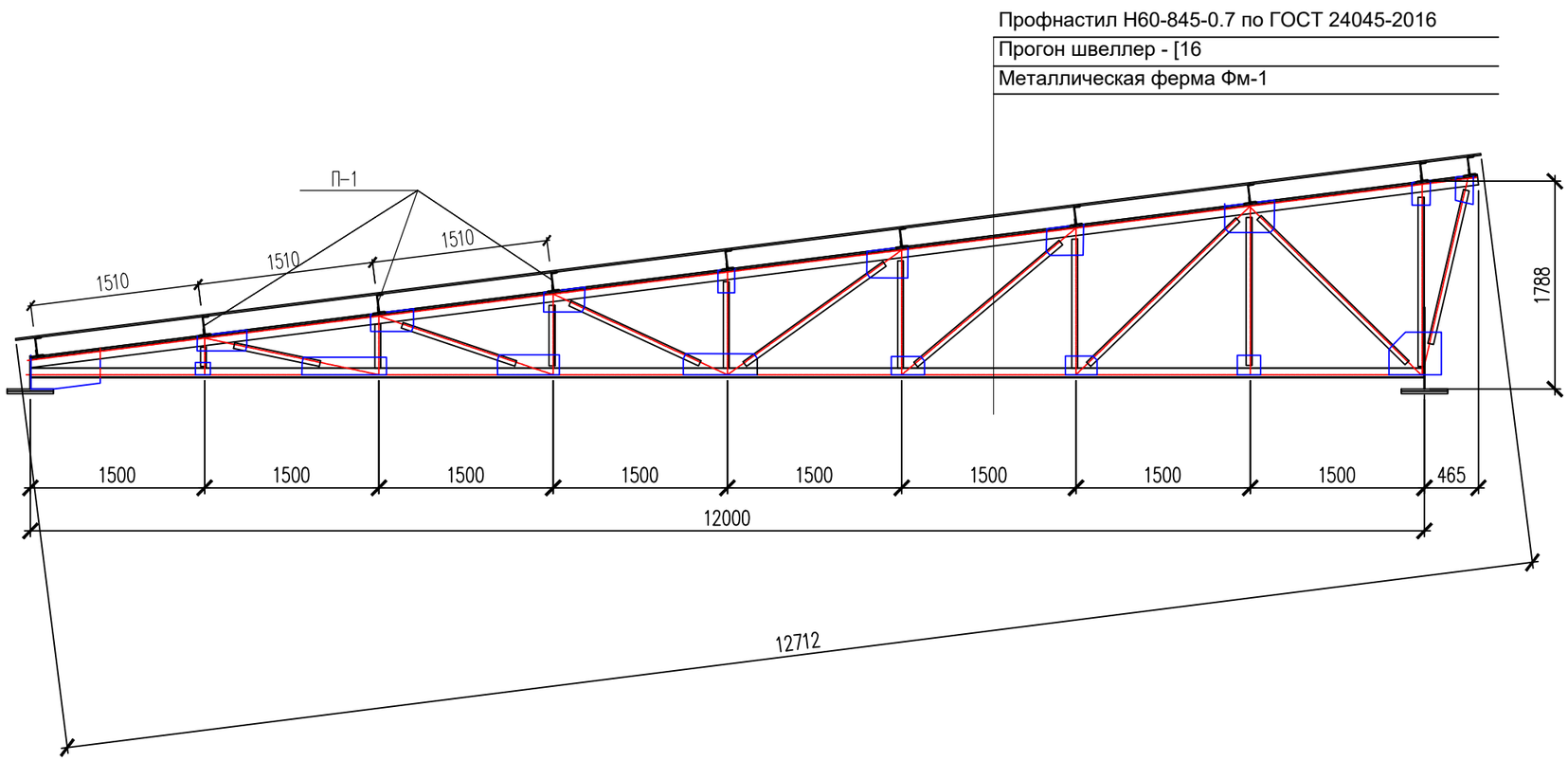

Ведомость элементов

Марка	Сечение			Опорные усилия			Группа констр.	Марка металла	Примечание
	эскиз	поз.	состав	M тс*м	N тс	A тс			
П1	[		[16					С245	
СГ1	┐└	2	∟75х5					С245	
Р1	┐└	2	∟75х5					С245	
Р2	┐└	2	∟75х5					С245	

Изм.	Кол.уч.	Лист	N док	Подпись	Дата	06-2023 АС		
						«Строительство Скотомогильник в г.Кулсары Жылыойского района Атырауской области", который находится – Трасса Кульсары –Бейнеу»		
Проверил		Сарыбай Е.				Навес	Стадия	Лист	Листов
Выполнил		Маратова Р.					РП	12	
Н.контроль		Абдикадир Т.				Разрез 1-1 Геометрическая схема фермы Фм1	ТОО "QAZ BUILDING PROJECT LPP" г. Шымкент-2023г.	

Согласовано

Взам. инв.N

Подп. и дата

Инв.N подл.

2-2

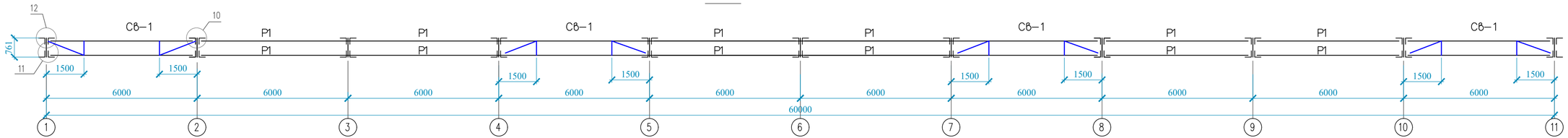

3-3

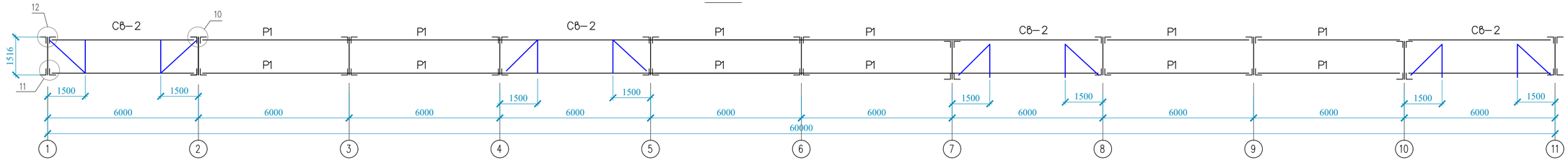

Согласовано

Взам. инв.N

Подп. и дата

Инв.N подл.

Изм.	Кол.уч.	Лист	N док.	Подпись	Дата
Проверил	Сарыбай Е.				
Выполнил	Маратова Р.				
Н.контроль	Абдикадир Т.				

06-2023 АС

«Строительство Скотомогильник в г.Кулсары Жылыойского района Атырауской области", который находится – Трасса Кульсары –Бейнеу»

Навес

Стадия	Лист	Листов
РП	13	

Разрезы 2–2, 3–3

ТОО "QAZ BUILDING PROJECT LPP"
г. Шымкент-2023г.

1/–

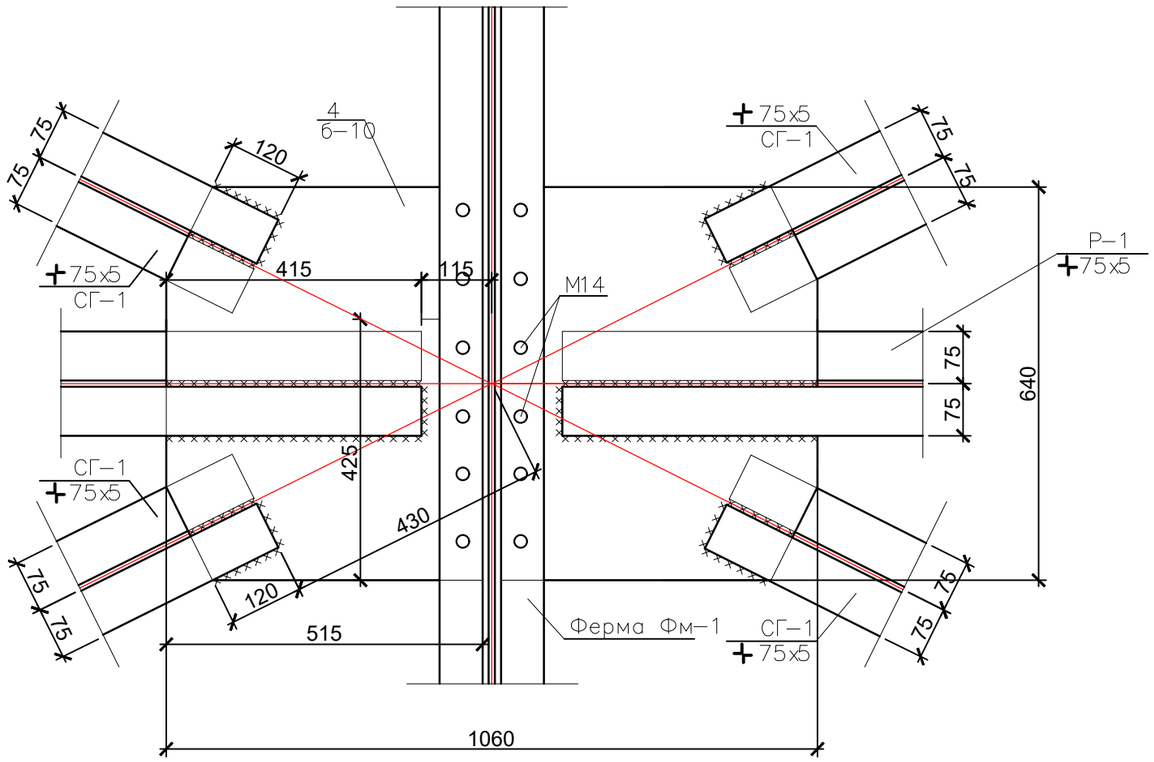

2/–

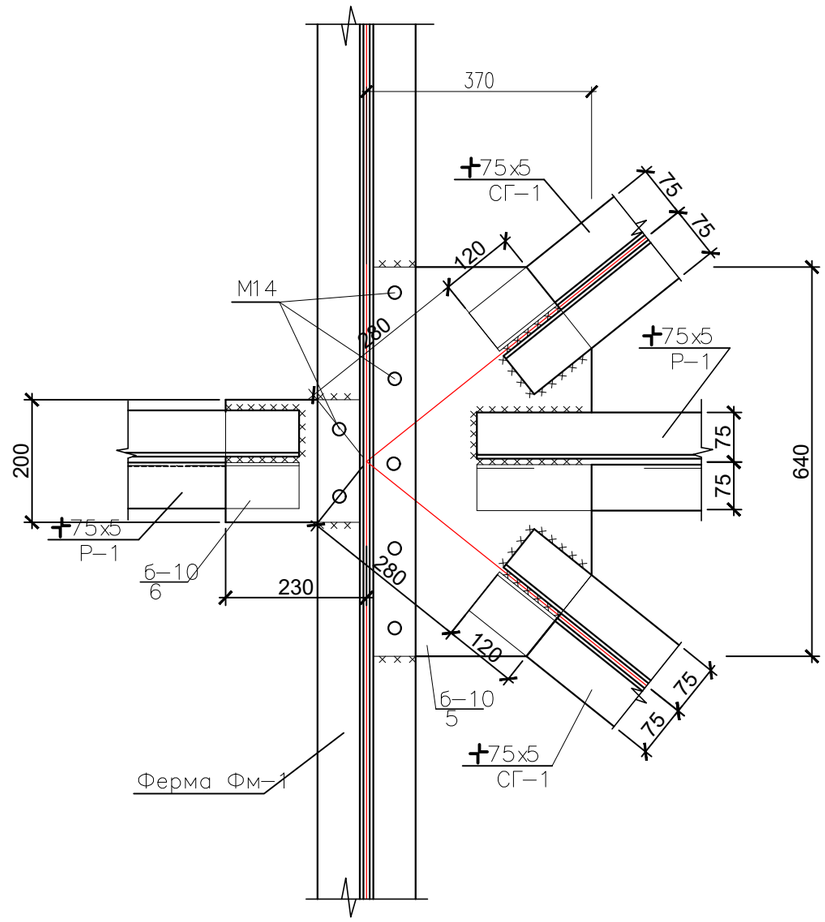

4/–

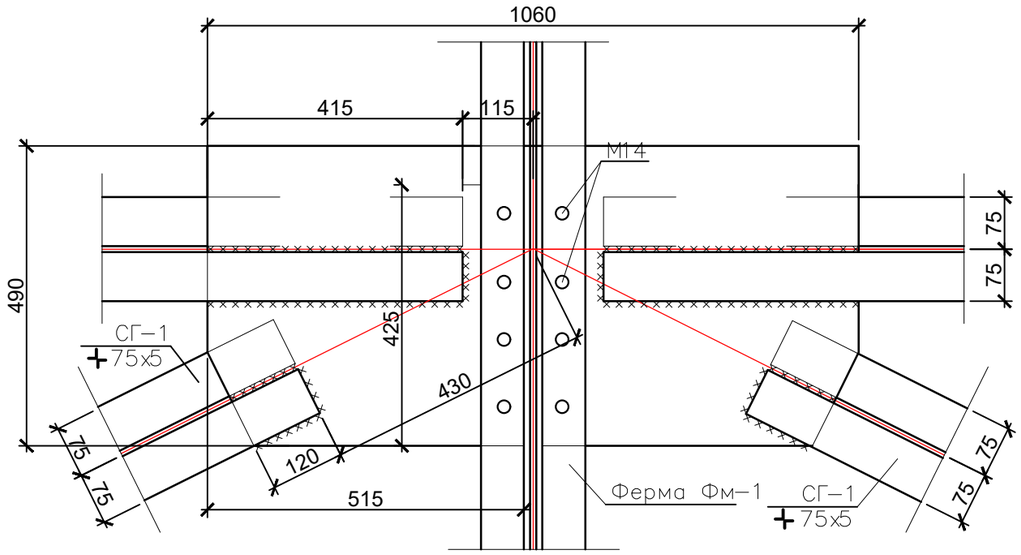

Согласовано

Взам. инв. N

Подп. и дата

Инв. N подл.

Изм.	Кол.уч.	Лист	N док	Подпись	Дата
Проверил		Сарыбай Е.			
Выполнил		Маратова Р.			
Н.контроль		Абдикадир Т.			

06-2023 АС

«Строительство Скотомогильник в г.Кулсары Жылыойского района Атырауской области", который находится – Трасса Кульсары –Бейнеу»

Навес

Стадия	Лист	Листов
РП	14	

Узлы 1, 2, 4

ТОО "QAZ BUILDING PROJECT LPP"
г. Шымкент-2023г.

3
—

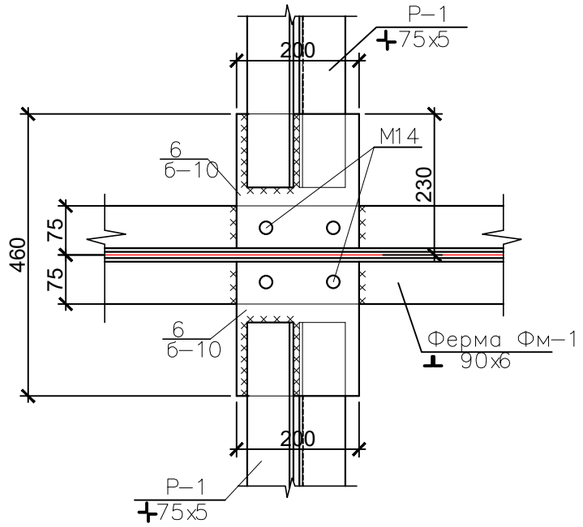

6

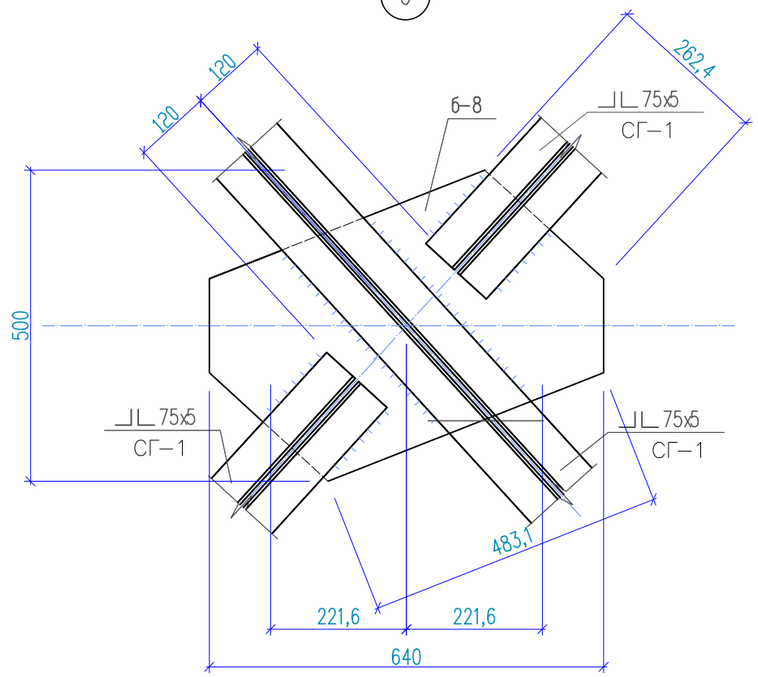

5

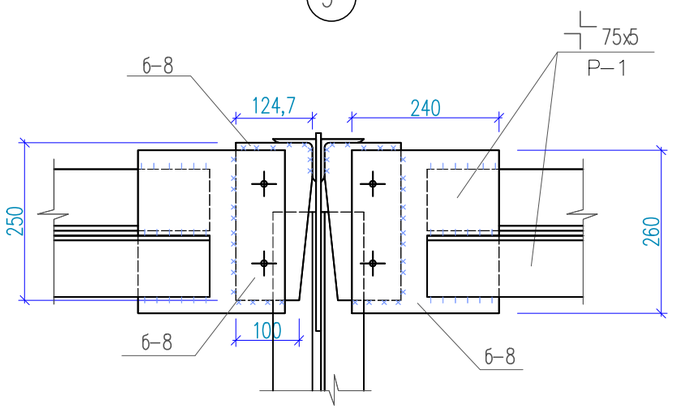

Согласовано

Взам. инв.N

Подп. и дата

Инв.N подп.

Изм.	Кол.уч.	Лист	N док.	Подпись	Дата
Проверил		Сарыбай Е.			
Выполнил		Маратова Р.			
Н.контроль		Абдикадир Т.			

06-2023 АС

«Строительство Скотомогильник в г.Кулсары Жылыойского района Атырауской области", который находится – Трасса Кульсары – Бейнеу»

Навес

Стадия	Лист	Листов
РП	15	

Узлы 3, 5, 6

ТОО "QAZ BUILDING PROJECT LPP"
г. Шымкент-2023г.

1-1

Геометрическая схема фермы Фм1

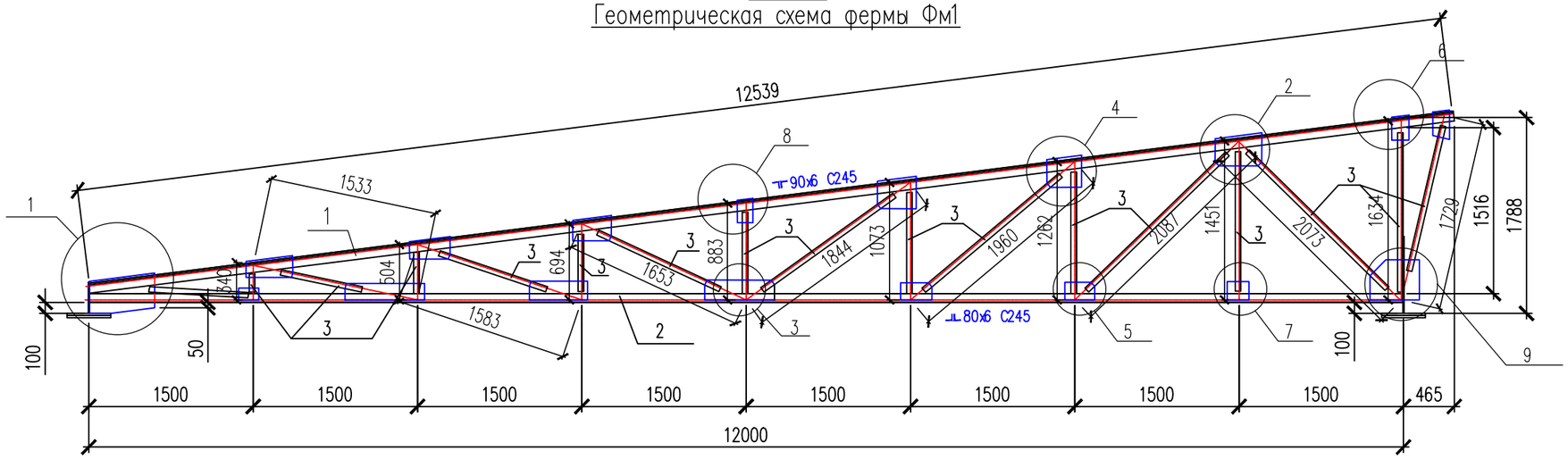

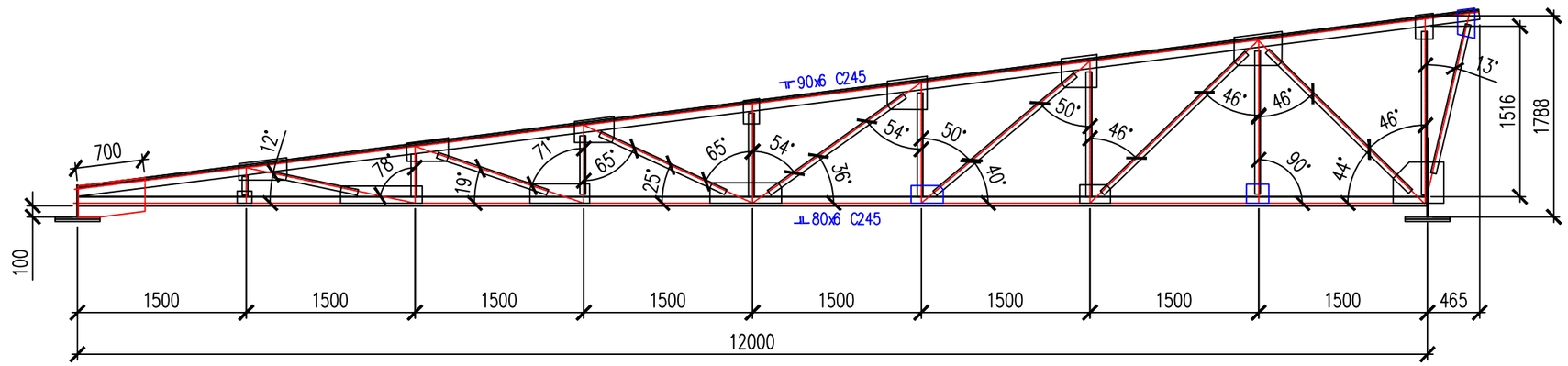

Ведомость элементов

Марка	Сечение			Опорные усилия			Группа констр.	Марка металла	Примечание
	эскиз	поз.	состав	M тс*м	N тс	A тс			
1		2	∟90х6					С245	
2		2	∟80х6					С245	
3		2	∟50х5					С245	

Изм.	Кол.уч.	Лист	N док.	Подпись	Дата
Проверил		Сарыбай Е.			
Выполнил		Маратова Р.			
Н.контроль		Абдикадир Т.			

06-2023 АС

«Строительство Скотомогильник в г.Кулсары Жылыойского района Атырауской области", который находится – Трасса Кульсары –Бейнеу»

Навес

Стадия	Лист	Листов
РП	16	

Геометрическая схема фермы Фм1

ТОО "QAZ BUILDING PROJECT LPP"
г. Шымкент-2023г.

Согласовано

Взам. инв.N

Подп. и дата

Инв.N подл.

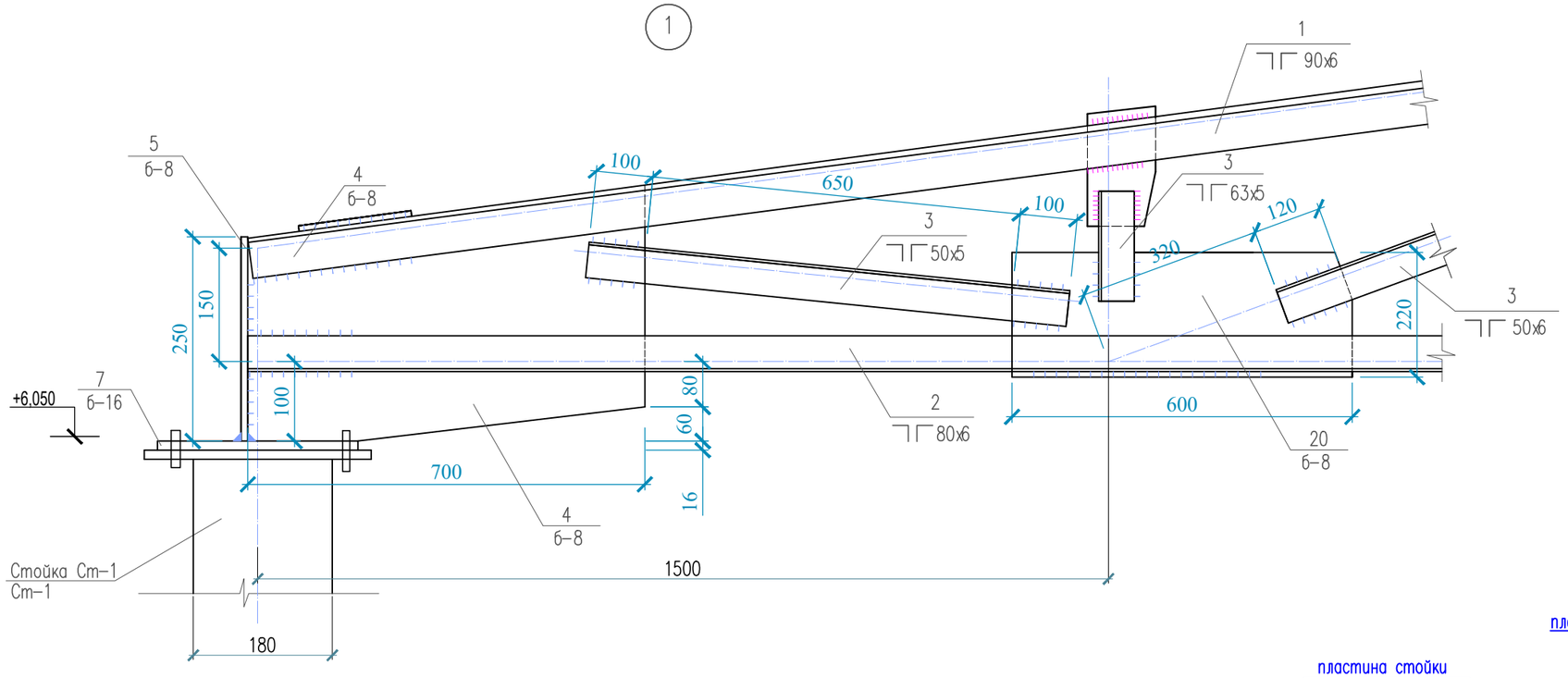

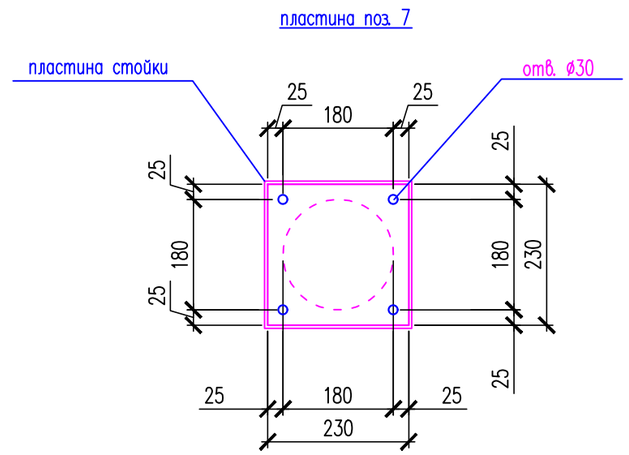

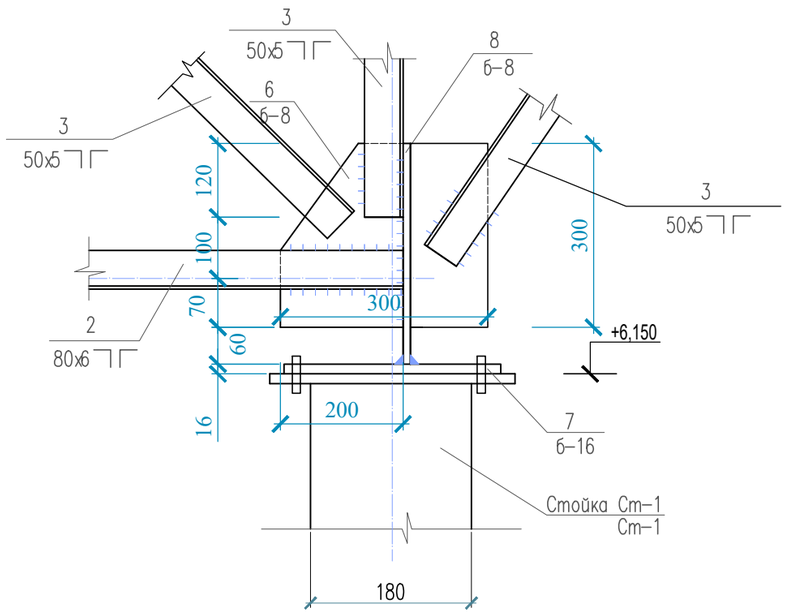

Согласовано

Взам. инв.N

Подп. и дата

Инв.N подп.

Изм.	Кол.уч.	Лист	N док.	Подпись	Дата	06-2023 АС		
						«Строительство Скотомогильник в г.Кулсары Жылыойского района Атырауской области", который находится – Трасса Кульсары – Бейнеу»		
Проверил		Сарыбай Е.				Навес	Стадия	Лист	Листов
Выполнил		Маратова Р.					РП	17	
Н.контроль		Абдикадир Т.				Узлы фермы 1, 3	ТОО "QAZ BUILDING PROJECT LPP" г. Шымкент-2023г.		

2

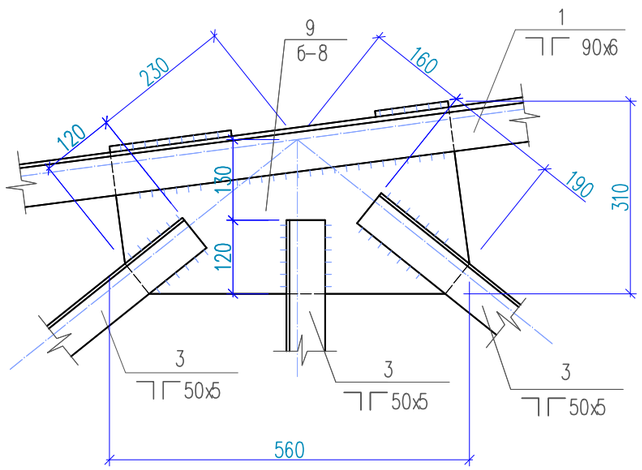

4

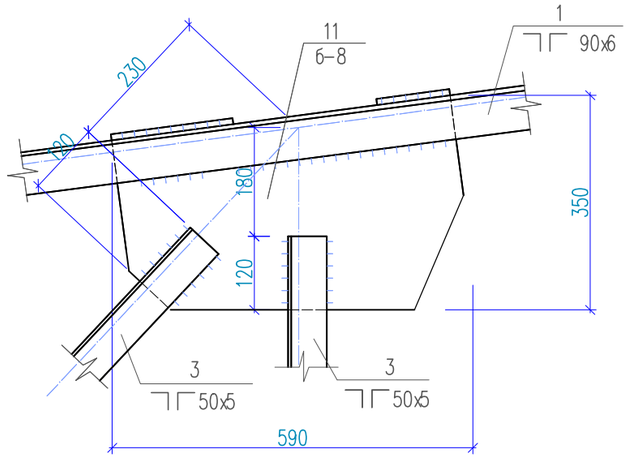

6

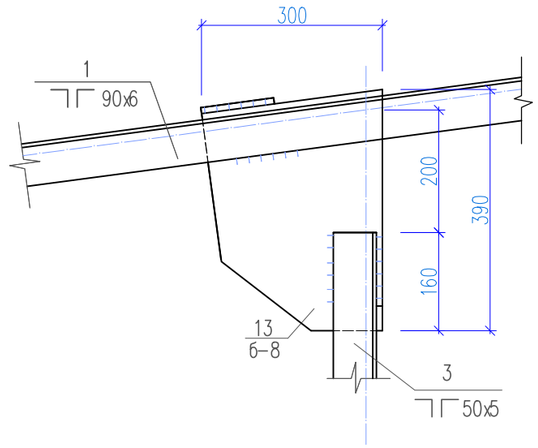

3

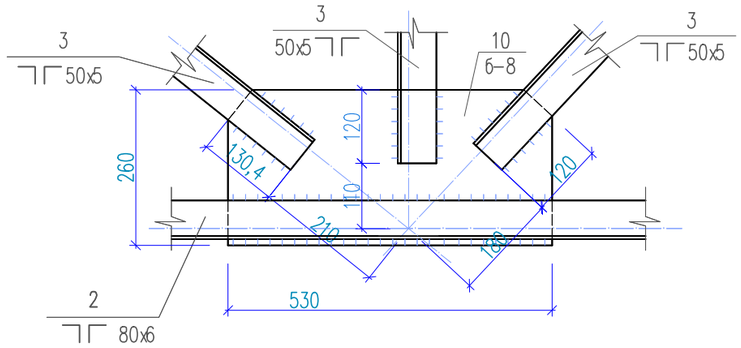

5

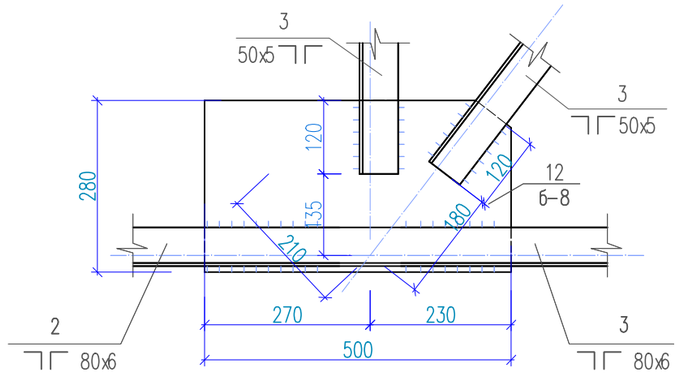

7

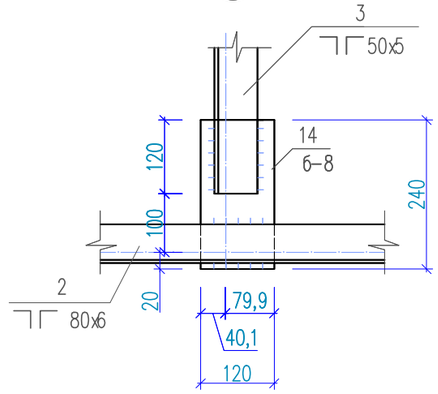

8

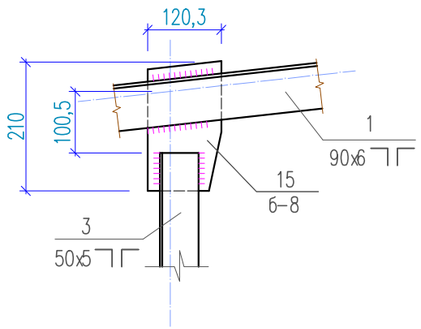

						06-2023	АС	
						«Строительство Скотомогильник в г.Кулсары Жылыойского района Атырауской области", который находится – Трасса Кульсары –Бейнеу»		
Изм.	Кол.уч.	Лист	N док	Подпись	Дата			
Проверил		Сарыбай Е.				Навес	Стадия	Лист	Листов
Выполнил		Маратова Р.					РП	18	
Н.контроль		Абдикадир Т.				Узлы фермы 2, 3, 4, 5, 6, 7, 8	ТОО "QAZ BUILDING PROJECT LPP" г. Шымкент-2023г.		

Согласовано

Взам. инв.N

Подп. и дата

Инв.N подл.

План прогонов по нижнему поясу ферм

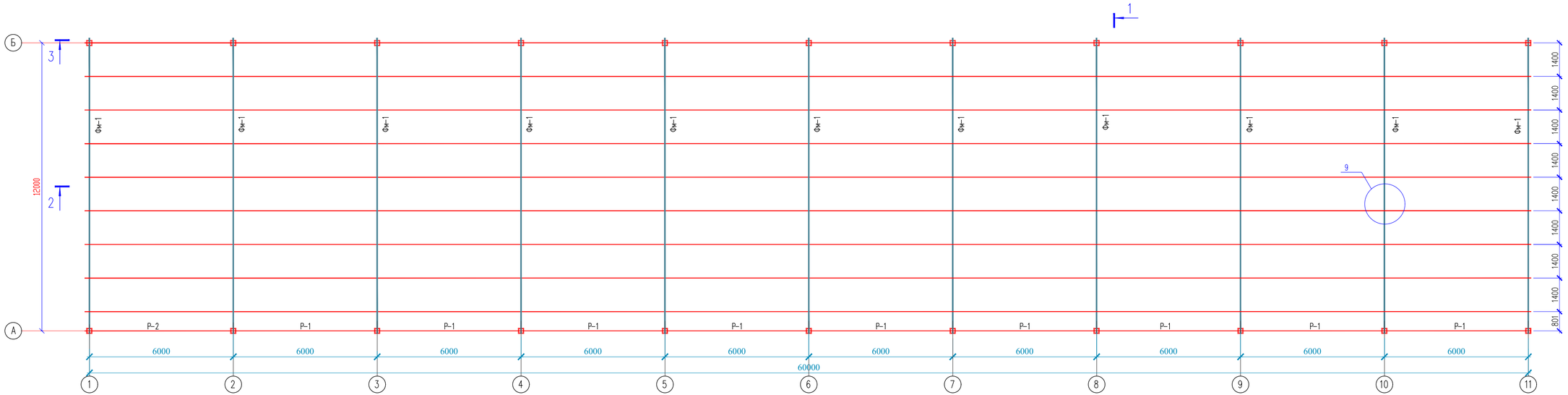

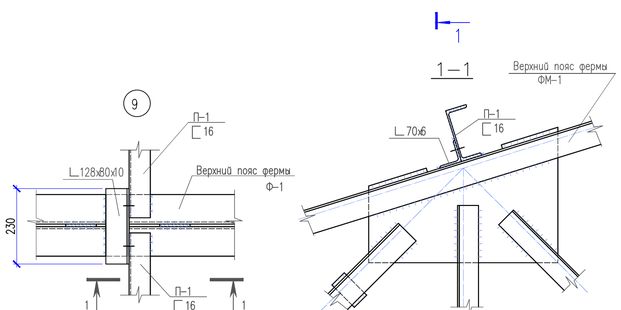

Спецификация конструктивных элементов

марка поз.	Обозначение	Марка стали по ГОСТ 227772-2015	Наименование	Кол.	Масса ед.кг.	Примечание
			Прогоны П-1			
П-1	ГОСТ 8240-97	245	[швеллер N16С п.м.	300,0	17,53	5259,0
	ГОСТ 8510-86	245	L 128x80x10 L=230	60	3,60	216,0

Изм.	Кол.уч.	Лист	N док	Подпись	Дата

06-2023 АС

«Строительство Скотомогильник в г.Кулсары Жылыойского района Атырауской области", который находится – Трасса Кульсары –Бейнеу»

Проверил	Сарыбай Е.	
Выполнил	Маратова Р.	
Н.контроль	Абдикадир Т.	

Навес

Стадия	Лист	Листов
РП	19	

План прогонов по нижнему поясу ферм
Узел 9

ТОО "QAZ BUILDING PROJECT LPP"
г. Шымкент-2023г.

Согласовано

Взам. инв.N

Подп. и дата

Инв.N подл.

Спецификация конструктивных элементов ФМ-1

марка поз.	Обозначение	Марка стали по ГОСТ 227772-2015	Наименование	Кол.	Масса ед.кг.	Примечание
			элементов ФМ-1	22		
1	ГОСТ 8509-93	245	⌉⌈ 90х6 L=12500	1	208,25	208,25
2	ГОСТ 8509-93	245	⌋⌊ 80х6 L=12000	1	176,64	176,64
3	ГОСТ 8509-93	245	⌋⌊ 50х5 п.м.	446,0	3,77	1681,42
4	ГОСТ 19903-2015	245	Прокат листовой 700х250х8	1	10,99	10,99
5	ГОСТ 19903-2015	245	Прокат листовой 250х150х8	2	2,355	4,71
6	ГОСТ 19903-2015	245	Прокат листовой 300х300х8	1	11,304	11,304
7	ГОСТ 19903-2015	245	Прокат листовой 230х230х16	1	7,85	7,85
8	ГОСТ 19903-2015	245	Прокат листовой 150х300х8	2	2,826	5,652
9	ГОСТ 19903-2015	245	Прокат листовой 500х300х8	1	9,42	9,42
10	ГОСТ 19903-2015	245	Прокат листовой 500х260х8	1	8,16	8,16
11	ГОСТ 19903-2015	245	Прокат листовой 590х350х8	5	13,0	65,0
12	ГОСТ 19903-2015	245	Прокат листовой 500х280х8	5	8,8	58,0
13	ГОСТ 19903-2015	245	Прокат листовой 390х300х8	1	7,35	7,35
14	ГОСТ 19903-2015	245	Прокат листовой 240х120х8	3	1,81	5,73
15	ГОСТ 19903-2015	245	Прокат листовой 210х120х8	3	1,58	4,74
	Всего:					2265,22 кг
	Вес наплавленного металла 1%					22,65
	Всего					2287,87 кг

Спецификация конструктивных элементов распорок и горизонтальных связей

марка поз.	Обозначение	Марка стали по ГОСТ 227772-2015	Наименование	Кол.	Масса ед.кг.	Примечание
			Распорки Р-1			
Р-1	ГОСТ 8509-93	245	┤└ 75х5 L=6000	40	69,6	2784,0кг
			Горизонтальные связи Сг-1			
Сг-1	ГОСТ 8509-93	245	┤└ 75х5 п.м.	220,0	5,8	1276,0кг
			Соединительные пластины			
	ГОСТ 19903-2015	245	Прокат листовой 1060х640х10	2	53,25	106,51
	ГОСТ 19903-2015	245	Прокат листовой 1060х490х10	32	40,77	1304,64
	ГОСТ 19903-2015	245	Прокат листовой 640х370х10	24	18,59	446,16
	ГОСТ 19903-2015	245	Прокат листовой 460х220х10	12	7,94	95,28
	ГОСТ 19903-2015	245	Прокат листовой 230х200х10	20	3,611	72,22
	ГОСТ 19903-2015	245	Прокат листовой 640х500х10	16	25,12	401,92

Согласовано

Взам. инв.N

Подп. и дата

Инв.N подл.

Изм.	Кол.уч.	Лист	N док	Подпись	Дата
Проверил		Сарыбай Е.			
Выполнил		Маратова Р.			
Н.контроль		Абдикадир Т.			

06-2023 АС

«Строительство Скотомогильник в г.Кулсары Жылыойского района Атырауской области", который находится – Трасса Кульсары –Бейнеу»

Навес

Стадия	Лист	Листов
РП	20	

Спецификация материалов

ТОО "QAZ BUILDING PROJECT LPP"
г. Шымкент-2023г.

СВ–1

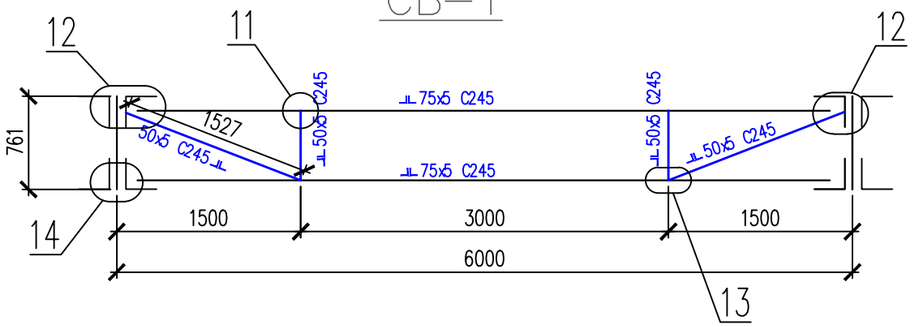

СВ–2

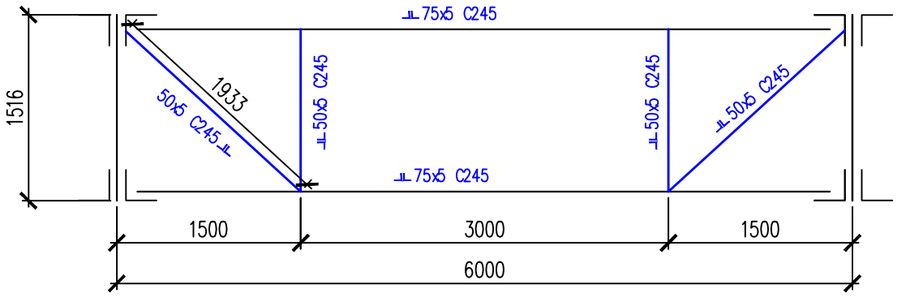

Спецификация стали на устройство покрытия

марка поз.	Обозначение	Марка стали по ГОСТ 227772–2015	Наименование	Кол.	Масса ед. кг.	Примечание
			Связи			
			СВ–1	4		
1	ГОСТ 8509–93	245	⊥L 75х5 пог. м.	24,0	5,8	139,2кг
2	ГОСТ 8509–93	245	⊥L 50х5 пог. м.	9,16	3,77	34,53кг
			СВ–2	4		
1	ГОСТ 8509–93	245	⊥L 75х5 пог. м.	24,0	5,8	139,2кг
2	ГОСТ 8509–93	245	⊥L 50х5 пог. м.	13,84	3,77	52,18кг
						расход дан общий
	ГОСТ 103–2006	245	Прокат листовой 410х360х10	16	11,6	185.60
	ГОСТ 103–2006	245	Прокат листовой 420х230х10	16	7,58	121.28
	ГОСТ 103–2006	245	Прокат листовой 240х120х10	16	2,26	36.16
	ГОСТ 103–2006	245	Прокат листовой 500х280х10	16	10,99	175.84

Согласовано

Взам. инв.N

Подп. и дата

Инв.N подл.

Изм.	Кол.уч.	Лист	N док.	Подпись	Дата
Проверил		Сарыбай Е.			
Выполнил		Маратова Р.			
Н.контроль		Абдикадир Т.			

06-2023 АС

«Строительство Скотомогильник в г.Кулсары Жылыойского района Атырауской области", который находится – Трасса Кульсары – Бейнеу»

Навес

Стадия	Лист	Листов
РП	21	

Вертикальные связи СВ–1 ... СВ–4

ТОО "QAZ BUILDING PROJECT LPP"
г. Шымкент-2023г.

11

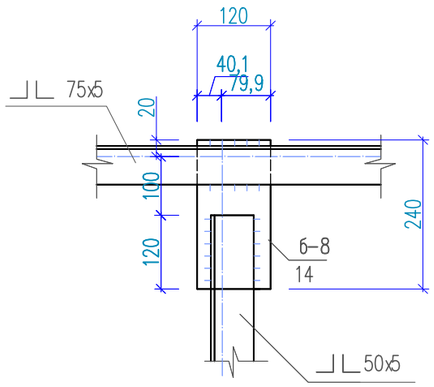

12

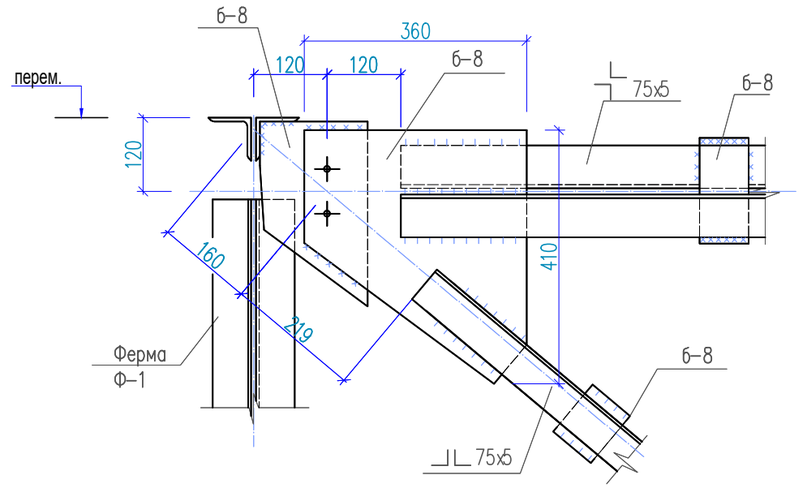

13

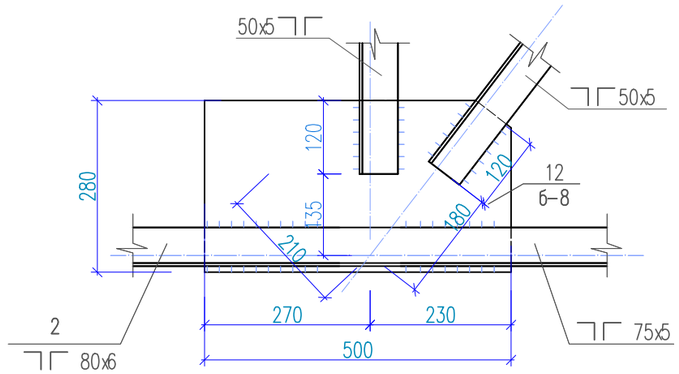

14

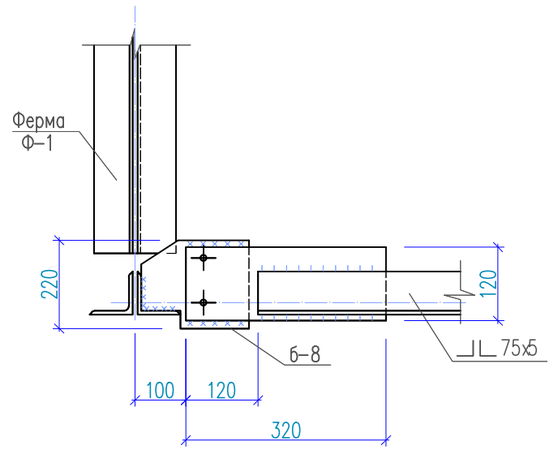

Согласовано

Взам. инв.N

Подп. и дата

Инв.N подл.

Изм.	Кол.уч.	Лист	N док.	Подпись	Дата	06-2023 АС		
						«Строительство Скотомогильник в г.Кулсары Жылыойского района Атырауской области", который находится – Трасса Кульсары – Бейнеу»		
Проверил		Сарыбай Е.				Навес	Стадия	Лист	Листов
Выполнил		Маратова Р.					РП	22	
Н.контроль		Абдикадир Т.				Узлы 11, 12, 13, 14	ТОО "QAZ BUILDING PROJECT LPP" г. Шымкент-2023г.		

План кровли навеса

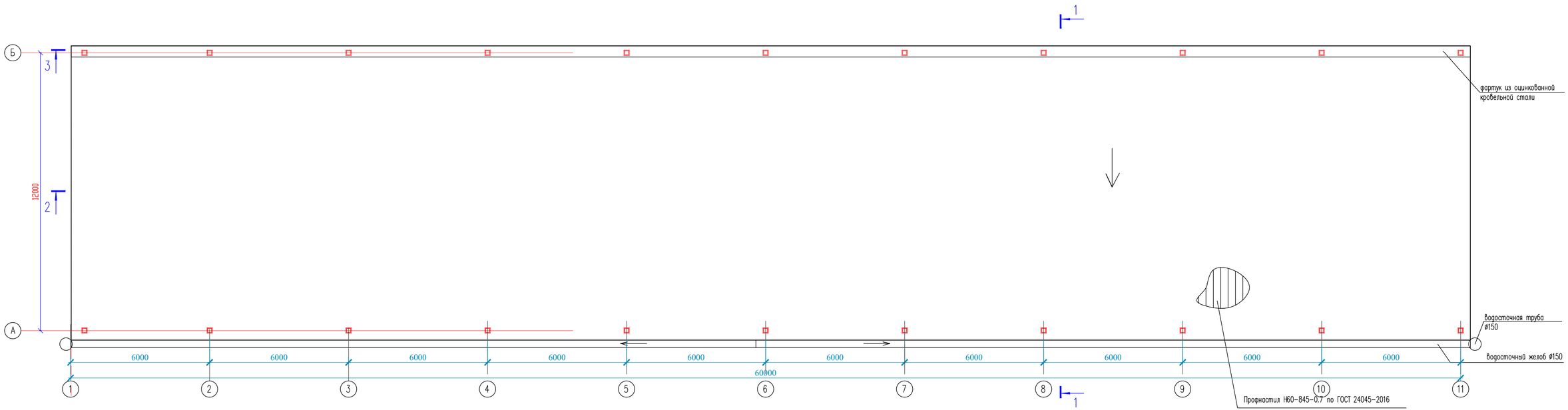

Спецификация на парапеты фермы

Марка поз.	Обозначение	Наименование	Кол. шт.	Масса ед. кг	Примеч.
		Покрытие			
	ГОСТ 24045-2016	Профлист Н60-845-0.7 $м^2$	770,0		
	ГОСТ 14918-2020	Оцинк лист – б=0,70 мм, (в=500)$м^2$	30,2	3,93	118.69

Изм.	Кол.уч.	Лист	N док.	Подпись	Дата
Проверил	Сарыбай Е.				
Выполнил	Маратова Р.				
Н.контроль	Абдикадир Т.				

06-2023 АС

«Строительство Скотомогильник в г.Кулсары Жылыойского района Атырауской области", который находится – Трасса Кульсары –Бейнеу»

Навес

Стадия	Лист	Листов
РП	23	

План кровли навеса

ТОО "QAZ BUILDING PROJECT LPP"
г. Шымкент-2023г.

Согласовано

Взам. инв.N

Подп. и дата

Инв.N подл.

Схема крепления водосточной трубы

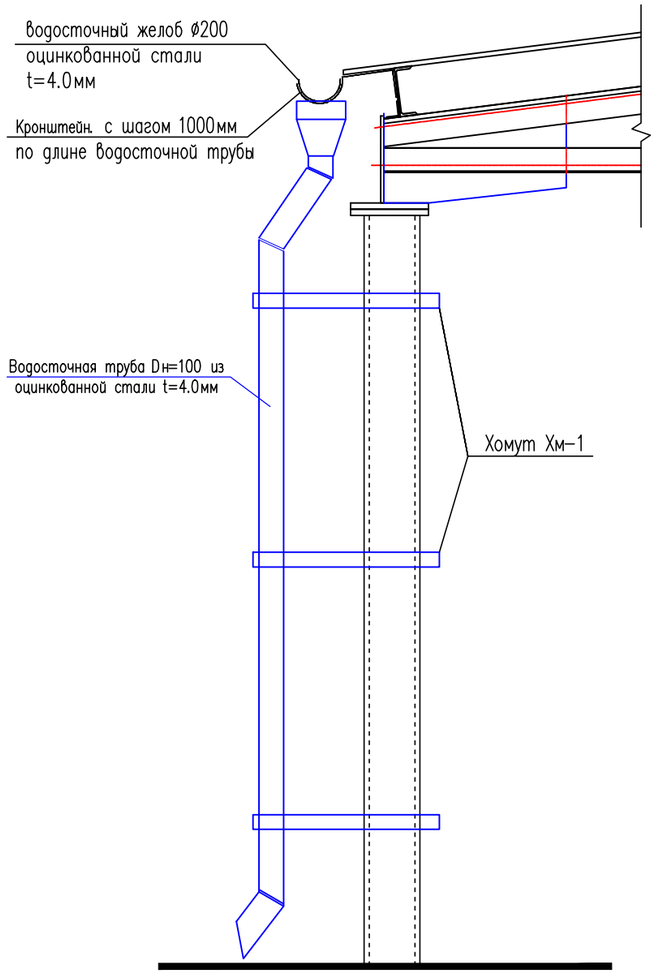

Воронка Вр-1

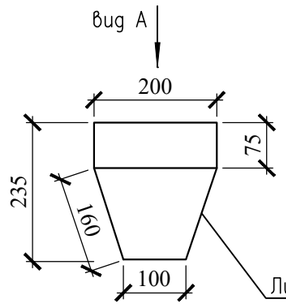

Вид А

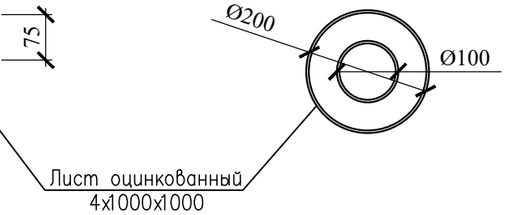

Лоток Л-1

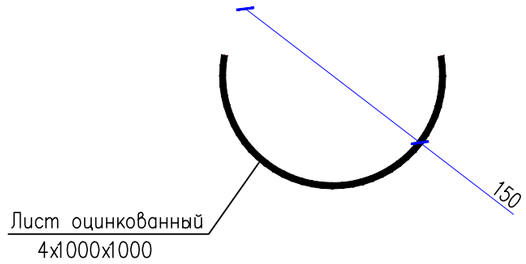

Спецификация элементов наружного водостока

Марка поз.	Обозначение	Наименование	Кол.	Масса ед.кг	Примеч.
		Желоб водосточный, (⌀200мм) п.м	60,0		
	ГОСТ 14918-2020	Оцинк.кров. сталь б=4мм на 1 п.м, м2	0,314		
	ГОСТ 19903-2015	Кронштейн -4х40х900	61	1,13	общ.расх.
		Водосточная труба В1 (⌀200мм)	2		
	ГОСТ 14918-2020	Воронка из оцинков.кровельной стали б=4мм, м2	0,15		
	ГОСТ 14918-2020	Стояк из оцинков.кровельной стали б=4мм, м2	1,95		
	ГОСТ 19903-2015	Хомут -4х40х1500	3	1,46	

Кронштейн

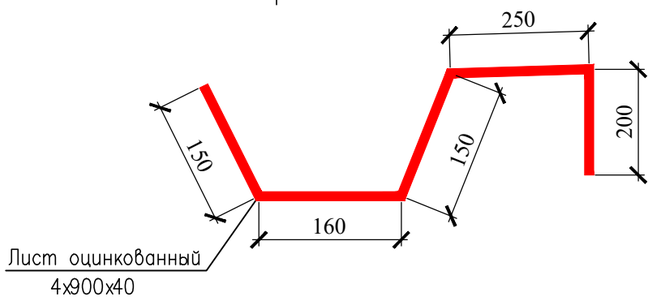

Согласовано

Взам. инв.N

Подп. и дата

Инв.N подл.

Изм.	Кол.уч.	Лист	N док	Подпись	Дата
Проверил		Сарыбай Е.			
Выполнил		Маратова Р.			
Н.контроль		Абдикадир Т.			

06-2023 АС

«Строительство Скотомогильник в г.Кулсары Жылыойского района Атырауской области", который находится – Трасса Кульсары –Бейнеу»

Навес

Стадия	Лист	Листов
РП	24	

Схема крепления водосточной трубы

ТОО "QAZ BUILDING PROJECT LPP"
г. Шымкент-2023г.

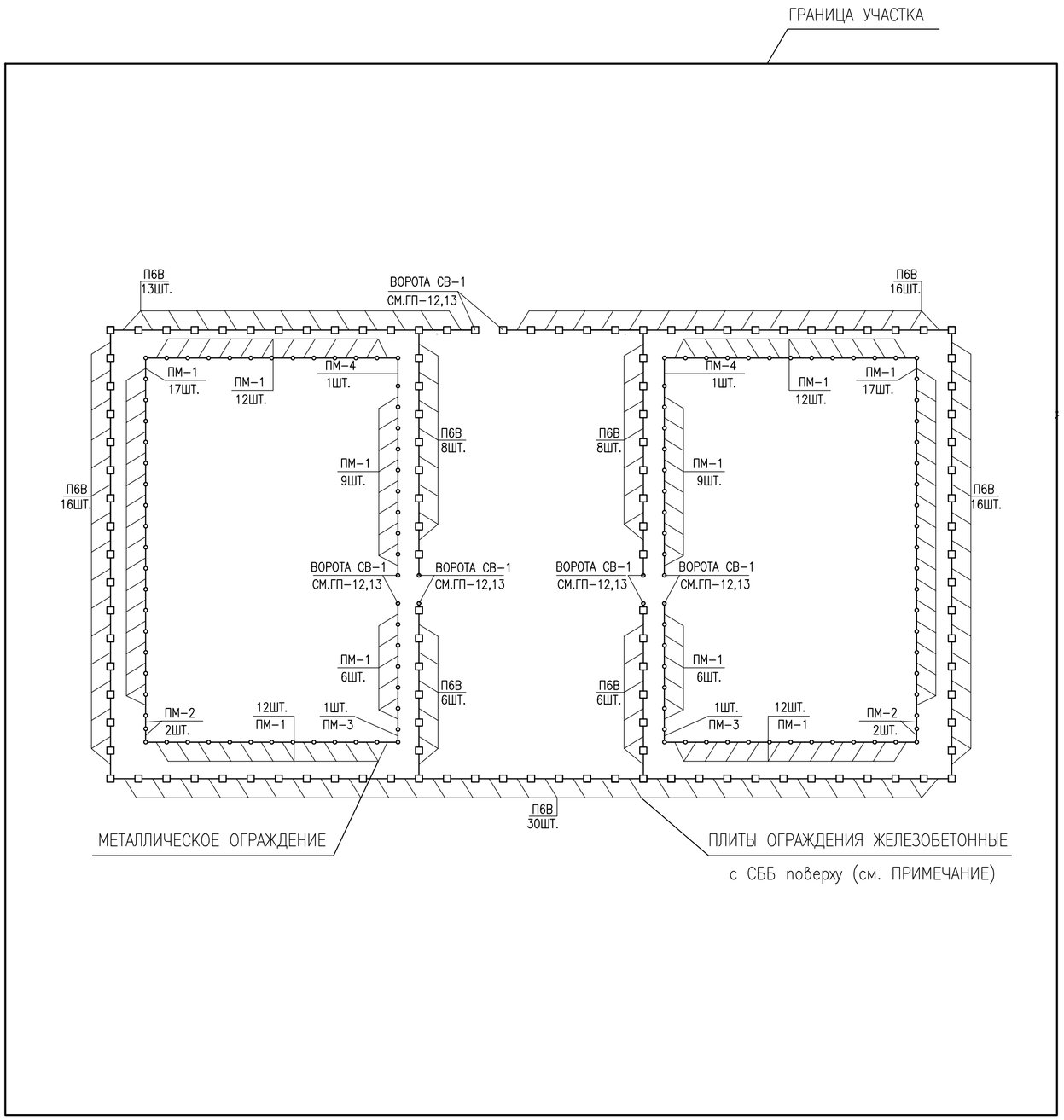

ПРИМЕЧАНИЕ :
ДЛЯ УСТРОЙСТВА КОЗЫРЬКА ИЗ СПИРАЛИ ПРЕДВАРИТЕЛЬНО УСТАНАВЛИВАЮТСЯ КРОНШТЕЙНЫ (УГОЛОК ОЦИНКОВАННЫЙ 40*40ММ)
НА КРОНШТЕЙНЫ ПРИВАРИВАЮТСЯ 2 ХОМУТА ИЗ АРМАТУРЫ А1 ДИАМЕТРОМ 6ММ ДЛЯ КРЕПЛЕНИЯ НЕСУЩИХ ПРОВОЛОК (ОЦИНКОВАННАЯ ПРОВОЛОКА 4ММ)
КРОНШТЕЙНЫ ЗАБИВАЮТ В ПЕРФОРИРОВАННЫЕ ОТВЕРСТИЯ В ПЛИТАХ С ПОМОЩЬЮ АНКЕРОВ.
БУХТА ОБЬЕМНОЙ СПИРАЛИ РАСТЯГИВАЕТСЯ НА ЗЕМЛЕ И УЖЕ В РАСТЯНУТОМ ВИДЕ НАВЕШИВАЕТСЯ НА КРОНШТЕЙНЫ.

СХЕМА

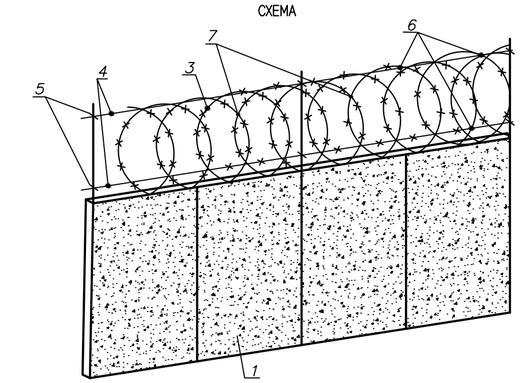

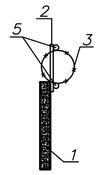

1. ПЛИТЫ ОГРАЖДЕНИЯ ЖЕЛЕЗОБЕТОННЫЕ
2. КРОНШТЕЙН
3. БУХТА ОБЬЕМНОЙ СПИРАЛИ
4. НЕСУЩАЯ ПРОВОЛОКА
5. ХОМУТЫ (АРМАТУРА А1 6ММ)
6. ПРОВОЛОКА ТОЦ 2ММ, ДЛЯ КРЕПЛЕНИЯ ОБЬЕМНОЙ СПИРАЛИ К НЕСУЩЕЙ ПРОВОЛОКИ (ПОЗИЦИЯ 6)
7. ПРОВОЛОКА ТОЦ 2ММ, ДЛЯ ПОСЛЕДУЮЩЕГО СОЕДИНЕНИЯ ВСТЫК КОМПЛЕКТА СПИРАЛИ

СПЕЦИФИКАЦИЯ ЭЛЕМЕНТОВ ОГРАЖДЕНИЯ

ПОЗ.	ОБОЗНАЧЕНИЕ	НАИМЕНОВАНИЕ	КОЛ	МАССА ЕД.КГ	ПРИМЕ-ЧАНИЕ
МЕТАЛЛИЧЕСКОЕ ОГРАЖДЕНИЕ (ВНУТРЕННЕЕ)					
Ф-1	ГП ЛИСТ 10	ФУНДАМЕНТ	122		
СМ-1	ГП ЛИСТ 10	СТОЙКА	122		
ПМ-1	ГП ЛИСТ 10	ПАНЕЛЬ ОГРАЖДЕНИЯ	112		
ПМ-2	ГП ЛИСТ 10	ПАНЕЛЬ ОГРАЖДЕНИЯ	2		
ПМ-3	ГП ЛИСТ 10	ПАНЕЛЬ ОГРАЖДЕНИЯ	1		
ПМ-4	ГП ЛИСТ 10	ПАНЕЛЬ ОГРАЖДЕНИЯ	1		
КМ-1	ГП ЛИСТ 10	ЗАКЛАДНАЯ ДЕТАЛЬ	732		
СВ-1	ГП ЛИСТ 12,13	ВОРОТА РАСПАШНЫЕ	5		
ЖБ-ОГРАЖДЕНИЕ (НАРУЖНЕЕ)					
П6В	ГП ЛИСТ 14	ПЛИТЫ ОГРАЖДЕНИЯ ЖБ	119		
СББ-СПИРАЛЬНЫЙ БАРЬЕР БЕЗОПАСНОСТИ- 484м					
	ГП ЛИСТ 14	ТИП ЕГОЗА			

Изм	Кол.уч	Лист	№ док.	Подпись	Дата
ГИП		КУЛМУХАНБЕТОВ			
Исполнил		ДОНСКОВ			
Проверил		КУЛМУХАНБЕТОВ			
Н.контрол					

06-2023-ГП

«Строительство Скотомогильник в г.Кулсары Жылыойского района Атырауской области", который находится - Трасса Кульсары -Бейнеу»

ГЕНЕРАЛЬНЫЙ ПЛАН

Стадия	Лист	Листов
РП	9	16

ПЛАН ОГРАЖДЕНИЯ

ТОО "QAZ BUILDING PROJECT LPP"
г. Шымкент-2023г.

Взам. инв. N | Подпись и дата | Инв. n подл.

ФОРМАТ А2

ПАНЕЛЬ ОГРАЖДЕНИЯ ПМ-1, ПМ-2
М 1:25

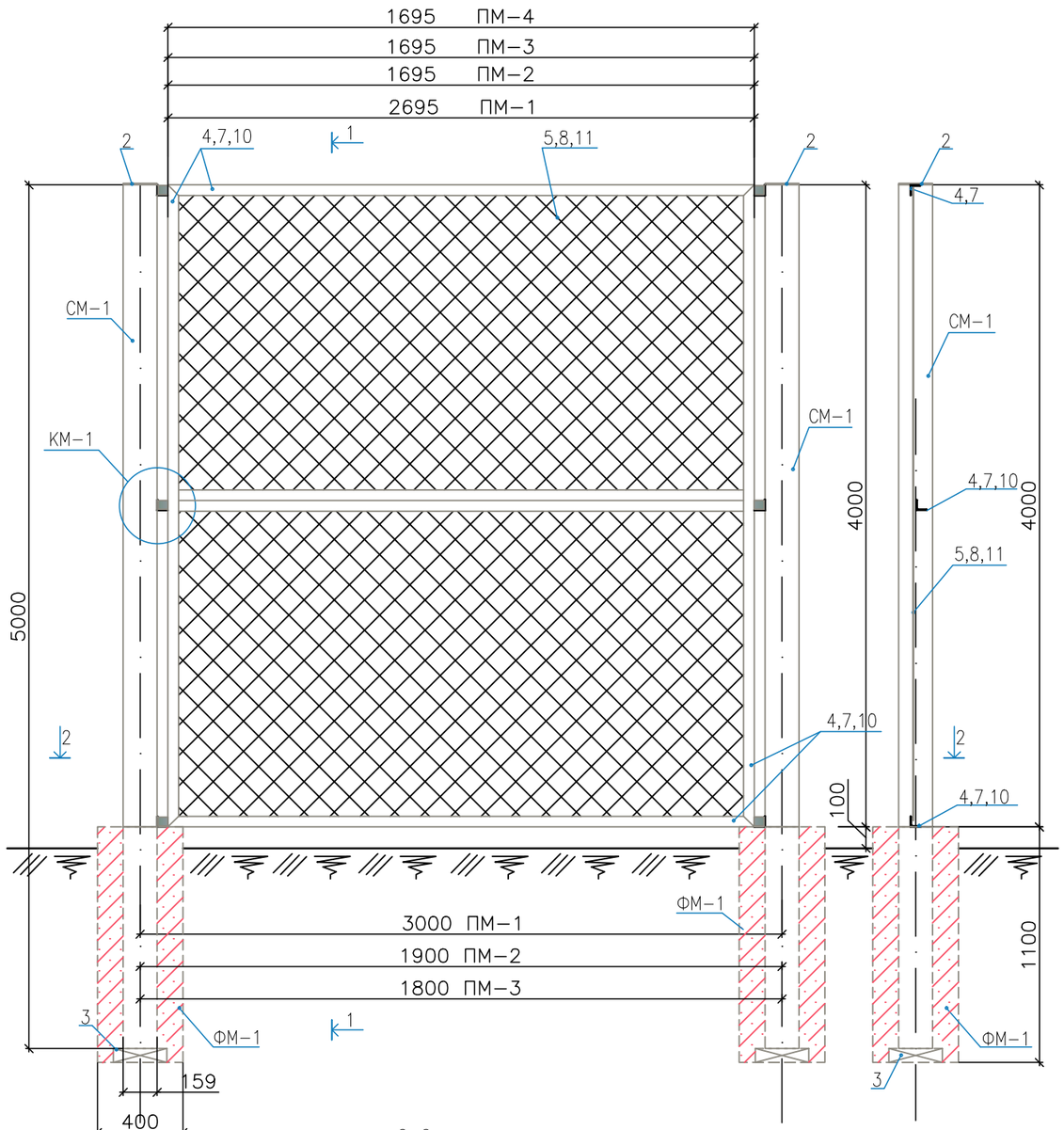

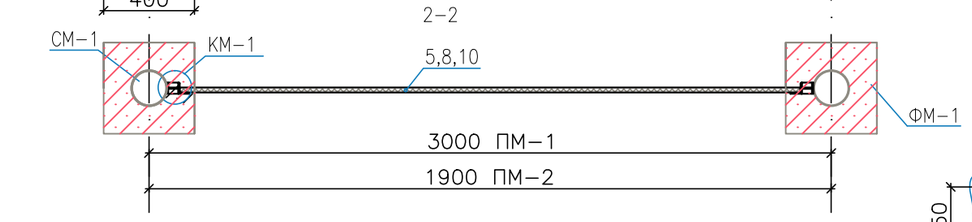

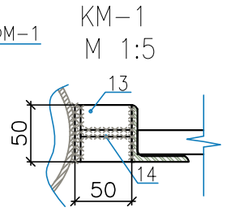

ПРИМЕЧАНИЕ :

1. СВАРКУ ПРОИЗВОДИТЬ ЭЛЕКТРОДАМИ МАРКИ Э42.
2. СОЕДИНИТЕЛЬНЫЕ ЭЛЕМЕНТЫ ДЛЯ ПАНЕЛЕЙ ОГРАЖДЕНИЯ ПРИНЯТЫ СОГЛАСНО СЕРИИ 3.017-1 ВЫПУСК 4.
3. СОЕДИНИТЕЛЬНЫЕ ЭЛЕМЕНТЫ ДЛЯ ВОРОТ И КАЛИТОК ПРИНИЯТЫ СОГЛАСНО СЕРИИ 3.017-1 ВЫПУСК 5.
4. ФУНДАМЕНТЫ ВЫПОЛНИТЬ НА СУЛЬФАТОСТОЙКОМ ПОРТЛАНДЦЕМЕНТЕ.
5. МЕТАЛЛИЧЕСКИЕ СТОЛБЫ И ПАНЕЛИ, ВОРОТ И КАЛИТОК ПОКРАСИТЬ МАСЛЯНОЙ КРАСКОЙ ЗА 2 РАЗА В ЗАВОДСКИХ УСЛОВИЯХ, ВО ИЗБЕЖАНИИ ПОТЕКОВ И НЕРАВНОМЕРНОГО ОКРАШИВАНИЯ.
6. ВСЕ РАЗМЕРЫ ДАНЫ В МЕТРАХ.
7. РАЗМЕРЫ НА УЗЛАХ И СЕЧЕНИЯХ ДАНЫ В МИЛЛИМЕТРАХ.

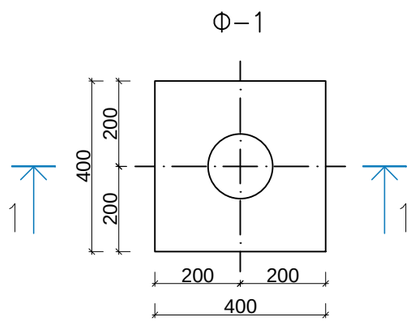

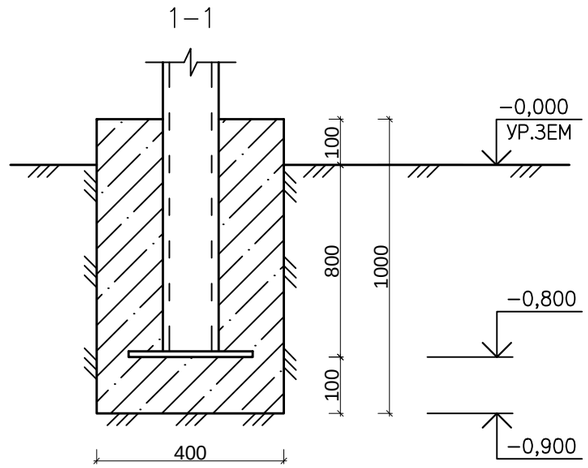

СПЕЦИФИКАЦИЮ СМ. ЛИСТ ГП-11

Изм	Кол.уч	Лист	№ док.	Подпись	Дата	«Строительство Скотомогильник в г.Кулсары Жылыойского района Атырауской области", который находится - Трасса Кульсары - Бейнеу»
ГИП		КУЛМУХАНБЕТОВ				ГЕНЕРАЛЬНЫЙ ПЛАН
Исполнил		ДОНСКОВ				Стадия: РП; Лист: 10; Листов: 16
Проверил		КУЛМУХАНБЕТОВ				
Н.контрол						ПАНЕЛЬ ОГРАЖДЕНИЯ ПМ-1, ПМ-2, ПМ-3, ПМ-4
						ТОО "QAZ BUILDING PROJECT LPP" г. Шымкент-2023г.

ВЗАМ. ИНВ. №

ПОДП. И ДАТА

ИНВ. № ПОДЛ.

ФОРМАТ А3

СПЕЦИФИКАЦИЯ МАТЕРИАЛОВ

ПОЗ.	ОБОЗНАЧЕНИЕ	НАИМЕНОВАНИЕ	КОЛ	МАССА ЕД.КГ	ПРИМЕ-ЧАНИЕ
		ФУНДАМЕНТ Ф-1			
		БЕТОН М200, 0,16м2	1	384	
		СТОЙКА СМ-1			
1	ГОСТ 8732-78	ТРУБА ø114х6 L=5000мм	1	79,9	
2	ГОСТ 19903-74	ø114 b=4ММ	1	0,47	
3	ГОСТ 19903-74	-150х5 L=180ММ	1	0,88	
		ПАНЕЛЬ ПМ-1			
4	ГОСТ 8509-93	L 50Х50х5 L=18780мм.	1	60,6	
5	СЕТКА ОЦИНКОВАННАЯ	50 х 50 х 2,0 (2,695Х2,00)	2	13,2	ПО ГОСТ 5336-80
6	ГОСТ 5781-82	ø6 Вр1 L=16085мм	1	3,57	
		ПАНЕЛЬ ПМ-2			
7	ГОСТ 8509-93	L 50Х50х5 L=6590мм.	1	24,84	
8	СЕТКА ОЦИНКОВАННАЯ	50 х 50 х 2,0 (1,695Х2,00)	2	6,2	ПО ГОСТ 5336-80
9	ГОСТ 5781-82	ø6 Вр1 L=6590мм	1	1,46	
		ПАНЕЛЬ ПМ-3			
10	ГОСТ 8509-93	L 50Х50х5 L=6590мм.	1	24,84	
11	СЕТКА ОЦИНКОВАННАЯ	50 х 50 х 2,0 (1,595Х2,00)	2	6,2	ПО ГОСТ 5336-80
12	ГОСТ 5781-82	ø6 Вр1 L=6590мм	1	1,46	
		ПАНЕЛЬ ПМ-4			
10	ГОСТ 8509-93	L 50Х50х5 L=6590мм.	1	24,84	
11	СЕТКА ОЦИНКОВАННАЯ	50 х 50 х 2,0 (1,595Х2,00)	2	6,2	ПО ГОСТ 5336-80
12	ГОСТ 5781-82	ø6 Вр1 L=6590мм	1	1,46	
		ЗАКЛАДНАЯ ДЕТАЛЬ КМ-1			
13	ГОСТ 8510-93	L 50Х50х5 L=50мм.	1	0,2	
14	ГОСТ 82-70	-50Х50Х6	1	0,6	

ВЗАМ. ИНВ. N° | ПОДП. И ДАТА | ИНВ. N° ПОДП.

Изм	Кол.уч	Лист	№ док.	Подпись	Дата
ГИП		КУЛМУХАНБЕТОВ			
Исполнил		ДОНСКОВ			
Проверил		КУЛМУХАНБЕТОВ			
Н.контрол					

«Строительство Скотомогильник в г.Кулсары Жылыойского района Атырауской области", который находится - Трасса Кульсары -Бейнеу»

ГЕНЕРАЛЬНЫЙ ПЛАН

Стадия	Лист	Листов
РП	11	16

СПЕЦИФИКАЦИЯ МАТЕРИАЛОВ

ТОО "QAZ BUILDING PROJECT LPP"
г. Шымкент-2023г.

ФОРМАТ А4

СЕКЦИЯ ВОРОТ СВ-1 В СБОРЕ СО СТОЙКАМИ

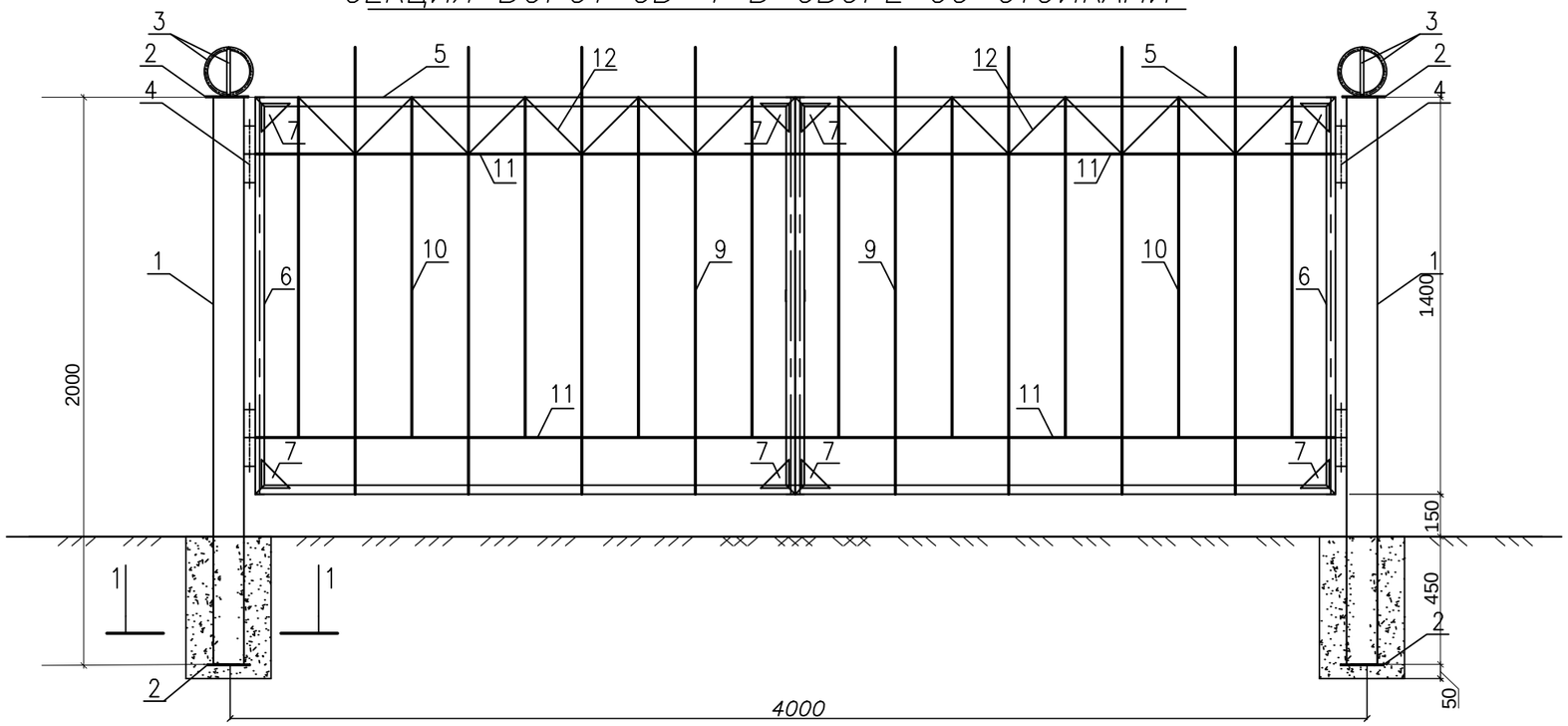

1-1
М 1:10

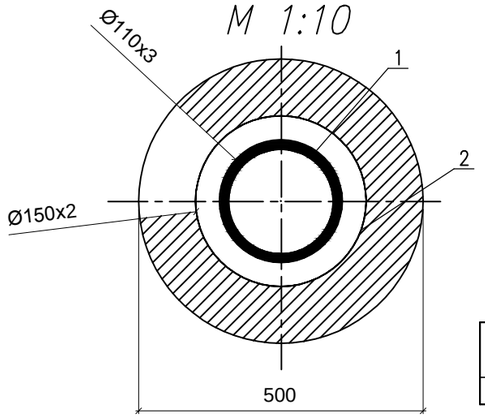

СПЕЦИФИКАЦИЮ СМ. ЛИСТ ГП-13

Фундамент на СТ-2

марка	класс бетона	обьем бетона,м3	Кол-во	Общ.Vм.
м200	В15	0,094	10	0,94

Изм	Кол.уч	Лист	№ док.	Подпись	Дата
ГИП		КУЛМУХАНБЕТОВ			
Исполнил		ДОНСКОВ			
Проверил		КУЛМУХАНБЕТОВ			
Н.контрол					

«Строительство Скотомогильник в г.Кулсары Жылыойского района Атырауской области", который находится - Трасса Кульсары - Бейнеу»

ГЕНЕРАЛЬНЫЙ ПЛАН

Стадия	Лист	Листов
РП	12	16

Секция ворот СВ-1

ТОО "QAZ BUILDING PROJECT LPP"
г. Шымкент-2023г.

ВЗАМ. ИНВ. N°

ПОДП. И ДАТА

ИНВ. N° ПОДЛ.

ФОРМАТ А3

СПЕЦИФИКАЦИЯ МАТЕРИАЛОВ

ПОЗ.	ОБОЗНАЧЕНИЕ	НАИМЕНОВАНИЕ	КОЛ	МАССА ЕД.КГ	ПРИМЕ-ЧАНИЕ
		СТ-2 – КОЛ. 5 ШТ.			
1	ГОСТ 10704-91	ТРУБА ø110х3 L=2000мм.	1	8,0	16
2	ГОСТ 19903-74*	ЛИСТ 100х100х2мм.	1	0,16	0,16
3	ГОСТ 19903-74*	ЛИСТ ø80Х2	1	0,1	0,1
4		НАВЕС ø20 L=100мм.	2	0,25	0,5
		СВ-1 – КОЛ. 5 ШТ.			
5	ГОСТ 8509-93	УГОЛОК 32Х3 L=1910мм.	4	1,46	11,1544
6	ГОСТ 8509-93	УГОЛОК 32Х3 L=1400мм.	4	1,46	8,176
7	ГОСТ 19903-74*	◺ ЛИСТ 100х100х2мм.	8	0,08	0,32
8	ГОСТ 19903-74*	ЛИСТ 80х40х2мм.	2	0,08	0,32
9	ГОСТ 5781-82	AI ø10 L=1580мм.	8	0,617	9,75
10	ГОСТ 5781-82	AI ø10 L=1200мм.	10	0,617	8,885
11	ГОСТ 5781-82	AI ø10 L=1910мм.	4	0,617	4,7138
12	ГОСТ 5781-82	AI ø6 L=280мм.	16	0,222	1,2432

ВЗАМ. ИНВ. №

ПОДП. И ДАТА

ИНВ. № ПОДЛ.

Изм	Кол.уч	Лист	№ док.	Подпись	Дата
ГИП		КУЛМУХАНБЕТОВ			
Исполнил		ДОНСКОВ			
Проверил		КУЛМУХАНБЕТОВ			
Н.контрол					

«Строительство Скотомогильник в г.Кулсары Жылыойского района Атырауской области", который находится – Трасса Кульсары –Бейнеу»

ГЕНЕРАЛЬНЫЙ ПЛАН

Стадия	Лист	Листов
РП	13	16

СПЕЦИФИКАЦИЯ МАТЕРИАЛОВ

ТОО "QAZ BUILDING PROJECT LPP"
г. Шымкент-2023г.

ФОРМАТ А4

Позиция	Наименование и техническая характеристика	Тип, марка, обозначение документа, опросного листа	Код оборудования, материала	Завод изготовитель	Еденица измерения	Коли-чество	Масса еденицы, кг	Примечание
1	2	3	4	5	6	7	8	9
1	ПЛИТЫ ОГРАЖДЕНИЯ ЖЕЛЕЗОБЕТОННЫЕ 4000 х 2000	ЗПБ 40.20 (П6В)		ТОО "СТРОЙДЕТАЛЬ"	шт	119		
2	ФУНДАМЕНТ (СТАКАН)			ТОО "СТРОЙДЕТАЛЬ"	шт	121		
3	СБВ "ЕЕГОЗА"	500-60-5 (10М)		ТОО "СТАЛЬНОЙ ВЕК"	КОЛ.	49		
4	КРОНШТЕЙН			ТОО "СТАЛЬНОЙ ВЕК"	КОЛ.	242		

Взам. инв. N

Подп. и дата

Инв. N подл.

Изм	Кол.уч	Лист	№ док.	Подпись	Дата
ГИП		КУЛМУХАНБЕТОВ			
Исполнил		ДОНСКОВ			
Проверил		КУЛМУХАНБЕТОВ			
Н.контрол					

«Строительство Скотомогильник в г.Кулсары Жылыойского района Атырауской области", который находится - Трасса Кульсары - Бейнеу»

ГЕНЕРАЛЬНЫЙ ПЛАН

Стадия	Лист	Листов
РП	14	16

Ведомость ограждения (наружное железобетонное)

ТОО "QAZ BUILDING PROJECT LPP"
г. Шымкент-2023г.

ФОРМАТ А3