ТОО «QAZ BULDING PROJECT LPP»

Государственная лицензия №22020259 от 01.11.2022 года

Заказ: №06-2023
Заказчик: ГУ «Отдел строительства Жылыойского района» Атырауской области, Жылыойский район

«Строительство скотомогильник в г.Кулсары Жылыойского района Атырауской области, который находится - Трасса Кульсары - Бейнеу»

РАБОЧИЙ ПРОЕКТ

Пожарная сигнализация

06-2023-ПС

Том 3.9

г. Шымкент - 2024 г.

ТОО «QAZ BULDING PROJECT LPP»

Государственная лицензия №22020259 от 01.11.2022 года

Заказ: №06-2023
Заказчик: ГУ «Отдел строительства Жылыойского района» Атырауской области, Жылыойский район

«Строительство скотомогильник в г.Кулсары Жылыойского района Атырауской области, который находится - Трасса Кульсары - Бейнеу»

РАБОЧИЙ ПРОЕКТ

Пожарная сигнализация

06-2023-ПС

Том 3.9

Директор ТОО «QAZ BULDING PROJECT LPP» Нияз Б.Е

Главный архитектор проекта Сарыбай Е.Э

г. Шымкент - 2024 г.

Общие указания.

Разработка рабочей документации автоматической пожарной сигнализации о пожаре выполнена на основании технического задания на проектирование, архитектурно-планировочных решений и в соответствии с требованиями СН РК 2.02-11-2002*, СН РК 2.02-02-2012, СН РК 2.02-01-2019 и СП РК 2.02-101-2014*.

В соответствии с требованиями нормативных документов, здания оснащаются системой автоматической пожарной сигнализации.

Система пожарной сигнализации рассчитана на непрерывную, круглосуточную работу и предназначена для своевременного обнаружения очага возгорания, оповещения об этом.

Средствами пожарной сигнализации оборудуются все помещения здания, за исключением помещений с «мокрыми» процессами.

В каждом защищаемом помещении установлено не менее 2-х пожарных извещателей. На путях эвакуации, на стенах, устанавливаются пожарные извещатели ручного действия типа ИПР 513-10.

Система пожарной сигнализации выполняется на базе приборов фирмы "Болид".

В качестве центрального пульта контроля и управления принят пульт контроля и управления "С 2000М" с блоком контроля индикации.

Такая система позволяет вести наблюдение за состоянием объекта, а также управление группами реагирования при обработке тревожной ситуации на объекте.

Пожарная сигнализация помещений здания строится на приборах "Сигнал-10" которые устанавливаются в комнате охраны в помещение 1 на отм. 0.000.

Дымовые пожарные извещатели типа ИП 212-141 устанавливаются на потолке контролируемых помещений таким образом, чтобы расстояние между извещателями не превышало 9м, а расстояние от извещателя до стены не превышало 4,5м, тепловые пожарные извещатели типа ИП-103-5/4С-А3 устанавливаются на потолке контролируемых помещений таким образом, чтобы расстояние между извещателями не превышало 5м, а расстояние от извещателя до стены не превышало 2,5м.

Пожарные извещатели ручного действия типа ИПР 513-10 устанавливаются на путях эвакуации, на стенах. Высота установки – 1,5 м от уровня пола.

Шлейфы пожарной сигнализации выполняются проводами с медными жилами КПСВВнг(А)-FRLS 1х2х0.5, с укладкой их по потолкам. Кабели прокладываются скрыто по потолку и скрыто по стенам.

СИСТЕМА ОПОВЕЩЕНИЯ ЛЮДЕЙ О ПОЖАРЕ принята по 2 типу, световая и звуковая сигнализация выполнена сиреной со строблампой.

Проводка светозвуковой излучателя Маяк-12-КП выполняется в штрабе в трубах ПВХ диам. 20 мм. кабелем ВВГнг(А)-FRLS 3х1,5мм.

Установки пожарной сигнализации в части надежности электроснабжения отнесены к электроприемникам 1 категории, поэтому электропитание осуществляется через резервируемый источник питания. Переход на резервное питание происходит автоматически при отключении основного без выдачи сигнала тревоги. Основное питание-сеть 220В, резервированный источник-встроенные аккумуляторные батареи. Световой указатель "Выход" предусматривается в электротехнической части проекта.

Защитное заземление электроустановок следует выполнить в соответствии с ПУЭ РК и технической документацией на оборудование. Монтаж пожарной сигнализации необходимо осуществлять в строгом соответствии с паспортом, техническим описанием и инструкцией по эксплуатации.

ВЕДОМОСТЬ РАБОЧИХ ЧЕРТЕЖЕЙ ОСНОВНОГО КОМПЛЕКТА

Лист	Наименование	Примечание
1	Общие данные	
2	Скелетная схема сетей пожарной сигнализации	
3	План пожарной сигнализации на отм. 0.000	

ВЕДОМОСТЬ ССЫЛОЧНЫХ И ПРИЛАГАЕМЫХ ДОКУМЕНТОВ

Обозначение	Наименование	Примечание
	Ссылочные документы	
СН РК 2.02-11-2002*	Нормы оборудования зданий, помещений и сооружений системами автоматической пожарной сигнализации, автоматическими	
	установками пожаротушения и оповещения людей о пожаре	
СН РК 2.02.-02-2012	Пожарная автоматика зданий и сооружений	
СП РК 2.02.-102-2012	Пожарная автоматика зданий и сооружений	
СП РК 3.02-101-2012	Здания жилые многоквартирные	
	Прилагаемые документы	
01-2024-ПС.СО	Спецификация оборудования, изделий и материалов	1л

Согласовано:

Взам. инв. N

Подпись и дата

Инв. N подл.

Рабочий проект разработан в соответствии с действующими на территории Республики Казахстан нормами и правилами и предусматривает мероприятия, обеспечивающие взрыво-пожаро- безопасность, исключающие вредные воздействия на окружающую среду и воздушный бассейн, а также предупреждающие чрезвычайные ситуации природного и техногенного характера.

Главный инженер проекта:

Изм.	Кол. уч.	Лист	N док.	Подп.	Дата
ГИП					
Проверил		Асанов К			
Разработ.		Омирзак Т			
Н.контроль					

06-2023 ПС

«Строительство Скотомогильник в г.Кулсары Жылыойского района Атырауской области", который находится – Трасса Кульсары –Бейнеу»

Вскрывочная с навесом

Стадия	Лист	Листов
РП	1	3

Общие данные

ТОО "QAZ BUILDING PROJECT LPP"
г. Шымкент-2024г.

Формат А3

Скелетная схема сетей пожарной сигнализации

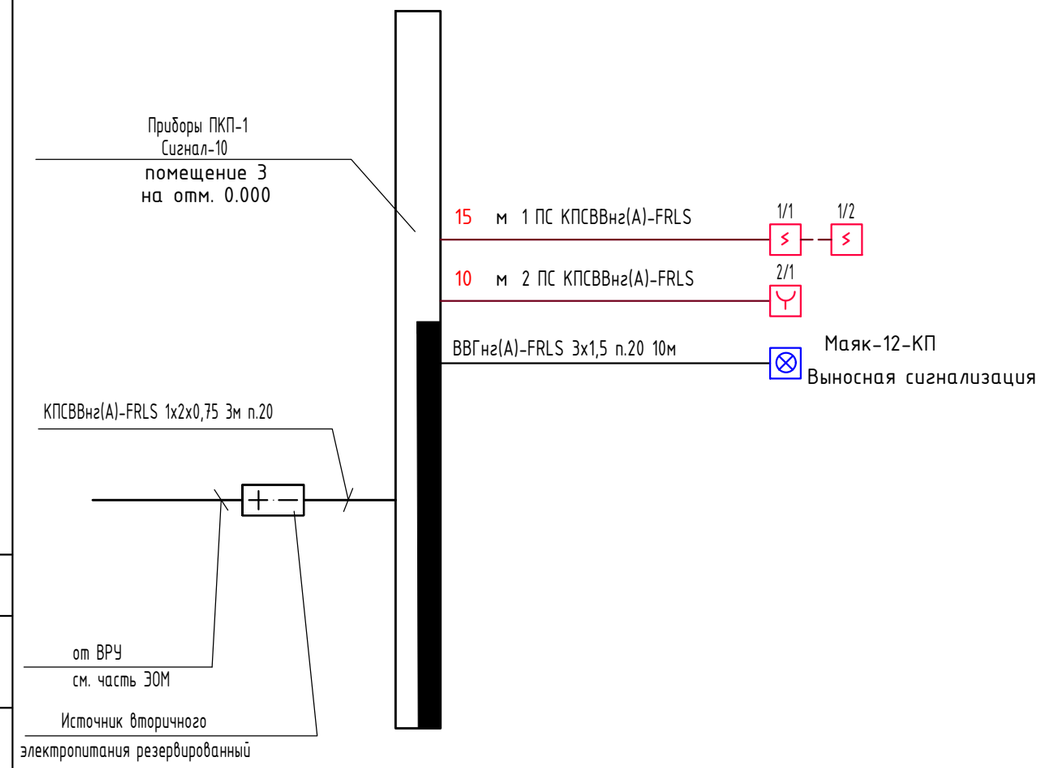

УСЛОВНЫЕ ГРАФИЧЕСКИЕ ОБОЗНАЧЕНИЯ

	ПРИЕМНО-КОНТРОЛЬНЫЙ ПРИБОР
	ТЕПЛОВОЙ ПОЖАРНЫЙ ИЗВЕЩАТЕЛЬ
	ДЫМОВОЙ ПОЖАРНЫЙ ИЗВЕЩАТЕЛЬ
	РУЧНОЙ ИЗВЕЩАТЕЛЬ
	ОКОНЕЧНОЕ УСТРОЙСТВО
	ОПОВЕЩАТЕЛЬ СВЕТОЗВУКОВОЙ

Примечание:

1.Для исключения наводок от электросети прокладку линий ПС выполнять на расстоянии не менее 0,5 м от силовых цепей.

2.Установку пожарных извещателей выполнять по месту с учетом расположения светильников и венткоробов.

3.Проект выполнен согласно СН РК 2.02-02-2012.

4.Расстояния между извещателями, установленными на потолке и от извещателей до стен должно быть не более величин указанных в СП РК 2.02-102-2012 (таблиц 11 и 14).

5.Проводку к ручным извещателям выполнить в штрабе в трубах ПВХ диам. 20 мм.

6.Шлейфы пожарной сигнализации выполняются кабелем КПСВВнг(А)-FRLS 1х2х0,5мм, скрыто по потолку и по стенам.

7.Проводку к светозвуковым излучателям Маяк-12-КП выполнить в штрабе в трубах ПВХ диам. 20 мм. проводом ВВГнг(А)-FRLS 3х1,5мм.

Согласовано:

Взам. инв. N

Подпись и дата

Инв. N подл.

Изм.	Кол. уч.	Лист	N док.	Подп.	Дата
ГИП					
Проверил		Асанов К			
Разработ.		Омирзак Т			
Н.контроль					

06-2023 ПС

«Строительство Скотомогильник в г.Кулсары Жылыойского района Атырауской области", который находится – Трасса Кульсары –Бейнеу»

Вскрывочная с навесом

Стадия	Лист	Листов
РП	2	

Скелетная схема сетей пожарной сигнализации

ТОО "QAZ BUILDING PROJECT LPP"
г. Шымкент-2024г.

Формат А3

КЛАДОЧНЫЙ ПЛАН ВСКРЫВОЧНОЙ С НАВЕСОМ М 1:100

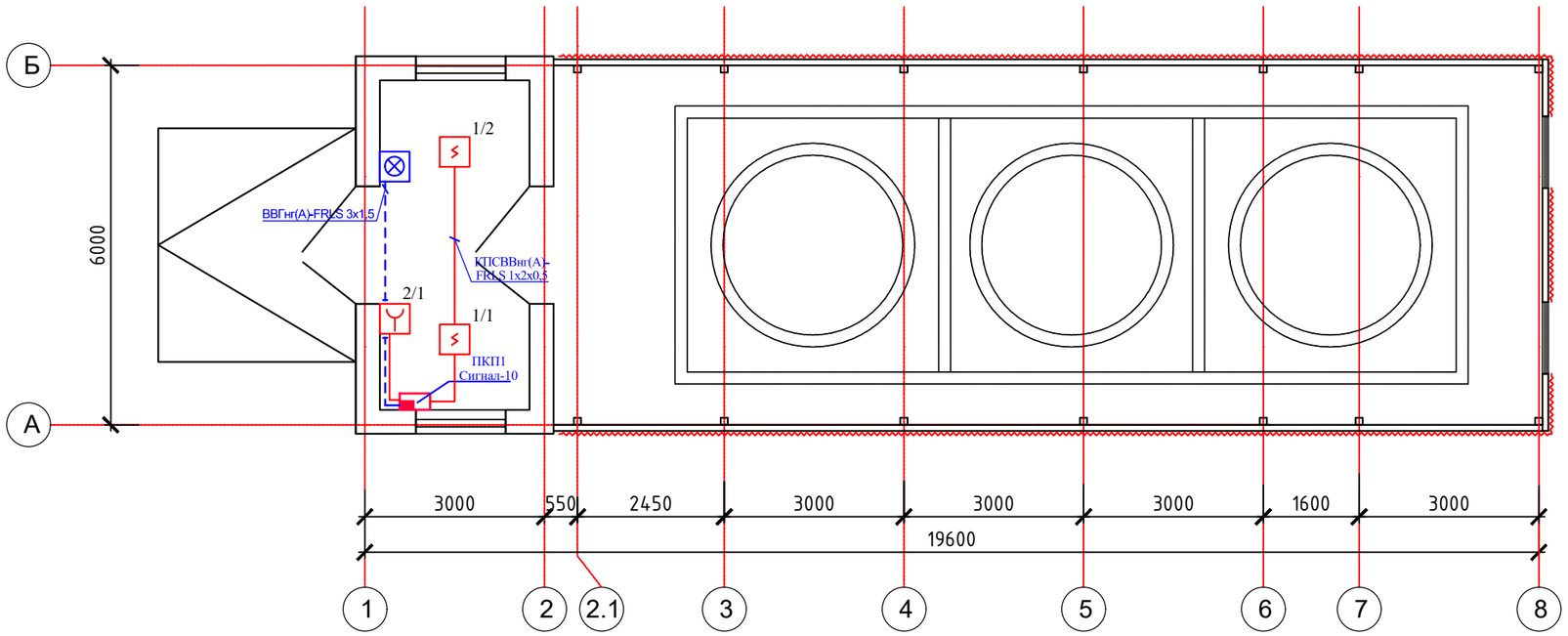

						06-2023 ПС
						«Строительство Скотомогильник в г.Кулсары Жылыойского района Атырауской области", который находится – Трасса Кульсары – Бейнеу»
Изм.	Кол. уч.	Лист	N док.	Подп.	Дата	
ГИП						Вскрывочная с навесом
Проверил		Асанов К				Стадия: РП; Лист: 3; Листов:
Разработ.		Омирзак Т				
Н.контроль						План пожарной сигнализации на отм. 0,000
						ТОО "QAZ BUILDING PROJECT LPP" г. Шымкент-2024г.

Согласовано

Взам. инв. N

Подп. и дата

Инв. N подл.

Копировал

Формат А3

Позиция	Наименование и техническая характеристика	Тип, марка обозначение документа, опросного листа	Код оборудования, изделия, материала	Поставщик	Еденица измерения	Коли-чество	Масса единицы, кг.	Примечание
1	2	3	4	5	6	7	8	9
	Материалы и оборудование							
1	Прибор приемно-контрольный охранно-пожарный на 10 шлейфа	ППКОП "Сигнал-10"		НПП "Болид"	шт.	1		
2	Аккумуляторная батарея гелевая 12В 7А/ч	DELTA DT1207		НПП "Болид"	шт.	1		
3	Извещатель пожарный дымовой	ИП 212-141		НПП "Болид"	шт.	2		
4	Извещатель пожарный ручной	ИПР 513-10		ТД Рубеж	шт.	1		
5	Оповещатель охранно-пожарный световой, звуковой	Маяк-12-КП		ТД Рубеж	шт.	1		
6	Кабель с медными жилами сечением - 3х1,5 мм^2	ВВГнг(А)-FRLS-0,66		"Электрокомплект"	м.	10		
7	Кабель медный сеч.: 1х2х0,5мм	КПСВВнг(А)-FRLS-0,66		"Электрокомплект"	м.	25		
8	Труба ПВХ гофрированная Ф 20	ГОСТ 50827-95		"Электрокомплект"	м.	10		
9	Кабель канал	20х10		"Электрокомплект"	м.	25		
10	Ответвительная коробка	У-195		"Электрокомплект"	шт.	2		
11	Коробка универсальная ответвительная (ТУ 45-86.6ЕО.362.017)	УК-2П		"Электрокомплект"	шт.	2		
12	Устройство контроля шлейфа	Маяк-ШС		ТД Рубеж	шт.	2		

Согласовано:

Взам. инв. N

Подпись и дата

Инв. N подл.

Изм.	Кол. уч.	Лист	N док.	Подп.	Дата
ГИП					
Проверил		Асанов К			
Разработ.		Омирзак Т			
Н.контроль					

06-2023 ПС

«Строительство Скотомогильник в г.Кулсары Жылыойского района Атырауской области", который находится – Трасса Кульсары – Бейнеу»

Вскрывочная с навесом

Стадия	Лист	Листов
РП	1	1

Спецификация оборудования, изделий и материалов

ТОО "QAZ BUILDING PROJECT LPP"
г. Шымкент-2024г.

Формат А3

Общие указания.

Разработка рабочей документации автоматической пожарной сигнализации о пожаре выполнена на основании технического задания на проектирование, архитектурно-планировочных решений и в соответствии с требованиями СН РК 2.02-11-2002*, СН РК 2.02-02-2012, СН РК 2.02-01-2019 и СП РК 2.02-101-2014*.

В соответствии с требованиями нормативных документов, здания оснащаются системой автоматической пожарной сигнализации.

Система пожарной сигнализации рассчитана на непрерывную, круглосуточную работу и предназначена для своевременного обнаружения очага возгорания, оповещения об этом.

Средствами пожарной сигнализации оборудуются все помещения здания, за исключением помещений с «мокрыми» процессами.

В каждом защищаемом помещении установлено не менее 2-х пожарных извещателей. На путях эвакуации, на стенах, устанавливаются пожарные извещатели ручного действия типа ИПР 513-10.

Система пожарной сигнализации выполняется на базе приборов фирмы "Болид".

В качестве центрального пульта контроля и управления принят пульт контроля и управления "С 2000М" с блоком контроля индикации.

Такая система позволяет вести наблюдение за состоянием объекта, а также управление группами реагирования при обработке тревожной ситуации на объекте.

Пожарная сигнализация помещений здания строится на приборах "Сигнал-10" которые устанавливаются в комнате охраны в помещение 1 на отм. 0.000.

Дымовые пожарные извещатели типа ИП 212-141 устанавливаются на потолке контролируемых помещений таким образом, чтобы расстояние между извещателями не превышало 9м, а расстояние от извещателя до стены не превышало 4,5м, тепловые пожарные извещатели типа ИП-103-5/4С-А3 устанавливаются на потолке контролируемых помещений таким образом, чтобы расстояние между извещателями не превышало 5м, а расстояние от извещателя до стены не превышало 2,5м.

Пожарные извещатели ручного действия типа ИПР 513-10 устанавливаются на путях эвакуации, на стенах. Высота установки – 1,5 м от уровня пола.

Шлейфы пожарной сигнализации выполняются проводами с медными жилами КПСВВнг(А)-FRLS 1х2х0.5, с укладкой их по потолкам. Кабели прокладываются скрыто по потолку и скрыто по стенам.

СИСТЕМА ОПОВЕЩЕНИЯ ЛЮДЕЙ О ПОЖАРЕ принята по 2 типу, световая и звуковая сигнализация выполнена сиреной со строблампой.

Проводка светозвуковой излучателя Маяк-12-КП выполняется в штрабе в трубах ПВХ диам. 20 мм. кабелем ВВГнг(А)-FRLS 3х1,5мм.

Установки пожарной сигнализации в части надежности электроснабжения отнесены к электроприемникам 1 категории, поэтому электропитание осуществляется через резервируемый источник питания. Переход на резервное питание происходит автоматически при отключении основного без выдачи сигнала тревоги. Основное питание-сеть 220В, резервированный источник-встроенные аккумуляторные батареи. Световой указатель "Выход" предусматривается в электротехнической части проекта.

Защитное заземление электроустановок следует выполнить в соответствии с ПУЭ РК и технической документацией на оборудование. Монтаж пожарной сигнализации необходимо осуществлять в строгом соответствии с паспортом, техническим описанием и инструкцией по эксплуатации.

ВЕДОМОСТЬ РАБОЧИХ ЧЕРТЕЖЕЙ ОСНОВНОГО КОМПЛЕКТА

Лист	Наименование	Примечание
1	Общие данные	
2	Скелетная схема сетей пожарной сигнализации	
3	План пожарной сигнализации на отм. 0.000	

ВЕДОМОСТЬ ССЫЛОЧНЫХ И ПРИЛАГАЕМЫХ ДОКУМЕНТОВ

Обозначение	Наименование	Примечание
	Ссылочные документы	
СН РК 2.02-11-2002*	Нормы оборудования зданий, помещений и сооружений системами автоматической пожарной сигнализации, автоматическими	
	установками пожаротушения и оповещения людей о пожаре	
СН РК 2.02.-02-2012	Пожарная автоматика зданий и сооружений	
СП РК 2.02.-102-2012	Пожарная автоматика зданий и сооружений	
СП РК 3.02-101-2012	Здания жилые многоквартирные	
	Прилагаемые документы	
01-2024-ПС.СО	Спецификация оборудования, изделий и материалов	1л

Согласовано:

Взам. инв. N

Подпись и дата

Инв. N подл.

Рабочий проект разработан в соответствии с действующими на территории Республики Казахстан нормами и правилами и предусматривает мероприятия, обеспечивающие взрыво-пожаро- безопасность, исключающие вредные воздействия на окружающую среду и воздушный бассейн, а также предупреждающие чрезвычайные ситуации природного и техногенного характера.

Главный инженер проекта: _____.

Изм.	Кол. уч.	Лист	N док.	Подп.	Дата
ГИП					
Проверил		Асанов К			
Разработ.		Омирзак Т			
Н.контроль					

06-2023 ПС

«Строительство Скотомогильник в г.Кулсары Жылыойского района Атырауской области", который находится – Трасса Кульсары –Бейнеу»

Склад

Стадия	Лист	Листов
РП	1	3

Общие данные

ТОО "QAZ BUILDING PROJECT LPP"
г. Шымкент-2024г.

Формат А3

Скелетная схема сетей пожарной сигнализации

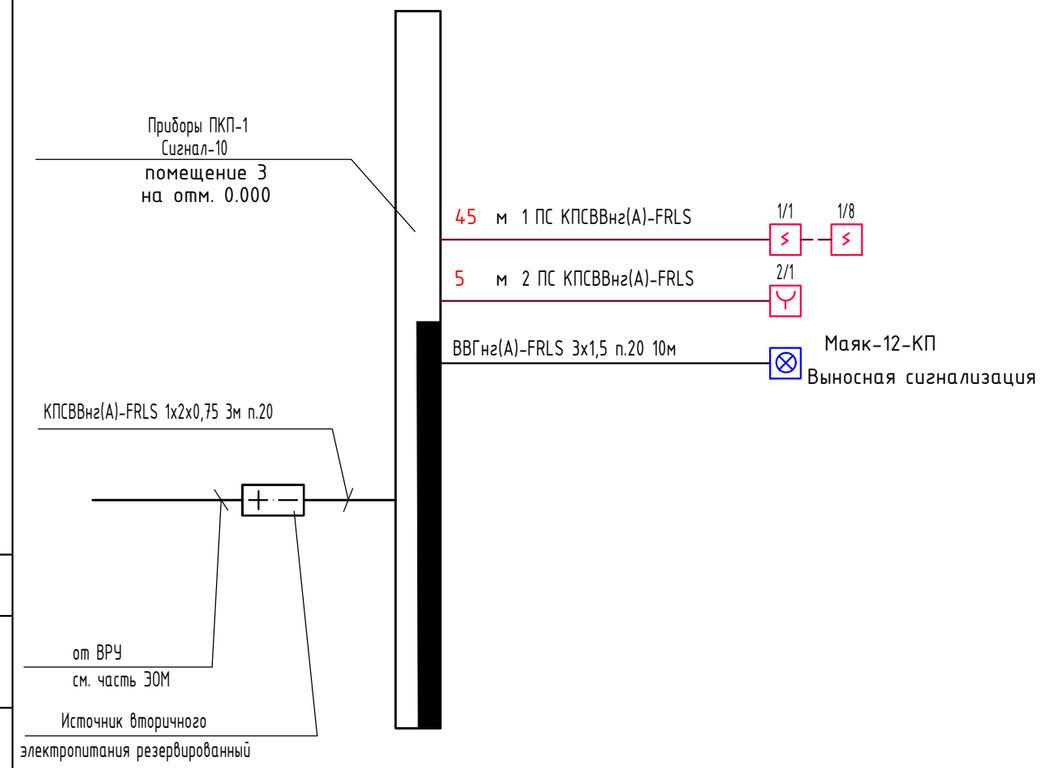

УСЛОВНЫЕ ГРАФИЧЕСКИЕ ОБОЗНАЧЕНИЯ

	ПРИЕМНО-КОНТРОЛЬНЫЙ ПРИБОР
	ТЕПЛОВОЙ ПОЖАРНЫЙ ИЗВЕЩАТЕЛЬ
	ДЫМОВОЙ ПОЖАРНЫЙ ИЗВЕЩАТЕЛЬ
	РУЧНОЙ ИЗВЕЩАТЕЛЬ
	ОКОНЕЧНОЕ УСТРОЙСТВО
	ОПОВЕЩАТЕЛЬ СВЕТОЗВУКОВОЙ

Примечание:

1.Для исключения наводок от электросети прокладку линий ПС выполнять на расстоянии не менее 0,5 м от силовых цепей.

2.Установку пожарных извещателей выполнять по месту с учетом расположения светильников и венткоробов.

3.Проект выполнен согласно СН РК 2.02-02-2012.

4.Расстояния между извещателями, установленными на потолке и от извещателей до стен должно быть не более величин указанных в СП РК 2.02-102-2012 (таблиц 11 и 14).

5.Проводку к ручным извещателям выполнить в штрабе в трубах ПВХ диам. 20 мм.

6.Шлейфы пожарной сигнализации выполняются кабелем КПСВВнг(А)-FRLS 1х2х0,5мм, скрыто по потолку и по стенам.

7.Проводку к светозвуковым излучателям Маяк-12-КП выполнить в штрабе в трубах ПВХ диам. 20 мм. проводом ВВГнг(А)-FRLS 3х1,5мм.

Согласовано:

Взам. инв. N

Подпись и дата

Инв. N подл.

Изм.	Кол. уч.	Лист	N док.	Подп.	Дата	06-2023 ПС		
						«Строительство Скотомогильник в г.Кулсары Жылыойского района Атырауской области", который находится – Трасса Кульсары –Бейнеу»		
ГИП						Склад	Стадия	Лист	Листов
Проверил		Асанов К					РП	2	
Разработ.		Омирзак Т							
Н.контроль						Скелетная схема сетей пожарной сигнализации	ТОО "QAZ BUILDING PROJECT LPP" г. Шымкент-2024г.	

Формат А3

План на отм. +0,000 М1:100

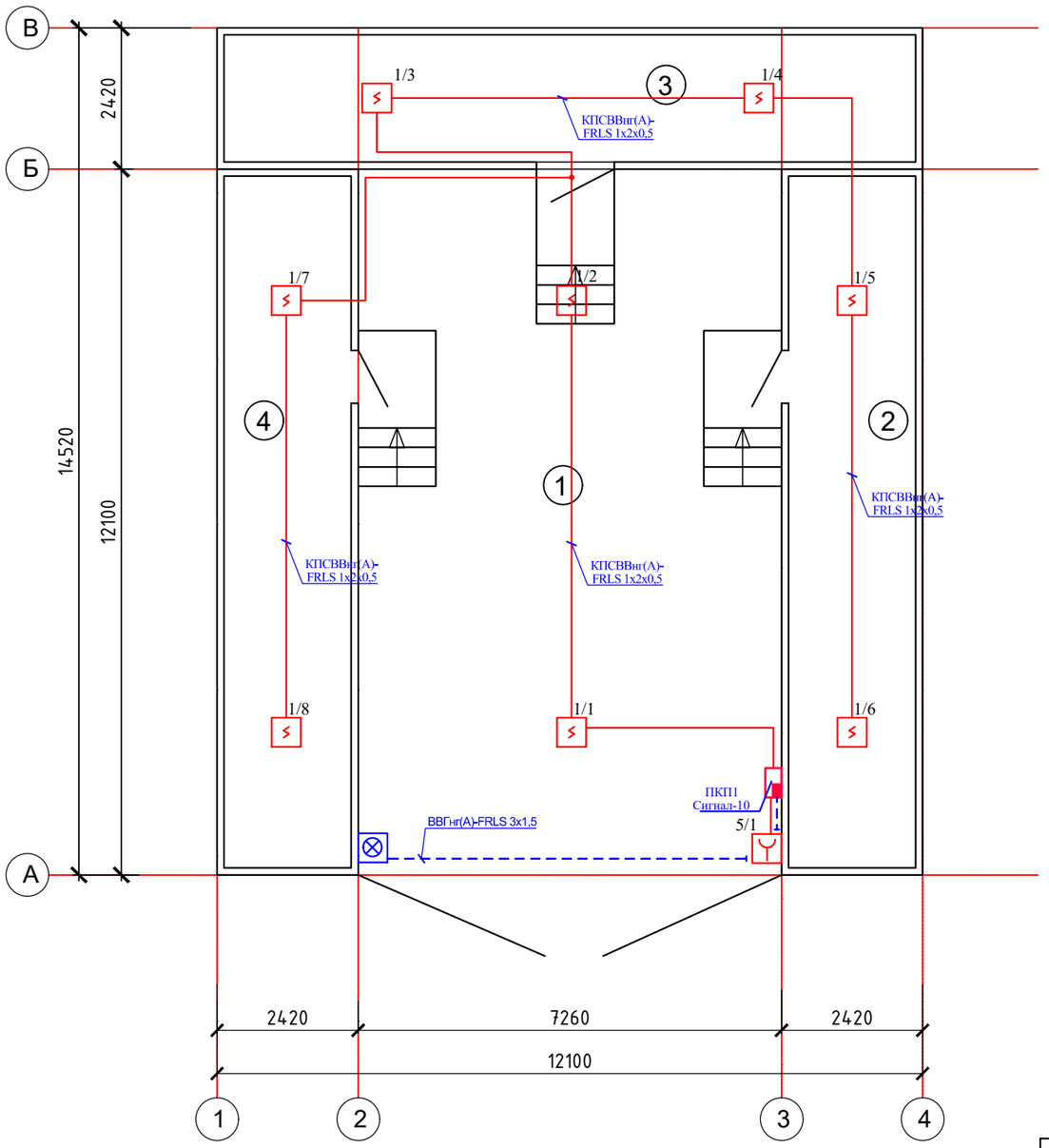

ЭКСПЛИКАЦИЯ ПОМЕЩЕНИЙ

НОМЕР ПОМЕ-ЩЕНИЯ	НАИМЕНОВАНИЕ	ПЛОЩАДЬ, М 2
1	Склад	87,84
2	Склад	29,28
3	Склад	29,28
4	Склад	29,28
	ИТОГО	175,08

Согласовано

Взам. инв. N

Подп. и дата

Инв. N подл.

Изм.	Кол. уч.	Лист	N док.	Подп.	Дата
ГИП					
Проверил		Асанов К			
Разработ.		Омирзак Т			
Н.контроль					

06-2023 ПС

«Строительство Скотомогильник в г.Кулсары Жылыойского района Атырауской области", который находится – Трасса Кульсары –Бейнеу»

Склад

Стадия	Лист	Листов
РП	3	

План пожарной сигнализации на отм. 0,000

ТОО "QAZ BUILDING PROJECT LPP" г. Шымкент-2024г.

Копировал

Формат А3

Позиция	Наименование и техническая характеристика	Тип, марка обозначение документа, опросного листа	Код оборудования, изделия, материала	Поставщик	Еденица измерения	Коли-чество	Масса единицы, кг.	Примечание
1	2	3	4	5	6	7	8	9
	Материалы и оборудование							
1	Прибор приемно-контрольный охранно-пожарный на 10 шлейфа	ППКОП "Сигнал-10"		НПП "Болид"	шт.	1		
2	Аккумуляторная батарея гелевая 12В 7А/ч	DELTA DT1207		НПП "Болид"	шт.	1		
3	Извещатель пожарный дымовой	ИП 212-141		НПП "Болид"	шт.	8		
4	Извещатель пожарный ручной	ИПР 513-10		ТД Рубеж	шт.	1		
5	Оповещатель охранно-пожарный световой, звуковой	Маяк-12-КП		ТД Рубеж	шт.	1		
6	Кабель с медными жилами сечением - 3х1,5 мм^2	ВВГнг(А)-FRLS-0,66		"Электрокомплект"	м.	10		
7	Кабель медный сеч.: 1х2х0,5мм	КПСВВнг(А)-FRLS-0,66		"Электрокомплект"	м.	50		
8	Труба ПВХ гофрированная Ф 20	ГОСТ 50827-95		"Электрокомплект"	м.	10		
9	Кабель канал	20х10		"Электрокомплект"	м.	50		
10	Ответвительная коробка	У-195		"Электрокомплект"	шт.	2		
11	Коробка универсальная ответвительная (ТУ 45-86.6ЕО.362.017)	УК-2П		"Электрокомплект"	шт.	5		
12	Устройство контроля шлейфа	Маяк-ШС		ТД Рубеж	шт.	2		

Согласовано:

Взам. инв. N

Подпись и дата

Инв. N подл.

Изм.	Кол. уч.	Лист	N док.	Подп.	Дата
ГИП					
Проверил		Асанов К			
Разработ.		Омирзак Т			
Н.контроль					

06-2023 ПС

«Строительство Скотомогильник в г.Кулсары Жылыойского района Атырауской области", который находится – Трасса Кульсары – Бейнеу»

Склад

Стадия	Лист	Листов
РП	1	1

Спецификация оборудования, изделий и материалов

ТОО "QAZ BUILDING PROJECT LPP"
г. Шымкент-2024г.

Формат А3

Общие указания.

Разработка рабочей документации автоматической пожарной сигнализации о пожаре выполнена на основании технического задания на проектирование, архитектурно-планировочных решений и в соответствии с требованиями СН РК 2.02-11-2002*, СН РК 2.02-02-2012, СН РК 2.02-01-2019 и СП РК 2.02-101-2014*.

В соответствии с требованиями нормативных документов, здания оснащаются системой автоматической пожарной сигнализации.

Система пожарной сигнализации рассчитана на непрерывную, круглосуточную работу и предназначена для своевременного обнаружения очага возгорания, оповещения об этом.

Средствами пожарной сигнализации оборудуются все помещения здания, за исключением помещений с «мокрыми» процессами.

В каждом защищаемом помещении установлено не менее 2-х пожарных извещателей. На путях эвакуации, на стенах, устанавливаются пожарные извещатели ручного действия типа ИПР 513-10.

Система пожарной сигнализации выполняется на базе приборов фирмы "Болид".

В качестве центрального пульта контроля и управления принят пульт контроля и управления "С 2000М" с блоком контроля индикации.

Такая система позволяет вести наблюдение за состоянием объекта, а также управление группами реагирования при обработке тревожной ситуации на объекте.

Пожарная сигнализация помещений здания строится на приборах "Сигнал-10" которые устанавливаются в комнате охраны в помещение 1 на отм. 0.000.

Дымовые пожарные извещатели типа ИП 212-141 устанавливаются на потолке контролируемых помещений таким образом, чтобы расстояние между извещателями не превышало 9м, а расстояние от извещателя до стены не превышало 4,5м, тепловые пожарные извещатели типа ИП-103-5/4С-А3 устанавливаются на потолке контролируемых помещений таким образом, чтобы расстояние между извещателями не превышало 5м, а расстояние от извещателя до стены не превышало 2,5м.

Пожарные извещатели ручного действия типа ИПР 513-10 устанавливаются на путях эвакуации, на стенах. Высота установки – 1,5 м от уровня пола.

Шлейфы пожарной сигнализации выполняются проводами с медными жилами КПСВВнг(А)-FRLS 1х2х0.5, с укладкой их по потолкам. Кабели прокладываются скрыто по потолку и скрыто по стенам.

СИСТЕМА ОПОВЕЩЕНИЯ ЛЮДЕЙ О ПОЖАРЕ принята по 2 типу, световая и звуковая сигнализация выполнена сиреной со строблампой.

Проводка светозвуковой излучателя Маяк-12-КП выполняется в штрабе в трубах ПВХ диам. 20 мм. кабелем ВВГнг(А)-FRLS 3х1,5мм.

Установки пожарной сигнализации в части надежности электроснабжения отнесены к электроприемникам 1 категории, поэтому электропитание осуществляется через резервируемый источник питания. Переход на резервное питание происходит автоматически при отключении основного без выдачи сигнала тревоги. Основное питание-сеть 220В, резервированный источник-встроенные аккумуляторные батареи. Световой указатель "Выход" предусматривается в электротехнической части проекта.

Защитное заземление электроустановок следует выполнить в соответствии с ПУЭ РК и технической документацией на оборудование. Монтаж пожарной сигнализации необходимо осуществлять в строгом соответствии с паспортом, техническим описанием и инструкцией по эксплуатации.

ВЕДОМОСТЬ РАБОЧИХ ЧЕРТЕЖЕЙ ОСНОВНОГО КОМПЛЕКТА

Лист	Наименование	Примечание
1	Общие данные	
2	Скелетная схема сетей пожарной сигнализации	
3	План пожарной сигнализации на отм. 0.000	

ВЕДОМОСТЬ ССЫЛОЧНЫХ И ПРИЛАГАЕМЫХ ДОКУМЕНТОВ

Обозначение	Наименование	Примечание
	Ссылочные документы	
СН РК 2.02-11-2002*	Нормы оборудования зданий, помещений и сооружений системами автоматической пожарной сигнализации, автоматическими	
	установками пожаротушения и оповещения людей о пожаре	
СН РК 2.02.-02-2012	Пожарная автоматика зданий и сооружений	
СП РК 2.02.-102-2012	Пожарная автоматика зданий и сооружений	
СП РК 3.02-101-2012	Здания жилые многоквартирные	
	Прилагаемые документы	
01-2024-ПС.СО	Спецификация оборудования, изделий и материалов	1л

Согласовано:

Взам. инв. N

Подпись и дата

Инв. N подл.

Рабочий проект разработан в соответствии с действующими на территории Республики Казахстан нормами и правилами и предусматривает мероприятия, обеспечивающие взрыво-пожаро- безопасность, исключающие вредные воздействия на окружающую среду и воздушный бассейн, а также предупреждающие чрезвычайные ситуации природного и техногенного характера.

Главный инженер проекта: _____ Рыскулбеков Б.

Изм.	Кол. уч.	Лист	N док.	Подп.	Дата
ГИП					
Проверил		Асанов К			
Разработ.		Омирзак Т			
Н.контроль					

06-2023 ПС

«Строительство Скотомогильник в г.Кулсары Жылыойского района Атырауской области", который находится – Трасса Кульсары –Бейнеу»

КПП

Стадия	Лист	Листов
РП	1	5

Общие данные

ТОО "QAZ BUILDING PROJECT LPP"
г. Шымкент-2024г.

Формат А3

Скелетная схема сетей пожарной сигнализации

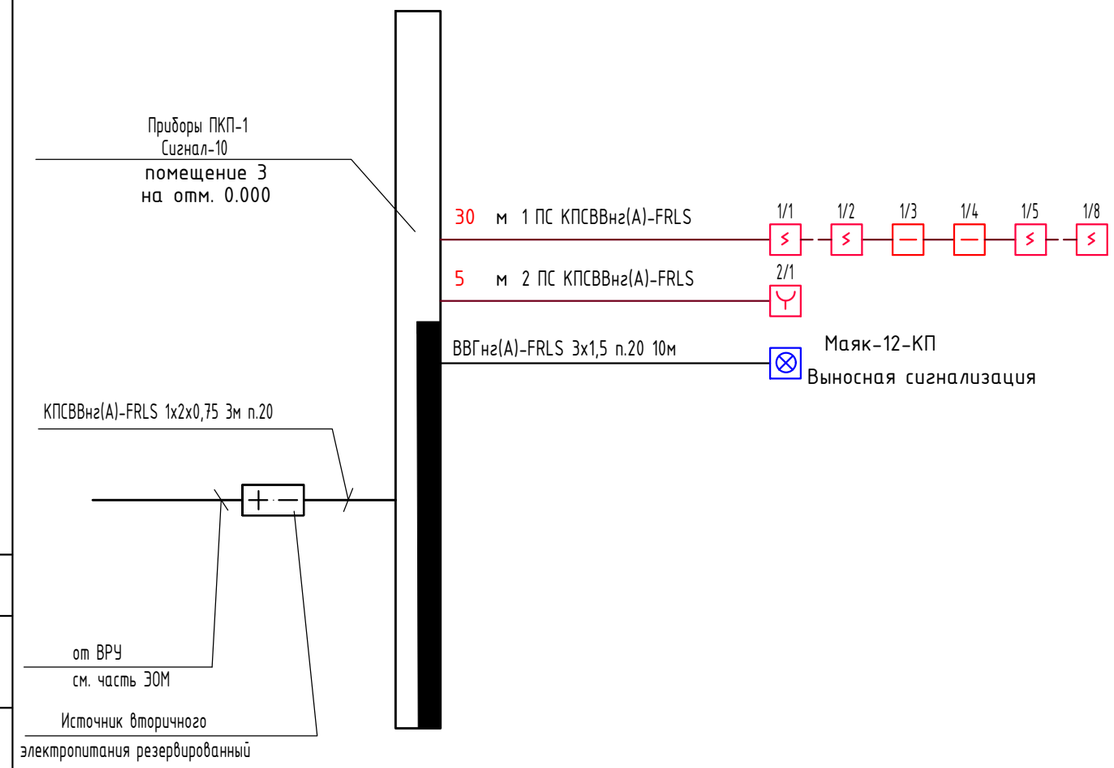

УСЛОВНЫЕ ГРАФИЧЕСКИЕ ОБОЗНАЧЕНИЯ

	ПРИЕМНО-КОНТРОЛЬНЫЙ ПРИБОР
	ТЕПЛОВОЙ ПОЖАРНЫЙ ИЗВЕЩАТЕЛЬ
	ДЫМОВОЙ ПОЖАРНЫЙ ИЗВЕЩАТЕЛЬ
	РУЧНОЙ ИЗВЕЩАТЕЛЬ
	ОКОНЕЧНОЕ УСТРОЙСТВО
	ОПОВЕЩАТЕЛЬ СВЕТОЗВУКОВОЙ

Примечание:

1.Для исключения наводок от электросети прокладку линий ПС выполнять на расстоянии не менее 0,5 м от силовых цепей.

2.Установку пожарных извещателей выполнять по месту с учетом расположения светильников и венткоробов.

3.Проект выполнен согласно СН РК 2.02-02-2012.

4.Расстояния между извещателями, установленными на потолке и от извещателей до стен должно быть не более величин указанных в СП РК 2.02-102-2012 (таблиц 11 и 14).

5.Проводку к ручным извещателям выполнить в штрабе в трубах ПВХ диам. 20 мм.

6.Шлейфы пожарной сигнализации выполняются кабелем КПСВВнг(А)-FRLS 1х2х0,5мм, скрыто по потолку и по стенам.

7.Проводку к светозвуковым излучателям Маяк-12-КП выполнить в штрабе в трубах ПВХ диам. 20 мм. проводом ВВГнг(А)-FRLS 3х1,5мм.

Согласовано:

Взам. инв. N

Подпись и дата

Инв. N подл.

Изм.	Кол. уч.	Лист	N док.	Подп.	Дата	06-2023 ПС		
						«Строительство Скотомогильник в г.Кулсары Жылыойского района Атырауской области", который находится – Трасса Кульсары –Бейнеу»		
ГИП						КПП	Стадия	Лист	Листов
Проверил		Асанов К					РП	2	
Разработ.		Омирзак Т							
Н.контроль						Скелетная схема сетей пожарной сигнализации	ТОО "QAZ BUILDING PROJECT LPP" г. Шымкент-2024г.	

Формат А3

План на отм. 0.000

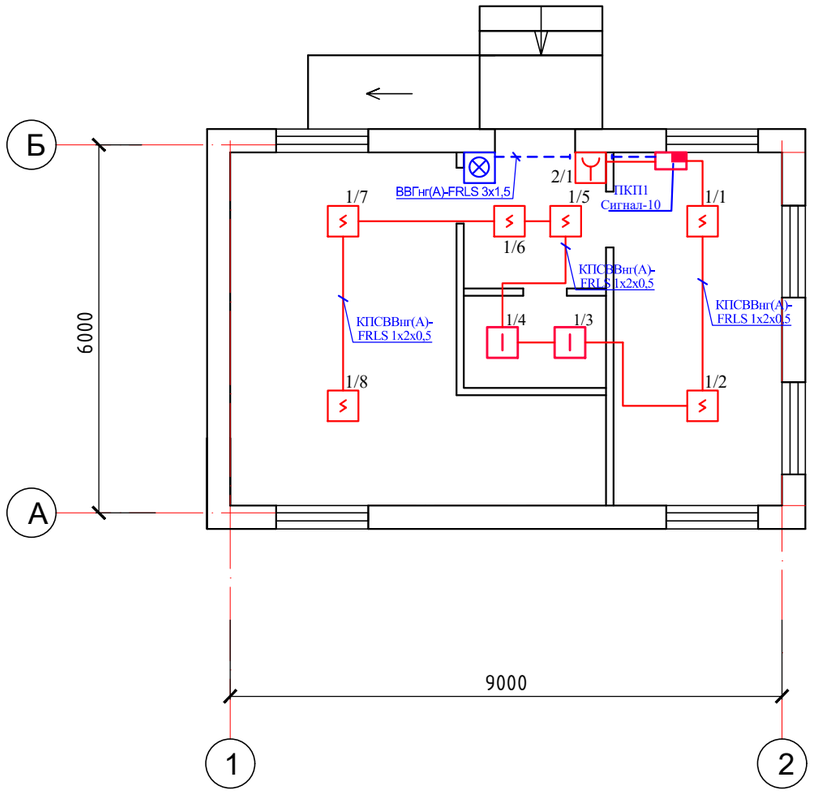

Согласовано

Взам. инв. N

Подп. и дата

Инв. N подл.

Изм.	Кол. уч.	Лист	N док.	Подп.	Дата
ГИП					
Проверил		Асанов К			
Разработ.		Омирзак Т			
Н.контроль					

06-2023 ПС

«Строительство Скотомогильник в г.Кулсары Жылыойского района Атырауской области", который находится – Трасса Кульсары – Бейнеу»

КПП

Стадия	Лист	Листов
РП	3	

План пожарной сигнализации на отм. 0,000

ТОО "QAZ BUILDING PROJECT LPP"
г. Шымкент-2024г.

Позиция	Наименование и техническая характеристика	Тип, марка обозначение документа, опросного листа	Код оборудования, изделия, материала	Поставщик	Еденица измерения	Коли-чество	Масса единицы, кг.	Примечание
1	2	3	4	5	6	7	8	9
	Материалы и оборудование							
1	Прибор приемно-контрольный охранно-пожарный на 10 шлейфа	ППКОП "Сигнал-10"		НПП "Болид"	шт.	1		
2	Аккумуляторная батарея гелевая 12В 7А/ч	DELTA DT1207		НПП "Болид"	шт.	1		
3	Извещатель пожарный дымовой	ИП 212-141		НПП "Болид"	шт.	6		
4	Извещатель пожарный тепловой	ИП-103-5/4С-А3		ТД Рубеж	шт.	2		
5	Извещатель пожарный ручной	ИПР 513-10		ТД Рубеж	шт.	1		
6	Оповещатель охранно-пожарный световой, звуковой	Маяк-12-КП		ТД Рубеж	шт.	1		
7	Кабель с медными жилами сечением - 3х1,5 мм^2	ВВГнг(А)-FRLS-0,66		"Электрокомплект"	м.	10		
8	Кабель медный сеч.: 1х2х0,5мм	КПСВВнг(А)-FRLS-0,66		"Электрокомплект"	м.	35		
9	Труба ПВХ гофрированная Ф 20	ГОСТ 50827-95		"Электрокомплект"	м.	10		
10	Кабель канал	20х10		"Электрокомплект"	м.	35		
11	Ответвительная коробка	У-195		"Электрокомплект"	шт.	2		
12	Коробка универсальная ответвительная (ТУ 45-86.6ЕО.362.017)	УК-2П		"Электрокомплект"	шт.	5		
	Устройство контроля шлейфа	Маяк-ШС		ТД Рубеж	шт.	2		

Согласовано:

Взам. инв. N

Подпись и дата

Инв. N подл.

Изм.	Кол. уч.	Лист	N док.	Подп.	Дата
ГИП					
Проверил		Асанов К			
Разработ.		Омирзак Т			
Н.контроль					

06-2023 ПС

«Строительство Скотомогильник в г.Кулсары Жылыойского района Атырауской области", который находится – Трасса Кульсары – Бейнеу»

КПП

Стадия	Лист	Листов
РП	1	1

Спецификация оборудования, изделий и материалов

ТОО "QAZ BUILDING PROJECT LPP"
г. Шымкент-2024г.

Формат А3