Форма по приложению 4-1
Приказа Министра индустрии и

Заказчик : **КГУ "Кызылординский городской отдел ЖКХ ПТ и АД" акимат города Кызылорды**
Подрядчик : **ТОО "Алем Транс Жол"**
Наименование строительства и его адрес: **Работы по содержанию придомовых территорий и улиц города Кызылорда**

Справка о стоимости выполненных строительных работ и затрат

за Июль 2025 г.

4

(ресурсный метод)

Код заказчика	Код подрядчика	Договор номер	Договор дата	Источник финансирования наименование	Источник финансирования код	Организационно-правовая форма наименование	Организационно-правовая форма код
190140008898	0902400001982	№97	03.03.2025				
190140008898	0902400001982	№97/1	**16.06.2025**				

	Наименование пусковых комплексов, объектов	Стоимость выполненных работ и затрат в тенге: с начала года по отчетный месяц включительно с НДС	в отчетном месяце (за Апрель) без НДС	из графы 1: Строительно-монтажные работы по смете	из них: в отчетном месяце	по монтажу оборудования	стоимость прочих затрат, не входящих в состав	дополнительные затраты: приобретение материало	другие дополнительные расходы	НДС	Всего к оплате
	А	1	2	3	4	5	6	7	8	9	10
1	**Работы по содержанию придомовых территорий и улиц города Кызылорда**	**339 282 020**	**302 930 375**							**36 351 645**	**339 282 020**
	ИТОГО к оплате										**339 282 020**

Сдал (ТОО "Алем Транс Жол")

ТОО "Алем Транс Жол", БИН 0902400001982
(наименование организации, бизнес идентификационный номер или индивидуальный

Директор

Бейкутов Б.Е.
(должность, подпись, расшифровка подписи)

М.П.

Принял (КГУ "Кызылординский городской отдел ЖКХ ПТ и АД" акимат города

КГУ "Кызылординский городской отдел ЖКХ ПТ и АД" акимат города Кызылорды, БИН
(наименование организации, бизнес идентификационный номер или индивидуальный

Зав сектор

Б.Шукенов
(должность, подпись, расшифровка подписи)

М.П.

Заказчик: **КГУ "Кызылординский городской отдел ЖКХ ПТ и АД" акимат города Кызылорды**

Подрядчик: **ТОО "Алем Транс Жол"**

Стройка: **Работы по содержанию придомовых территорий и улиц города Кызылорда**

(наименование,адрес)

Договор подряда (контракт) №97 от 03.03.2025 г; №97/1 от 16.06.2025 г;

Акт выполненных работ
за июль 2025 (месяц, год) на Работы по содержанию придомовых территорий и улиц города Кызылорда

Составлен(а)

Номер по порядку	Шифр позиции норматива, код ресурса	Наименование работ и затрат	Единица измерения	Количество	Стоимость единицы измерения, тенге	Общая стоимость, тенге
1	2	3	4	5	6	7
		ВСЕГО ПО СМЕТЕ:				**23 852 494**
	Раздел 1.	**САЛАМАТ МОСТ**				**6 005 689**
1	321-212-0301 *РСНБ РК 2022*	Трактор с щетками дорожными навесными	маш.-ч	6	9 980	59 880
2	261-201-0371 *РСНБ РК 2022*	Олифа натуральная ГОСТ 32389-2013	кг	450	986	443 700
3	236-202-1014 *РСНБ РК 2022*	Краска масляная МА-15 ГОСТ 10503-71	кг	350	446	156 100
4	218-103-0201 *РСНБ РК 2022*	Ветошь	кг	400	1 103	441 200
5	212-402-0107 *РСНБ РК 2022*	Раствор отделочный ГОСТ 28013-98 тяжелый цементно-известковый 1:1:6	$м^3$	120	24 116	2 893 920
6	314-504-0501 *РСНБ РК 2022*	Подъемники мачтовые высотой подъема 50 м	маш.-ч	6	5 819	34 914
7	331-101-0101 *РСНБ РК 2022*	Автомобили бортовые грузоподъёмностью до 5 т	маш.-ч	6	7 895	47 370
8	236-202-0301 *РСНБ РК 2022*	Краска водоэмульсионная СТ РК ГОСТ Р 52020-2007	т	5	216 777	1 083 885
9	261-201-0342 *РСНБ РК 2022*	Шпатлевка клеевая ГОСТ 10277-90	кг	110	116	12 760
10	218-103-0203 *РСНБ РК 2022*	Бумага шлифовальная двухслойная с зернистостью 40/25 ГОСТ 13344-79	$м^2$	110	4 057	446 270
11	321-212-0301 *РСНБ РК 2022*	Трактор с щетками дорожными навесными	маш.-ч	6	9 980	59 880
12	315-103-0101 *РСНБ РК 2022*	Выпрямители сварочные однопостовые с номинальным сварочным током 315-500 А	маш.-ч	6	456	2 736
13	315-101-0101 *РСНБ РК 2022*	Электростанции передвижные мощностью до 4 кВт	маш.-ч	6	6 133	36 798

1	2	3	4	5	6	7
14	217-301-0107 *РСНБ РК 2022*	Электрод типа Э38, Э42, Э46, Э50 ГОСТ 9467-75, марки АНО-4 диаметром 6 мм	кг	113	2 108	238 204
15	331-101-0101 *РСНБ РК 2022*	Автомобили бортовые грузоподъёмностью до 5 т	маш.-ч	6	7 895	47 370
16	314-502-0302 *РСНБ РК 2022*	Лебедки электрические тяговым усилием свыше 5,79 до 12,26 кН (1,25 т)	маш.-ч	6	117	702
	Раздел 2.	**СУЛТАН .Б. МОСТ**				**12 759 327**
17	321-212-0301 *РСНБ РК 2022*	Трактор с щетками дорожными навесными	маш.-ч	6	9 980	59 880
18	315-103-0101 *РСНБ РК 2022*	Выпрямители сварочные однопостовые с номинальным сварочным током 315-500 А	маш.-ч	6	456	2 736
19	315-101-0101 *РСНБ РК 2022*	Электростанции передвижные мощностью до 4 кВт	маш.-ч	6	6 133	36 798
20	217-301-0107 *РСНБ РК 2022*	Электрод типа Э38, Э42, Э46, Э50 ГОСТ 9467-75, марки АНО-4 диаметром 6 мм	кг	420	2 108	885 360
21	331-101-0101 *РСНБ РК 2022*	Автомобили бортовые грузоподъёмностью до 5 т	маш.-ч	6	7 895	47 370
22	261-201-0371 *РСНБ РК 2022*	Олифа натуральная ГОСТ 32389-2013	кг	750	986	739 500
23	236-202-1014 *РСНБ РК 2022*	Краска масляная МА-15 ГОСТ 10503-71	кг	420	446	187 320
24	218-103-0201 *РСНБ РК 2022*	Ветошь	кг	920	1 103	1 014 760
25	212-402-0107 *РСНБ РК 2022*	Раствор отделочный ГОСТ 28013-98 тяжелый цементно-известковый 1:1:6	$м^3$	120	24 116	2 893 920
26	314-504-0501 *РСНБ РК 2022*	Подъемники мачтовые высотой подъема 50 м	маш.-ч	6	5 819	34 914
27	331-101-0101 *РСНБ РК 2022*	Автомобили бортовые грузоподъёмностью до 5 т	маш.-ч	6	7 895	47 370
28	236-202-0301 *РСНБ РК 2022*	Краска водоэмульсионная СТ РК ГОСТ Р 52020-2007	т	29	216 777	6 270 359
29	261-201-0342 *РСНБ РК 2022*	Шпатлевка клеевая ГОСТ 10277-90	кг	450	116	52 200
30	218-103-0203 *РСНБ РК 2022*	Бумага шлифовальная двухслойная с зернистостью 40/25 ГОСТ 13344-79	$м^2$	120	4 057	486 840
	Раздел 3.	**МУРАТБАЕВ МОСТ**				**5 087 478**
31	321-212-0301 *РСНБ РК 2022*	Трактор с щетками дорожными навесными	маш.-ч	6	9 980	59 880
32	315-103-0101 *РСНБ РК 2022*	Выпрямители сварочные однопостовые с номинальным сварочным током 315-500 А	маш.-ч	6	456	2 736
33	315-101-0101 *РСНБ РК 2022*	Электростанции передвижные мощностью до 4 кВт	маш.-ч	6	6 133	36 798
34	217-301-0107 *РСНБ РК 2022*	Электрод типа Э38, Э42, Э46, Э50 ГОСТ 9467-75, марки АНО-4 диаметром 6 мм	кг	400	2 108	843 200
35	331-101-0101 *РСНБ РК 2022*	Автомобили бортовые грузоподъёмностью до 5 т	маш.-ч	6	7 895	47 370

1	2	3	4	5	6	7
36	261-201-0371 *РСНБ РК 2022*	**Олифа натуральная ГОСТ 32389-2013**	**кг**	**400**	**986**	**394 400**
37	236-202-1014 *РСНБ РК 2022*	**Краска масляная МА-15 ГОСТ 10503-71**	**кг**	**450**	**446**	**200 700**
38	218-103-0201 *РСНБ РК 2022*	**Ветошь**	**кг**	**520**	**1 103**	**573 560**
39	212-402-0107 *РСНБ РК 2022*	**Раствор отделочный ГОСТ 28013-98 тяжелый цементно-известковый 1:1:6**	**$м^3$**	**120**	**24 116**	**2 893 920**
40	314-504-0501 *РСНБ РК 2022*	**Подъемники мачтовые высотой подъема 50 м**	**маш.-ч**	**6**	**5 819**	**34 914**
		Итого по акту	**Тенге**			**23 852 494**
		НДС 12%	**Тенге**	**0,12**		**2 862 299**
		Итого с НДС	**Тенге**			**26 714 794**

Сдал (ТОО "Алем Транс Жол")

ТОО "Алем Транс Жол", БИН 090240001982

Директор_____Бейкутов Б.Е.

Принял (КГУ "Кызылординский городской отдел ЖКХ ПТ и АД" акимат города Кызылорды)

КГУ "Кызылординский городской отдел ЖКХ ПТ и АД" акимат города Кызылорды, БИН 190140008898

Зав сектор_____Б.Шукенов

Заказчик: **КГУ "Кызылординский городской отдел ЖКХ ПТ и АД" акимат города Кызылорды**

Подрядчик: **ТОО "Алем Транс Жол"**

Стройка: **Работы по содержанию придомовых территорий и улиц города Кызылорда**

(наименование.адрес)

Договор подряда (контракт) №97 от 03.03.2025 г; №97/1 от 16.06.2025 г;

Акт выполненных работ
за июль 2025 (месяц, год) на Работы по содержанию придомовых территорий и улиц города Кызылорда Ямочная работа

Составлен(а)

Номер по порядку	Шифр позиции норматива, код ресурса	Наименование работ и затрат	Единица измерения	Количество	Стоимость единицы измерения, тенге	Общая стоимость, тенге
1	2	3	4	5	6	7
		ВСЕГО ПО СМЕТЕ:				**59 218 051**
	Раздел 1.	**ПОКРЫТИЕ**				**57 814 051**
1	6111-0503-0107 *ЕСЦ РСНБ РК 2024*	**Очистка поверхности металлической щетками**	$м^2$	3 500	1 501	5 253 500
2	1220-0101-0501 *РСНБ РК 2022 Кзтр и Кзм=1,06 Изм. и доп. вып. 28*	**Покрытие асфальтобетонное. Срезка методом холодного фрезерования самоходными дорожными фрезами при ширине барабана 1000 мм, толщина слоя до 50 мм**	$м^2$	4 850	610	2 958 500
3	1220-0101-0104 *РСНБ РК 2022 Кзтр и Кзм=1,06 Изм. и доп. вып. 31*	**Основание с покрытием асфальтобетонным. Разборка**	$м^3$	1 589	10 235	16 259 043
4	1220-0201-0501 *РСНБ РК 2022 Кзтр и Кзм=1,06 Изм. и доп. вып. 28*	**Покрытие дорожное асфальтобетонное однослойное. Восстановление верхнего слоя с применением отбойных молотков, укладкой асфальтобетона вручную, толщина 50 мм, площадь до 1 $м^2$**	$м^2$	4 850	3 433	16 650 050
5	261-101-0223 *РСНБ РК 2022*	**Смеси асфальтобетонные**	т	577,15	26 878	15 512 638
6	216-201-0801 *РСНБ РК 2022*	**Эмульсия битумная СТ РК 1274-2014 дорожная**	т	6	196 720	1 180 320
	Раздел 2.	**ПЕРЕВОЗКА МАТЕРИАЛЫ**				**1 404 000**
7	412-302-0101 *РСНБ РК 2022*	**Перевозка строительных грузов**	т·км	1 000	1 404	1 404 000

Итого по акту	**Тенге**			59 218 051
НДС 12%	**Тенге**	0,12		7 106 166
Итого с НДС	**Тенге**			66 324 217

Сдал (ТОО "Алем Транс Жол")

ТОО "Алем Транс Жол", БИН 090240001982

Директор_____Бейкутов Б.Е.

Принял (КГУ "Кызылординский городской отдел ЖКХ ПТ и АД" акимат города Кызылорды)

КГУ "Кызылординский городской отдел ЖКХ ПТ и АД" акимат города Кызылорды, БИН 190140008898

Зав сектор_____Б.Шукенов

Испольнительный схема

Объем: ул.Кетебай
асфальт м/з- 206 м2

ул.Кетебай
ямочный работа

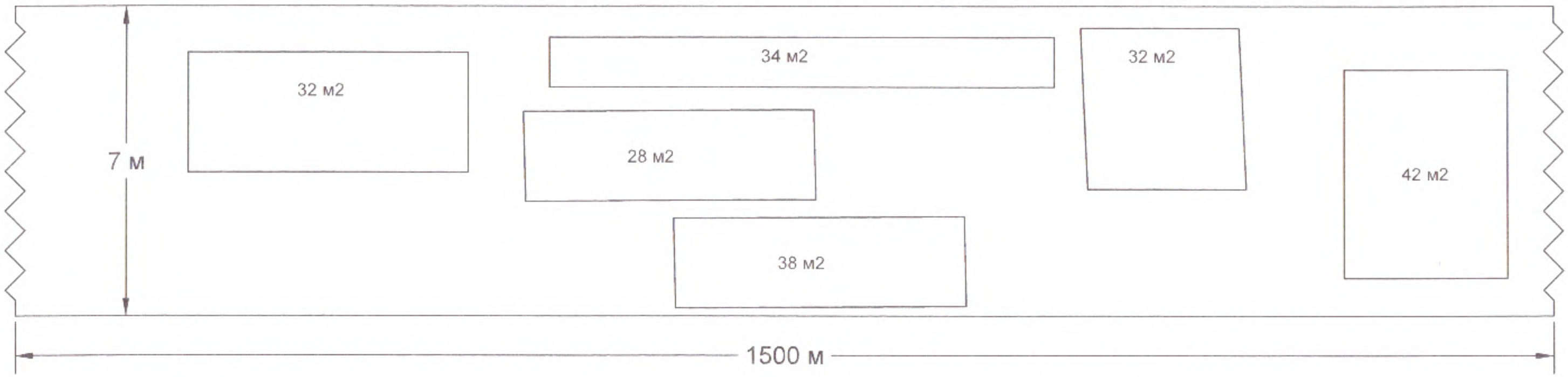

[redacted] ← асфальт толщ.- 6 см

Заказчик:
Зав сектор_____Б.Шукенов

Подрядчик:
Инженер ПТО_____К.Жокен

Испольнительный схема

Объем: ул.Усербаева
асфальт м/з- 830 м2

ул.Усербаева
ямочный работа

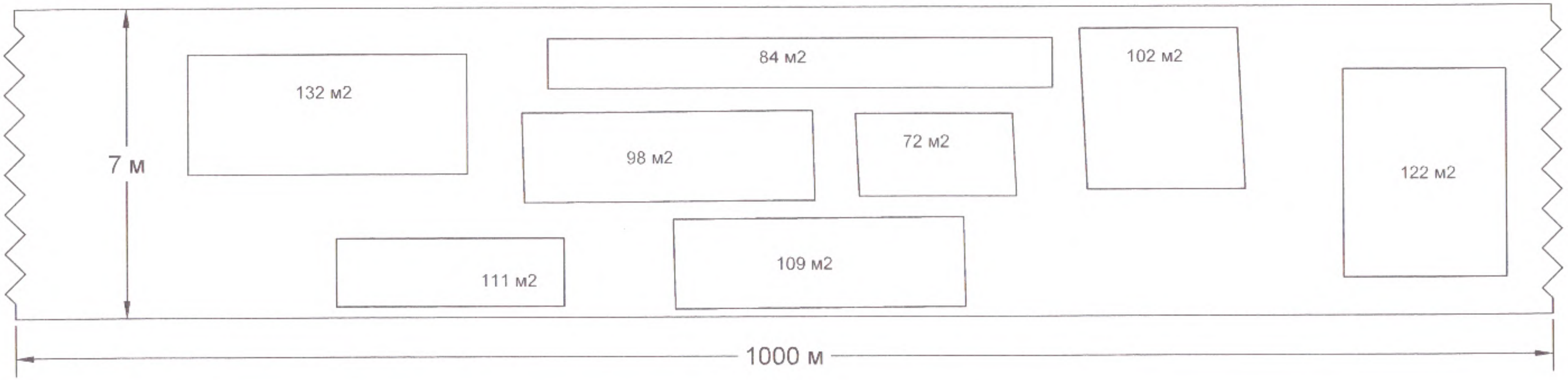

[redacted] ← асфальт толщ.- 6 см

Заказчик:
Зав сектор_____Б.Шукенов

Подрядчик:
Инженер ПТО_____К.Жокен

Испольнительный схема

Объем: ул.Мусирали
асфальт м/з- 545 м2

ул.Мусирали
ямочный работа

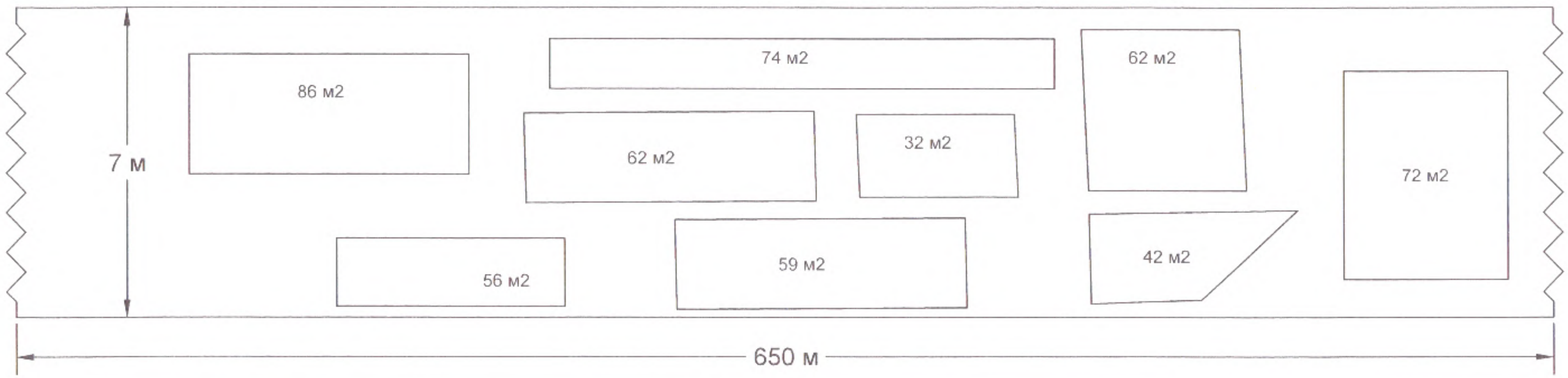

[redacted] асфальт толщ.- 6 см

Заказчик:
Зав сектор_____Б.Шукенов

Подрядчик:
Инженер ПТО_____К.Жокен

Испольнительный схема

Объем: ул.Сужикова
асфальт м/з- 431 м2

ул.Сужикова
ямочный работа

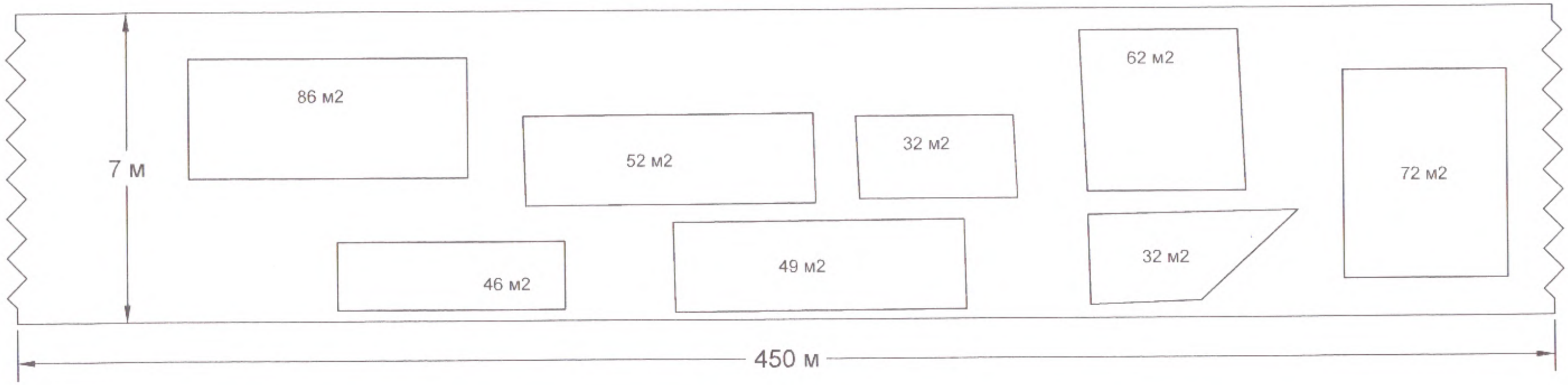

[redacted] ← асфальт толщ.- 6 см

Заказчик:
Зав сектор_____Б.Шукенов

Подрядчик:
Инженер ПТО_____К.Жокен

Испольнительный схема

Объем: ул.Ескараева
асфальт м/з- 62 м2

ул.Ескараева
ямочный работа

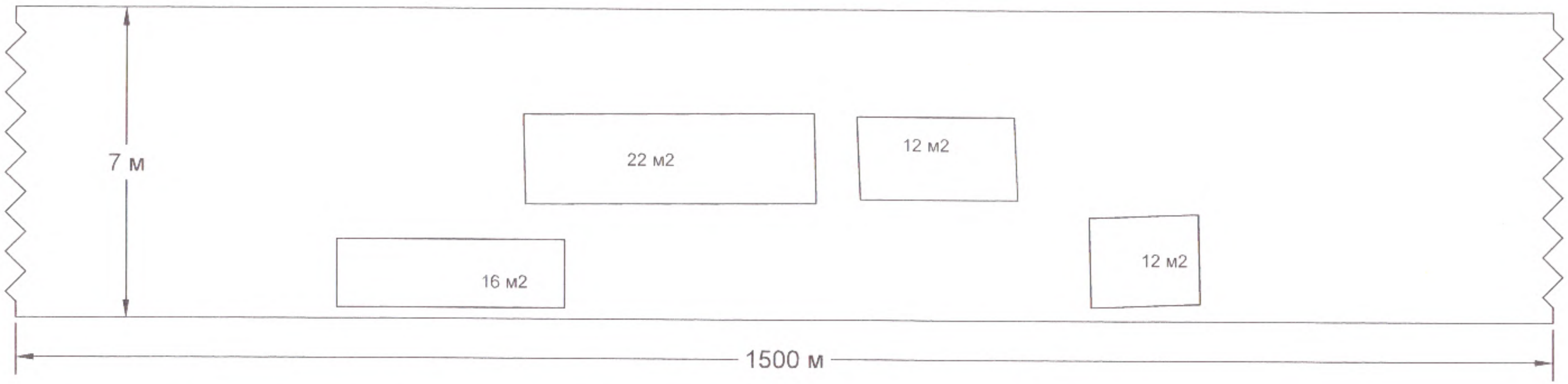

[redacted] ← асфальт толщ.- 6 см

Заказчик:
Зав сектор_____Б.Шукенов

Подрядчик:
Инженер ПТО_____К.Жокен

Испольнительный схема

Объем: ул.Маметова
асфальт м/з- 495 м2

ул.Маметова
ямочный работа

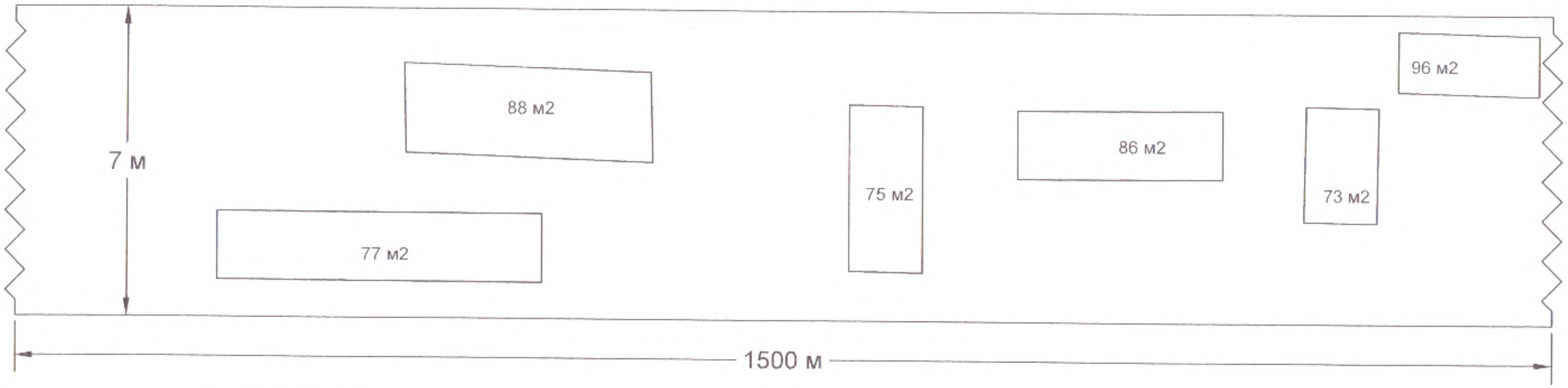

[redacted] ← асфальт толщ.- 6 см

Заказчик:
Зав сектор _____ Б.Шукенов

Подрядчик:
Инженер ПТО _____ К.Жокен

Испольнительный схема

Объем: ул.Елемесова
асфальт м/з- 1095 м2

ул.Елемесова
ямочный работа

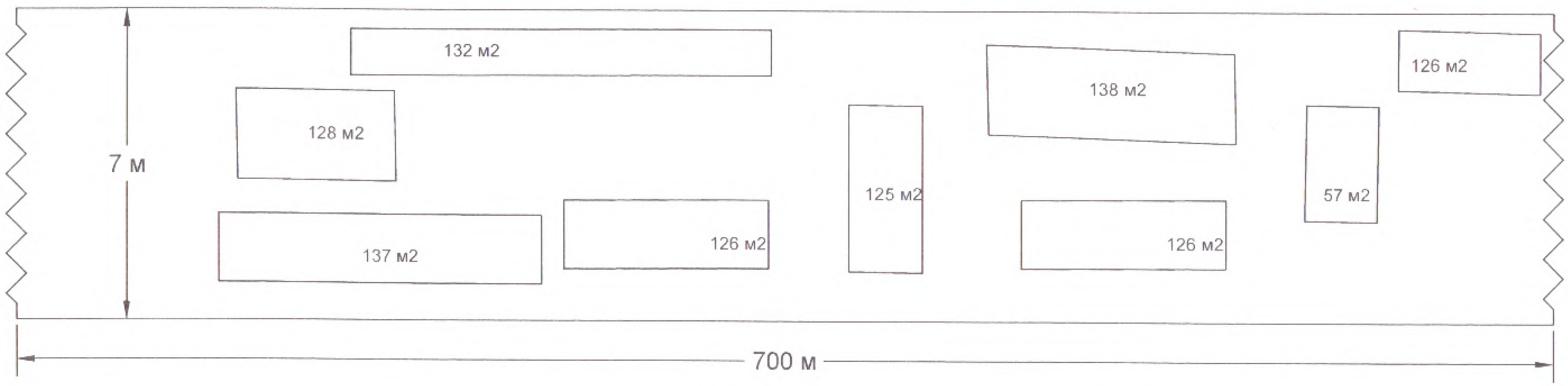

[redacted] ← асфальт толщ.- 6 см

Заказчик:
Зав сектор_____Б.Шукенов

Подрядчик:
Инженер ПТО_____К.Жокен

Испольнительный схема

Объем: ул.Толеубаева
асфальт м/з- 273 м2

ул.Толеубаева
ямочный работа

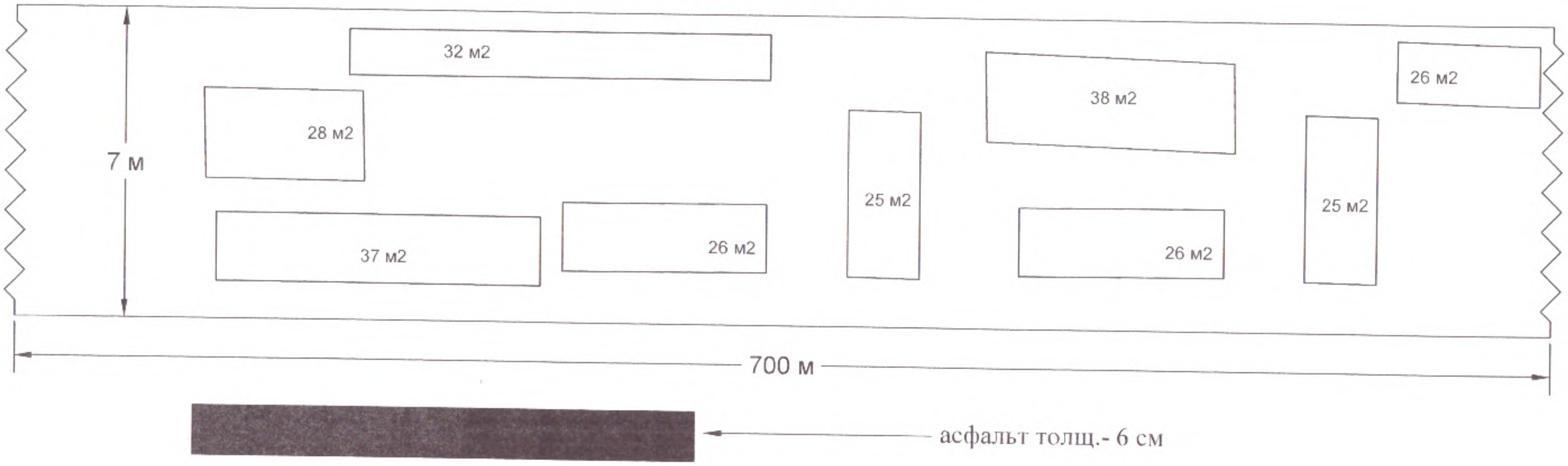

Заказчик:
Зав сектор_____Б.Шукенов

Подрядчик:
Инженер ПТО_____К.Жокен

Испольнительный схема

Объем: ул.Бейбарыса
асфальт м/з- 358 м2

ул.Бейбарыса
ямочный работа

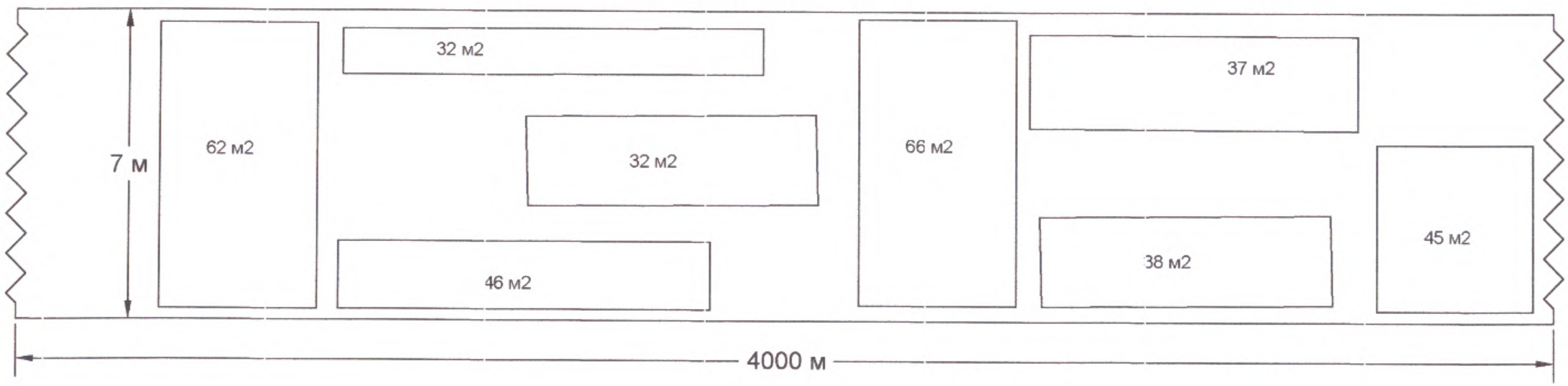

[redacted] — асфальт толщ.- 6 см

Заказчик:
Зав сектор_____Б.Шукенов

Подрядчик:
Инженер ПТО_____К.Жокен

Испольнительный схема

Объем: мост Белкол
асфальт м/з- 13 м2

мост Белкол
ямочный работа

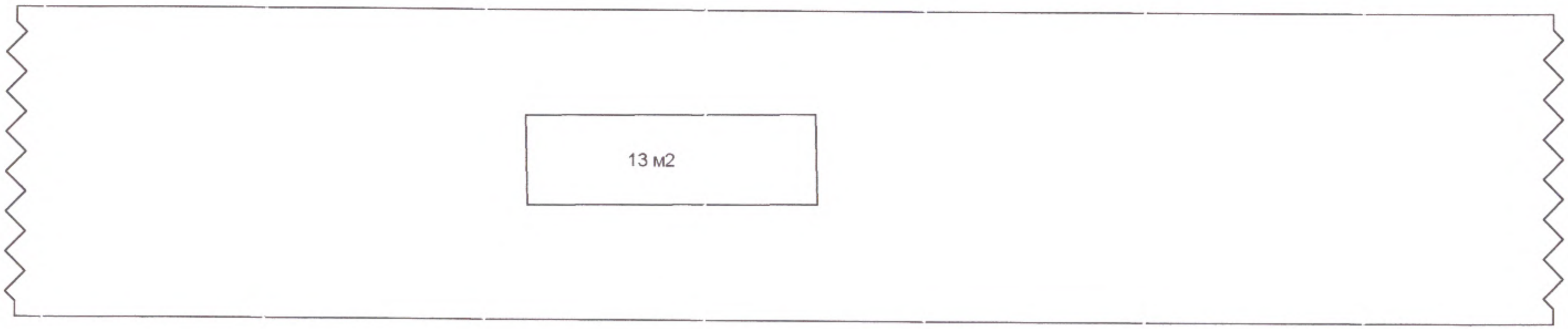

[redacted] ← асфальт толщ.- 6 см

Заказчик:
Зав сектор_____Б.Шукенов

Подрядчик:
Инженер ПТО_____К.Жосен

Испольнительный схема

Объем: ул.Жаппасбай батыр
асфальт м/з- 87 м2

ул.Жаппасбаи батыр
ямочный работа

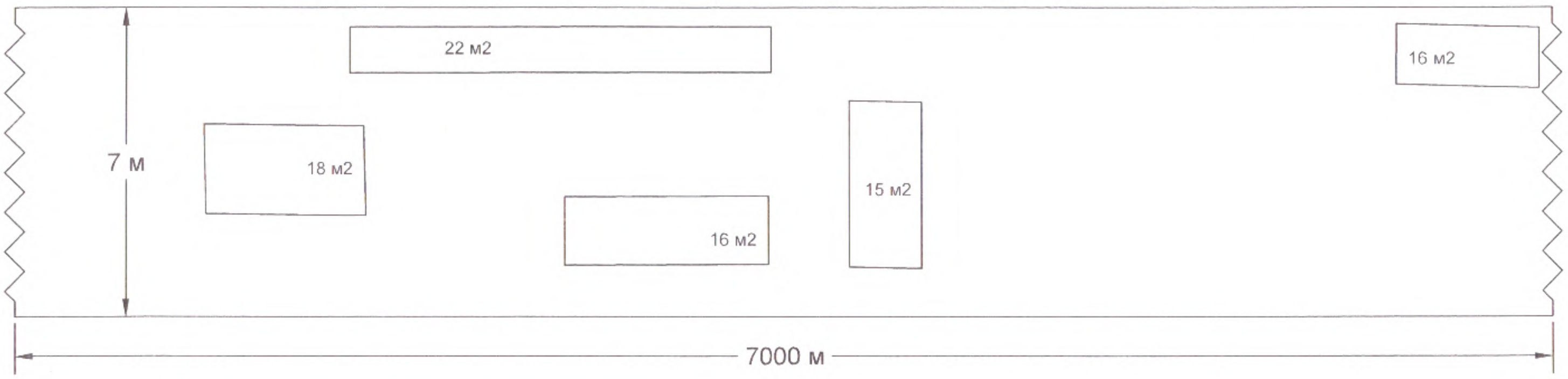

[redacted] ← асфальт толщ.- 6 см

Заказчик:
Зав сектор_____Б.Шукенов

Подрядчик:
Инженер ПТО_____К.Жокен

Испольнительный схема

Объем: ул.Байсейтова
асфальт м/з- 390 м2

ул.Байсейтова
ямочный работа

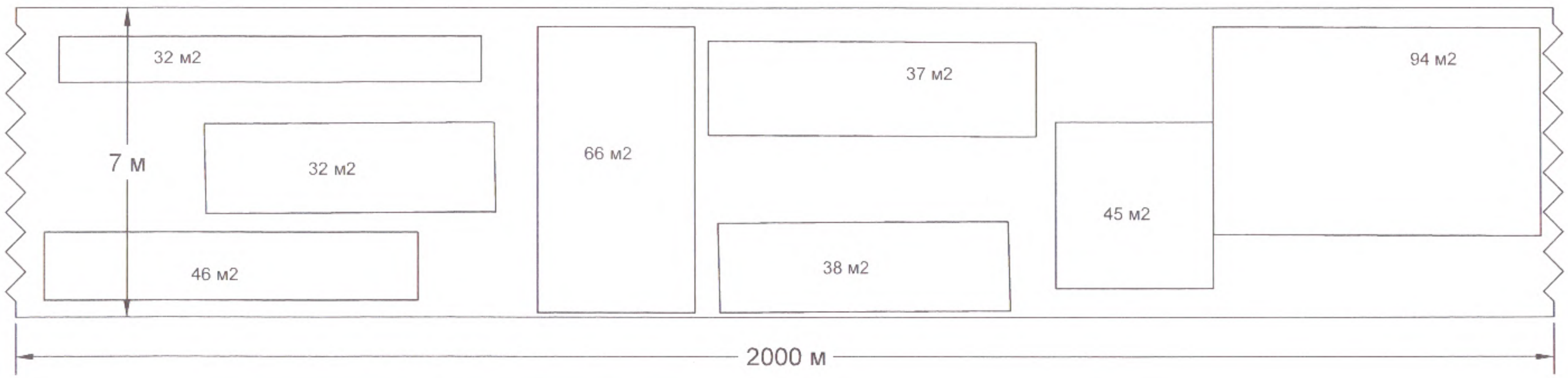

[redacted] ← асфальт толщ.- 6 см

Заказчик:
Зав сектор_____Б.Шукенов

Подрядчик:
Инженер ПТО_____К.Жокен

Испольнительный схема

Объем: ул.Тоганыс батыра
асфальт м/з- 65 м2

ул.Тоганыс батыра
ямочный работа

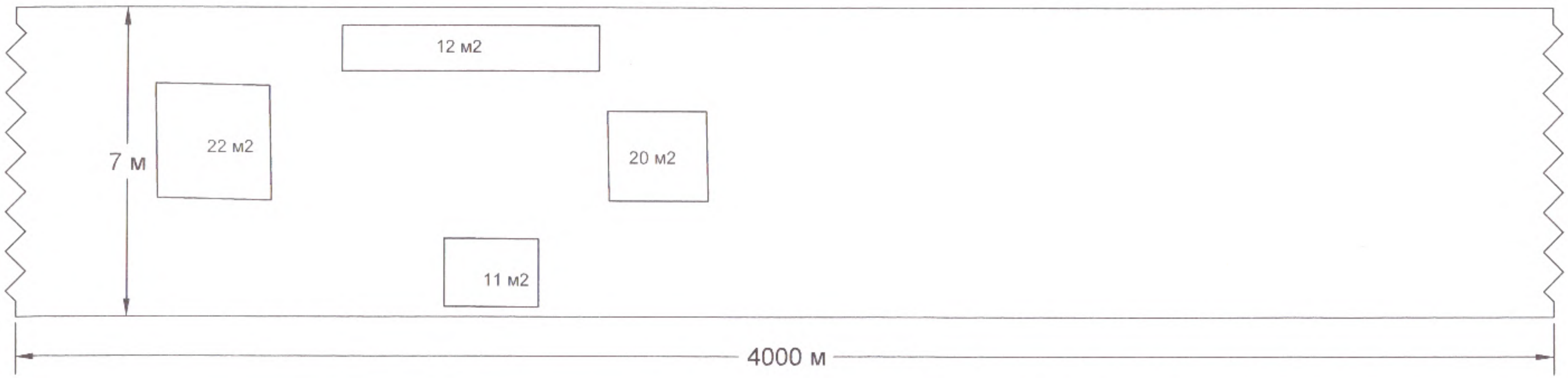

[redacted] ← асфальт толщ.- 6 см

Заказчик:
Зав сектор_____Б.Шукенов

Подрядчик:
Инженер ПТО_____К.Жокен

Заказчик: **КГУ "Кызылординский городской отдел ЖКХ ПТ и АД" акимат города Кызылорды**

Подрядчик: **ТОО "Алем Транс Жол"**

Стройка: **Работы по содержанию придомовых территорий и улиц города Кызылорда**

(наименование,адрес)

Договор подряда (контракт) №97 от 03.03.2025 г; №97/1 от 16.06.2025 г;

Акт выполненных работ

за Июль 2025 (месяц, год) на Работы по содержанию придомовых территорий и улиц города Кызылорда Казак радиосы

Составлен(а)

Номер по порядку	Шифр позиции норматива, код ресурса	Наименование работ и затрат	Единица измерения	Количество	Стоимость единицы измерения, тенге	Общая стоимость, тенге
1	2	3	4	5	6	7
		ВСЕГО ПО СМЕТЕ:				**27 607 960**
	Раздел 1.	**Покрытия**				**27 036 942**
1	412-302-0101 *РСНБ РК 2022*	Перевозка строительных грузов	т·км	1 200	1 404	1 684 800
2	1111-0101-0203 *РСНБ РК 2022 Кзтр и Кзм=1,04*	Слои подстилающие гравийные. Устройство с уплотнением трамбовками	$м^3$ подстилающего слоя	440	17 461	7 682 840
3	211-601-0101 *РСНБ РК 2022*	Смесь песчано-гравийная природная ГОСТ 23735-2014	$м^3$	440	5 878	2 586 320
4	1127-0602-0901 *РСНБ РК 2022 Кзтр и Кзм=1,08 Изм. и доп. вып. 26*	Основания.Розлив вяжущих материалов	т	2,9	6 018	17 452
5	216-201-0801 *РСНБ РК 2022*	Эмульсия битумная СТ РК 1274-2014 дорожная	т	2,9	196 720	570 488
6	6201-0602-0301 *ЕСЦ РСНБ РК 2024*	Устройство покрытия из горячих асфальтобетонных смесей плотных, толщина 4 см, мелкозернистые АБВ, плотность каменных материалов 2,5-2,9 $т/м^3$	$м^2$	3 300	443	1 461 900
7	261-101-0223 *РСНБ РК 2022*	Смеси асфальтобетонные	т	322,08	26 878	8 656 866
8	1127-0602-0403 *РСНБ РК 2022 Кзтр и Кзм=1,08 Изм. и доп. вып. 26*	Покрытия из горячих асфальтобетонных смесей. Устройство. Добавлять или исключать на каждые 0,5 см изменения толщины покрытия к нормам 1127-0602-0303	$м^2$ покрытия	3 300	9	29 700
9	261-101-0223	Смеси асфальтобетонные	т	39,6	26 878	1 064 369
10	1127-0602-0403 *РСНБ РК 2022 Кзтр и Кзм=1,08 Изм. и доп. вып. 26*	Покрытия из горячих асфальтобетонных смесей. Устройство. Добавлять или исключать на каждые 0,5 см изменения толщины покрытия к нормам 1127-0602-0303	$м^2$ покрытия	3 300	9	29 700
11	261-101-0223	Смеси асфальтобетонные	т	39,6	26 878	1 064 369
12	1127-0602-0403 *РСНБ РК 2022 Кзтр и Кзм=1,08 Изм. и доп. вып. 26*	Покрытия из горячих асфальтобетонных смесей. Устройство. Добавлять или исключать на каждые 0,5 см изменения толщины покрытия к нормам 1127-0602-0303	$м^2$ покрытия	3 300	9	29 700

1	2	3	4	5	6	7
13	261-101-0223 *РСНБ РК 2022*	Смеси асфальтобетонные	т	39,6	26 878	1 064 369
14	1127-0602-0403 *РСНБ РК 2022 Кзтр и Кзм=1,08 Изм. и доп. вып. 26*	Покрытия из горячих асфальтобетонных смесей. Устройство. Добавлять или исключать на каждые 0,5 см изменения толщины покрытия к нормам 1127-0602-0303	$м^2$ покрытия	3 300	9	29 700
15	261-101-0223 *РСНБ РК 2022*	Смеси асфальтобетонные	т	39,6	26 878	1 064 369
	Раздел 2.	**Примыкание 1-2**				**571 018**
16	6201-0602-0301 *ЕСЦ РСНБ РК 2024*	Устройство покрытия из горячих асфальтобетонных смесей плотных, толщина 4 см, мелкозернистые АБВ, плотность каменных материалов 2,5-2,9 $т/м^3$	$м^2$	130	443	57 590
17	261-101-0223 *РСНБ РК 2022*	Смеси асфальтобетонные	т	12,688	26 878	341 028
18	1127-0602-0403 *РСНБ РК 2022 Кзтр и Кзм=1,08 Изм. и доп. вып. 26*	Покрытия из горячих асфальтобетонных смесей. Устройство. Добавлять или исключать на каждые 0,5 см изменения толщины покрытия к нормам 1127-0602-0303	$м^2$ покрытия	130	9	1 170
19	261-101-0223 *РСНБ РК 2022*	Смеси асфальтобетонные	т	1,56	26 878	41 930
20	1127-0602-0403 *РСНБ РК 2022 Кзтр и Кзм=1,08 Изм. и доп. вып. 26*	Покрытия из горячих асфальтобетонных смесей. Устройство. Добавлять или исключать на каждые 0,5 см изменения толщины покрытия к нормам 1127-0602-0303	$м^2$ покрытия	130	9	1 170
21	261-101-0223 *РСНБ РК 2022*	Смеси асфальтобетонные	т	1,56	26 878	41 930
22	1127-0602-0403 *РСНБ РК 2022 Кзтр и Кзм=1,08 Изм. и доп. вып. 26*	Покрытия из горячих асфальтобетонных смесей. Устройство. Добавлять или исключать на каждые 0,5 см изменения толщины покрытия к нормам 1127-0602-0303	$м^2$ покрытия	130	9	1 170
23	261-101-0223 *РСНБ РК 2022*	Смеси асфальтобетонные	т	1,56	26 878	41 930
24	1127-0602-0403 *РСНБ РК 2022 Кзтр и Кзм=1,08 Изм. и доп. вып. 26*	Покрытия из горячих асфальтобетонных смесей. Устройство. Добавлять или исключать на каждые 0,5 см изменения толщины покрытия к нормам 1127-0602-0303	$м^2$ покрытия	130	9	1 170
25	261-101-0223 *РСНБ РК 2022*	Смеси асфальтобетонные	т	1,56	26 878	41 930

Итого по акту	**Тенге**			**27 607 960**
НДС 12%	**Тенге**	**0,12**		**3 312 955**
Итого с НДС	**Тенге**			**30 920 915**

Сдал (ТОО "Алем Транс Жол")

ТОО "Алем Транс Жол", БИН 090240001982

Директор_____Бейкутов Б.Е.

Принял (КГУ "Кызылординский городской отдел ЖКХ ПТ и АД" акимат города Кызылорды)

КГУ "Кызылординский городской отдел ЖКХ ПТ и АД" акимат города Кызылорды, БИН 190140008898

Зав сектор_____Б.Шукенов

Испольнительный схема

Объем: Казак радиосы
асфальт м/з- 3300 м2
ГПС - 440 м3

Казак радиосы

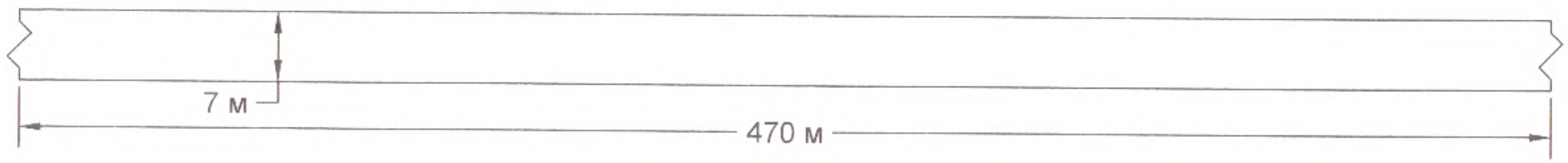

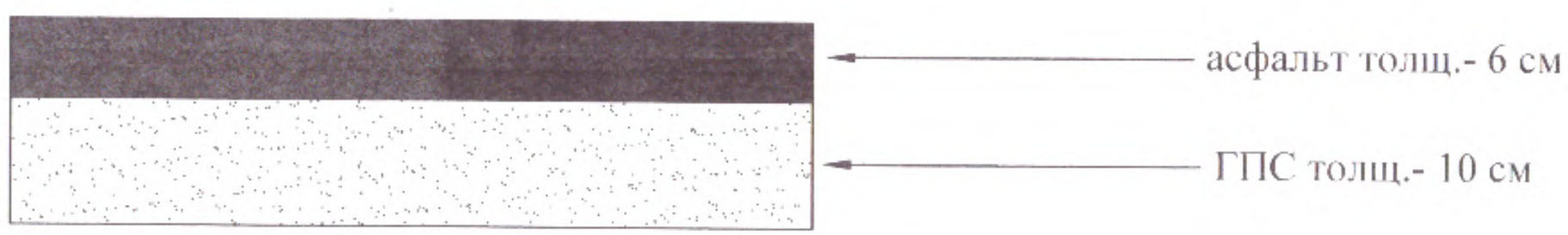

Заказчик:
Зав сектор_____Б.Шукенов

Подрядчик:
Инженер ПТО_____К.Жокен

Заказчик: **КГУ "Кызылординский городской отдел ЖКХ ПТ и АД" акимат города Кызылорды**

Подрядчик: **ТОО "Алем Транс Жол"**

Стройка: **Работы по содержанию придомовых территорий и улиц города Кызылорда**

(наименование,адрес)

Договор подряда (контракт) №97 от 03.03.2025 г; №97/1 от 16.06.2025 г;

Акт выполненных работ
за Июль 2025 (месяц, год) на Работы по содержанию придомовых территорий и улиц города Кызылорда ул.Аитеке би

Составлен(а)

Номер по порядку	Шифр позиции норматива, код ресурса	Наименование работ и затрат	Единица измерения	Количество	Стоимость единицы измерения, тенге	Общая стоимость, тенге
1	2	3	4	5	6	7
		ВСЕГО ПО СМЕТЕ:				**65 634 163**
	Раздел 1.	**Покрытия**				**65 634 163**
1	6113-0101-0104 *ЕСЦ РСНБ РК 2024*	**Очистка участка**	$м^2$	1 700	152	258 400
2	412-302-0101 *РСНБ РК 2022*	**Перевозка строительных грузов**	т·км	1 726	1 404	2 423 304
3	1220-0303-0101 *РСНБ РК 2022 Кзтр и Кзм=1,06 Изм. и доп. вып. 31*	**Выравнивающий слой из асфальтобетонной смеси. Устройство с применением укладчиков асфальтобетона**	т	350	7 349	2 572 150
4	261-101-0223 *РСНБ РК 2022*	**Смеси асфальтобетонные**	т	350	26 878	9 407 300
5	1127-0602-0901 *РСНБ РК 2022 Кзтр и Кзм=1,08 Изм. и доп. вып. 26*	**Основания.Розлив вяжущих материалов**	т	5,9	6 018	35 506
6	216-201-0801 *РСНБ РК 2022*	**Эмульсия битумная СТ РК 1274-2014 дорожная**	т	5,9	196 720	1 160 648
7	1127-0602-1301 *РСНБ РК 2022 Кзтр и Кзм=1,08*	**Покрытие из горячих асфальтобетонных щебеночно-мастичных смесей, ширина укладки до 6 м, толщина слоя до 6 см. Устройство асфальтоукладчиками**	$м^2$ покрытия	10 946	524	5 735 704
8	212-503-0100 *РСНБ РК 2022*	**Смеси асфальтобетонные щебеночно-мастичные ГОСТ 31015-2002 ЩМА-20**	т	1 368,12	32 191	44 041 151

Итого по акту	**Тенге**			**65 634 163**
НДС 12%	**Тенге**	0,12		**7 876 100**
Итого с НДС	**Тенге**			**73 510 263**

Сдал (ТОО "Алем Транс Жол")

ТОО "Алем Транс Жол", БИН 090240001982

Директор_____Бейкутов Б.Е.

Принял (КГУ "Кызылординский городской отдел ЖКХ ПТ и АД" акимат города Кызылорды)

КГУ "Кызылординский городской отдел ЖКХ ПТ и АД" акимат города Кызылорды, БИН 190140008898

Зав сектор_____ Б.Шукенов

Заказчик: **КГУ "Кызылординский городской отдел ЖКХ ПТ и АД" акимат города Кызылорды**

Подрядчик: **ТОО "Алем Транс Жол"**

Стройка: **Работы по содержанию придомовых территорий и улиц города Кызылорда**

(наименование,адрес)

Договор подряда (контракт) №97 от 03.03.2025 г; №97/1 от 16.06.2025 г;

Акт выполненных работ
за Июль 2025 (месяц, год) на Работы по содержанию придомовых территорий и улиц города Кызылорда ул.Акшабулак

Составлен(а)

Номер по порядку	Шифр позиции норматива, код ресурса	Наименование работ и затрат	Единица измерения	Количество	Стоимость единицы измерения, тенге	Общая стоимость, тенге
1	2	3	4	5	6	7
		ВСЕГО ПО СМЕТЕ:				**19 493 168**
	Раздел 1.	**Покрытия**				**19 493 168**
1	412-302-0101 *РСНБ РК 2022*	Перевозка строительных грузов	т·км	700	1 404	982 800
2	1111-0101-0203 *РСНБ РК 2022 Кзтр и Кзм=1,04*	Слои подстилающие гравийные. Устройство с уплотнением трамбовками	$м^3$ подстилающего слоя	104	17 461	1 815 944
3	211-601-0101 *РСНБ РК 2022*	Смесь песчано-гравийная природная ГОСТ 23735-2014	$м^3$	104	5 878	611 312
4	1127-0602-0901 *РСНБ РК 2022 Кзтр и Кзм=1,08 Изм. и доп. вып. 26*	Основания.Розлив вяжущих материалов	т	3,5	6 018	21 063
5	216-201-0801 *РСНБ РК 2022*	Эмульсия битумная СТ РК 1274-2014 дорожная	т	3,5	196 720	688 520
6	6201-0602-0301 *ЕСЦ РСНБ РК 2024*	Устройство покрытия из горячих асфальтобетонных смесей плотных, толщина 4 см, мелкозернистые АБВ, плотность каменных материалов 2,5-2,9 $т/м^3$	$м^2$	3 500	443	1 550 500
7	261-101-0223 *РСНБ РК 2022*	Смеси асфальтобетонные	т	341,6	26 878	9 181 525
8	1127-0602-0403 *РСНБ РК 2022 Кзтр и Кзм=1,08 Изм. и доп. вып. 26*	Покрытия из горячих асфальтобетонных смесей. Устройство. Добавлять или исключать на каждые 0,5 см изменения толщины покрытия к нормам 1127-0602-0303	$м^2$ покрытия	3 500	9	31 500
9	261-101-0223 *РСНБ РК 2022*	Смеси асфальтобетонные	т	42	26 878	1 128 876
10	1127-0602-0403 *РСНБ РК 2022 Кзтр и Кзм=1,08 Изм. и доп. вып. 26*	Покрытия из горячих асфальтобетонных смесей. Устройство. Добавлять или исключать на каждые 0,5 см изменения толщины покрытия к нормам 1127-0602-0303	$м^2$ покрытия	3 500	9	31 500

1	2	3	4	5	6	7
11	261-101-0223 *РСНБ РК 2022*	Смеси асфальтобетонные	т	42	26 878	1 128 876
12	1127-0602-0403 *РСНБ РК 2022 Кзтр и Кзм=1,08 Изм. и доп. вып. 26*	Покрытия из горячих асфальтобетонных смесей. Устройство. Добавлять или исключать на каждые 0,5 см изменения толщины покрытия к нормам 1127-0602-0303	$м^2$ покрытия	3 500	9	31 500
13	261-101-0223 *РСНБ РК 2022*	Смеси асфальтобетонные	т	42	26 878	1 128 876
14	1127-0602-0403 *РСНБ РК 2022 Кзтр и Кзм=1,08 Изм. и доп. вып. 26*	Покрытия из горячих асфальтобетонных смесей. Устройство. Добавлять или исключать на каждые 0,5 см изменения толщины покрытия к нормам 1127-0602-0303	$м^2$ покрытия	3 500	9	31 500
15	261-101-0223 *РСНБ РК 2022*	Смеси асфальтобетонные	т	42	26 878	1 128 876
		Итого по акту	Тенге			19 493 168
		НДС 12%	Тенге	0,12		2 339 180
		Итого с НДС	Тенге			21 832 348

Сдал (ТОО "Алем Транс Жол")

ТОО "Алем Транс Жол", БИН 090240001982

Директор_____Бейкутов Б.Е.

Принял (КГУ "Кызылординский городской отдел ЖКХ ПТ и АД" акимат города Кызылорды)

КГУ "Кызылординский городской отдел ЖКХ ПТ и АД" акимат города Кызылорды, БИН 190140008898

Зав сектор_____Б.Шукенов

Испольнительный схема

Объем: ул.Акшабулак
асфальт м/з- 3500 м2
ГПС - 104 м3

ул.Акшабулак

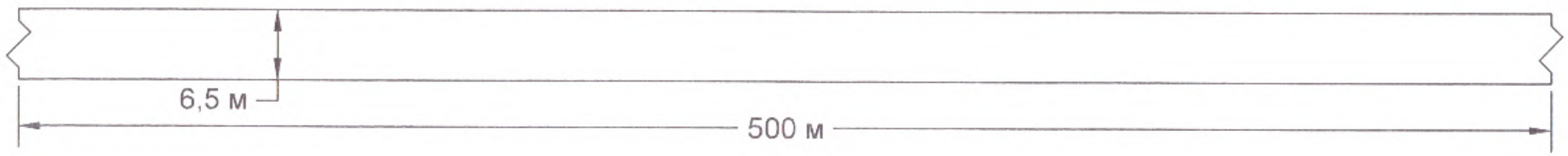

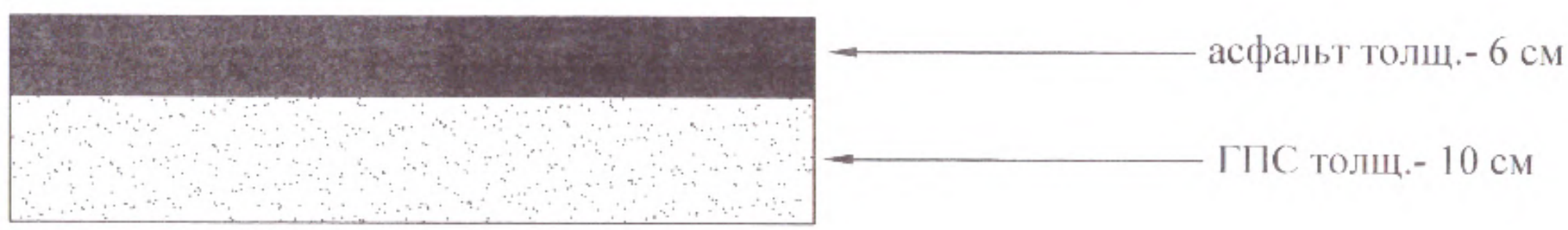

Заказчик:
Зав сектор_____Б.Шукенов

Подрядчик:
Инженер ПТО_____К.Жокен

Заказчик: КГУ "Кызылординский городской отдел ЖКХ ПТ и АД" акимат города Кызылорды

Подрядчик: ТОО "Алем Транс Жол"

Стройка: Работы по содержанию придомовых территорий и улиц города Кызылорда

(наименование,адрес)

Договор подряда (контракт) №97 от 03.03.2025 г; №97/1 от 16.06.2025 г;

Акт выполненных работ
за июль 2025 (месяц, год) на Работы по содержанию придомовых территорий и улиц города Кызылорда Лывый берег проход базар

Составлен(а)

Номер по порядку	Шифр позиции норматива, код ресурса	Наименование работ и затрат	Единица измерения	Количество	Стоимость единицы измерения, тенге	Общая стоимость, тенге
1	2	3	4	5	6	7
		ВСЕГО ПО СМЕТЕ:				**36 140 250**
	Раздел 1.	**ПОКРЫТИЕ**				**36 140 250**
1	1127-0401-0101 *РСНБ РК 2022 Кзтр и Кзм=1,08 Изм. и доп. вып. 25*	Слои оснований подстилающие и выравнивающие из песка. Устройство	$м^3$ материала основания в плотном теле	1 209,23	9 142	11 054 781
2	1111-0101-0203 *РСНБ РК 2022 Кзтр и Кзм=1,04*	Слои подстилающие гравийные. Устройство с уплотнением трамбовками	$м^3$ подстилающего слоя	686,64	17 461	11 989 421
3	211-601-0101 *РСНБ РК 2022*	Смесь песчано-гравийная природная ГОСТ 23735-2014	$м^3$	686,64	5 878	4 036 070
4	211-201-0206 *РСНБ РК 2022*	Щебень из плотных горных пород для строительных работ М300 СТ РК 1284-2004 фракция 20-40 мм	$м^3$	49	7 096	347 704
5	1127-0602-0901 *РСНБ РК 2022 Кзтр и Кзм=1,08 Изм. и доп. вып. 26*	Основания.Розлив вяжущих материалов	т	4,3	6 018	25 877
6	216-201-0801 *РСНБ РК 2022*	Эмульсия битумная СТ РК 1274-2014 дорожная	т	4,3	196 720	845 896
7	6201-0602-0301 *ЕСЦ РСНБ РК 2024*	Устройство покрытия из горячих асфальтобетонных смесей плотных, толщина 4 см, мелкозернистые АБВ, плотность каменных материалов 2,5-2,9 $т/м^3$	$м^2$	1 785	443	790 755
8	261-101-0223 *РСНБ РК 2022*	Смеси асфальтобетонные	т	174,216	26 878	4 682 578
9	1127-0602-0403 *РСНБ РК 2022 Кзтр и Кзм=1,08 Изм. и доп. вып. 26*	Покрытия из горячих асфальтобетонных смесей. Устройство. Добавлять или исключать на каждые 0,5 см изменения толщины покрытия к нормам 1127-0602-0303	$м^2$ покрытия	1 785	9	16 065
10	261-101-0223 *РСНБ РК 2022*	Смеси асфальтобетонные	т	21,42	26 878	575 727

1	2	3	4	5	6	7
11	1127-0602-0403 *РСНБ РК 2022 Кзтр и Кзм=1,08 Изм. и доп. вып. 26*	Покрытия из горячих асфальтобетонных смесей. Устройство. Добавлять или исключать на каждые 0,5 см изменения толщины покрытия к нормам 1127-0602-0303	$м^2$ покрытия	1 785	9	16 065
12	261-101-0223 *РСНБ РК 2022*	Смеси асфальтобетонные	т	21,42	26 878	575 727
13	1127-0602-0403 *РСНБ РК 2022 Кзтр и Кзм=1,08 Изм. и доп. вып. 26*	Покрытия из горячих асфальтобетонных смесей. Устройство. Добавлять или исключать на каждые 0,5 см изменения толщины покрытия к нормам 1127-0602-0303	$м^2$ покрытия	1 785	9	16 065
14	261-101-0223 *РСНБ РК 2022*	Смеси асфальтобетонные	т	21,42	26 878	575 727
15	1127-0602-0403 *РСНБ РК 2022 Кзтр и Кзм=1,08 Изм. и доп. вып. 26*	Покрытия из горячих асфальтобетонных смесей. Устройство. Добавлять или исключать на каждые 0,5 см изменения толщины покрытия к нормам 1127-0602-0303	$м^2$ покрытия	1 785	9	16 065
16	261-101-0223 *РСНБ РК 2022*	Смеси асфальтобетонные	т	21,42	26 878	575 727
		Итого по акту	**Тенге**			**36 140 250**
		НДС 12%	**Тенге**	**0,12**		**4 336 830**
		Итого с НДС	**Тенге**			**40 477 080**

Сдал (ТОО "Алем Транс Жол")

ТОО "Алем Транс Жол", БИН 090240001982

Директор _____ Бейкутов Б.Е.

Принял (КГУ "Кызылординский городской отдел ЖКХ ПТ и АД" акимат города Кызылорды)

КГУ "Кызылординский городской отдел ЖКХ ПТ и АД" акимат города Кызылорды, БИН 190140008898

Зав сектор _____ Б.Шукенов

Заказчик: **КГУ "Кызылординский городской отдел ЖКХ ПТ и АД" акимат города Кызылорды**

Подрядчик: **ТОО "Алем Транс Жол"**

Стройка: **Работы по содержанию придомовых территорий и улиц города Кызылорда**

(наименование,адрес)

Договор подряда (контракт) №97 от 03.03.2025 г; №97/1 от 16.06.2025 г;

Акт выполненных работ
за июль 2025 (месяц, год) на Работы по содержанию придомовых территорий и улиц города Кызылорда Левый берег тратуар

Составлен(а)

Номер по порядку	Шифр позиции норматива, код ресурса	Наименование работ и затрат	Единица измерения	Количество	Стоимость единицы измерения, тенге	Общая стоимость, тенге
1	2	3	4	5	6	7
		ВСЕГО ПО СМЕТЕ:				**3 443 270**
	Раздел 1.	**ПОКРЫТИЕ**				**3 443 270**
1	1127-0201-1002 *РСНБ РК 2022 Кзтр и Кзм=1,08*	Камни бортовые бетонные /бордюр 100х30х15/. Установка при другихвидах покрытий	м бортового камня	152	4 867	739 784
2	261-101-0341 *РСНБ РК 2022*	Камень бортовой дорожный с сечением сторон 300х150 мм ГОСТ 6665-91	м	152	2 429	369 208
3	211-201-0206 *РСНБ РК 2022*	Щебень из плотных горных пород для строительных работ М300 СТ РК 1284-2004 фракция 20-40 мм	$м^3$	29	7 096	205 784
4	211-201-0102 *РСНБ РК 2022*	Щебень из плотных горных пород для строительных работ М200 СТ РК 1284-2004 фракция 5-20 мм	$м^3$	14,6	7 661	111 851
5	1127-0602-0901 *РСНБ РК 2022 Кзтр и Кзм=1,08 Изм. и доп. вып. 26*	Основания.Розлив вяжущих материалов	т	1	6 018	6 018
6	216-201-0801 *РСНБ РК 2022*	Эмульсия битумная СТ РК 1274-2014 дорожная	т	1	196 720	196 720
7	1127-0401-0101 *РСНБ РК 2022 Кзтр и Кзм=1,08 Изм. и доп. вып. 25*	Слои оснований подстилающие и выравнивающие из песка. Устройство	$м^3$ материала основания в плотном теле	80,7	9 142	737 759
8	6201-0602-0301 *ЕСЦ РСНБ РК 2024*	Устройство покрытия из горячих асфальтобетонных смесей плотных, толщина 4 см, мелкозернистые АБВ, плотность каменных материалов 2,5-2,9 $т/м^3$	$м^2$	245	443	108 535
9	261-101-0223 *РСНБ РК 2022*	Смеси асфальтобетонные	т	23,912	26 878	642 707
10	1127-0602-0403 *РСНБ РК 2022 Кзтр и Кзм=1,08 Изм. и доп. вып. 26*	Покрытия из горячих асфальтобетонных смесей. Устройство. Добавлять или исключать на каждые 0,5 см изменения толщины покрытия к нормам 1127-0602-0303	$м^2$ покрытия	245	9	2 205

1	2	3	4	5	6	7
11	261-101-0223 *РСНБ РК 2022*	Смеси асфальтобетонные	т	2,94	26 878	79 021
12	1127-0602-0403 *РСНБ РК 2022 Кзтр и Кзм=1,08 Изм. и доп. вып. 26*	Покрытия из горячих асфальтобетонных смесей. Устройство. Добавлять или исключать на каждые 0,5 см изменения толщины покрытия к нормам 1127-0602-0303	$м^2$ покрытия	245	9	2 205
13	261-101-0223 *РСНБ РК 2022*	Смеси асфальтобетонные	т	2,94	26 878	79 021
14	1127-0602-0403 *РСНБ РК 2022 Кзтр и Кзм=1,08 Изм. и доп. вып. 26*	Покрытия из горячих асфальтобетонных смесей. Устройство. Добавлять или исключать на каждые 0,5 см изменения толщины покрытия к нормам 1127-0602-0303	$м^2$ покрытия	245	9	2 205
15	261-101-0223 *РСНБ РК 2022*	Смеси асфальтобетонные	т	2,94	26 878	79 021
16	1127-0602-0403 *РСНБ РК 2022 Кзтр и Кзм=1,08 Изм. и доп. вып. 26*	Покрытия из горячих асфальтобетонных смесей. Устройство. Добавлять или исключать на каждые 0,5 см изменения толщины покрытия к нормам 1127-0602-0303	$м^2$ покрытия	245	9	2 205
17	261-101-0223 *РСНБ РК 2022*	Смеси асфальтобетонные	т	2,94	26 878	79 021

Итого по акту	**Тенге**			**3 443 270**
НДС 12%	**Тенге**	**0,12**		**413 192**
Итого с НДС	**Тенге**			**3 856 462**

Сдал (ТОО "Алем Транс Жол")

ТОО "Алем Транс Жол", БИН 090240001982

Директор_____Бейкутов Б.Е.

Принял (КГУ "Кызылординский городской отдел ЖКХ ПТ и АД" акимат города Кызылорды)

КГУ "Кызылординский городской отдел ЖКХ ПТ и АД" акимат города Кызылорды, БИН 190140008898

Зав сектор_____Б.Шукенов

Заказчик: **КГУ "Кызылординский городской отдел ЖКХ ПТ и АД" акимат города Кызылорды**

Подрядчик: **ТОО "Алем Транс Жол"**

Стройка: **Работы по содержанию придомовых территорий и улиц города Кызылорда**

(наименование,адрес)

Договор подряда (контракт) №97 от 03.03.2025 г; №97/1 от 16.06.2025 г;

Акт выполненных работ
за июль 2025 (месяц, год) на Работы по содержанию придомовых территорий и улиц города Кызылорда пер.Абылайхан

Составлен(а)

Номер по порядку	Шифр позиции норматива, код ресурса	Наименование работ и затрат	Единица измерения	Количество	Стоимость единицы измерения, тенге	Общая стоимость, тенге
1	2	3	4	5	6	7
		ВСЕГО ПО СМЕТЕ:				**27 358 241**
	Раздел 1.	**Покрытия**				**27 358 241**
1	412-302-0101 *РСНБ РК 2022*	Перевозка строительных грузов	т·км	294	1 404	412 776
2	1111-0101-0203 *РСНБ РК 2022 Кзтр и Кзм=1,04*	Слои подстилающие гравийные. Устройство с уплотнением трамбовками	$м^3$ подстилающего слоя	596	17 461	10 406 756
3	211-601-0101 *РСНБ РК 2022*	Смесь песчано-гравийная природная ГОСТ 23735-2014	$м^3$	596	5 878	3 503 288
4	1127-0602-0901 *РСНБ РК 2022 Кзтр и Кзм=1,08 Изм. и доп. вып. 26*	Основания.Розлив вяжущих материалов	т	1,9	6 018	11 434
5	216-201-0801 *РСНБ РК 2022*	Эмульсия битумная СТ РК 1274-2014 дорожная	т	1,9	196 720	373 768
6	6201-0602-0301 *ЕСЦ РСНБ РК 2024*	Устройство покрытия из горячих асфальтобетонных смесей плотных, толщина 4 см, мелкозернистые АБВ, плотность каменных материалов 2,5-2,9 $т/м^3$	$м^2$	2 880	443	1 275 840
7	261-101-0223 *РСНБ РК 2022*	Смеси асфальтобетонные	т	281,088	26 878	7 555 083
8	1127-0602-0403 *РСНБ РК 2022 Кзтр и Кзм=1,08 Изм. и доп. вып. 26*	Покрытия из горячих асфальтобетонных смесей. Устройство. Добавлять или исключать на каждые 0,5 см изменения толщины покрытия к нормам 1127-0602-0303	$м^2$ покрытия	2 880	9	25 920
9	261-101-0223 *РСНБ РК 2022*	Смеси асфальтобетонные	т	34,56	26 878	928 904
10	1127-0602-0403 *РСНБ РК 2022 Кзтр и Кзм=1,08 Изм. и доп. вып. 26*	Покрытия из горячих асфальтобетонных смесей. Устройство. Добавлять или исключать на каждые 0,5 см изменения толщины покрытия к нормам 1127-0602-0303	$м^2$ покрытия	2 880	9	25 920

1	2	3	4	5	6	7
11	261-101-0223 *РСНБ РК 2022*	Смеси асфальтобетонные	т	34,56	26 878	928 904
12	1127-0602-0403 *РСНБ РК 2022 Кзтр и Кзм=1,08 Изм. и доп. вып. 26*	Покрытия из горячих асфальтобетонных смесей. Устройство. Добавлять или исключать на каждые 0,5 см изменения толщины покрытия к нормам 1127-0602-0303	$м^2$ покрытия	2 880	9	25 920
13	261-101-0223 *РСНБ РК 2022*	Смеси асфальтобетонные	т	34,56	26 878	928 904
14	1127-0602-0403 *РСНБ РК 2022 Кзтр и Кзм=1,08 Изм. и доп. вып. 26*	Покрытия из горячих асфальтобетонных смесей. Устройство. Добавлять или исключать на каждые 0,5 см изменения толщины покрытия к нормам 1127-0602-0303	$м^2$ покрытия	2 880	9	25 920
15	261-101-0223 *РСНБ РК 2022*	Смеси асфальтобетонные	т	34,56	26 878	928 904
		Итого по акту	**Тенге**			**27 358 241**
		НДС 12%	**Тенге**	**0,12**		**3 282 989**
		Итого с НДС	**Тенге**			**30 641 230**

Сдал (ТОО "Алем Транс Жол")

ТОО "Алем Транс Жол", БИН 090240001982

Директор_____Бейкутов Б.Е.

Принял (КГУ "Кызылординский городской отдел ЖКХ ПТ и АД" акимат города Кызылорды)

КГУ "Кызылординский городской отдел ЖКХ ПТ и АД" акимат города Кызылорды, БИН 190140008898

Зав сектор_____Б.Шукенов

Испольнительный схема

Объем: пер.Абылайхан
асфальт м/з- 2880 м2
ГПС - 596 м3

пер.Абылайхан

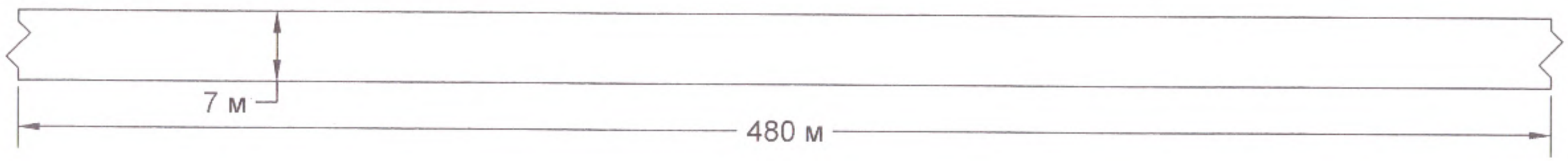

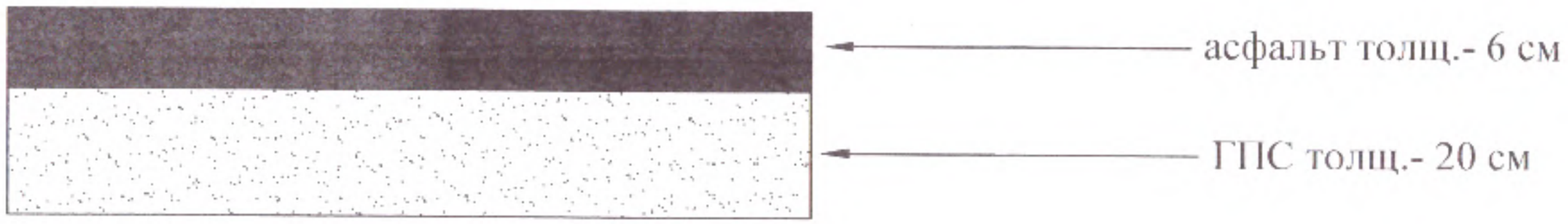

Заказчик:
Зав сектор_____Б.Шукенов

Подрядчик:
Инженер ПТО_____К.Жокен

Заказчик: КГУ "Кызылординский городской отдел ЖКХ ПТ и АД" акимат города Кызылорды

Подрядчик: ТОО "Алем Транс Жол"

Стройка: Работы по содержанию придомовых территорий и улиц города Кызылорда

(наименование,адрес)

Договор подряда (контракт) №97 от 03.03.2025 г; №97/1 от 16.06.2025 г;

Акт выполненных работ
за июль 2025 (месяц, год) на Работы по содержанию придомовых территорий и улиц города Кызылорда Желтоксан люк

Составлен(а)

Номер по порядку	Шифр позиции норматива, код ресурса	Наименование работ и затрат	Единица измерения	Количество	Стоимость единицы измерения, тенге	Общая стоимость, тенге
1	2	3	4	5	6	7
		ВСЕГО ПО СМЕТЕ:				**910 308**
	Раздел 1.	**ЛЮК УСТОНОВКА**				**910 308**
1	6118-0206-0107 *ЕСЦ РСНБ РК 2024*	Установка люк	шт.	15	11 204	168 060
2	244-202-0202 *РСНБ РК 2022*	Люк чугунный	комплект	5	51 512	257 560
3	1216-0101-0801 *РСНБ РК 2022 Кзтр и Кзм=1,06 Изм. и доп. вып. 31*	Люки чугунные. Демонтаж	люк	15	5 958	89 370
4	6201-0602-0301 *ЕСЦ РСНБ РК 2024*	Устройство покрытия из горячих асфальтобетонных смесей плотных, толщина 4 см, мелкозернистые АБВ, плотность каменных материалов 2,5-2,9 т/м^3	м^2	90	443	39 870
5	261-101-0223 *РСНБ РК 2022*	Смеси асфальтобетонные	т	8,784	26 878	236 096
6	1127-0602-0403 *РСНБ РК 2022 Кзтр и Кзм=1,08 Изм. и доп. вып. 26*	Покрытия из горячих асфальтобетонных смесей. Устройство. Добавлять или исключать на каждые 0,5 см изменения толщины покрытия к нормам 1127-0602-0303	м^2 покрытия	90	9	810
7	261-101-0223 *РСНБ РК 2022*	Смеси асфальтобетонные	т	1,08	26 878	29 028
8	1127-0602-0403 *РСНБ РК 2022 Кзтр и Кзм=1,08 Изм. и доп. вып. 26*	Покрытия из горячих асфальтобетонных смесей. Устройство. Добавлять или исключать на каждые 0,5 см изменения толщины покрытия к нормам 1127-0602-0303	м^2 покрытия	90	9	810
9	261-101-0223 *РСНБ РК 2022*	Смеси асфальтобетонные	т	1,08	26 878	29 028
10	1127-0602-0403 *РСНБ РК 2022 Кзтр и Кзм=1,08 Изм. и доп. вып. 26*	Покрытия из горячих асфальтобетонных смесей. Устройство. Добавлять или исключать на каждые 0,5 см изменения толщины покрытия к нормам 1127-0602-0303	м^2 покрытия	90	9	810

1	2	3	4	5	6	7
11	261-101-0223 *РСНБ РК 2022*	**Смеси асфальтобетонные**	т	1,08	26 878	29 028
12	1127-0602-0403 *РСНБ РК 2022 Кзтр и Кзм=1,08 Изм. и доп. вып. 26*	**Покрытия из горячих асфальтобетонных смесей. Устройство. Добавлять или исключать на каждые 0,5 см изменения толщины покрытия к нормам 1127-0602-0303**	$м^2$ покрытия	90	9	810
13	261-101-0223 *РСНБ РК 2022*	**Смеси асфальтобетонные**	т	1,08	26 878	29 028
	Итого по акту		**Тенге**			**910 308**
	НДС 12%		**Тенге**	**0,12**		**109 237**
	Итого с НДС		**Тенге**			**1 019 545**

Сдал (ТОО "Алем Транс Жол")

ТОО "Алем Транс Жол", БИН 090240001982

Директор_____Бейкутов Б.Е.

Принял (КГУ "Кызылординский городской отдел ЖКХ ПТ и АД" акимат города Кызылорды)

КГУ "Кызылординский городской отдел ЖКХ ПТ и АД" акимат города Кызылорды, БИН 190140008898

Зав сектор_____Б.Шукенов

Заказчик: **КГУ "Кызылординский городской отдел ЖКХ ПТ и АД" акимат города Кызылорды**

Подрядчик: **ТОО "Алем Транс Жол"**

Стройка: **Работы по содержанию придомовых территорий и улиц города Кызылорда**

(наименование,адрес)

Договор подряда (контракт) №97 от 03.03.2025 г; №97/1 от 16.06.2025 г;

Акт выполненных работ

за июль 2025 (месяц, год) на Работы по содержанию придомовых территорий и улиц города Кызылорда Мостовой переход ул.Муратбаева

Составлен(а)

Номер по порядку	Шифр позиции норматива, код ресурса	Наименование работ и затрат	Единица измерения	Количество	Стоимость единицы измерения, тенге	Общая стоимость, тенге
1	2	3	4	5	6	7
		ВСЕГО ПО СМЕТЕ:				**40 182 778**
1	412-302-0101 *РСНБ РК 2022*	**Перевозка строительных грузов**	т·км	350	1 404	491 400
2	1220-0501-0101 *РСНБ РК 2022 Кзтр и Кзм=1,06 Изм. и доп. вып. 28*	**Шов деформационный резинометаллический на железобетонных пролетных строениях мостов. Демонтаж между устоем и мостовыми плитами**	м	72	35 036	2 522 592
3	1127-0901-0201 *РСНБ РК 2022 Кзтр и Кзм=1,08*	**Ограждения железобетонные парапетные. Установка на подходах к мостам и путепроводам**	м	72	6 222	447 984
4	226-103-0201 *РСНБ РК 2022*	**Блок ограждающий ГОСТ 13015-2012 марки ОБ15-ТАП-1**	шт.	6	99 369	596 214
5	251-101-0201 *РСНБ РК 2022*	**Знак дорожный односторонний со световозвращающей пленкой типа 2 СТ РК 1125-2021 1.3.1**	шт.	2,5	13 650	34 125
6	1146-0401-0210 *РСНБ РК 2022 Кзтр и Кзм=1,08 Изм. и доп. вып. 34*	**Конструкции железобетонные, объем более 1 $м^3$, бетон класса В22,5 и В25. Разборка при помощи отбойных молотков**	$м^3$	11	449 252	4 941 772
7	1207-0101-0209 *РСНБ РК 2022 Кзтр и Кзм=1,06*	**Асфальтобетонные. Разборка покрытия**	$м^2$	12	2 173	26 076
8	1130-0508-0401 *РСНБ РК 2022 Кзтр и Кзм=1,08 Изм. и доп. вып. 31*	**Шов деформационный резинометаллический на железобетонных пролетных строениях мостов. Устройство между устоем и мостовыми плитами**	м шва	72	146 712	10 563 264
9	275-102-0102004 *СпрСЦ 11.2024*	**Деформационный шов**	м	72	269 323	19 391 256
10	1106-1401-0101 *РСНБ РК 2022 Кзтр и Кзм=1,08 Изм. и доп. вып. 28*	**Сооружения емкостные. Обработка поверхности пескоструйным аппаратом**	$м^2$ поверхности	72	9 090	654 480
11	1106-1501-0114 *РСНБ РК 2022 Кзтр и Кзм=1,08*	**Бетон тяжелый на щебне класса В30. Приготовление**	$м^3$	8	33 372	266 976
12	234-102-0206 *РСНБ РК 2022*	**Плита теплоизоляционная из экструзионного пенополистирола ГОСТ 32310-2012 без антипирена плотностью от 50 кг/$м^3$ до 55 кг/$м^3$**	$м^3$	1,5	57 922	86 883
13	261-107-0548 *РСНБ РК 2022*	**Буры БИ119-97А000**	шт.	12	13 313	159 756

Итого по акту	**Тенге**			**40 182 778**
НДС 12%	**Тенге**	0,12		**4 821 933**
Итого с НДС	**Тенге**			**45 004 711**

Сдал (ТОО "Алем Транс Жол")

ТОО "Алем Транс Жол", БИН 090240001983

Директор_____ Бейкутов Б.Е.

Принял (КГУ "Кызылординский городской отдел ЖКХ ПТ и АД" акимат города Кызылорды)

КГУ "Кызылординский городской отдел ЖКХ ПТ и АД" акимат города Кызылорды, БИН 190140008898

Зав сектор_____ Б.Шукенов