Утвержден приказом
Министра по инвестициям и развитию
Республики Казахстан
от 24 апреля 2017 года № 234

Акт приемки объекта в эксплуатацию

Сноска. Форма в редакции приказа Министра индустрии и инфраструктурного развития РК от 08.02.2021 № 53 (вводится в действие по истечении десяти календарных дней после дня его первого официального опубликования).

«26» 12 2023 г.

Заказчик: **КГУ "Отдел жилищно-коммунального хозяйства, пассажирского транспорта, автомобильных дорог и жилищной инспекции акимата Сарысуского района" Жамбылская область, Сарысуский район, г.Жанатас, Микрорайон 1, 25 БИН 060340007652, Руководитель Шалбаев Дауранбек Асенбаевич**

(фамилия, имя, отчество (при его наличии) ИИН, телефон – для физических лиц, наименование организации – для юридических лиц, БИН, телефон, почтовый индекс, область, город, район, населенный пункт, наименование улицы, номер дома/здания (стационарного помещения)

на основании:

Декларации о соответствии (прилагается) 26.12.2023 г. **ТОО «Корпорация Алем-құрылыс» город Кызылорда, ул.Төле-би 139/55 директор Сейтмуратов Р.Е. БИН 140140018023**

(дата подписания декларации, наименование подрядной (генподрядной) организации, фамилия, имя, отчество (при его наличии) руководителя, юридический адрес, БИН, телефон)

Заключения о качестве строительно-монтажных работ (прилагается) 26.12.2023 г. **ТОО "АКГЕМ-СТРОЙ" - технадзор Дуйсетов Жандос Сабырбекович. № KZ13VJE00068154;№ KZ43VJE00075083;№ KZ45VJE00079315 от 18.08.2021**

(дата подписания заключения, наименование организации, фамилия, имя, отчество (при его наличии) экспертов технического надзора, № и дата получения аттестатов, БИН, телефон)

Заключения о соответствии выполненных работ по проекту (прилагается) 26.12.2023 г. **ТОО "АлмазПроектСтрой", директор Тулебаева З.**

(дата подписания заключения, наименование организации, фамилия, имя, отчество (при его наличии) экспертов авторского надзора, № и дата получения аттестатов, БИН, телефон)

произведя осмотр готовности предъявленного подрядчиком (генеральным подрядчиком) к приемке в эксплуатацию объекта: **"Строительство водопроводных сетей села Ушбас Сарысуского района Жамбылской области"**

(наименование объекта и вид строительства (новое, расширение, реконструкция, техническое перевооружение, модернизация, капитальный ремонт)

Уровень ответственности- второй – нормальный, (технически несложный)

уровень ответственности,техническая и технологическая сложность обьекта

по адресу **Жамбылская область, Сарысуский район, с.Ушбас**

(область, район, населенный пункт, микрорайон, квартал, улица, номер дома (корпуса)

проверив комплектность исполнительной технической документации, в том числе посредством электронного модуля исполнительной технической документации "__"_____20__ года, дата ознакомления подтверждает что:

1. Строительство объекта осуществлено на основании:

1) правоустанавливающего документа на земельный участок от "___" _____20__ года №_____;

документ, подтверждающий наступление юридических фактов (юридических составов), на основании которых возникают, изменяются или прекращаются права на земельный участок, в том числе договоры, решения судов, правовые акты исполнительных органов, свидетельство о праве на наследство, передаточный акт или разделительный баланс при реорганизации негосударственных юридических лиц, владеющих земельным участком на праве собственности или выкупивших право временного возмездного землепользования (аренды).

либо решения о реконструкции (перепланировке, переоборудовании) помещений (отдельных частей) существующих зданий от "___"_____20___года №_____;

наименование органа вынесшего решение

2) талона о приеме уведомления о начале строительно-монтажных работ **КГУ "Управление государственного архитектурно -строительного контроля акимата Жамбылской области" KZ41REA00338370 от 22.06.2023г.**

наименование органа принявшего уведомление, дата и № принятия талона

3) проекта (проектно-сметной документации) **ТОО "АлмазПроектСтрой"**

(наименование проектной организации, номер проекта)

утвержденного(й) _____

_____

(дата и номер проекта, наименование организации утвердившей (переутвердившей) проект и дата утверждения)

2. Строительно-монтажные работы осуществлены в сроки:
начало работ ____22.06.2023г_____;
(месяц, год)
окончание работ ____19.02.2024г_____;
(месяц, год)
при продолжительности строительства, месяц:
по норме или по проекту организации строительства, месяц:____7_____;
фактически, месяц:_____6_____;

3. Объект (комплекс) имеет следующие основные технико-экономические показатели (мощность, производительность, производственная площадь, протяженность, вместимость, объем, пропускная способность, провозная способность, число рабочих мест и тому подобное, заполняется по всем объектам (кроме жилых домов) в единицах измерения соответственно целевой продукции или основным видам услуг):

Мощность, производительность и так далее	Единица измерения	По проекту		Фактически	
		общая (с учетом ранее принятых)	в том числе пускового комплекса или очереди	общая (с учетом ранее принятых)	в том числе пускового комплекса или очереди
Трансформатор распределительный трехфазный двухобмоточный масляный, с алюминиевой обмоткой, напряжение 10 (6) кВ ГОСТ 11677-85 типа ТМ-100/6(10)/0,4 и герметичного исполнения с гофростенкой типа ТМГ-100/6(10)/0,4, номинальная мощность 100 кВА	шт	1		1	

Выпуск продукции (оказания услуг), предусмотренной проектом в объеме, соответствующем нормам освоения проектных мощностей в начальный период_____

(факт начала выпуска продукции с указанием объема)

Нежилое помещение имеет следующие показатели:

Показатели	Единица измерения	По проекту	Фактически
Площадь участка	м2		
Число этажей	этаж		

Общий строительный объем	$м^3$		
В том числе подземной части	$м^3$	-	
Площадь встроенных, встроенно-пристроенных и пристроенных помещений	$м^2$	-	

Показатели	По проекту			Фактически		
	число квартир	площадь квартир, $м^2$		число квартир	площадь квартир, $м^2$	
		общая	Жилая		общая	жилая
Кабинеты здание						

4. Технологические и архитектурно-строительные решения по объекту характеризуются следующими данными: **Труба полиэтиленовая для водоснабжения PE 100 SDR 17 ГОСТ 18599-2001 размерами 110х6,6 мм -3396м, Колодец водопроводный d1500-33шт, d2000-8шт, d1000-3шт, асфальтобетонное покрытие толщиной 4см-414м2, асфальтобетонное покрытие толщиной 6см-929м2, Площадка водозаборных сооружений.Надземная насосная станция -2шт(скв.№1)(скв.№2), Резервуар емк. 100 м3 № 1,2-2шт, Водозаборные сооружения. Кабельная линия 0,4 кВ.-Дизельная электростанция, Здание бактерицидной установки, Водозаборные сооружения. Электроснабжение и наружное освещение.**

(краткие технические характеристики по особенностям его размещения, по основным материалам и конструкциям, инженерному и технологическому оборудованию)

5. На объекте установлено предусмотренное проектом оборудование в количестве согласно актам о его приемке после индивидуального испытания и комплексного опробования;

6. Наружные инженерные коммуникации (холодное и горячее водоснабжение, канализация, теплоснабжение, газоснабжение, электроснабжение и связь) обеспечивают нормальную эксплуатацию объекта (здания, сооружения, помещения) и приняты городскими эксплуатационными организациями;

7. Сметная стоимость по утвержденному проекту (проектной-сметной документации): всего **208086492 тенге** в том числе строительно-монтажных работ **174331898 тенге,** оборудования, инструмента и инвентаря **11459613тенге**; прочие затраты: **22294981тенге**.

8. Сметная стоимость основных фондов, принимаемых в эксплуатацию **197681103 тенге, 70 тиын**, в том числе: стоимость строительно-монтажных работ **165615303,1 тенге**; стоимость оборудования, инструмента и инвентаря **10886632,35 тенге;** прочие затраты: **21180231,95 тенге**.

9. Доля местного содержания предусмотрена в проектно-сметной документации _100_% и фактически применено _100_% (на объектах, финансируемых за счет государственных инвестиций и средств квазигосударственного сектора);

10. Класс энергоэффективности здания __2__;

11. Объект построен в соответствии с утвержденным проектом (проектно-сметной документацией) и требованиями государственных нормативных документов в области архитектуры, градостроительства и строительства.

РЕШИЛ: **"Строительство водопроводных сетей села Ушбас Сарысуского района Жамбылской области"**

(наименование объекта (комплекса)

принять в эксплуатацию.

Заказчик Руководитель КГУ "Отдел жилищно-коммунального хозяйства, пассажирского транспорта, автомобильных дорог и жилищной инспекции акимата Сарысуского района" Шалбаев Д.

фамилия, имя, отчество (при наличии), подпись руководителя, место печати (при наличии)

Технический надзор

1) аттестованный (-ые) эксперт (-ы) _____

(фамилия, имя, отчество (при его наличии) эксперта, специализация аттестата, подпись, дата Место печати (при наличии)

2) аккредитованная организация **ТОО "АКГЕМ-СТРОЙ"**

(наименование организации)

директор ТОО "АКГЕМ-СТРОЙ" Дуйсетов Ж.

фамилия, имя, отчество (при его наличии) руководителя, подпись, дата Место печати (при наличии)

имеющей в своем составе аттестованного (-ых) эксперта (-ов),

аттестат № KZ13VJE00068154;№ KZ43VJE00075083;№ KZ45VJE00079315 от 18.08.2021. Дуйсетов Ж.

(фамилия, имя, отчество (при его наличии) эксперта, специализация аттестата), подпись, дата Место печати (при наличии)

Авторский надзор

1) разработчик проекта ТОО "АлмазПроектСтрой", Байназаров Т

(наименование организации, фамилия, имя, отчество (при его наличии), должность, подпись, дата)

Место печати (при наличии)

2) организация **ТОО "АлмазПроектСтрой"**

(наименование организации)

директор ТОО "АлмазПроектСтрой", Тулебаева З.

фамилия, имя, отчество (при его наличии) руководителя, подпись, дата

Место печати (при наличии)

имеющей в своем составе аттестованного (-ых) эксперта (-ов),

(фамилия, имя, отчество (при его наличии) эксперта, специализация аттестата), подпись, дата

Место печати (при наличии)

3) **аттестованный (-ые) эксперт (-ы)**_____

(фамилия, имя, отчество (при его наличии) эксперта, специализация аттестата, подпись, дата)

Место печати (при наличии)

Подрядчик (генеральный подрядчик)

Директор ТОО «Корпорация Алем-құрылыс» Сейтмуратов Р.Е.

фамилия, имя, отчество (при наличии), подпись руководителя, место печати (при наличии)

Приложение 13
к акту приемки объекта
в эксплуатацию
Форма

Технические характеристики объекта
(сети, водоводы , коллекторы и тому подобные)

№ п/п	Наименование	Единицы измерения	Количество, протяженность	Примечание
1	2	3	4	5
	Водопровод			
1	Водоводы (общая протяженность)	м		
	1) из стальных труб	м		
	2) из чугунных труб	м		
	3) из асбестоцементных труб	м		
	4) из железобетонных труб	м		
	5)	м		
2	Распределительная сеть (общая протяженность)	м		
	1) из стальных труб	м		
	d20x2	м		
		м		
	2) из чугунных труб			
	3) из асбестоцементных труб	м		
	4) из полиэтиленовых труб d25x2	м	490	
	d40x3	м	154	
	d250x14,8	м	77	
	d110x6,6	м	3396	
	Прочие устройства			
3	Смотровой колодец	шт	44	
	Задвижка d-250	шт		
	" d-50	шт	14	
	" d-100	шт	63	
	Вентили d-20	шт	40	
	" d-50	шт		
	" d-40	шт	2	
	Кран d-20	шт	40	
	" d-	шт		
	" d-	шт		
	Гидрант	шт	2	
	Водопроводный ввод	шт		
	Водоразборная колонка	шт		
	Стальной футляр d250	м шт		
	Питьевой фонтанчик	шт		
	Канализация	шт		
	Коллекторы (общаяпротяженность)			
1	1) из керамических труб	м		
	2) из чугунных труб	м		

	3) из бетонных труб			
	4) из асбестоцементных труб	м		
	5) из железобетонных труб	м		
	6)	м		
	7)	м		
	Канализационная сеть (общая протяженность)	м		
2	1) из керамических труб	м		
	2) из чугунных труб	м		
	3) из бетонных труб	м		
	4) из асбестоцементных труб	м		
	5) из железобетонных труб	м		
	6)	м		
	Прочие устройства	м		
3	Смотровой колодец			
	Выпуск	шт		

Горизонтальный разрез колодца	Вертикальный разрез колодца
Масштаб _____	Масштаб _____
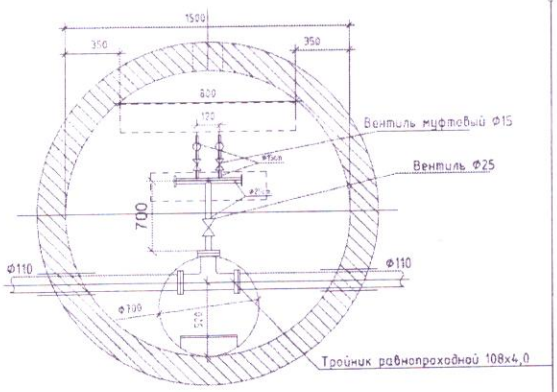	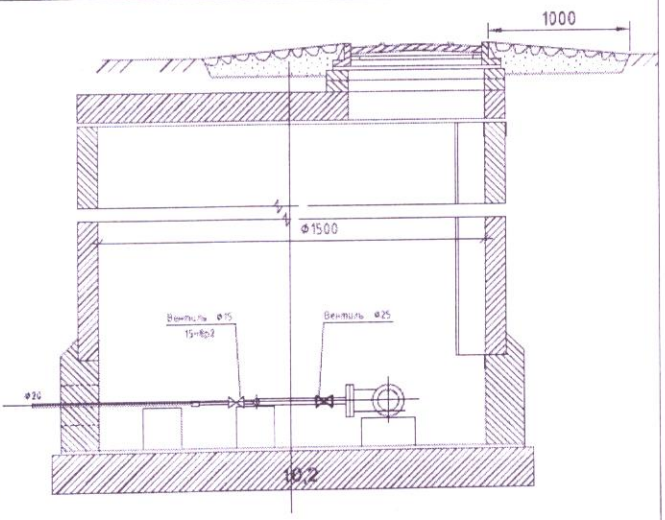

Спецификация

№ п/п	Наименование	Марка	Материал	Диаметр (мм) (размеры)	Количество	Примечание
1	Трубы напорные из полиэтиленовых труб PE100 SDR17	питьевая ГОСТ 18599-2001	Труба полиэтиленовая	110х6,6 мм	3363м	
2	Трубы напорные из полиэтиленовых труб PE100 SDR 17	ГОСТ 18599-2001	Труба полиэтиленовая	Ø40х3.0мм	152м	

3	Трубы напорные из полиэтиленовых труб PE32 SDR 13,6	ГОСТ 18599-2001	Труба полиэтиленовая	Ø25х2,0мм	485м	
4	Колодцы водопроводные из сборных ж/б элементов Ø2000мм	ГОСТ 8020-2016	Кольцы стеновые	Ø2000мм	8шт	
5	Колодцы водопроводные из сборных ж/б элементов Ø1500мм	ГОСТ 8020-2016	Кольцы стеновые	Ø1500мм	33шт	
6	Колодцы водопроводные из сборных ж/б элементов Ø1000мм	ГОСТ 8020-2016	Кольцы стеновые	Ø1000мм	3шт	

Схема привязки колодца к постоянным точкам-ориентирам

Заказчик: **Шалбаев Д.**
фамилия, имя, отчество (при наличии), подпись руководителя Место печати (при наличии)

Авторский надзор: **Байназаров Т.**
фамилия, имя, отчество (при наличии), подпись Место печати (при наличии)

Приложение 3
к приказу Министра
по инвестициям и развитию
Республики Казахстан
от 24 апреля 2017 года № 235
форма

Декларация о соответствии

Сноска. Форма в редакции приказа Министра индустрии и инфраструктурного развития РК от 09.08.2019 № 632 (вводится в действие по истечении десяти календарных дней после дня его первого официального опубликования); с изменениями, внесенными приказом Министра индустрии и инфраструктурного развития РК от 08.02.2021 № 53 (вводится в действие по истечении десяти календарных дней после дня его первого официального опубликования).

Жамбыльска обл. "25" 12 **2023 года**

Подрядчик (генеральный подрядчик) **ТОО «Корпорация Алем-құрылыс» город Кызылорда, ул.Төле-би 139/55 БИН 140140018023**

наименование организации, юридический адрес

в лице **директор Сейтмуратов Р.Е.**

фамилия, имя, отчество (при наличии) руководителя организации

по объекту: **"Строительство водопроводных сетей села Ушбас Сарысуского района Жамбылской области"**

наименование, местонахождения объекта

заказчиком, которого является **КГУ "Отдел жилищно-коммунального хозяйства, пассажирского транспорта, автомобильных дорог и жилищной инспекции акимата Сарысуского района" Жамбылская область, Сарысуский район, г.Жанатас, Микрорайон 1, 25, БИН 060340007652, Руководитель Шалбаев Дауранбек Асенбаевич**

наименование организации, фамилия, имя, отчество руководителя

удостоверяет, что:

1. Строительно – монтажные работы на объекте выполнены в соответствии с утвержденным проектом (проектно – сметной документацией), государственными нормативами в сфере архитектурной, градостроительной и строительной деятельности;

2. Субподрядные организации: **ТОО «Орда Энерго Строй», ТОО "Modernstroy company", ТОО "SaryarkaSarygaska", ТОО «SK ORDA CAPITAL»**

наименование организации

3. Проект (проектно-сметная документация) **ТОО "АлмазПроектСтрой"**

наименование проектной организации, номер проекта

утвержден(а)_____

наименование организации утвердившей (переутвердившей) проект и дата утверждения

4. Объект (комплекс) имеет следующие основные технико-экономические показатели (мощность, производительность, производственная площадь, протяженность, вместимость, объем, пропускная способность, провозная способность, число рабочих мест и тому подобное, заполняется по всем объектам (кроме жилых домов) в единицах измерения соответственно целевой продукции или основным видам услуг):

Мощность, производительность и так далее	Единица измерения	По проекту		Фактически	
		общая (с учетом	в том числе пускового	общая (с учетом	в том числе пускового

	ранее принятых)	комплекса очереди	или ранее принятых)	комплекса	или очереди
шт					

Жилой дом имеет следующие показатели:

Показатели	Единица измерения	По проекту	Факти-чески
Общая площадь	метр в квадрате (далее–м2)		
Число этажей	этаж		
Общий строительный объем	метр в кубе (далее–м3)		
В том числе подземной части	м3		
Площадь встроенных, встроенно- пристроенных и пристроенных помещений	м2		

Показатели	По проекту			Фактически		
	число квартир	площадь квартир, м2		число квартир	площадь квартир, м2	
		общая	жилая		общая	жилая
Всего квартир, в том числе: однокомнатных двухкомнатных трехкомнатных четырехкомнатных и более						

5. Технологические и архитектурно-строительные решения по объекту характеризуется следующими данными: **Труба полиэтиленовая для водоснабжения PE 100 SDR 17 ГОСТ 18599-2001 размерами 110х6,6 мм -3396м, Колодец водопроводный d1500-44шт, d2000-8шт, d1000-3шт, асфальтобетонное покрытие толщиной 4см-414м2, асфальтобетонное покрытие толщиной 6см-929м2, Площадка водозаборных сооружений.Надземная насосная станция -2шт(скв.№1)(скв.№2), Резервуар емк. 100 м3 № 1,2-2шт, Водозаборные сооружения. Кабельная линия 0,4 кВ.-Дизельная электростанция, Здание бактерицидной установки, Водозаборные сооружения. Электроснабжение и наружное освещение.**

краткие технические характеристики по особенностям его размещения, по основным материалам и конструкциям, инженерному и технологическому оборудованию

6. На объекте установлено предусмотренное проектом оборудование в количестве согласно актам о его приемке после индивидуального испытания и комплексного опробования;

7. Мероприятия по охране труда, обеспечению взрывобезопасности, пожаробезопасности, охране окружающей природной среды и антисейсмические мероприятия, редусмотренные проектом выполнены;

8. Строительно-монтажные работы осуществлены в сроки:

начало работ ____22.06.2023г_____;
(месяц, год)

окончание работ ____19.02.2024г._____;
(месяц, год)

при продолжительности строительства, месяц:

по норме или по проекту организации строительства, месяц:_____7_____;

фактически, месяц:_____6_____;

9. Примененные строительные материалы, конструкции, оборудование и изделия соответствуют требованиям проекта и государственных нормативов;

9-1. Доля местного содержания предусмотрена в проектно-сметной документации _____% и фактически применено _____% (на объектах финансируемых за счет государственных инвестиций и средств квазигосударственного сектора);

10. Исполнительная геодезическая съемка фактического положения подземных инженерных сетей и/или зданий (сооружений) выполнена (обязательное приложение к декларации о соответствии);

10-1. Исполнительная техническая документация имеется в полном объеме, в том числе в электронном модуле;

11. Наружные инженерные коммуникации (холодное и горячее водоснабжение, канализация, теплоснабжение, газоснабжение, электроснабжение и связь) обеспечивают нормальную эксплуатацию объекта, что подтверждается поставщиками услуг по инженерному и коммунальному обеспечению.

Поставщики услуг по инженерному и коммунальному обеспечению:

_____

наименование организации, фамилия, имя, отчество(при наличии), подпись руководителя, дата Место печати(при наличии)

_____

наименование организации, фамилия, имя, отчество(при наличии), подпись руководителя, дата Место печати(при наличии)

12. Шумоизоляция здания соответствует проекту и подтверждается экспертным заключением выдаваемым государственной организацией осуществляющей санитарно-эпидемиологическую экспертизу по результатам лабораторных замеров проведенных аккредитованными испытательными лабораториями (центрами) (экспертное заключение прилагается);

13. Обеспечен доступ для маломобильных групп населения, что подтверждается органами социальной защиты населения_____

_____;

фамилия, имя, отчество (при наличии), подпись руководителя, дата Место печати (при наличии)

Подрядчик (генеральный подрядчик) считает объект: **"Строительство водопроводных сетей села Ушбас Сарысуского района Жамбылской области"**

наименование объекта (комплекса)

готовым к приемке в эксплуатацию,

и гарантирует качество выполненных строительно-монтажных и специальных работ, и принимает на себя обязательство устранять дефекты, возникшие по его вине при строительстве объекта согласно гарантийного срока в соответствии с законодательством Республики Казахстан.

Подрядчик (генеральный подрядчик)

Директор ТОО «Корпорация Алем-құрылыс» _____ **Сейтмуратов Р.Е.**

фамилия, имя, отчество (при наличии) руководителя, подпись, дата

Место печати (при наличии)

Приложение 2
к приказу Министра
по инвестициям и развитию
Республики Казахстан
от 24 апреля 2017 года № 235

Сноска. Форма с изменениями, внесенными приказом Министра индустрии и инфраструктурного развития РК от 08.02.2021 № 53 (вводится в действие по истечении десяти календарных дней после дня его первого официального опубликования).

Заключение о соответствии выполненных работ проекту

«25» 12 2023г.

Авторский надзор **ТОО "АлмазПроектСтрой", Байназаров Т.**
(наименование организации, фамилия, имя, отчество (при наличии) руководителя)

действующего на основании **№79 от 13-04-2023г.**
(№ договора и дата)

по объекту **"Строительство водопроводных сетей села Ушбас Сарысуского района Жамбылской области"**
(наименование и местонахождение объекта)

заказчиком которого является **КГУ "Отдел жилищно-коммунального хозяйства, пассажирского транспорта, автомобильных дорог и жилищной инспекции акимата Сарысуского района" Жамбылская область, Сарысуский район, г.Жанатас, Микрорайон 1, 25, БИН 060340007652, Руководитель Шалбаев Дауранбек Асенбаевич**
(наименование организации, фамилия, имя, отчество (при наличии) руководителя)

подтверждает, что:

1. Строительство объекта осуществлялось

а) подрядчиком (генеральным подрядчиком) **ТОО «Корпорация Алем-құрылыс»**
(наименование организации, № лицензии и дата получения)

в лице **директор Сейтмуратов Р.Е.**
(фамилия, имя, отчество (при наличии) руководителя)

б) субподрядными организациями
директор ТОО «ОрдаЭнергоСтрой» Сейткулов Б. №21007198 от 12.02.2021г.,
директор ТОО "Modernstroy company" Саттаров А. №23018868 от 24.08.2023г.
директор ТОО "SaryarkaSarygaska" Сарсенбаева А. №21019836 от 07.06.2021г.
директор ТОО «Expert stroy-2021» Табикабилов Х. 21023071 от 23.07.2021года
(фамилия, имя, отчество (при наличии) руководителя, наименование организации, № лицензии и дата получения)

2. Строительно-монтажные работы осуществлены в сроки:
начало работ ____22.06.2023г_____;
(месяц, год)
окончание работ ____19.02.2024г_____;
(месяц, год)
при продолжительности строительства, месяц: ___7____

по норме или по проекту организации строительства __7___месяц;

фактически_____7_____ месяц;

3. Примененные строительные материалы, конструкции, оборудование и изделия соответствуют требованиям проекта;
4. Замечания, выданные авторским надзором в процессе строительства, устранены;
5. Внесенные изменения в проект (проектно-сметную документацию) в процессе строительства выполнены в соответствии с требованиями нормативов в области архитектуры, градостроительства и строительства;
6. Объект построен в соответствии с проектом (проектно-сметной документацией)
ТОО "АлмазПроектСтрой"

(наименование проектной организации, номер проекта)

Утвержденным (ой)_____

_____

(наименование организации утвердившей (переутвердившей) проект и дата утверждения)

Авторский надзор:
организация **ТОО "АлмазПроектСтрой", директор Тулебаева З.**

(наименование организации, фамилия, имя, отчество (при наличии) руководителя,)

*М.П.*_____*подпись, дата*

эксперт(ы) по авторскому надзору **Байназаров Т.**

(фамилия, имя, отчество (при наличии) эксперта (экспертов), № аттестатов, подпись, дата)

Приложение 1
к приказу Министра
по инвестициям и развитию
Республики Казахстан
от 24 апреля 2017 года № 235

Сноска. Форма с изменениями, внесенными приказом Министра индустрии и инфраструктурного развития РК от 08.02.2021 № 53 (вводится в действие по истечении десяти календарных дней после дня его первого официального опубликования).

Заключение о качестве строительно-монтажных работ

«25» 12 20 23 г.

Технический надзор **ТОО "АКГЕМ-СТРОЙ" - технадзор Дуйсетов Ж. Жамбылская область, Тараз Г.А., г.Тараз , а Колбасшы Койгельди**
(*наименование организации, фамилия, имя, отчество (при наличии) руководителя, юридический адрес*)
в лице **ТОО "АКГЕМ-СТРОЙ" - технадзор Дуйсетов Жандос Сабырбекович. № KZ13VJE00068154;№ KZ43VJE00075083;№ KZ45VJE00079315 от 8.08.2021**
(фамилия, имя, отчество (при наличии) экспертов, № аттестатов, дата получения)
действующего на основании договора **№27от 18-03-2022г.**
(*№ договора и дата*)
по объекту: **"Строительство водопроводных сетей села Ушбас Сарысуского района Жамбылской области"**
(*наименование и местонахождение объекта*)
заказчиком которого является **КГУ "Отдел жилищно-коммунального хозяйства, пассажирского транспорта, автомобильных дорог и жилищной инспекции акимата Сарысуского района" БИН 060340007652, Руководитель Шалбаев Дауранбек Асенбаевич**
(*наименование организации, фамилия, имя, отчество (при наличии) руководителя*)
подтверждает, что:
1. Строительство объекта осуществлялось
а) подрядчиком (генеральным подрядчиком) **ТОО «Корпорация Алем -құрылыс»**
(*наименование организации, № лицензии и дата получения*)
в лице**Директора Сейтмуратов Р.Е.**
(*фамилия, имя, отчество (при наличии) руководителя*)
б) субподрядными организациями
директор ТОО «ОрдаЭнергоСтрой» Сейткулов Б. №21007198 от 12.02.2021г.,
директор ТОО "Modernstroy company" Саттаров А. №23018868 от 24.08.2023г.
директор ТОО "SaryarkaSarygaska" Сарсенбаева А. №21019836 от 07.06.2021г.
директор ТОО «Expert stroy-2021» Табикабилов Х. 21023071 от 23.07.2021года
(фамилия, имя, отчество (при наличии) руководителя, наименование организации, № лицензии и дата получения)
2. Строительно-монтажные работы осуществлены в сроки:
начало работ _____22.06.2023г_____;
(месяц, год)
окончание работ _____19.02.2024г_____;
(*месяц, год*)
при продолжительности строительства, месяц: ___7____
по норме или по проекту организации строительства____7_____ месяц;
фактически_____6_____ месяц;
3. Сметная стоимость по утвержденному проекту (проектной-сметной документации):
всего **208086492 тенге** в том числе строительно-монтажных работ **174331898 тенге,**
оборудования, инструмента и инвентаря **11459613тенге**; прочие затраты: **22294981тенге**.

4. Сметная стоимость основных фондов, принимаемых в эксплуатацию **197681103 тенге, 70 тиын**, в том числе: стоимость строительно-монтажных работ **165615303,1 тенге**; стоимость оборудования, инструмента и инвентаря **10886632,35 тенге;** прочие затраты: **21180231,95 тенге**.

5. Объект построен в соответствии с проектом (проектно-сметной документацией) **ТОО "АлмазПроектСтрой"**

(наименование проектной организации, номер проекта)

утвержденным(ой)_____

_____

(наименование организации утвердившей (переутвердившей) проект и дата утверждения)

и требованиями государственных нормативных документов в области архитектуры, градостроительства и строительства;

6. Примененные строительные материалы, конструкции, оборудование и изделия соответствуют проекту и требованиям государственных нормативов;

6-1. Доля местного содержания предусмотрена в проектно-сметной документации _____% и фактически применено _____% (на объектах финансируемых за счет государственных инвестиций и средств квазигосударственного сектора);

7. Исполнительная техническая документация имеется в полном объеме;

8. Замечания, выданные техническим надзором в процессе строительства устранены;

9. Завершенный строительством объект обеспечивает прочность, устойчивость и надежность на протяжении всего срока службы (эксплуатации, использования, применения) и соответствует требованиям государственных нормативов направленных на обеспечение интересов и безопасности собственников (пользователей) и общества в целом.

Технический надзор:

организация **эксперт ТОО "АКГЕМ-СТРОЙ" Дуйсетов Ж..**_____

_____

наименование организации, фамилия, имя, отчество (при наличии) руководителя,подпись,дата

Место печати (при наличии)

эксперт по техническому надзору:**эксперт Дуйсетов Ж. № KZ13VJE00068154;№ KZ43VJE00075083;№ KZ45VJE00079315 от 18.08.2021.**_____

фамилия, имя, отчество (при наличии) эксперта (экспертов) № аттестатов, подпись, дата

Место печати (при наличии)