РЕСПУБЛИКА КАЗАХСТАН

ТОО «Дизайн Проект Групп»

Гослицензия №0028171 от 01.11.2023г.

Заказ: 01-2024
Заказчик: ГУ «Управление строительства, архитектуры и градостроительства Атырауской области»

РАБОЧИЙ ПРОЕКТ

«Корректировка проектно - сметной документации на строительство семейно-врачебной амбулатории (СВА) на 25 посещений в смену в мкр Кокарна в г. Атырау»

Том II
Альбом 1
Генеральный план

Атырау - 2024г.

РЕСПУБЛИКА КАЗАХСТАН

ТОО «Дизайн Проект Групп»

Гослицензия №0028171 от 01.11.2023г.

Заказ: 01-2024
Заказчик: ГУ «Управление строительства, архитектуры и градостроительства Атырауской области»

РАБОЧИЙ ПРОЕКТ

«Корректировка проектно - сметной документации на строительство семейно-врачебной амбулатории (СВА) на 25 посещений в смену в мкр Кокарна в г. Атырау»

Том II
Альбом 1
Генеральный план

Директор: **Умбетқалиев Ә. А.**

ГИП: **Абдуллаев Ш.А.**

Атырау - 2024г.

Согласовано:

Спец. НВК	Спец. АС	Спец.ГСН
Джусипбаев С.	Серикбай О.	Ибрагимов С.
10.2024	10.2024	10.2024
Спец. ЭСН	Спец. ТС	Спец. НСС
Султангали А.	Жумабек А.	Султангали А.
10.2024	10.2024	10.2024

Взамен инв. N

Подпись и дата

Инв. N подл.

Общие указания

Рабочий проект «Корректировка проектно - сметной документации на строительство семейно-врачебной амбулатории (СВА) на 25 посещений в смену в мкр Кокарна в г. Атырау» разработан на основании:

- Задания на проектирование ;
- Кадастровый номер земельного участка №04-066-046-2248;
- АПЗ №KZ85VUA01242768 от 03.10.2024 г.;
- Технического обследования, выполненного ТОО «САЛАг» 2024года;
- Технического отчета по топографической съемке, выполненный ТОО «GeoConstruction» в 2024году;
- Технического отчета по инженерно-геологическим изысканиям, выполненный ТОО «TheLabSurvey». в 2024году;
- договора, заключенного между ТОО "Дизайн Проект Групп" и ГУ«Управление строительства, архитектуры и градостроительства Атырауской области»;

Существующая площадь территорий имеет прямоугольная форму. Общая площадь участка в отведенных границах по госакту составляет 0,7000га.

Данном участке предусмотрено ПДП. Размещение выполнено с учетом утвержденного проекта детальной планировки. Размещение на участке выполнено с учетом требований инсоляции и пожарной безопасности.

Генплан застройки разработан с учетом сложившейся застройки, в соответствии с градостроительной ситуацией.

При размещении зданий и сооружений на участке учтены санитарные и противопожарные требования, а также требования к организации людских и транспортных потоков.

На территорию врачебной амбулаторий предусмотрено два въезда и выезда со стороны улицы.

Для организованного сбора и вывоза мусора предусмотрена мусороконтейнерная площадка.

Вокруг зданий врачебной амбулаторий обеспечен беспрепятственный подъезд пожарных машин.

Вертикальная планировка

Рельеф площадки относительно ровный, с общим уклоном поверхности земли от севра-западного к юго- восточной части территории . Высотные отметки поверхности земли изменяются в пределах -23,90 - 24,00м. Вертикальная планировка решена с учетом сложившегося рельефа местности, методом нанесения красных проектных горизонталей сечением 0,1 м. Перепад высот по участку примерно ровный и составляет от 0,00 до 0,10 м. При проведении вертикальной планировки проектные отметки территории назначены исходя из условий высотной увязки с прилегающей территорией.

Высотная посадка зданий решена в полной увязке с высотным положением прилегающего рельефа и обеспечивающая проезды с допустимыми уклонами, а также возможность отвода атмосферных осадков от зданий и с территории. Вертикальная планировка решена в проектных отметках и горизонталях. Проектные горизонтали проведены через 0,05-0,25 м.

Для обеспечения поверхностного водоотвода от зданий и сооружений по их периметру предусмотрено устройство отмостки. Ширина отмостки для зданий принята 1,5м.

Условная отметка 0,000 принято уровень чистого пола 1 этажа, что соответствует абсолютной отметке (-23,00) на местности.

Противопожарные мероприятия

Противопожарные расстояния между зданиями и сооружениями приняты согласно нормам.

Расстояние от края проезда до стен здания принято 5,0-6,0м.

Проезд предусмотрен пригодным для проезда пожарных машин с учетом их допустимой нагрузки на покрытие или грунт, шириной 6,0-4,0м. На участке предусмотрены, также разворотные площадки, пригодные для маневров пожарной машины.

Подъезды к участку предусмотрены с проектируемых улиц.

Проезды и площадки

Покрытие проездов и тротуаров запроектировано асфальтобетонным. Обрамленное бортовым камнем с радиусами закругления не менее 5,0-6,0 м. Игровые площадки имеют специальные покрытие.

Дорожная сеть садика обеспечивает удобные подходы и подъезды к зданиям и к зонам.

Проезд для машин имеется существующие а/бетонное покрытие, для пешеходного движения - из проектируемое тротуарной плитки. По краям покрытий применены бортовые камни.

Для обеспечения санитарно-гигиенических условий на территории школы выполнены необходимые зоны с полным набором малых архитектурных форм.

Свободная от застройки территория озеленены путем рядовой и групповой посадки деревьев и кустарников лиственных пород, по периметру участка имеется посадка кустарника.

Расстояние между деревьями 4-5 м.

Мероприятия по доступности маломобильных групп населения

Мероприятия для доступности здания маломобильными группами населения разработаны в соответствии с требованиями СП РК 3.06-101-2012 «Проектирование зданий и сооружений с учетом доступности для маломобильных групп населений», СН РК 3.06-01-2011 «Доступность зданий и сооружений для маломобильных групп».

Ступени по всей территории садика отсутствуют, что обеспечивает беспрепятственное перемещение по территории инвалидов и маломобильных групп населения. Уклоны не превышает: продольный - 5%, поперечный - 1 %.

Ведомость рабочих чертежей основного комплекта марки ГП

Лист	Наименование	Примечание
01	Общие данные	
02	Ситуационная схема	
03	План демонтажных работ	
04	Разбивочный план М1:500	
05	Разбивочный план по координатам М1:500	
06	План организации рельефа М1:500	
07	План земляных масс М1:500	
08	План благоустройства территории М1:500	Смотреть совместно с листами ГП-09,11.
09	Узлы покрытия М1:20	Смотреть совместно с листами ГП-08.
10	Сводный план инженерных сетей М1:500	
11	Схема ограждения территории М1:500	
12	Расчёт на мусорных контейнеров	

Рабочий проект «Корректировка проектно - сметной документации на строительство семейно-врачебной амбулатории (СВА) на 25 посещений в смену в мкр Кокарна в г. Атырау» . разработан в соответствии с действующими на территории Республики Казахстан нормами и правилами и предусматривает мероприятия, обеспечивающие взрыво-пожаро-безопасность, исключающие вредные воздействия на окружающую среду и воздушный бассейн, а также предупреждающие чрезвычайные ситуации природного и техногенного характера.

Главный инженер проекта Абдуллаев Ш.

Ведомость ссылочных и прилагаемых документов

Обозначение	Наименование	Примечания
ГОСТ 21.508-93	Правила выполнения рабочей документации генеральных планов предприятий, сооружений и жилищно-гражданских объектов	
СП РК 3.01-105-2013*	Благоустройство территорий населенных пунктов	
СП РК 3.01-11-2013	Градостроительство. Планировка и застройка городских и сельских поселений	
СП РК 2.02-101-2014	Пожарная безопасность зданий и сооружений	
СП РК 3.02-113-2014*	Лечебно-профилактические учреждения	
СП РК 3.06 - 101 - 2012	Проектирование зданий и сооружений с учётом доступности для маломобильных групп населений	
Приказ МНЭ РК 22 апрель 2023 года № ҚР ДСМ-52	Правила выполнения рабочей документации генеральных планов предприятий, сооружений и жилищно-гражданских объектов	

Технико-экономические показатели

п/п	Наименование	Ед. изм.	Площадь благоустройства			
			Количество на участке	%	Количество в не участка	%
1	**Площадь участка по госакту**	**га**	**0,7000**	**100,00**	**71,50м²**	**100,00**
2	**Площадь застройки в том числе:**	**м²**	**728,00**	**10,40**		
	Врачебная амбулатория на 25 мест(проектируемый)	м²	673,20			
	Котельная БМК (проектируемый)	м²	20,20			
	Выгреб на 25 м³ (проектируемый)	м²	11,60			
	2КТПГ (проектируемый)	м²	23,00			
3	**Площадь твердого покрытия в том числе:**	**м²**	**2461,70**	**35,18**	**71,50**	**100,00**
	Асфальтобетонное покрытие тип I	м²	1726,20		71,50	
	Брусчатых покрытий тротуаров, тип II	м²	600,40			
	Бетонная отмоска тип III	м²	123,10			
	Грунт уплотненный до К=0.98-0.95 (2КТПГ)	м²	12,00			
4	**Площадь озеленения**	**м²**	**3810,30**	**54,42**		
	Газон луговой	м²	3732,10			
	Вяз мелколистный	м²	78,20			

изм.	к уч.	лист	№док	подпись	дата		
						01-2024-ГП	
						"Корректировка проектно - сметной документации на строительство семейно-врачебной амбулатории (СВА) на 25 посещений в смену в мкр Кокарна в г. Атырау"	
							Стадия: РП; Лист: 01; Листов: 12
ГИП		Абдуллаев Ш.			10.2024		
Проверил		Серикбай О.			10.2024		
Разработал		Тогусбаев Е.			10.2024	Общие данные	ТОО "Дизайн Проект Групп" г. Атырау - 2024 г.
Н.Контроль		Тасбулат Б.			10.2024		

УСЛОВНЫЕ ОБОЗНАЧЕНИЯ:

- - - - - Граница участка по госакту (0,7000га)

-Врачебная амбулатория на 25 мест
(проектируемый)

Согласовано:		
Спец. ЭСН	Султангали А.	10.2024
Спец. ТС	Жумабек А.	10.2024
Спец. НСС	Султангали А.	10.2024
Спец. НВК	Джусипбаев С.	10.2024
Спец. АС	Серикбай О.	10.2024
Спец.ГСН	Ибрагимов С.	10.2024

Взамен инв. N	
Подпись и дата	
Инв. N подл.	

изм.	к уч.	лист	№док	подпись	дата	01-2024-ГП		
						"Корректировка проектно - сметной документации на строительство семейно-врачебной амбулатории (СВА) на 25 посещений в смену в мкр Кокарна в г. Атырау"		
							Стадия	Лист	Листов
							РП	02	12
ГИП		Абдуллаев Ш.			10.2024				
Проверил		Серикбай О.			10.2024				
Разработал		Тогусбаев Е.			10.2024	Ситуационная схема	ТОО "Дизайн Проект Групп" г. Атырау - 2024 г.		
Н.Контроль		Тасбулат Б.			10.2024				

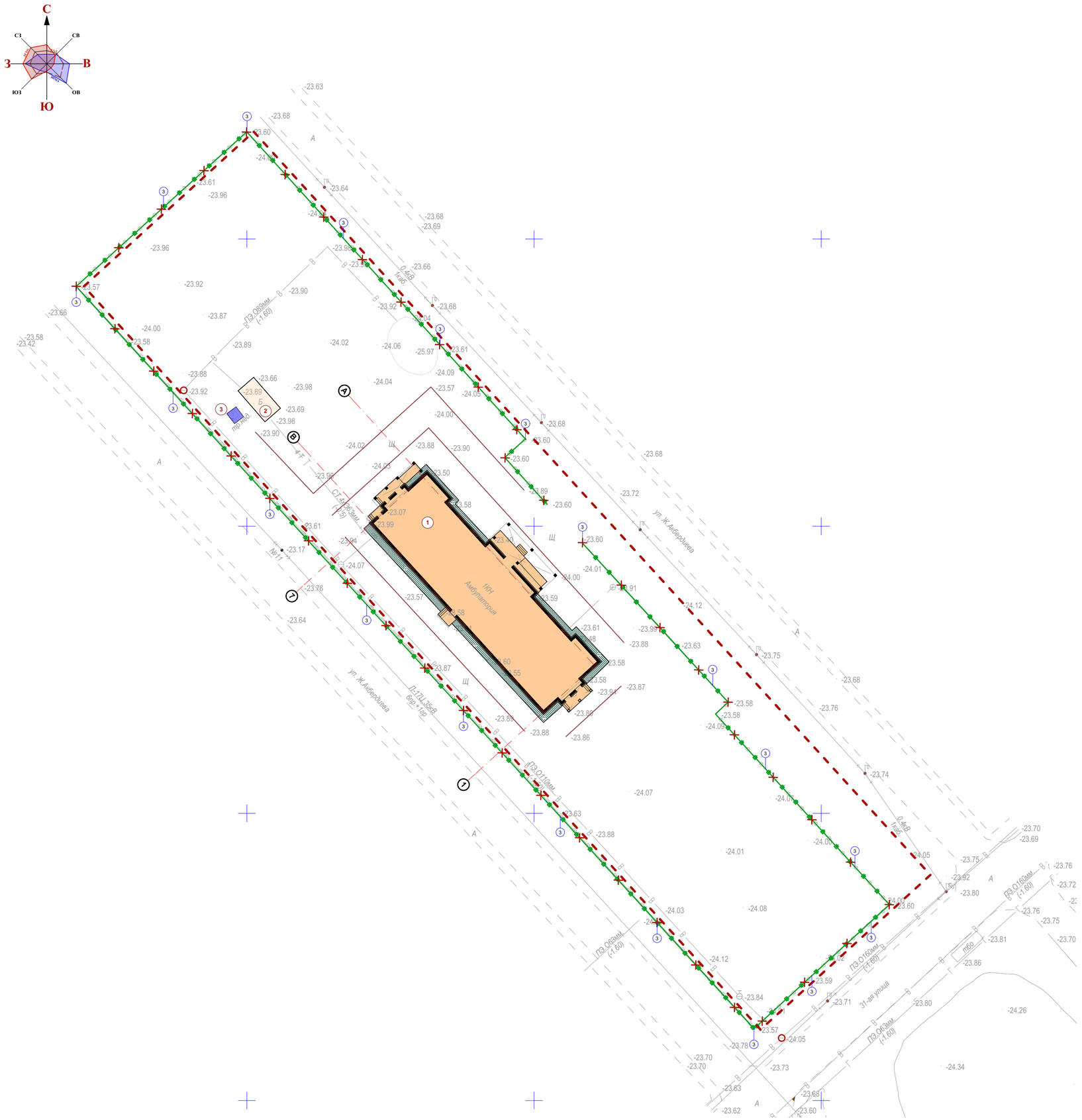

Ведомость жилых и общественных зданий и сооружений

п/п	Наименование	Этажность	Количество			Площадь, м²				Строит. объем, м³	
			Зданий	Квартир		Застройки		Общая нормируемая			
				Здания	Всего	Здания	Всего	Здания	Всего	Здания	Всего
1	Врачебная амбулатория на 25 мест (сущ.)	1	1	-	-	673,20					
2	Площадка под БМК толщ. -0,15 м (сущ. демонтаж)	-	1	-	-	25,50					3,80 м³
3	ТЭП (сущ. демонтаж)	-	1	-	-	4,20					

Ведомость демонтажных работ дорожных покрытий проездов и площадок

Поз.	Услов. изобр.	Наименование	Тип	Площадь покрытия на участке, м2	Площадь покрытия в не участке, м2	Примечание
1		Бетон - h= 0,10м	Тип I	85,70		(демонтаж)
2		Камень бортовой БР 100.30.15	п. м.	199 м		(демонтаж)
3		Ограждения металлические размеры секции (3,0х1,8h)м	м.	420м		140шт.х102кг= 14280кг (демонтаж)
			шт.	140шт.		

Условные обозначения:

-Граница по госакту (0,7000 га)

- Демонтируемые здания и сооружения

Примечания:

1. Все демонтируемый наружный сетей см. в разделах: НВК, ЭСН, НСС, ТС, ГСН.
2. Все покрытия демонтируется с помощью молотка, отбойно-пневматическими механизмами с передвижными компрессорными станциями и автогрейдером.
3. Демонтируемые асфальтобетонную покрытия, бордюр и щебень непригодны для повторного применения.
4. Строительный мусор вывозится на спец. предприятия на переработку.

						01-2024-ГП
						"Корректировка проектно - сметной документации на строительство семейно-врачебной амбулатории (СВА) на 25 посещений в смену в мкр Кокарна в г. Атырау"
изм.	к уч.	лист	№док	подпись	дата	

			Стадия	Лист	Листов
			РП	03	12
ГИП	Абдуллаев Ш.	10.2024			
Проверил	Серикбай О.	10.2024			
Разработал	Тогусбаев Е.	10.2024	План демонтажных работ	ТОО "Дизайн Проект Групп" г. Атырау - 2024 г.	
Н.Контроль	Тасбулат Б.	10.2024			

Согласовано:

Спец. ЭСН	Султангали А.	10.2024
Спец. ТС	Жумабек А.	10.2024
Спец. НСС	Султангали А.	10.2024
Спец. НВК	Джусипбаев С.	10.2024
Спец. АС	Серикбай О.	10.2024
Спец.ГСН	Ибрагимов С.	10.2024

Взамен инв. N

Подпись и дата

Инв. N подл.

Ведомость жилых и общественных зданий и сооружений

п/п	Наименование	Этажность	Количество			Площадь, м²				Строит. объем, м³	
			Зданий	Квартир		Застройки		Общая нормируемая			
				Здания	Всего	Здания	Всего	Здания	Всего	Здания	Всего
1	Врачебная амбулатория на 25 мест (проектируемый)	1	1	-	-	673,20	673,20				
2	Котельная БМК (проектируемый)	1	1	-	-	20,20	20,20				
3	Выгреб на 25 м³ (проектируемый)	-	1	-	-	11,60	11,60				
4	2КТПГ (проектируемый)	-	1	-	-	23,00	23,00				
5	ТБО(мусорная площадка)	-	1	-	-	8,00	8,00				
6	Площадка для для тихого места	-	1	-	-	528,00	528,00				
7	Автопарковка для легковых машин на 10мест	-	-	-	-						
8	Стоянка для инвалидов на 2места	-	-	-	-						

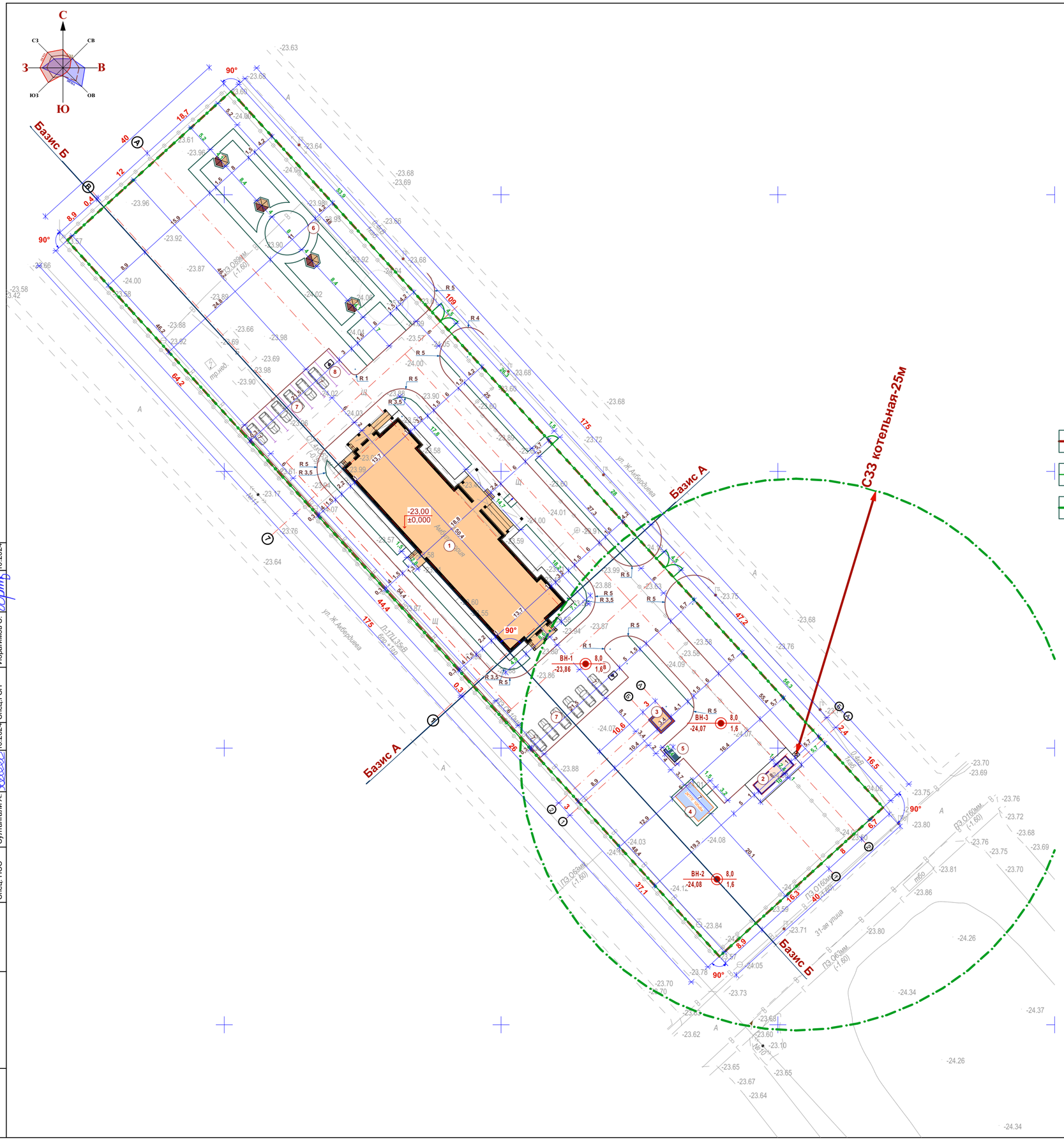

Условные обозначения:

- Граница участка по госакту
- Ограждения
- Радиус санитарно-защитной зоны от котельный, мусорной площадки, выгреб, автостоянки.

ВН-1 / -23,86 — 8,0 / 1,6

Слева: номер выработки и год проходки / высотная отметка устья, м

Справа: глубина выработки, м / глубина залегания УУПВ, м

Примечания:

1. Настоящий чертеж разработан на основании:
   - топографической съемки М 1:500. выполненной ИП ТОО "GeoConstruction" в 2024 г.
2. Система координат - местная. Система высот - Балтийская.
3. Разбивочный план участка выполнен по координатным сеткам.
4. Привязку проектируемых зданий и сооружений на территории производить от базисной линии А и Б
5. Все размеры и отметки даны в метрах

Согласовано:			Согласовано:		
Спец. ЭСН	Султангали А.	10.2024	Спец. НВК	Джусипбаев С.	10.2024
Спец. ТС	Жумабек А.	10.2024	Спец. АС	Серикбай О.	10.2024
Спец. НСС	Султангали А.	10.2024	Спец.ГСН	Ибрагимов С.	10.2024

Взамен инв. N

Подпись и дата

Инв. N подл.

изм.	к уч.	лист	№док	подпись	дата	01-2024-ГП
						"Корректировка проектно - сметной документации на строительство семейно-врачебной амбулатории (СВА) на 25 посещений в смену в мкр Кокарна в г. Атырау"

				Стадия	Лист	Листов
				РП	04	12
ГИП	Абдуллаев Ш.		10.2024			
Проверил	Серикбай О.		10.2024			
Разработал	Тогусбаев Е.		10.2024	Разбивочный план М1:500	ТОО "Дизайн Проект Групп" г. Атырау - 2024 г.	
Н.Контроль	Тасбулат Б.		10.2024			

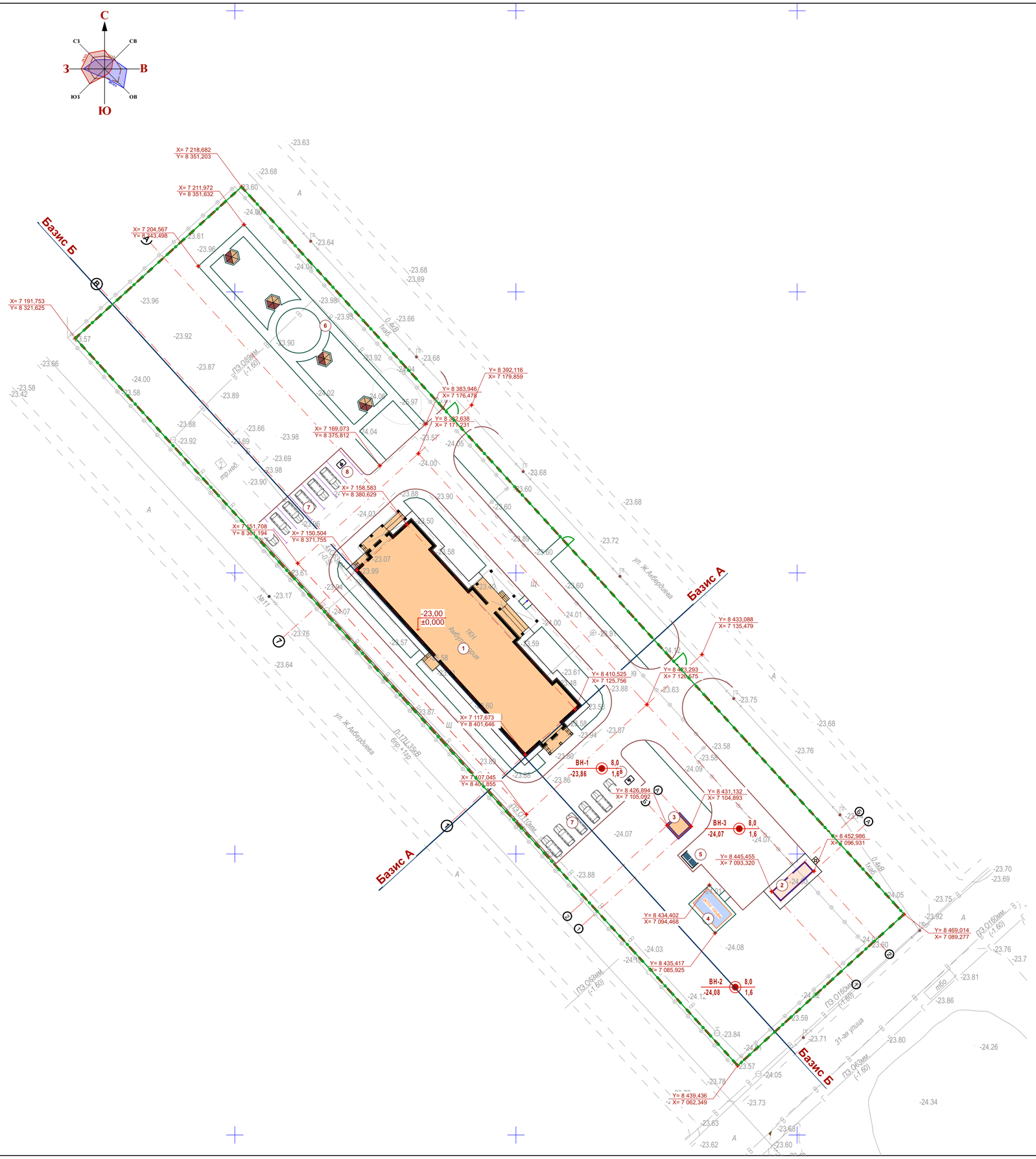

Ведомость жилых и общественных зданий и сооружений

п/п	Наименование	Этажность	Количество			Площадь, м²				Строит. объем, м³	
			Зданий	Квартир		Застройки		Общая нормируемая			
				Здания	Всего	Здания	Всего	Здания	Всего	Здания	Всего
1	Врачебная амбулатория на 25 мест (проектируемый)	1	1	-	-	673,20	673,20				
2	Котельная БМК (проектируемый)	1	1	-	-	20,20	20,20				
3	Выгреб на 25 м³ (проектируемый)	-	1	-	-	11,60	11,60				
4	2КТПГ (проектируемый)	-	1	-	-	23,00	23,00				
5	ТБО(мусорная площадка)	-	1	-	-	8,00	8,00				
6	Площадка для для тихого места	-	1	-	-	528,00	528,00				
7	Автопарковка для легковых машин на 10мест	-	-	-	-						
8	Стоянка для инвалидов на 2места	-	-	-	-						

Условные обозначения:

X= 7 100 000,0
Y= 8 500 000,0 - Координаты по х и у

- Граница участка по госакту

- Ограждения

- Радиус санитарно-защитной зоны от котельный, мусорной площадки, выгреб, автостоянки.

ВН-1 / -23,86 — 8,0 / 1,6

Слева: номер выработки и год проходки
высотная отметка устья, м
Справа: глубина выработки, м
глубина залегания УУПВ, м

Примечания:

1. Настоящий чертеж разработан на основании:
   - топографической съемки М 1:500. выполненной ИП ТОО "GeoConstruction" в 2024 г.
2. Система координат - местная. Система высот - Балтийская.
3. Разбивочный план участка выполнен по координатным сеткам.
4. Привязку проектируемых зданий и сооружений на территории производить от базисной линии А и Б
5. Все размеры и отметки даны в метрах

						01-2024-ГП
						"Корректировка проектно - сметной документации на строительство семейно-врачебной амбулатории (СВА) на 25 посещений в смену в мкр Кокарна в г. Атырау"
изм.	к уч.	лист	№док	подпись	дата	
						Стадия: РП; Лист: 05; Листов: 12
ГИП		Абдуллаев Ш.			10.2024	
Проверил		Серикбай О.			10.2024	Разбивочный план по координатам М1:500
Разработал		Тогусбаев Е.			10.2024	ТОО "Дизайн Проект Групп" г. Атырау - 2024 г.
Н.Контроль		Тасбулат Б.			10.2024	

Согласовано: Спец. ЭСН — Султангали А. — 10.2024; Спец. ТС — Жумабек А. — 10.2024; Спец. НСС — Султангали А. — 10.2024

Согласовано: Спец. НВК — Джусипбаев С. — 10.2024; Спец. АС — Серикбай О. — 10.2024; Спец.ГСН — Ибрагимов С. — 10.2024

Инв.N подл. | Подпись и дата | Взамен инв. N

Ведомость жилых и общественных зданий и сооружений

п/п	Наименование	Этажность	Количество			Площадь, м²				Строит. объем, м³	
			Зданий	Квартир		Застройки		Общая нормируемая			
				Здания	Всего	Здания	Всего	Здания	Всего	Здания	Всего
1	Врачебная амбулатория на 25 мест (проектируемый)	1	1	-	-	673,20	673,20				
2	Котельная БМК (проектируемый)	1	1	-	-	20,20	20,20				
3	Выгреб на 25 м³ (проектируемый)	-	1	-	-	11,60	11,60				
4	2КТПГ (проектируемый)	-	1	-	-	23,00	23,00				
5	ТБО(мусорная площадка)	-	1	-	-	8,00	8,00				
6	Площадка для для тихого места	-	1	-	-	528,00	528,00				
7	Автопарковка для легковых машин на 10мест	-	-	-	-						
8	Стоянка для инвалидов на 2места	-	-	-	-						

Условные обозначения:

- Граница участка по госакту
- Ограждения
- -23,00 / ±0,000 — Нулевой отметки пола
- -23,65 / -23,58 — Проектная отметка (красная) / Отметка земли (черная)
- 4,1 / 60,4 — Проектные уклоны по проездам (в промилле) / Расстояние между проектными отметками
- -10 — Красные горизонтали с бергштрихами и отметками

Примечания:

1. План организации рельефа разработан на основе топосъемки с учетом прилегающей территории и обеспечения отвода поверхностных вод с территории участка.
2. Высотные отметки даны в метрах
3. Система координат - местная. Система высот - Балтийская.
4. Высотная привязка произведена от существующего геодезический репера (Репер-1 -23,92), (Репер-2 -24,05)

						01-2024-ГП
						"Корректировка проектно - сметной документации на строительство семейно-врачебной амбулатории (СВА) на 25 посещений в смену в мкр Кокарна в г. Атырау"
изм.	к уч.	лист	№док	подпись	дата	

			Стадия	Лист	Листов
ГИП	Абдуллаев Ш.	10.2024	РП	06	12
Проверил	Серикбай О.	10.2024			
Разработал	Тогусбаев Е.	10.2024	План организации рельефа М1:500	ТОО "Дизайн Проект Групп" г. Атырау - 2024 г.	
Н.Контроль	Тасбулат Б.	10.2024			

Согласовано:			
Спец. ЭСН	Султангали А.	10.2024	
Спец. ТС	Жумабек А.	10.2024	
Спец. НСС	Султангали А.	10.2024	
Спец. НВК	Джусипбаев С.	10.2024	
Спец. АС	Серикбай О.	10.2024	
Спец.ГСН	Ибрагимов С.	10.2024	

Взамен инв. N

Подпись и дата

Инв. N подл.

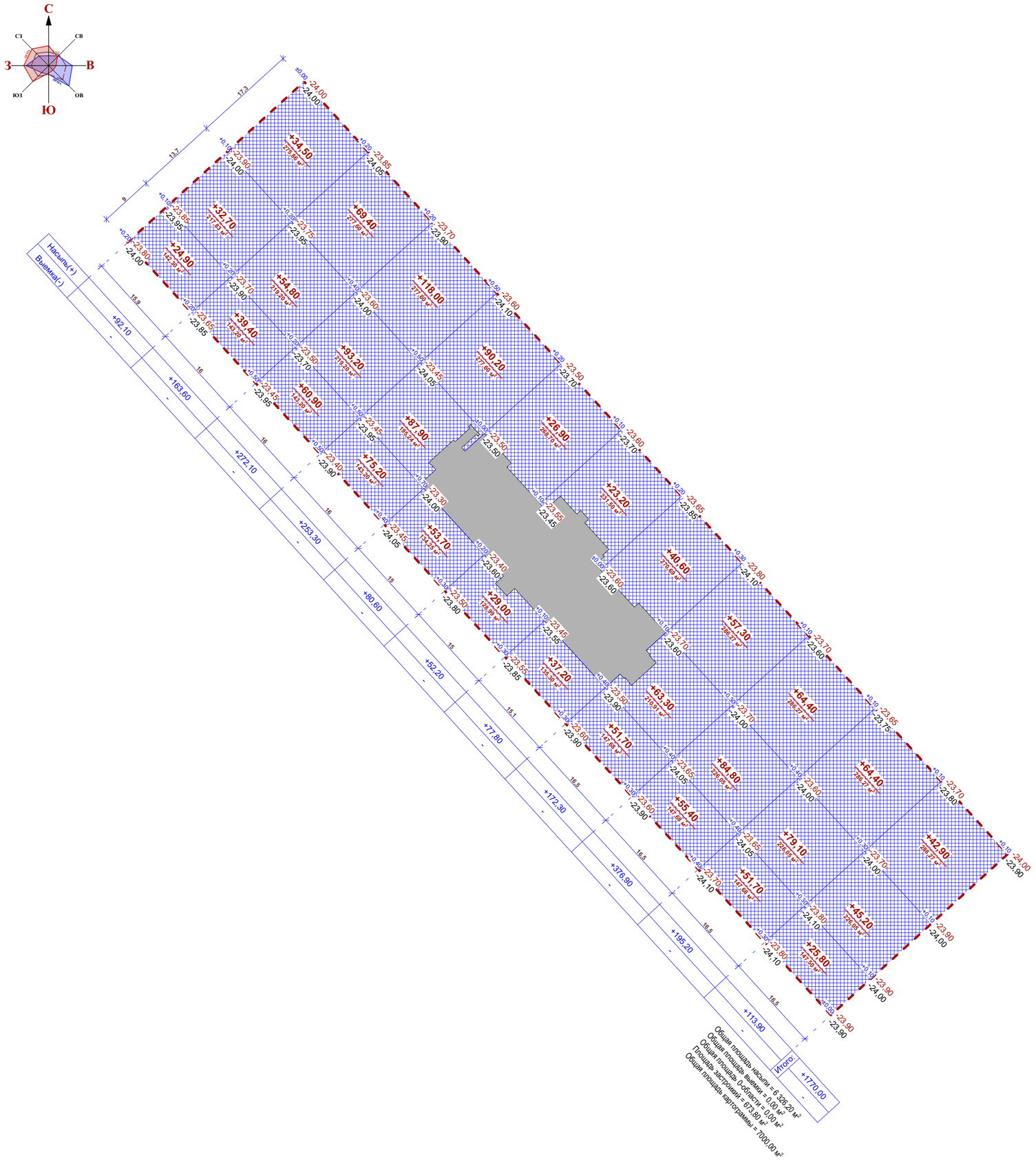

Ведомость объемов земляных масс

№.	Наименование грунта	Количества, м³				Примечание
		Заводская территория		Предзаводская территория		
		насыпь (+)	выемка (-)	насыпь (+)	выемка (-)	
1	Грунт планировки территории	1770,00	-			
2	Вытесненный грунт	1256,90	2005,90			
	в том числе при устройстве:					
	а) автодорожных покрытий		(740,70)			
	б) плодородной почвы в участках насыпи h=0,2м		(1265,20)			
	в) водоотводных сооружений					
	г) подземных частей зданий (сооружений)					
3	Замена растительного грунта в районах h=0,20м					
	покрытий и площадках	(493,80)				
4	Используемый растительный грунт h=0,20м	(763,10)				
	в районах озеленения					
5	Поправка на уплотнение, к=0,10/0,10					
	Всего пригодного грунта	3026,90	2005,90			
6	Недостающие пригодный грунт		1021,00			
7	Плодородный грунт, всего		1265,20			
	а) используемый для озеленения территории	763,10				
	б) избыток плодородного грунта	502,10				
8	Итого перерабатываемого грунта	4292,10	4292,10			

Условные обозначения:

-Границы земляных работ

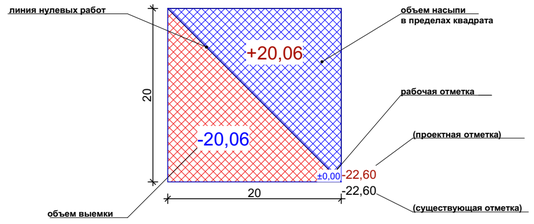

Примечания:

1. Ностоящий чертеж разработан на основании:
- топографической съемки М 1:500. выполненной в 2024 г.
2. Все размеры и отметки даны в метрах.
3. Разбивочный план участка выполнен по координатным сеткам.

						01-2024-ГП
						"Корректировка проектно - сметной документации на строительство семейно-врачебной амбулатории (СВА) на 25 посещений в смену в мкр Кокарна в г. Атырау"
изм.	к уч.	лист	№док	подпись	дата	
						Стадия: РП; Лист: 07; Листов: 12
ГИП		Абдуллаев Ш.			10.2024	
Проверил		Серикбай О.			10.2024	
Разработал		Тогусбаев Е.			10.2024	План земляных масс М1:500
Н.Контроль		Тасбулат Б.			10.2024	ТОО "Дизайн Проект Групп" г. Атырау - 2024 г.

Согласовано:				Согласовано:			
Спец. ЭСН	Султангали А.	10.2024		Спец. НВК	Джусибаев С.	10.2024	
Спец. ТС	Жумабек А.	10.2024		Спец. АС	Серикбай О.	10.2024	
Спец. НСС	Султангали А.	10.2024		Спец.ГСН	Ибрагимов С.	10.2024	

Взамен инв. N

Подпись и дата

Инв. N подл.

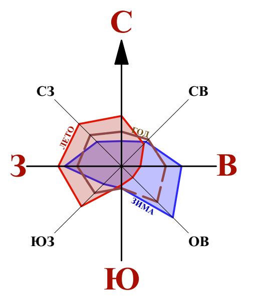

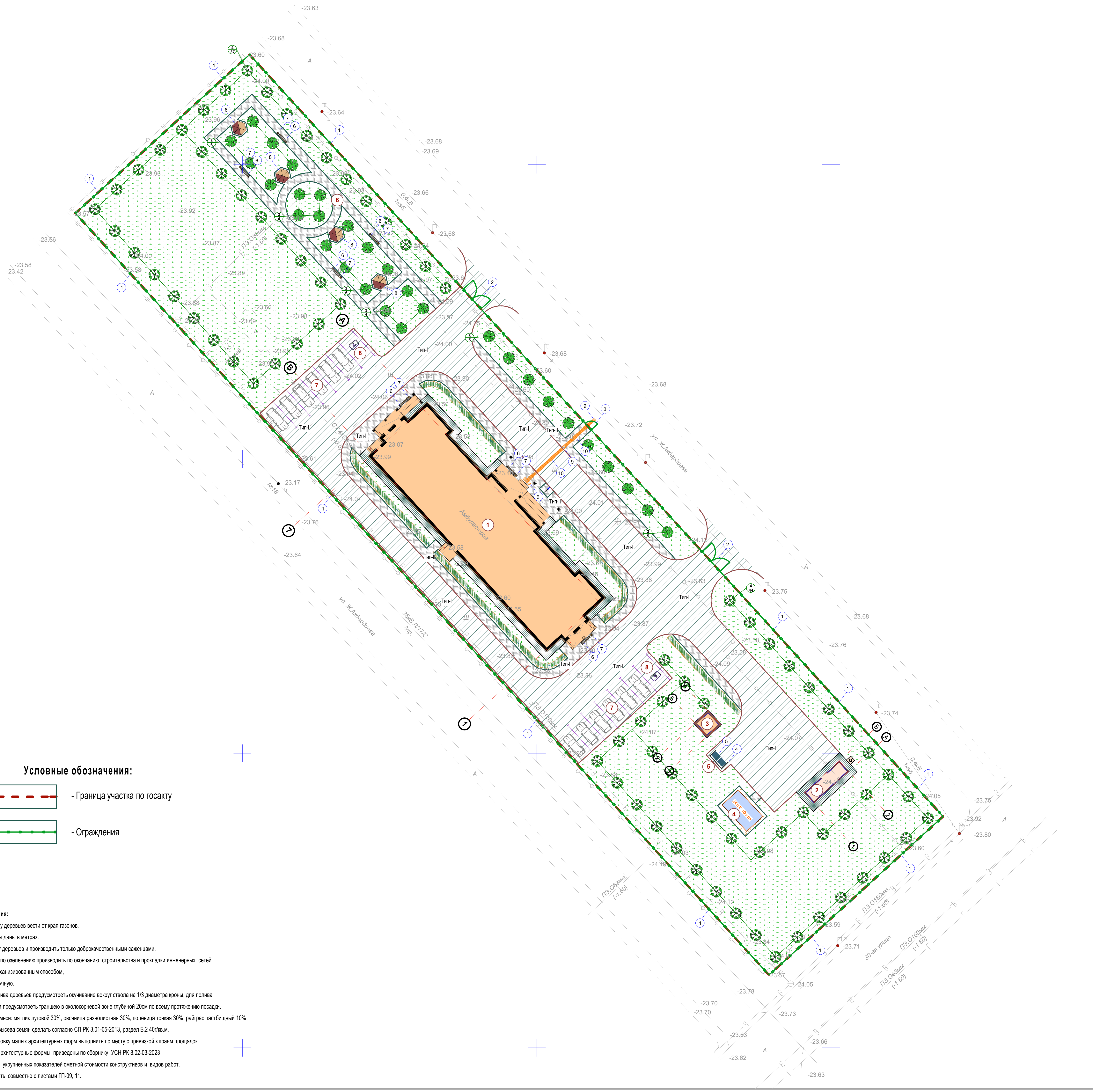

Ведомость жилых и общественных зданий и сооружений

п/п	Наименование	Этажность	Количество: Зданий	Квартир: Здания	Квартир: Всего	Площадь, м²: Застройки: Здания	Застройки: Всего	Общая нормируемая: Здания	Общая нормируемая: Всего	Строит. объем, м³: Здания	Строит. объем, м³: Всего
1	Врачебная амбулатория на 25 мест (проектируемый)	1	1	-	-	673,20	673,20				
2	Котельная БМК (проектируемый)	1	1	-	-	20,20	20,20				
3	Выгреб на 25 м³ (проектируемый)	-	1	-	-	11,60	11,60				
4	2КТПГ (проектируемый)	-	1	-	-	23,00	23,00				
5	ТБО(мусорная площадка)	-	1	-	-	8,00	8,00				
6	Площадка для для тихого места	-	1	-	-	528,00	528,00				
7	Автопарковка для легковых машин на 10мест	-	-	-	-						
8	Стоянка для инвалидов на 2места	-	-	-	-						

Ведомость дорожных покрытий проездов и площадок

Поз.	Услов. изобр.	Наименование	Тип	Площадь покрытия на участке, м/2	Площадь покрытия в не участке, м/2	Примечание
1		Новое асфальто-бетонное покрытие по проездам	Тип I	1726,20	71,50	
2		Плиты бетонные тротуарные по ГОСТ 17608-2017 (200x100x60h)мм	Тип II	600,40		
3		Отмостка	Тип III	123,10		
4		Грунт уплотненный до К=0.98-0.95 (2КТПГ)		12,00		
5		Камень бортовой БР 100.30.15 по ГОСТ 6665-91	п.м.	460м	30м	
		Бетон кл. В3,5 по ГОСТ 26633-2015 (0,055м3на 1мп)	м³	25,30м³	1,70м³	
		Песок по ГОСТ 8736-2014 (Фракция 1,5-3,5 мм)-0,05м/3на 1мп.	м³	23,00м³	1,50м³	
6		Поребрик БР 100.20.8 по ГОСТ 6665-91	п.м.	485м		
		Бетон кл. В3,5 по ГОСТ 26633-2015 (0,044м3на 1мп)	м³	21,30м³		
		Песок по ГОСТ 8736-2014 (Фракция 1,5-3,5 мм) -0,02м/3на 1мп.	м³	9,70м³		

Ведомость элементов озеленения благоустраиваемой территории

Поз.	Услов. изобр.	Наименование породы или вида насаждения	Воз-раст, лет	Количество на участке	Количество в не участка	Примечание
1		Газон луговой		3732,1м²		м/2 с добавлением растит. земли 0,20 м Посев в ручную
2		Вяз мелколистный	1	78,20м² 112м		5 шт. на метр (560шт.)
3		Можжевельник обыкновенный	3-5 1,5м до 2 м	30шт.		С комом 0,5х0,5х0,4м раст. земли 25%
4		Карагач	3-5 1,5м до 2 м	81шт.		Без комом

Ведомость малых архитектурных форм и переносных изделий

Поз.	Условное изобр-жение	Наименование	Ед. изм.	Кол-во	Примечание
1		Ог-1 8601-0602-0403 -Ограждение из профильных труб, с металлическими стойками, размеры секции 3,0 м х2,0 м	м шт.	3,0м 1шт.	УСН РК 8.02-03-2023
		Ог-2 8601-0602-0404 -Ограждение из профильных труб, с металлическими стойками, размеры секции 2,5м х2,0 м	м шт.	412,5м 165шт.	УСН РК 8.02-03-2023
		Ог-3 8601-0602-0405 -Ограждение из профильных труб, с металлическими стойками, размеры секции 1,3м х2,0 м	м шт.	3,9м 3шт.	УСН РК 8.02-03-2023
2		8601-0605-0103 -Ворота распашные, металлические, тип ВМС 4,5 х 1,8, с металлическими стойками	шт.	2шт.	УСН РК 8.02-03-2023
3		8601-0605-0601 -Калитка из профильных труб, с металлическими стойками размером проема 1,5 м х 2,0 м	шт.	1шт.	УСН РК 8.02-03-2023
4		8601-0307-0103 -Навес над мусорными баками на 2 шт.	шт.	1шт.	УСН РК 8.02-03-2023
5		8601-0307-0404 -Контейнер для ТБО "Стандарт"с крышкой	шт.	2шт.	УСН РК 8.02-03-2023
6		8601-0302-0313 - Скамья "Аллея" без спинки	шт.	7шт.	УСН РК 8.02-03-2023
7		8601-0303-0206- Урна со вставкой	шт.	7шт.	УСН РК 8.02-03-2023
8		8601-0106-0305 -Беседка летняя с крышей из ламинированной водостойкой фанеры	шт.	4	УСН РК 8.02-03-2022
9		Плитка тактильная из полиуретана по ГОСТ Р 52875-2018 Размер (500x500x30h)	шт. м².	6 1,50м²	Код продукции -251-104-0102
10		Плитка тактильная из полиуретана по ГОСТ Р 52875-2018 Размер (500x500x30h)	шт. м².	28 7,00м²	Код продукции -251-104-0102

Условные обозначения:

- Граница участка по госакту
- Ограждения

Примечания:

1. Разбивку деревьев вести от края газонов.
2. Размеры даны в метрах.
3. Посадку деревьев и производить только доброкачественными саженцами.
4. Работы по озеленению производить по окончанию строительства и прокладки инженерных сетей.
- 80% - механизированным способом,
- 20% - вручную.
5. Для полива деревьев предусмотреть окучивание вокруг ствола на 1/3 диаметра кроны, для полива кустарника предусмотреть траншею в околокорневой зоне глубиной 20см по всему протяжению посадки.
6. -Травосмеси: мятлик луговой 30%, овсяница разнолистная 30%, полевица тонкая 30%, райграс пастбищный 10%
7. Норма высева семян сделать согласно СП РК 3.01-05-2013, раздел Б.2 40г/кв.м.
8. Расстановку малых архитектурных форм выполнить по месту с привязкой к краям площадок
9. Малые архитектурные формы приведены по сборнику УСН РК 8.02-03-2023 Сборники укрупненных показателей сметной стоимости конструктивов и видов работ.
10. Смотреть совместно с листами ГП-09, 11.

Согласовано:

Спец. ЭСН	Султангали А.	10.2024
Спец. ТС	Жумабек А.	10.2024
Спец. НСС	Султангали А.	10.2024

Согласовано:

Спец. НВК	Джусипбаев С	10.2024
Спец. АС	Серикбай О.	10.2024
Спец.ГСН	Ибрагимов С.	10.2024

Взамен инв. N
Подпись и дата
Инв. N подл.

изм.	к уч.	лист
№док	подпись	дата
ГИП	Абдуллаев Ш.	10.2024
Проверил	Серикбай О.	10.2024
Разработал	Тогусбаев Е.	10.2024
Н.Контроль	Тасбулат Б.	10.2024

01-2024-ГП

"Корректировка проектно - сметной документации на строительство семейно-врачебной амбулатории (СВА) на 25 посещений в смену в мкр Кокарна в г. Атырау"

Стадия	Лист	Листов
РП	08	12

План благоустройства территории М1:500

ТОО "Дизайн Проект Групп" г. Атырау - 2024 г.

Конструкции покрытий проездов Тип-I

Горячий плотный мелкозернистый асфальтобетон тип Б, марки II по СТ РК 1225-2019	h=0,04 м
Горячий плотный крупнозернистый асфальтобетон тип Б, марки II по СТ РК 1225-2019	h=0,06м
Битум по ГОСТу 22245-90 БНД 70/100 1,0 л/м2	
Щебень по СТ РК 1284-2014 (Фракция 20-40мм, М1000)	h=0,15м
Песок по ГОСТ 8736-2014 (Фракция 1,5-3,5 мм)	h=0,10м
Уплотненный грунт (Коэффицент уплотнения не ниже 0.98-0.95)	

Тактильная полиуретановая плитка по ГОСТ Р 52875-2018	h=0.03м
Бетон В3,5 по ГОСТ 26633-2015	h=0.03м

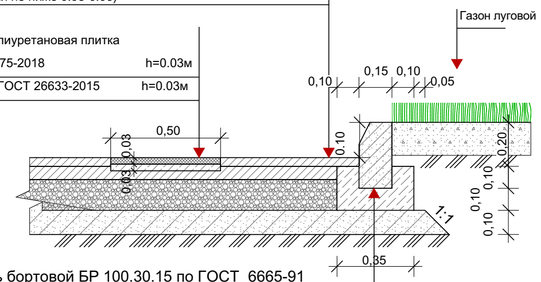

Камень бортовой БР 100.30.15 по ГОСТ 6665-91
Бетон кл. В3,5 по ГОСТ 26633-2015 (0,055м3на 1мп)
Песок по ГОСТ 8736-2014 (Фракция 1,5-3,5 мм) h=0.10м -0,05м/3на 1мп.
Грунт уплотненный до К=0.98-0.95

Конструкции покрытий тротуаров Тип-II

Плиты бетонные тротуарные 200x100x60 по ГОСТ 17608-2017	h =0,06 м
Песок по ГОСТ 8736-2014 (Фракция 1,5-3,5 мм)	h=0,05м
Щебень по СТ РК 1284-2004 (Фракция 20-40 мм, М1000)	h= 0,15м
Песок по ГОСТ 8736-2014 (Фракция 1,5-3,5 мм)	h=0,05м
Уплотненный грунт (Коэффицент уплотнения не ниже 0.98-0.95)	

Тактильная полиуретановая плитка по ГОСТ Р 52875-2018	h=0.03м
Бетон В3,5 по ГОСТ 26633-2015	h=0.03м

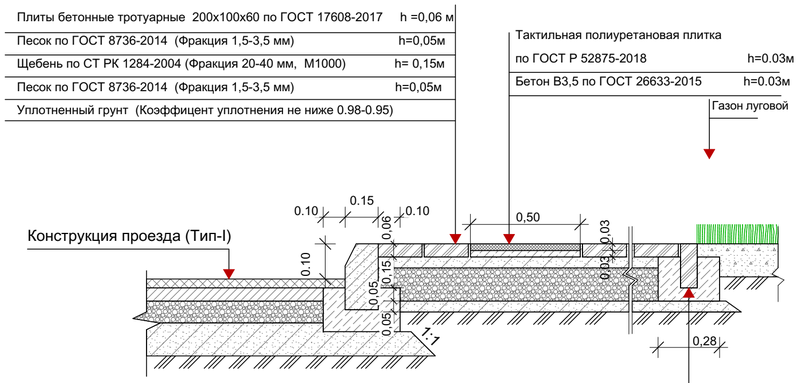

Поребрик БР 100.20.8 по ГОСТ 6665-91
Бетон кл. В3,5 по ГОСТ 26633-2015 (0,044м3на 1мп)
Песок по ГОСТ 8736-2014 (Фракция 1,5-3,5 мм) h=0.05м -0,02м/3на 1мп.
Грунт уплотненный до К=0.98-0.95

Фрагмент пешеходного пандуса для МГН

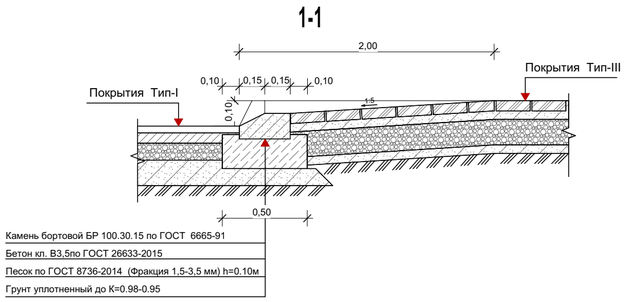

Камень бортовой БР 100.30.15 по ГОСТ 6665-91
Бетон кл. В3,5по ГОСТ 26633-2015
Песок по ГОСТ 8736-2014 (Фракция 1,5-3,5 мм) h=0.10м
Грунт уплотненный до К=0.98-0.95

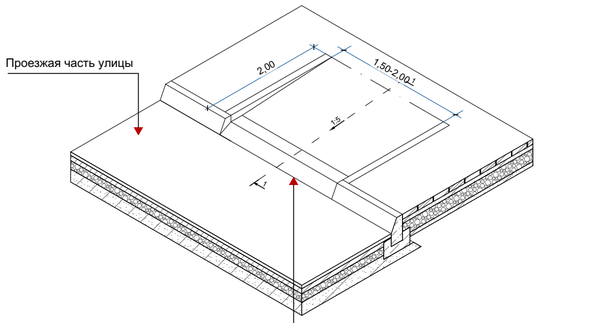

Центральне бардюрные камни должны укладываться вровень с поверхностью проезжей части

Конструкция отмостки Тип-III

Бетон кл. В15 по ГОСТ 26633-2015, Вр5 шаг 200x200-(1,468кг на 1м^2)	h=0,15м
Щебень по СТ РК 1284-2004 (Фракция 20-40 мм, 1000 марка)	h=0,15м
Песок по ГОСТ 8736-2014 (Фракция 1,5-3,5 мм)	h=0,10м
Уплотненный грунт (Коэффицент уплотнения не ниже 0.98-0.95)	

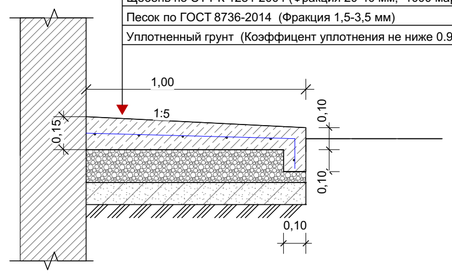

Примечания:

1. Смотреть совместно с листами ГП-08.

						01-2024-ГП	
						"Корректировка проектно - сметной документации на строительство семейно-врачебной амбулатории (СВА) на 25 посещений в смену в мкр Кокарна в г. Атырау"	
изм.	к уч.	лист	№док	подпись	дата		
							Стадия / Лист / Листов
ГИП		Абдуллаев Ш.			10.2024		РП / 09 / 12
Проверил		Серикбай О.			10.2024		
Разработал		Тогусбаев Е.			10.2024	Узлы покрытия М1:20	ТОО "Дизайн Проект Групп" г. Атырау - 2024 г.
Н.Контроль		Тасбулат Б.			10.2024		

Согласовано:

Спец. ЭСН	Султангали А.	10.2024	Спец. НВК	Джусипбаев С.	10.2024
Спец. ТС	Жумабек А.	10.2024	Спец. АС	Серикбай О.	10.2024
Спец. НСС	Султангали А.	10.2024	Спец.ГСН	Ибрагимов С.	10.2024

Взамен инв. N

Подпись и дата

Инв. N подл.

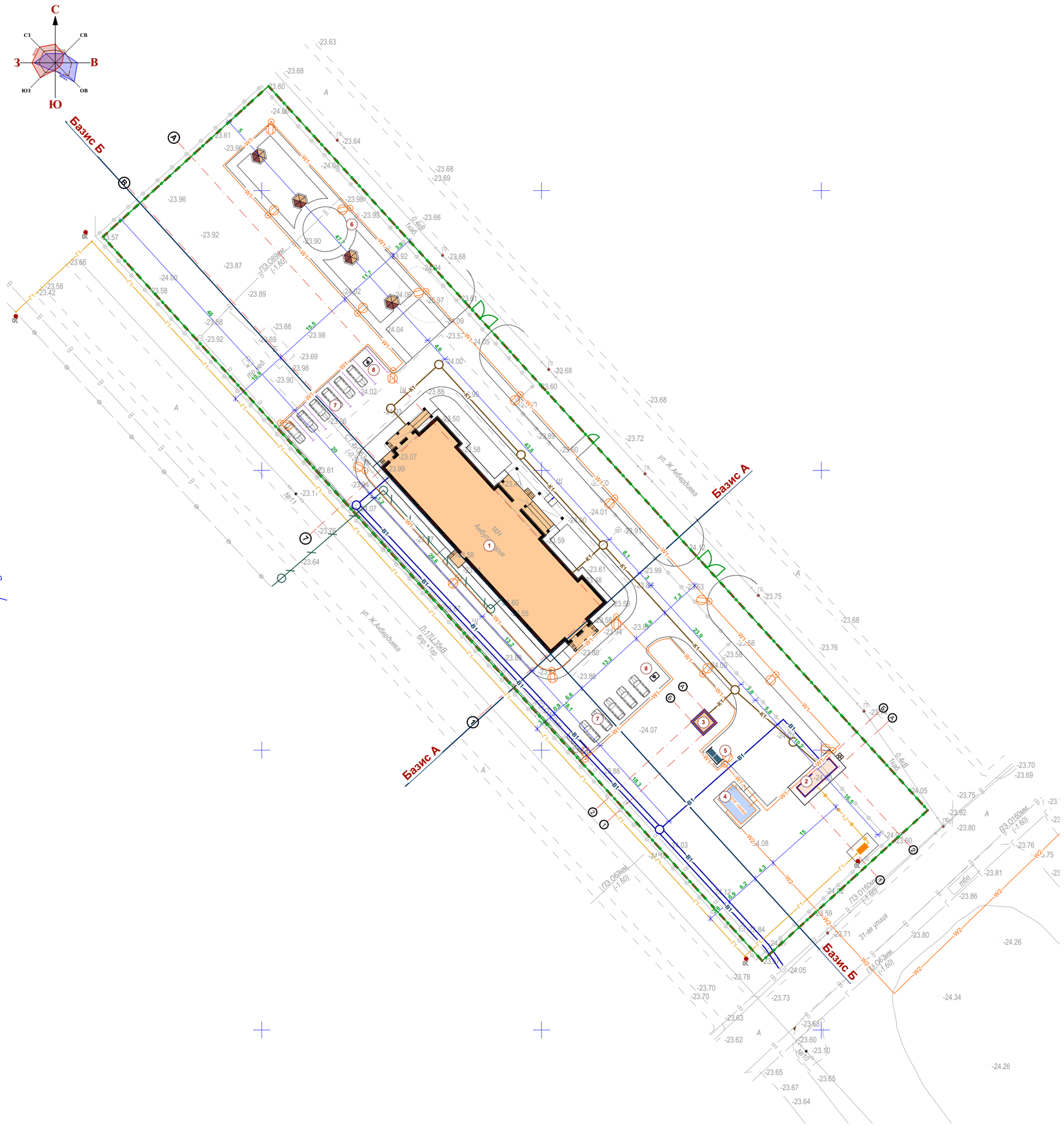

Ведомость жилых и общественных зданий и сооружений

п/п	Наименование	Этажность	Количество			Площадь, м²				Строит. объем, м³	
			Зданий	Квартир		Застройки		Общая нормируемая			
				Здания	Всего	Здания	Всего	Здания	Всего	Здания	Всего
1	Врачебная амбулатория на 25 мест (проектируемый)	1	1	-	-	673,20	673,20				
2	Котельная БМК (проектируемый)	1	1	-	-	20,20	20,20				
3	Выгреб на 25 м³ (проектируемый)	-	1	-	-	11,60	11,60				
4	2КТПГ (проектируемый)	-	1	-	-	23,00	23,00				
5	ТБО(мусорная площадка)	-	1	-	-	8,00	8,00				
6	Площадка для для тихого места	-	1	-	-	528,00	528,00				
7	Автопарковка для легковых машин на 10мест	-	-	-	-						
8	Стоянка для инвалидов на 2места	-	-	-	-						

Условные обозначения:

- Граница участка по госакту
- Ограждения

Условные обозначения инженерных сетей:

- Т1 - Проектируемые тепловые сети
- В1 - Проектируемый водопровод
- К1 - Проектируемая канализация
- W1 - Проектируемое электроснабжение-0,4кв
- W2 - Проектируемое электроснабжение-10кв
- /— - Проектируемая слаботочные сети
- Г1 - Проектируемая газоснабжения

Примечания:

1. Сводный план инженерных сетей выполнен согласно рабочих чертежей марки: НВК, ЭСН, НСС, ТС, ГСН.
2. Расположение проектируемых наружных инженерных сетей смотреть в разделах: НВК, ЭСН, НСС, ТС, ГСН.

Согласовано:			
Спец. ЭСН	Султангали А.	10.2024	
Спец. ТС	Жумабек А.	10.2024	
Спец. НСС	Султангали А.	10.2024	
Спец. НВК	Джусипбаев С.	10.2024	
Спец. АС	Серикбай О.	10.2024	
Спец.ГСН	Ибрагимов С.	10.2024	

Инв. N подл.	Подпись и дата	Взамен инв. N

изм.	к уч.	лист	№док	подпись	дата	01-2024-ГП
						"Корректировка проектно - сметной документации на строительство семейно-врачебной амбулатории (СВА) на 25 посещений в смену в мкр Кокарна в г. Атырау"

		Стадия	Лист	Листов
ГИП	Абдуллаев Ш.	РП	10	12
Проверил	Серикбай О.			
Разработал	Тогусбаев Е.			
Н.Контроль	Тасбулат Б.			

Сводный план инженерных сетей М1:500

ТОО "Дизайн Проект Групп" г. Атырау - 2024 г.

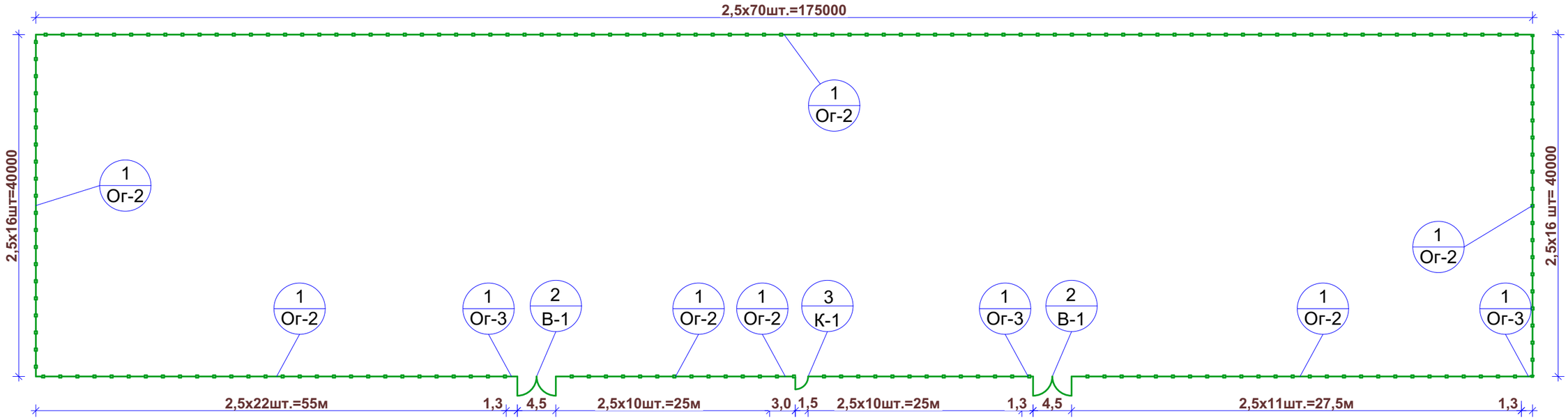

Согласовано:

Спец. НВК	Джусипбаев С.	10.2024
Спец. АС	Серикбай О.	10.2024
Спец.ГСН	Ибрагимов С.	10.2024
Спец. ЭСН	Султангали А.	10.2024
Спец. ТС	Жумабек А.	10.2024
Спец. НСС	Султангали А.	10.2024

Взамен инв. N

Подпись и дата

Инв. N подл.

Условные обозначения:

- Ограждения (код-8601-0602-0403, 4, 5.)
- Ворота (код-8601-0605-0103)
- Калитка (код-8601-0605-0601)
- 1 / Ог-1 - Позиция по МАФу

Примечания:

1. Смотреть совместно с листами ГП-08

изм.	к уч.	лист	№док	подпись	дата	01-2024-ГП		
						"Корректировка проектно - сметной документации на строительство семейно-врачебной амбулатории (СВА) на 25 посещений в смену в мкр Кокарна в г. Атырау"		
							Стадия	Лист	Листов
							РП	11	12
ГИП		Абдуллаев Ш.			10.2024				
Проверил		Серикбай О.			10.2024	Схема ограждения территории М1:500	ТОО "Дизайн Проект Групп" г. Атырау - 2024 г.		
Разработал		Тогусбаев Е.			10.2024				
Н.Контроль		Тасбулат Б.			10.2024				

Расчёт мусорных контейнеров

1)Единовременно посещения составляет 47 человек из них.
-Общее количество штатных единиц - 22 чел.
-Общее количество пациентов - 25 чел.
-Пользующихся ТБО -47чел.

2) Определяем суточное накопление мусора по формуле:

$$C = (P \times N \times Кн) / 365 \text{ (м3/сутки)}$$

где:
P - количество жителей, которые будут пользоваться баками.
N - норма накопления мусора на 1 человека в год:
- в благоустроенном жилом фонде - 1,32 м3;
- в неблагоустроенном - 1,5 м3;
- в частном секторе без канализации - 2,0 м3.

Кн = 1,25 - коэффициент, учитывающий неравномерность накопления отходов.
365 - число дней в году.
Далее производится расчет числа контейнеров по формуле:

$$N = (C \times T \times Кр) / (V \times Кз) \text{ (шт.)}$$

где:
C - суточное накопление ТБО.
T - максимальное время накопления отходов. При температуре воздуха ниже +5°С вывоз ТБО допускается осуществлять не менее 1 раз в 3 дня, значит, T = 3.
Кр = 1,05 - коэффициент, учитывающий повторное наполнение бака мусором, оставшимся после выгрузки.
V - объем выбранного контейнера.
Кз = 0,75 - коэффициент заполнения бака, предусматривающий наполнение его мусором только на ¾.
Рассчитываем количество мусорных контейнеров на 47человек.
Суточный объем накапливаемых ТБО:

$$C = (47 \times 1,5 \times 1,25) / 365 = 88,125 / 365 = 0,24 \text{(м3/сутки)}$$

Рассчитаем необходимое количество баков емкостью 0,75 м3 для ТБО

$N = (0,24 \times 3 \times 1,05) / (0,75 \times 0,75) = 0,756 / 0,5625 = 1,344 \approx$ 2 контейнер

Расчёт количества машина-мест для парковки
СП РК 3.01-101-2013

СП РК 3.01-101-2013 Приложение Д. Таблица Д1. Графа 6.1, 6.4:
1) Общий персонал в врачебной амбулатории - 22 чел. (22/4=5,5 машин мест)
2) Общий пациенты в врачебной амбулатории составляет - 25 чел. (25/25=1 машин мест)
Общая автостоянка для легковых автомобилей на территории запроектирована на 12 машина места из них инвалидов на 2 места

Согласовано:

Спец. ЭСН	Султангали А.	10.2024
Спец. ТС	Жұмабек А.	10.2024
Спец. НСС	Султангали А.	10.2024
Спец. НВК	Джусипбаев С.	10.2024
Спец. АС	Серикбай О.	10.2024
Спец.ГСН	Ибрагимов С.	10.2024

Взамен инв. N

Подпись и дата

Инв. N подл.

изм.	к уч.	лист	№док	подпись	дата	01-2024-ГП		
						"Корректировка проектно - сметной документации на строительство семейно-врачебной амбулатории (СВА) на 25 посещений в смену в мкр Кокарна в г. Атырау"		
							Стадия	Лист	Листов
							РП	12	12
ГИП		Абдуллаев Ш.			10.2024				
Проверил		Серикбай О.			10.2024	Расчёт на мусорных контейнеров	ТОО "Дизайн Проект Групп" г. Атырау - 2024 г.		
Разработал		Тогусбаев Е.			10.2024				
Н.Контроль		Тасбулат Б.			10.2024				