РЕСПУБЛИКА КАЗАХСТАН

ТОО «Дизайн Проект Групп»

Гослицензия №0028171 от 01.11.2023г.

Заказ: 01-2024
Заказчик: ГУ «Управление строительства, архитектуры и градостроительства Атырауской области»

РАБОЧИЙ ПРОЕКТ

«Корректировка проектно - сметной документации на строительство семейно-врачебной амбулатории (СВА) на 25 посещений в смену в мкр Кокарна в г. Атырау»

Том II
Альбом 5.1
Наружные сети водоснабжения и канализации

Атырау - 2025г.

РЕСПУБЛИКА КАЗАХСТАН

ТОО «Дизайн Проект Групп»

Гослицензия №0028171 от 01.11.2023г.

Заказ: 01-2024
Заказчик: ГУ «Управление строительства, архитектуры и градостроительства Атырауской области»

РАБОЧИЙ ПРОЕКТ

«Корректировка проектно - сметной документации на строительство семейно-врачебной амбулатории (СВА) на 25 посещений в смену в мкр Кокарна в г. Атырау»

Том II
Альбом 5.1
Наружные сети водоснабжения и канализации

Директор: **Умбетқалиев Ә. А.**

ГИП: **Абдуллаев Ш.А.**

Атырау - 2025г.

ВЕДОМОСТЬ ОСНОВНЫХ КОМПЛЕКТОВ РАБОЧИХ ЧЕРТЕЖЕЙ

Обозначение	Наименование	Примечание
ГП	Генплан	
ТС	Тепловые сети	
НВК	Внутри площадочные сети водопровода иканализации	
ЭС	Электроснабжение	

ВЕДОМОСТЬ ССЫЛОЧНЫХ И ПРИЛОГАЕМЫХ ДОКУМЕНТОВ

Обозначение	Наименование	Примечание
	ССЫЛОЧНЫЕ ДОКУМЕНТЫ	
Серия 4,900-9 выпуск 0-1	Узлы и детали трубопроводов из пласт-	
	массовых труб для систем водоснабжения	
	и канализации	
СН СК 4.01-05-2002	Инструкция по проектированию и монтажу	
	водопроводных и канализационных сетей	
	из пластмассовых труб	
Серия 3.008.9-6/86	Подземные безнапорные трубопроводы	
	из керамических,асбестоцементных и чугунных труб	
Т.п 901-09-22.84	Колодцы канализационные	
Т.п 901-09-11.84	Колодцы водопроводные	
	Прилогаемые документы	
18008151-43-08 НВК.С	Спецификация оборудование	2л
18008151-43-08 НВК	Таблица параметров канализационных колодцев Таблица параметров водопроводных колодцев	1л

Взаменинв№

Подпись и дата

Инв, Nподл.

Рабочий проект «» разработан в соответствии с действующими на территории РК нормами и правилами и мероприятия, обеспечивающие взрыво-пожаро-безопасность и исключающие вредные предусматривает воздействия на окружающую среду и воздушный бассейн, а так же предупреждающие чрезвычайные ситуации природного и техногенного характера.

Главный инженер проекта: _____

Общие указания

Данный раздел разработан на основании:

- Задания на проектирование утверждено зака
- ТУ выдан на водопровод ГКП "Атырау облысы Су Арнасы" №03/2783 от 12.08.2024г.
- Чертежей генерального плана.

Краткая климатическая справка

Пункт Атырау.

Климатический подрайон IV-Г Температура воздуха °С:
абсолютно максимальная - (+44,6).
абсолютно минимальная - (-37,9).

Средняя максимальная температура воздуха
наиболее теплого месяца, °С +33,5:
Средняя суточная амплитуда температуры воздуха наиболее холодного месяца, °С -4,7.
Средняя суточная амплитуда температура воздуха наиболее теплого месяца, ºС 9,7.
Средняя годовая температура воздуха,°С 10,7.
Количество осадков за ноябрь-март-73мм.
Количество осадков за апрель-октябрь-103мм.
Преобладающее направление ветра (румбы) за июнь-август – ЮЗ;
Минимальная из средних скоростей ветра по румбам в июле – 3.0 м/с;
Нормативная глубина промерзания, м: для суглинков и глин-1,47.
Глубина проникновения °С в грунт.м: для суглинков и глин-1,50.
Высота снежного покрова средняя из наибольших декадных на зиму - 12,0 см,
максимально из наибольших декадных 42,0 см, максимальная суточная за зиму на последний день декады 30,0 см ,
продолжительность залегания устойчивого снежного покрова 55,0 дней.
Среднее число дней с пыльной бурей 24,1 дней,
метелью 5,0 дня,
грозой - 102 дней.
Район по средней скорости ветра за зимний период-IV.
Нормативное значение ветрового давления кПа-0,77

Физико-механические свойства грунтов

Инженерно-геологический разрез на глубину до 8,0м от дневной поверхности представлен одним стратиграфо-генетическим комплексом нелитифицированных отложений, описание которых приводится ниже, сверху вниз.

Песок мелкий (ИГЭ-1) – желтовато-коричневого цвета, рыхлый, слабозасоленный. Выше УГВ – маловлажный, рыхлый, ниже УГВ – влажный, водонасыщенный, средней плотности. Мощность слоя – 7.0м.

Суглинок тяжелый пылеватый (ИГЭ-2) серовато-коричневого цвета, твердой консистенции, известковый, среднезасоленный. Мощность слоя – 1.0м.

Подземные воды

По состоянию на 15.09.2024 года положение уровня грунтовых вод (УГВ) зафиксировано на глубине 1.6м.

Изм.	Кол.уч.	Лист	N док.	Подпись	Дата	01-2024		
						"Корректировка проектно - сметной документации на строительство семейно-врачебной амбулатории (СВА) на 25 посещений в смену в мкр Кокарна в г. Атырау"		
ГИП		Абдуллаев Ш.			10.2024	Наружные сети водоснабжения и канализации	Стадия	Лист	Листов
Проверил		Серикбай О.			10.2024		РП	1	7
Разработал		Джусипбаев			10.2024				
Н.Контроль		Тасбулат Б.			10.2024		ТОО "Дизайн Проект Групп" г. Атырау - 2024 г.		

Водоснабжение

Рабочий проект внутриплощадочных сетей водопровода и канализации выполнен согласно:

- СНиП РК 4.01-02-2009 "Водоснабжение.Наружные сети и сооружения".
- ТУ выдан на водопровод ГКП "Атырау облысы Су Арнасы" №03/2783 от 12.08.2024г.
- СН. РК 4.01-03-2011 -"Канализация. Наружные сети и сооружения".

Источником водоснабжения являются наружные сети централизованного водопровода н.п. Сарыжылга.

Точкой подключения служит существующий сеть диаметром Ø110мм сети закольцованные. В точке подключения осуществляется от проектируемого колодца диаметром 1500.с В проектируемом колодце установлены задвижки диаметрами ϕ 100 Ру1,6 марка Beigicast BV-05-47. Напор в точке подключение Р=1,0 атм.(10 метр.).

Проектируемые сети водопровода запроектирована из полиэтиленовых труб по ГОСТ 18599-2001 марки PE100 SDR17 "питьевая" Ø110х6,6мм протяженность-288,0м и стальные по ГОСТ 10704-91 Ø57х3,5мм протяженность -8,0м, Ø32х3,0мм протяженность -52,0м, Ø25х2,5мм протяженность -41,0м. Трубопроводная арматура в колодцах - стальная, фасонные части - стальные и полиэтиленовые. Проектируемые водопроводные колодцы приняты по ТПР 901-09-11.84 из сборных ж/б элементов по серии 3.900.1-14 выпуск 1 диаметром 1500 мм.Вокруг водопроводных колодцев следует предусматривать водонепроницаемые отмостки с уклоном 0,03 от сооружении. Ширина отмостки должна быть 1 м, бетон марки кл. В7.5, толщиной 150мм.

Соединение полиэтиленовых труб с задвижками и фасонными частями выполняется с помощью монтажных вставок.

В качестве уплотняющего материала во фланцевых соединениях применяется мягкая эластичная резина толщиной 5мм. Пересечение полиэтиленовыми трубопроводами стенок колодцев предусмотрено с помощью полиэтиленовых гильз. Зазор между гильзой и трубопроводом заделать водонепроницаемым эластичным материалом. Соединение полиэтиленовых труб следует выполнить на втулках ПЭ.

При обратной засыпке траншеи с полиэтиленовым трубопроводом над верхом трубы следует предусматривать защитный слой толщиной 30см из мягкого местного грунта, не содержащего твердых включений (щебня,камней,кирпичей и т.д) При этом применении ручных и механических трамбовка непосредственно над трубопроводом не допускается.

Грунт в основании под полиэтиленовой трубой и для присыпки не должен содержать камня,щебня,кирпича.

Земляные работы, монтаж сетей производить в соответствии с требованиями СП РК 5.01-101-2013, СП РК 4.01-103-2013 и СН РК 4.01-05-2002.

Наружное пожаротушение.

Наружное пожаротушение осуществляется от проектируемого пожарного гидранта.

Расчетный расход воды на наружное пожаротушение согласно технического регламента по пожарной безопасности, составляет - 10 л/с для общественных зданий. Расчетное время тушения пожара составляет 3 часа.

Пожаротушение предусмотрено от одного пожарного гидранта. В колодце №2 вблизи здания.

Канализационные сети .

Канализационная сеть прокладывается от безнапорных полиэтиленовых канализационных труб SN8 DN/ID 160мм по ГОСТ Р 54475-2011. протяженность 119,0м.. Выпуск выполнен из чугунных труб по (ГОСТ 6942-98)

Так как отсутствует централизованная канализация поселка.

Сточные воды здания отводятся по трубам в проектируемый выгребём 10м3. Колодцы на канализационной и водопроводной сети выполнить из сборных ж/б элементов монтируются по т. пр 902-09-22.84 и 901-09-11.84 .

Основание под трубопроводы канализации приняты согласно серии 3.008.9-6/86. Производства работ вести согласно СН РК 4.01-02-2013 * СН РК4.0105-2002.

При обратной засыпке траншеи с полиэтиленовым трубопроводом над верхом трубы следует предусматривать защитный слой толщиной 30см из мягкого местного грунта, не содержащего твердых включений (щебня,камней,кирпичей и т.д) При этом применении ручных и механических трамбовок непосредственно над трубопроводом не допускается.

Грунт в основании под полиэтиленовой трубой и для присыпки не должен содержать камня,щебня,кирпича.

Земляные работы, монтаж сетей производить в соответствии с требованиями СНиП 3.02.01-83 и СН РК 4.01-05-2002.

Вокруг водопроводных и канализационных колодцев следует предусматривать водонепроницаемые отмостки с уклоном 0,03 от сооружении. Ширина отмостки должна быть 1 м, бетон марки кл. В7.5, толщиной 150мм.

Производство работ по укладке, испытанию и приемки сети вести согласно СН РК 4.01-03-2013 и СНиП РК 4.01-05-2002 "Инструкция по проектированию и монтажу сетей водопровода и канализации из полиэтиленовых труб". После испытания трубопроводы подвергаются промывке.

ВЕДОМОСТЬ РАБОЧИХ ЧЕРТЕЖЕЙ ОСНОВНОГО КОМПЛЕКТА.

Лист	Наименование	Примечание
1	Общие данные.	НВК-1
2	Общие данные.	НВК-2
3	План сетей В1 и К1	НВК-3
4	Деталировка водопрводных колодцев В1	НВК-4
5-6	Продольный профиль В1.	НВК-5,6
7	Продольный профиль К1.	НВК-7
(2-листа)	Спецификация оборудование 18008151-43-08-НВК. СО.	НВК-8,9
(1-лист)	ТАБЛИЦА ПАРАМЕТРОВ ВОДОПРОВОДНЫХ КОЛОДЦЕВ	НВК-10
(1-лист)	ТАБЛИЦА ПАРАМЕТРОВ КАНАЛИЗАЦИОННЫХ КОЛОДЦЕВ	НВК-11

ОСНОВНЫЕ ПОКАЗАТЕЛИ ПО ЧЕРТЕЖАМ ВОДОПРОВОДА И КАНАЛИЗАЦИИ

Наименование системы	Потребный давление на вводе,МПа	Расчетный расход				Установленная мощность Электродвига-телей, кВт	Примечание
		м3/сут	м3/ч	л/с	При пожаре л/с		
Водопровод.	12,0	1,38	1,22	0,93	10 л/с		
Холодный водопровод		0,78	0,58	0,45			
Горячий водопровод	8,0	0,60	0,64	0,48			
Канализация бытовая		1,38	1,22	2,36			

Изм.	Кол.уч.	Лист	N док.	Подпись	Дата	01-2024		
						"Корректировка проектно - сметной документации на строительство семейно-врачебной амбулатории (СВА) на 25 посещений в смену в мкр Кокарна в г. Атырау"		
ГИП		Абдуллаев Ш.			10.2024	Наружные сети водоснабжения и канализации	Стадия	Лист	Листов
Проверил		Серикбай О.			10.2024		РП	2	7
Разработал		Джусипбаев			10.2024				
Н.Контроль		Тасбулат Б.			10.2024		ТОО "Дизайн Проект Групп" г. Атырау - 2024 г.		

Взаменинв№

Подпись и дата

Инв. Nподл.

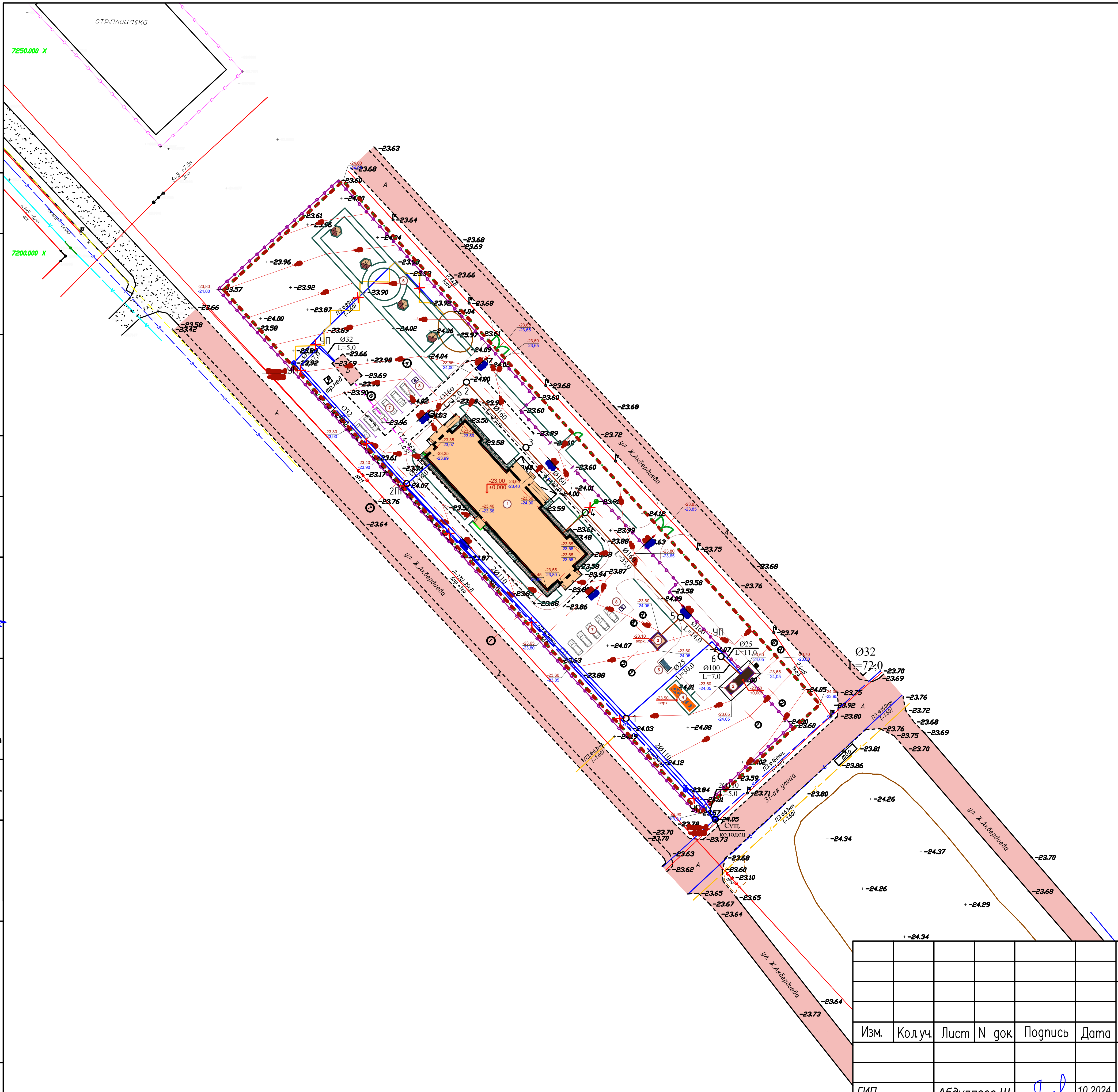

Ведомость жилых и общественных зданий и сооружений

п/п	Наименование	Этажность	Количество			Площадь, м²				Строит. объем, м³	
			Зданий	Квартир		Застройки		Общая нормируемая		Здания	Всего
				Здания	Всего	Здания	Всего	Здания	Всего		
1	Врачебная амбулатория на 25 мест (проектируемый)	1	1	-	-	673,20	673,20				
2	Котельная БМК (проектируемый)	1	1	-	-	20,20	20,20				
3	Выгреб на 25 м³(проектируемый)	-	1	-	-	11,60	11,60				
4	КТП и ДЭС (проектируемый)	-	1	-	-	10,40	10,40				
5	ТБО(мусорная площадка)	-	1	-	-	8,00	8,00				
6	Площадка для для тихого места	-	1	-	-	528,00	528,00				
7	Автопарковка для легковых машин на 10мест	-	-	-	-						
8	Стоянка для инвалидов на 2места	-	-	-	-						

Согласовано:

ЭС	Усенбаев Е.		01.06.19

Согласовано:

ГП	Омар Е.		01.06.19
АС	Калдыбекова Д.		01.06.19
ТС, ОВ	Тубышев С.		01.06.19

Инв. N подл. | Дата и подпись | Взам. инв. N

Изм.	Кол.уч.	Лист	N док.	Подпись	Дата	
ГИП		Абдуллаев Ш.			10.2024	
Проверил		Серикбай О.			10.2024	
Разработал		Джусипбаев			10.2024	
Н.Контроль		Тасбулат Б.			10.2024	

01-2024

"Корректировка проектно - сметной документации на строительство семейно-врачебной амбулатории (СВА) на 25 посещений в смену в мкр Кокарна в г. Атырау"

Наружные сети водоснабжения и канализации

Стадия	Лист	Листов
РП	3	7

ТОО "Дизайн Проект Групп"
г. Атырау - 2024 г.

Деталировка водопроводных колодцев В1

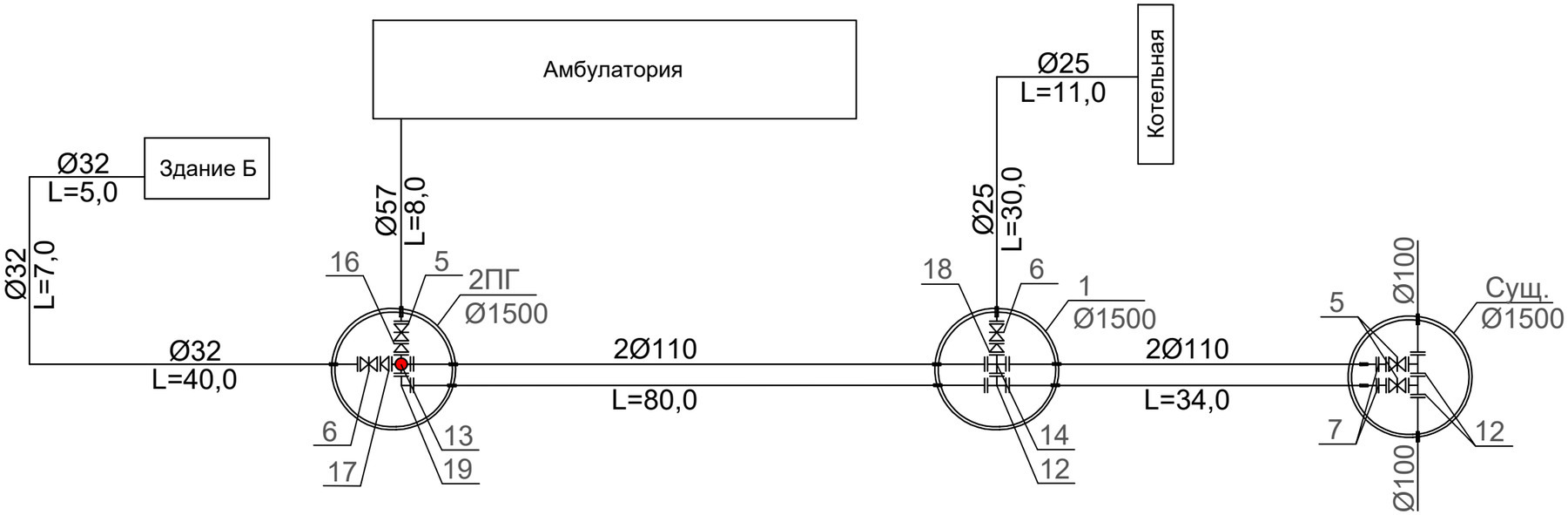

Согласовано:

ГП		01.06.19
ЭС	Усенбаев Е.	01.06.19
АС	Омар Е.	01.06.19
ОВ	Калдыбекова Д.	
ТС	Тувышев С.	

Инв. N подл. | Дата и подпись | Взам. инв. N

Изм.	Кол.уч.	Лист	N док.	Подпись	Дата
ГИП		Абдуллаев Ш.			10.2024
Проверил		Серикбай О.			10.2024
Разработал		Джусипбаев			10.2024
Н.Контроль		Тасбулат Б.			10.2024

01-2024

"Корректировка проектно - сметной документации на строительство семейно-врачебной амбулатории (СВА) на 25 посещений в смену в мкр Кокарна в г. Атырау"

Наружные сети водоснабжения и канализации

Стадия	Лист	Листов
РП	4	7

ТОО "Дизайн Проект Групп"
г. Атырау - 2024 г.

Продольный профиль В1.

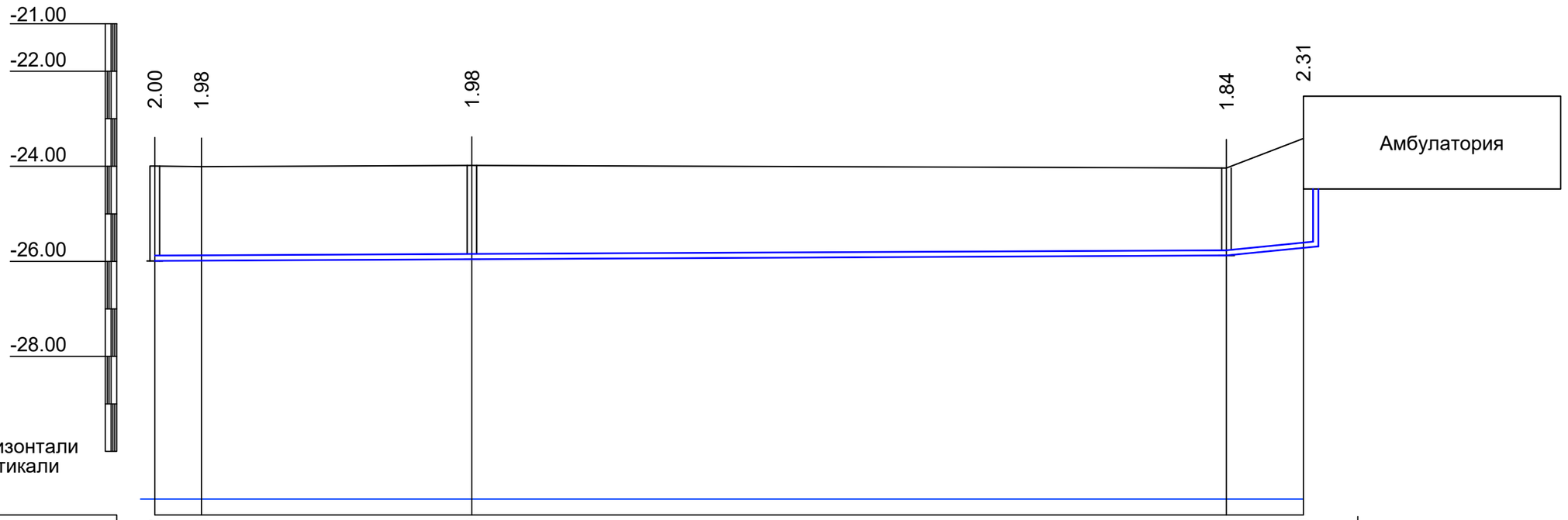

М1:500 по горизонтали
М1:100 по вертикали

Отметка низа или лотка трубы	-25.993	-25.988	-25.960		-25.881	-25.719
Проектная отметка земли	-23.993	-24.007	-23.982		-24.037	-23.413
Натурная отметка земли	-23.993	-24.007	-23.982		-24.037	-23.413
Обозначение трубы и тип изоляции	Труба полиэтиленовая PE100 SDR17 "питьевая" 2Д110х6.6мм ИСО СТ РК 4427-2-2014					Труба стальная Д57х3,5 ГОСТ 10704-91
Основание	Естественное					
Уклон (‰) / Длина	0.001				0.02 / 114.0	8.0
Расстояние, м	5.0	29.0	80.0		8.0	
Номер колодца, точки, угла поворота	Сущ. колодец	Т 1			2ПГ	Амбулатория

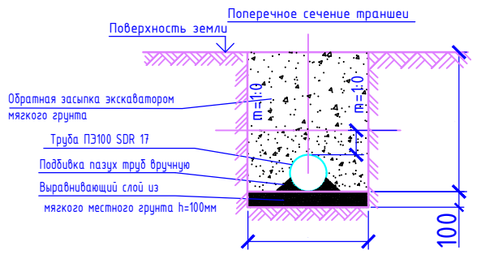

Согласовано:

ГП	Омар Е.		01.06.19
АС	Калдыбекова Д.		01.06.19
ТС, ОВ	Тувышев С.		01.06.19
ЭС	Усенбаев Е.		01.06.19

Инв. N подл. | Дата и подпись | Взам. инв. N

Изм.	Кол.уч.	Лист	N док.	Подпись	Дата	01-2024		
						"Корректировка проектно - сметной документации на строительство семейно-врачебной амбулатории (СВА) на 25 посещений в смену в мкр Кокарна в г. Атырау"		
ГИП		Абдуллаев Ш.			10.2024	Наружные сети водоснабжения и канализации	Стадия	Лист	Листов
Проверил		Серикбай О.			10.2024		РП	5	7
Разработал		Джусипбаев			10.2024				
Н.Контроль		Тасбулат Б.			10.2024	ТОО "Дизайн Проект Групп" г. Атырау - 2024 г.			

Продольный профиль В1.

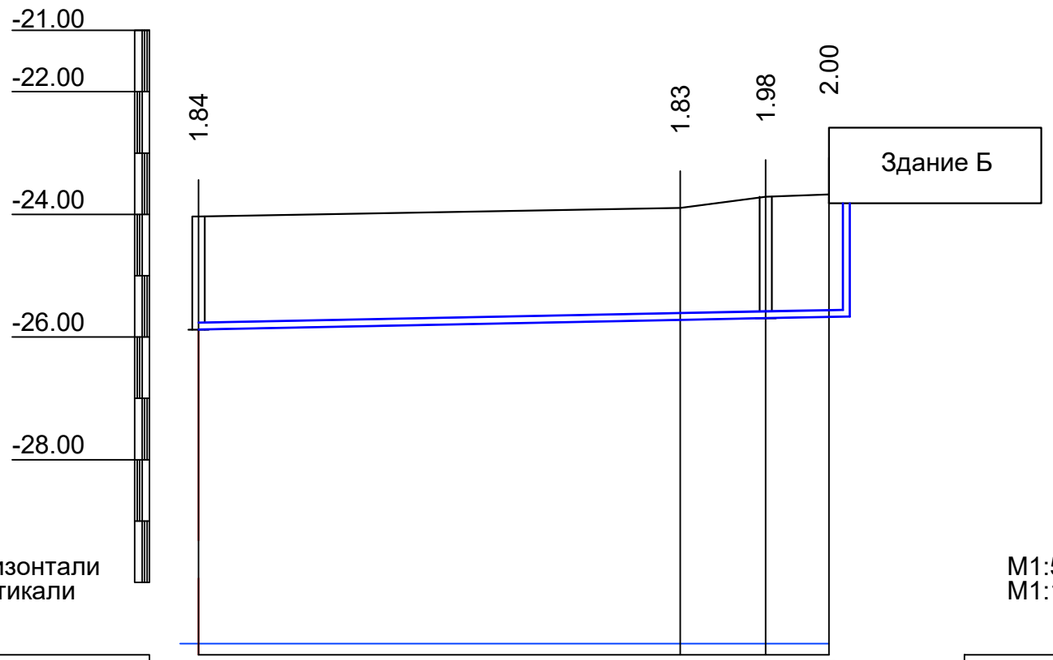

М1:500 по горизонтали
М1:100 по вертикали

Отметка низа или лотка трубы	-25.881	-25.724	-25.696	-25.675
Проектная отметка земли	-24.037	-23.895	-23.711	-23.675
Натурная отметка земли	-24.037	-23.895	-23.711	-23.675
Обозначение трубы и тип изоляции	Труба стальная Д32х3,0 ГОСТ 10704-91			
Основание	Естественное			
Уклон (‰) / Длина	0.004			52.0
Расстояние, м	40.0		7.0	5.0
Номер колодца, точки, угла поворота	2	УП	3	Здание Б

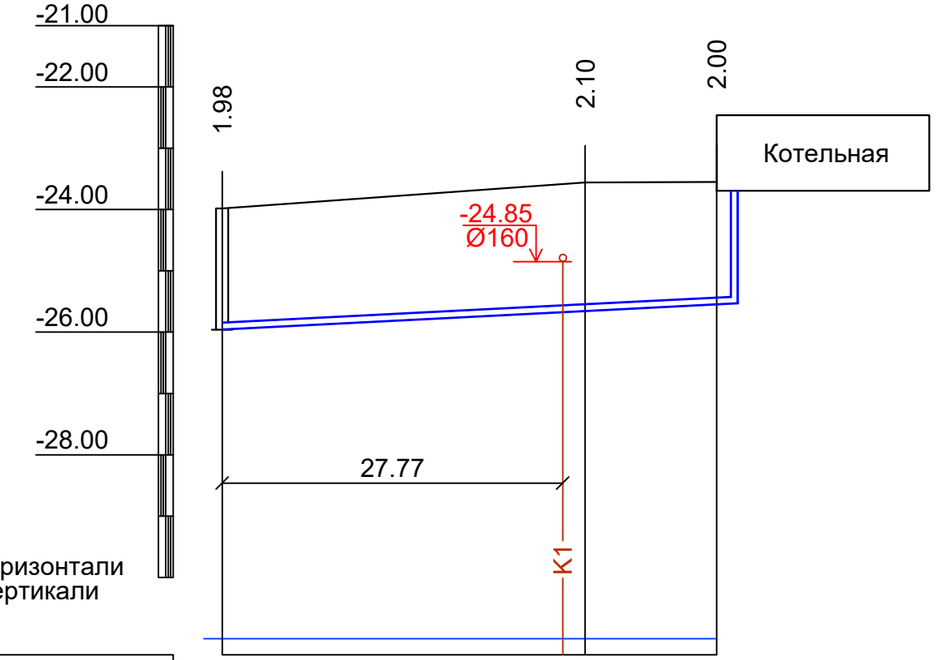

М1:500 по горизонтали
М1:100 по вертикали

Отметка низа или лотка трубы	-25.960	-25.660	-25.551
Проектная отметка земли	-23.982	-23.560	-23.551
Натурная отметка земли	-23.982	-23.560	-23.551
Обозначение трубы и тип изоляции	Труба стальная Д25х2,5 ГОСТ 10704-91		
Основание	Естественное		
Уклон (‰) / Длина	0.010		41.0
Расстояние, м	30.0		11.0
Номер колодца, точки, угла поворота	1	УП	Котельная

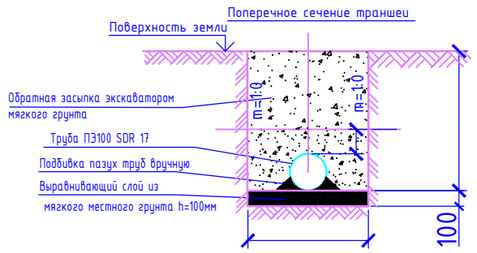

Изм.	Кол.уч.	Лист	N док.	Подпись	Дата
ГИП		Абдуллаев Ш.			10.2024
Проверил		Серикбай О.			10.2024
Разработал		Джусипбаев			10.2024
Н.Контроль		Тасбулат Б.			10.2024

01-2024

"Корректировка проектно - сметной документации на строительство семейно-врачебной амбулатории (СВА) на 25 посещений в смену в мкр Кокарна в г. Атырау"

Наружные сети водоснабжения и канализации

Стадия	Лист	Листов
РП	6	7

ТОО "Дизайн Проект Групп"
г. Атырау - 2024 г.

Согласовано:

ГП	Омар Е.	01.06.19
АС	Калыбекова Д.	01.06.19
ТС, ОВ	Тубышев С.	01.06.19
ЭС	Усенбаев Е.	01.06.19

Взам. инв. N

Дата и подпись

Инв. N подл.

Согласовано:

ГП	Омар Е.	Калдыбекова Д.	01.06.19
АС			01.06.19
ТС, ОВ	Тувышев С.		01.06.19
ЭС	Усенбаев Е.		01.06.19

Инв. N подл. | Дата и подпись | Взам. инв. N

Продольный профиль К1.

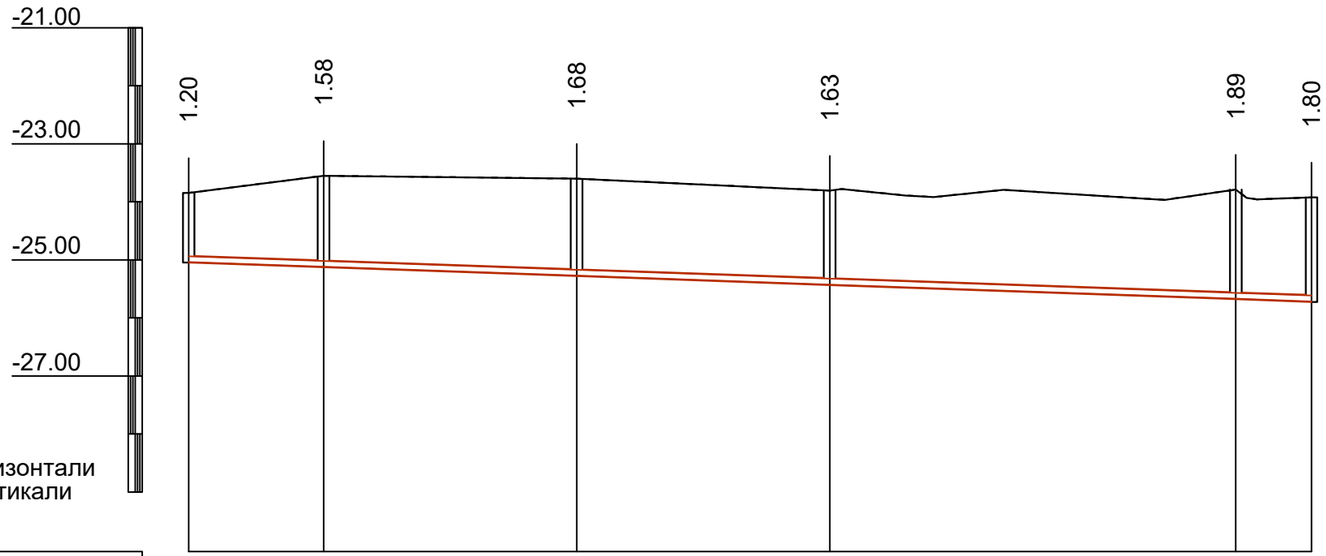

M1:500 по горизонтали
M1:100 по вертикали

Отметка низа или лотка трубы	-25.047	-25.128	-25.281	-25.433	-25.678	-25.724
Проектная отметка земли	-23.847	-23.55	-24.216	-23.806	-23.789	-23.924
Натурная отметка земли	-23.847	-23.550	-24.216	-23.806	-23.789	-23.924
Обозначение трубы и тип изоляции	Труба полиэтеленовые безнапорные гофрированные DN/ID 160 SN8 PE ГОСТ Р 54475-2011					
Основание	Естественное					
Уклон (‰)	0.007					
Длина	98.0					
Расстояние, м	12.0	22.0	22.0	35.0	7.0	
Номер колодца, точки, угла поворота	1	2	3	4	5 Выгреб	

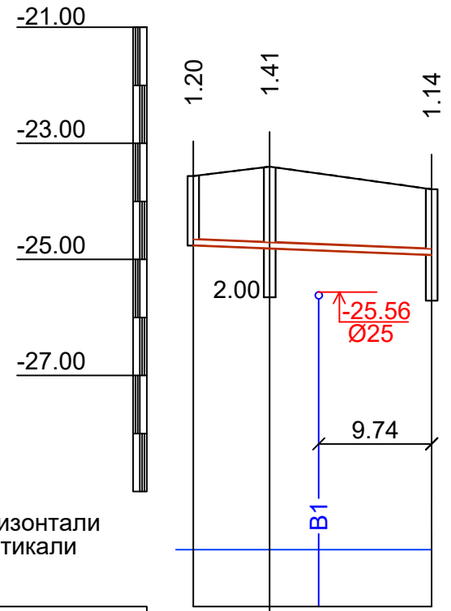

M1:500 по горизонтали
M1:100 по вертикали

Отметка низа или лотка трубы	-24.762	-24.815	-24.849	-24.926
Проектная отметка земли	-23.562	-23.400	-23.363	-23.789
Натурная отметка земли	-23.562	-23.400	-23.363	-23.789
Обозначение трубы и тип изоляции	Труба асбестоцементная безнап. DN 118x9 мм ГОСТ 31416- 2009			
Основание	Естественное			
Уклон (‰)	0.008			
Длина	21.0			
Расстояние, м	7.0	14.0		
Номер колодца, точки, угла поворота	Котельная 6	5		

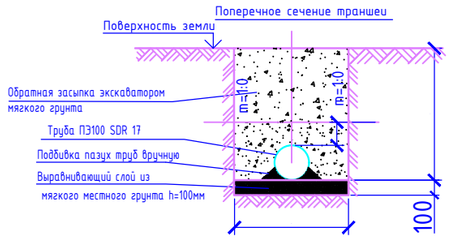

Изм.	Кол.уч.	Лист	N док.	Подпись	Дата
ГИП		Абдуллаев Ш.			10.2024
Проверил		Серикбай О.			10.2024
Разработал		Джусипбаев			10.2024
Н.Контроль		Тасбулат Б.			10.2024

01-2024

"Корректировка проектно - сметной документации на строительство семейно-врачебной амбулатории (СВА) на 25 посещений в смену в мкр Кокарна в г. Атырау"

Наружные сети водоснабжения и канализации

Стадия	Лист	Листов
РП	7	7

ТОО "Дизайн Проект Групп" г. Атырау - 2024 г.

Позиция	Наименование и техническая характеристика	Тип, марка обозначение документа, опросного листа	Код оборудования, изделия материала	завод изготовитель	Единица измерения	Количество	Масса единицы кг.	Примечание
1	-В1- 2	3	4	5	6	7	8	9
1	Трубы полиэтиленовые ПЭ 100 SDR 17 110мм	ИСО СТ РК 4427-2-2014			м	288,0		
2	Труба стальная ф25х2,5мм с антикоррозийной изоляцией (битумно-полимерная)	ГОСТ 10704-91			м	41,0		
3	Труба стальная ф32х3,0мм с антикоррозийной изоляцией (битумно-полимерная)	ГОСТ 10704-91			м	52,0		
4	Труба стальная ф57х3,5мм Антикор. изоляция для трубы Д57х3,5 битумно-полимерная	ГОСТ 10704-91			м	8,0		
5	Задвижка с обрезиненным клином со штурвалом (класс герметичности А) Ø100/Ø50 Ру1,6	Beigicast BV-05-47			шт	2/1		
6	Вентиль проходные муфтовые для воды Ру1,6 на давление 0,6 МПа Д32/Д25мм	15ч8п2			шт	1/1		
7	Монтажные вставки (патрубок стальной) ф108х4,0мм L=200мм	ГОСТ 10704-91			шт	2		
8	Трубы полиэтиленовые ПЭ 100 SDR 17 200мм гильза L=0.2м	ИСО СТ РК 4427-2-2014			шт	11		
9	Фланцы плоские приварные на Ру=1,6 0,6МПа ф100мм	ГОСТ12820-80			шт	26		
10	Фланцы плоские приварные на Ру=1,6 0,6МПа ф50мм	ГОСТ12820-80			шт	2		
11	Фланцы плоские приварные на Ру=1,6 0,6МПа ф32/ф25мм	ГОСТ12820-80			шт	2/2		
12	Тройник стальной равнопроходной ф108х4,0	ГОСТ 17376-2001			шт	3		
13	Крест стальной ф108х4,0 с пожаным подставкой	ГОСТ 17376-2001			шт	1		
14	Крест стальной ф108х4,0	ГОСТ 17376-2001			шт	1		
15	Фланец стальной свободный ф100 PN=1,6 0,6Мпа	ГОСТ 12822-80			шт	10		
16	Переход стальной 108х4 - 57х3,5 Ру=16 МПа	ГОСТ 17378-2001			шт	1		изготовить по месту
17	Переход стальной 108х4 - 32х3,0 Ру=16 МПа	ГОСТ 17378-2001			шт	1		изготовить по месту
18	Переход стальной 108х4 - 25х2,5 Ру=16 МПа	ГОСТ 17378-2001			шт	1		изготовить по месту
19	Отвод стальной 90° ф108				шт	1		изготовить по месту
22	Отвод стальной 90° ф32/ф25				шт	2/1		изготовить по месту
23	Упор бетонный под угл Vб=0,09м3				шт	3		изготовить по месту
24	Гидравлическое испытание ,промывка и дезинфекция систем водопровода				м	381		
25	Врезка труб в существующим водопроводе Д110мм				шт	1		
26	Изделия закладное МН1	ТП 901-09-11.84			шт	12,0		
27	Колодцы из сборных ж/б элементов ф1500мм	ТП Серия 3.900.1-14 Выпуск1.			шт	2		(см.таблицу колодцев)
28	Отмостка вокруг водопроводных колодцев ширина 1м, t=150мм. с уклоном 0,03.	бетон марки кл. В7.5			шт	2		(см.таблицу колодцев)
29	Люк полимерно - песчаный 630 тип Т	630 тип Т	ТОО "Алатау алем"		шт	2		(см.таблицу колодцев)
30	Асбестоцементный раствор	М-100			м3	1.5		
31	Антикоррозийная изоляция стальных труб и фасонных частей весьма усиленная (битумно-полумернаяная)	ГОСТ 10704-91			м	20,0		

Взамен инв N

Подпись и дата

Инв. N подл.

Изм.	Кол.уч.	Лист	№ док	Подпись	Дата
ГИП		Абдуллаев Ш.			
Проверил		Серикбай О.			
Выполнил		Джусипбаев			

"Корректировка проектно - сметной документации на строительство семейно-врачебной амбулатории (СВА) на 25 посещений в смену в мкр Кокарна в г. Атырау"

Наружные сети водоснабжения и канализации

Стадия	Лист	Листов
РП	1	

ТОО "Дизайн Проект Групп" г. Атырау - 2024 г.

Позиция	Наименование и техническая характеристика	Тип, марка обозначение документа, опросного листа	Код оборудования, изделия материала	завод изготовитель	Единица измерения	Количество	Масса единицы кг.	Примечание
1	В1 2	3	4	5	6	7	8	9
	Канализация							
1	Труба полиэтиленовые безнапорные гофрированные SN8 DN/ID 160мм	ГОСТ Р 54475-2011			м	119,0		
2	Канализационные колодцы:				шт	6		
	Д1000мм Н=900	т.п902-09-22.84			шт	1		(см.таблицу колодцев)
	Д1000мм Н=1200	т.п902-09-22.84			шт	3		(см.таблицу колодцев)
	Д1500мм Н=1200	т.п902-09-22.84			шт	1		(см.таблицу колодцев)
	Д1500мм Н=1500	т.п902-09-22.84			шт	1		(см.таблицу колодцев)
3	Изделия закладное МН1	ТП 901-09-11.84			шт	24,0		
4	Люк полимерно - песчаный 630 тип Т	630 тип Т	ТОО "Алатау алем"		шт	6		(см.таблицу колодцев)
5	Отмостка вокруг водопроводных колодцев ширина 1м, t=150мм. с уклоном 0,03.	бетон марки кл. В7.5			шт	6		
6	Испытание сетей				м	119,0		

Взам.инв.N

Подпись и дата

Инв. Nподл.

Изм.	Кол.уч.	Лист	N док.	Подпись	Дата

Формат А3

Указатель пожарного гидранта

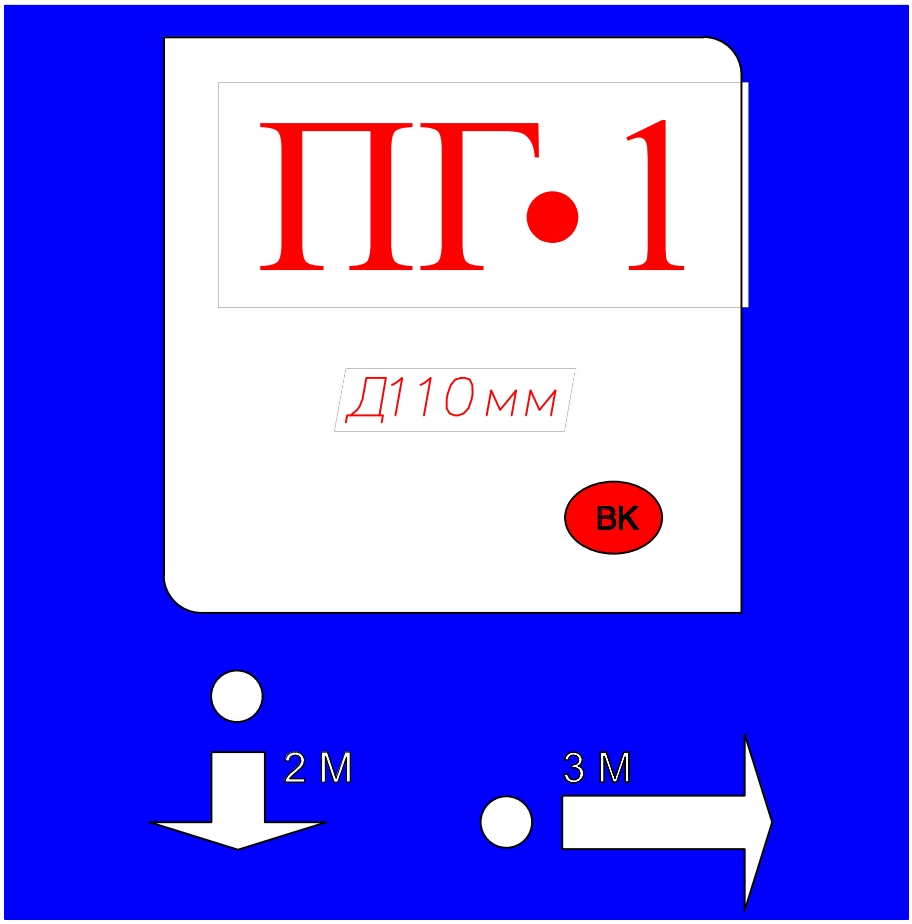

Пожарный указатель изготовить из листовой стали толщ.-2мм
Окрасить только ФЛУОРЕСЦЕНТНЫМИ красками,
цвет красок см. Условные обозначения.

Условные обозначения

- *белая флуоресцентная краска*
- *синяя флуоресцентная краска*
- *красная флуоресцентная краска*
- 2 М - *указатель расстояния до пожарного гидранта*

Взаим. инв.N

Подп. и дата

Инв.N подл.

Изм.	Кол.уч.	Лист	N док.	Подпись	Дата
ГИП		Абдуллаев Ш.			10.2024
Проверил		Серикбай О.			10.2024
Разработал		Джусипбаев			10.2024
Н.Контроль		Тасбулат Б.			10.2024

01-2024

"Корректировка проектно - сметной документации на строительство семейно-врачебной амбулатории (СВА) на 25 посещений в смену в мкр Кокарна в г. Атырау"

Наружные сети водоснабжения и канализации

Стадия	Лист	Листов
РП	1	1

ТОО "Дизайн Проект Групп"
г. Атырау - 2024 г.

ТАБЛИЦА ПАРАМЕТРОВ ВОДОПРОВОДНЫХ КОЛОДЦЕВ,

N колодца по плану	Марка колодца по грунтовым условиям	Диаметры трубопроводов,мм		N схемы узла	Диаметр колодца,Дк мм	Полная глубина колодца Нмм	Высота рабочей части,Нмм	N строительно-монтажной схемы	Высота горловины с перекрытием,h	Объем бетона на упоры,м3	Расход материалов																						Тип люка	Стремянка	Гидроизоляция	Элемент соединительный т.п.р. 901-09-11.84 альбом VI. 88				
											Днище			Рабочая часть													Плита перекрытия				Горловина											
											Сборные железобетонные элементы.Серия 3.900.1-14																													
		$Д_у$	$d_у$								ПН10	ПН15	ПН20	КС10.6	КС10.9	КС10.9а	КС15.6	КС15.9	КС15.66	КС15.9а	КС20.6	КС20.9	КС20.9а	КС20.9б	ПП10-1	ПП10-2	1ПП15-1	1ПП20-1	*2ПП15-1	КО-1	КО-6	КС7.3	КС7.9				МС-3	МС-5	МС-6	МС-7	всего кг
1	2	3	4	5	6	7	8	9	10	11	12	13	14	15	16	17	18	19	20	21	22	23	24	25	26	27	28	29	30	31	32	33	34	35	36	37	38	39	40	41	42
В-1	В-1	110	110	У-4	1500	2450	1800	См-8	640	0,09		1						1		1							1				1	1		т		+					
В-2ПГ	В-1	110	57	У-4	1500	2450	1800	См-8	640	0,09		1						1		1									1		1	1		т		+					

Форма таблицы по ТПР Альбом II

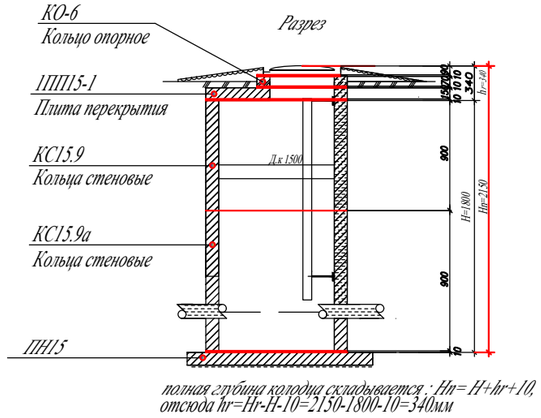

полная глубина колодца складывается : Hп= H+hr+10,
отсюда hr=Hr-H-10=2150-1800-10=340мм

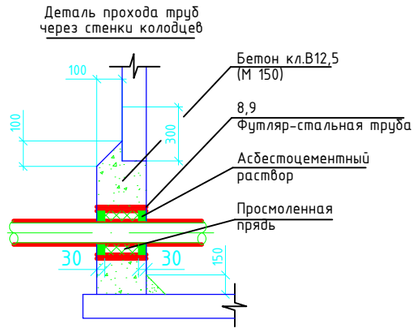

Примечания;

Для повышения сейсмостойкости водопроводной сети и сооружений на ней необходимо осуществить ряд мероприятий, важнейшими из которых являются :

- обеспечение надежной стыковки труб ;
- правильный выбор диаметра труб и материала колодцев и трубопроводов ;
- мероприятия по обеспечению сейсмостойкости колодцев.

К последним относятся усиление горизонтальных сечений колодцев по высоте , что достигается следующими конструктивными решениями :

1. В швы между сборными кольцами закладываются стальные соединительные элементы. Количество закладных элементов увеличивается с увеличением расчетной сейсмичности площадки .
2. На сопряжении нижнего кольца и днища устраивается обойма из монолитного бетона класса В 12,5 (М 150).

Взаим. инв.N | Подп. и дата | Инв.N подл.

Изм.	Кол.уч.	Лист	N док.	Подпись	Дата
ГИП		Абдуллаев Ш.			10.2024
Проверил		Серикбай О.			10.2024
Разработал		Джусипбаев			10.2024
Н.Контроль		Тасбулат Б.			10.2024

01-2024

"Корректировка проектно - сметной документации на строительство семейно-врачебной амбулатории (СВА) на 25 посещений в смену в мкр Кокарна в г. Атырау"

Наружные сети водоснабжения и канализации

Стадия	Лист	Листов
РП	1	1

ТОО "Дизайн Проект Групп"
г. Атырау - 2024 г.

ТАБЛИЦА ПАРАМЕТРОВ КАНАЛИЗАЦИОННЫХ КОЛОДЦЕВ

Nколодца по плану	Марка колодца по грунтовым условиям	Марка колодца	Полная глубина колодца по профилю Нмм	Диаметр колодца Дк мм	Глубина лотка hл мм	Высота рабоч части колодца Нр мм	Высота горловины hгор мм	Расход материалов																																Гидроизоляция
								Днище				Рабочая часть						Плита перекрытия				Горловина								Элемент соединительный т.п.р. 902-09-22.84 альбом VIII. 88								Стремянка	
								Сборные железобетонные элементы серия3.900.1-14 выпуск 1																																	
								Объем бетона на лоток м3	ПН10	ПН15	ПН20	КС10.6	КС10.9	КС15.6	КС15.9	КС20.6	КС20.9	ПП10-1	ПП10-2	ПП15-1	ПП15-2	КС7.3	КС7.9	КС10.3	КС10.6	КО6	ПО10	ПД6	ПД10	МС-1	МС-2	МС-3	МС-5	МС-7	всего кг	Кирпич кладка ряды	Тип люка		
1	2	3	4	5	6	7	8	9	10	11	12	13	14	15	16	17	18	19	20	21	22	23	24	25	26	27	28	29	30	31	32	33	34	35	36	37	38	39	40
1	I	КСУ2-7	1200	1000	200	900	220	0,49	1				1					1								1										-	т	-	+
2	I	КСУ2-7	1580	1000	200	1200	220	0,49	1			2						1								1										-	т	-	+
3	I	КСУ2-7	1680	1000	200	1200	340	0,49	1			2						1								1										-	т	-	+
4	I	КСУ2-7	1630	1000	200	1200	340	0,49	1			2						1								1										-	т	-	+
5	I	КСУ2-7	1890	1500	200	1200	500	0,49		1				2						1						1										2	т	-	+
6	I	КСУ2-7	2000	1500	200	1500	340	0,49		1				1	1					1						1										-	т	-	+

Взам. инв. №

Подп. и дата

Инв. № подл.

Изм.	Кол.уч.	Лист	N док.	Подпись	Дата
ГИП		Абдуллаев Ш.			10.2024
Проверил		Серикбай О.			10.2024
Разработал		Джусипбаев			10.2024
Н.Контроль		Тасбулат Б.			10.2024

01-2024

"Корректировка проектно - сметной документации на строительство семейно-врачебной амбулатории (СВА) на 25 посещений в смену в мкр Кокарна в г. Атырау"

Наружные сети водоснабжения и канализации

Стадия	Лист	Листов
РП	1	1

ТОО "Дизайн Проект Групп"
г. Атырау - 2024 г.