САТЫП АЛУ-САТУ ШАРТЫ

Риддер қаласы Шығыс Қазақстан облысы

Екі мың жиырма бесінші жылғы он төртінші тамыз

Біз: **Бахтияров Мадияр Бахтиярұлы**, 17.12.2000 жылы туған, туған жері: Шығыс Қазақстан облысы, ЖСН 001217550286, тұрғылықты жері: Қазақстан Республикасы, Шығыс Қазақстан облысы, Зайсан кенті, Тауасаров көшесі, 7 үй, 1 пәтер, бұдан әрі «САТУШЫ» деп аталатын

және **«Риддер қаласының тұрғын үй-коммуналдық шаруашылығы, жолаушылар көлігі және автомобиль жолдары бөлімі» ММ,** орналасқан жері: : Қазақстан Республикасы, Шығыс Қазақстан облысы, Риддер қаласы, Семенова көшесі, 19 үй, БСН:050140007049, басшының тұлғасында - **Құрметұлы Рауан**, 16.07.1990 жылы туған, Шығыс Қазақстан облысының тумасы, ЖСН 900716300566, тұрғылықты жері: Риддер қаласы, Лесная көшесі, 36 үй, 21.10.2024 жылғы №88 өкім негізінде әрекет ететін, бұдан әрі «САТЫП АЛУШЫ» деп аталатын, өзара келесі мазмұнды шарт жасады:

1. САТУШЫ сатты, ал САТЫП АЛУШЫ келесі жылжымайтын мүлікті сатып алды:
   - тұрғын үй, үш бөлмеден тұратын, жалпы ауданы 71,4 ш.м., тұрғын ауданы 39.4 ш.м.,
   - жер учаскесіне уақытша ұзақ мерзімді жер пайдалану құқығы, жалпы ауданы 0,0982 га, кадастрлік № 05-083-016-121, жеке тұрғын үй құрылысына арналған.
2. Иеліктен шығарылатын жылжымайтын мүліктің орналасқан мекенжайы: ***Шығыс Қазақстан облысы, Риддер қаласы, 3 Тұрғын Аудан кварталы, 65/2 (алпыс бесінші/ екінші) үй.***
3. Иеліктен шығарылатын жылжымайтын мүлік «САТУШЫҒА» жеке меншік құқығында 03.07.2025 жылғы меншік иесінің өз бетінше пайдалануға қабылдау актісі, 29.07.2024 жылғы №113 Риддер қаласы әкімдігінің Қаулысы, 05.08.2024 жылғы №217 жалдау құқығын сатып алу-сату шарты, 05.08.2024 жылғы № 216 жер учаскесін жалдау шарты негізінде тиесілі.
4. Аталған жылжымайтын мүліктің құны тараптардың келісімі бойынша айқындалған және 18200000 (он сегіз миллион екі жүз мың) теңгені құрайды, оны «САТЫП АЛУШЫ» осы шарт тіркеуші органдарда тіркелген күннен бастап 15 банктік күн ішінде «Alatau City Bank» АҚ-да «САТУШЫ» ашқан шотқа№KZ44998PB00008788657 қолма-қол ақшасыз төлеммен төлеуге міндеттенеді.
5. Жылжымайтын мүлікке тіркелген құқықтар (ауыртпалықтар) және оның техникалық сипаттамалары туралы 14.08.2025 жылғы анықтамаға сәйкес, аталған жылжымайтын мүлік «САТУШЫНЫҢ» атына тіркелген, техникалық сипаттамалары құқық белгілеуші құжаттарға сәйкес келеді, құқықтар мен ауыртпалықтардың туындамауына әкеліп соқтыратын ауыртпалықтар, заңды талаптар мен мәмілелер тіркелмеген.
6. Аталған жылжымайтын мүлікті, «САТУШЫ», 06.01.2001 жылы туған, ЖСН: 010106650172, туған жері Қазақстан Республикасы, Шығыс-Қазақстан облысы, жұбайы Нұржанова Назерке Нұржанқызы келісімімен иеліктен шығарады
7. Аталған жылжымайтын мүліктің техникалық жағдайымен және техникалық сипаттамаларымен «САТЫП АЛУШЫ» таныстырылды.
8. «САТУШЫ» «САТЫП АЛУШЫҒА» аталған жылжымайтын мүлікті тапсыруы, аспайтын мерзімінде, салықтары, коммуналдық және пайдалану қызметтерінің төлемдері бойынша берешексіз, тұруға жарамды жағдайда және санитарлық, техникалық талаптарға сәйкес келетін, сондай-ақ үшінші тұлғалардың кез келген құқықтарынан босатылған түрінде жүзеге асырылуы қажет. Осы жағдайда, ақы төлеу бойынша міндеттемелер шыққан жағдайда «САТУШЫ» міндеттемелерді толығымен өзіне алады.
9. «Тұрғын үй қатынастары туралы» ҚР Заңының 18 б., ҚР АК 188 б. 1 т., «Неке (ерлі-зайыптылық) және отбасы туралы» ҚР Кодексінің 34 б., ҚР АК 157-162, 413, 414, 429 б.б., ҚР СК 330, 331 б.б. мазмұнын тараптарға нотариус түсіндірді.

Scanned with CamScanner

10. «САТУШЫ» «САТЫП АЛУШЫҒА» аталған жылжымайтын мүлікті тапсыруысалықтары, коммуналдық және пайдалану қызметтерінің төлемдері бойынша берешексіз, тұруға жарамды жағдайда және санитарлық, техникалық талаптарға сәйкес келетін, сондай-ақ үшінші тұлғалардың кез келген құқықтарынан босатылған түрінде, жүзеге асырылуы қажет. Сонымен қатар «САТЫП АЛУШЫ» көрсетілген жылжымайтын мүлікте сатып алу-сату шарты жасалған күні тұлғалардың тіркеуде болуы туралы мәлімет алды. Сонымен қатар «САТУШЫ» көрсетілген жылжымайтын мүлікте сатып алу-сату шарты жасалған тұлғалардың тіркеуде болуы туралы мәлімет алды.
11. Осы шартты рәсімдеуге байланысты шығындар, екі жақтың келісімімен төленеді.
12. Осы шарттың бір данасы Шығыс Қазақстан облысы нотариаттық аймағының жекеше нотариусы Сухенко Ирина Петровна істерінде сақталады және бір данасы «САТЫП АЛУШЫҒА» беріледі.
13. Шарт нотариуспен біздің сөзімізден жазылды, оған қол қою алдында нотариустың қатысуымен оны толық оқып шықтық. Шарттың мәні, маңызы мен оның құқықтық салдарын нотариус бізге түсіндірді, және біздің нақты ниеттерімізге сәйкес келеді. Біз, нотариустың қатысуымен әрекет қабілеттілігіміздің шектелмеуін, әрекетке қабілетсіз деп танылмаумызды, есепте және қамқорлық пен қорғаншылықта тұрмауымызды, алкогольдік, нашақорлық, уытқұмарлық масаю жағдайында болмауымызды, өз әрекеттеріміздің маңызын түсінетінімізді және оны басқара алатынымызды, біз қол қоятын құжаттың мәнін сезінуге кедергі болатын аурулармен ауырмайтынымызды растаймыз және алдау немесе адасудың әсер етуінде болмауымыз жөнінде, сондай–ақ бізге белгілі бір қысымның, күш көрсетудің, қорқытудың және ауыр мән-жайларға душар болудың, арам ниетті келісімнің әсер етуінсіз өз еркімізбен әрекет ететінімізді айтамыз.
14. Осы шарт «Қазақстан Республикасындағы тіл туралы» Қазақстан Республикасы Заңының 15 бабына сәйкес, бірдей заңды күші бар мемлекеттік және орыс тілдерінде жасалды, ал терминдері мен сөйлемдерінің мағыналық мазмұнын әркелкі оқу немесе үйлеспеушіліктер туындаған жағдайда тараптар, орыс тілінде жасалған мәтіннің басымдылыққа ие болатыны жөнінде келісті.

ҚОЛДАРЫ:

«САТУШЫ»: Бахтияров Бахтияров Мадияр Бахтиярұлы

«САТЫП АЛУШЫ»: Нурмиғулы Рауан Нурмиғ

2025 жылғы «14» тамыз мен, Сухенко Ирина Петровна, Қазақстан Республикасы Әділет министірлігімен 03.04.1999 желтоқсанда берілген №0000377 мемлекеттік лицензия, Шығыс-Қазақстан облысы нотариаттық аймағының жекеше нотариусы осы шартты куәландырдым.

Шартқа тараптар менің қатысуыммен қол қойды. Шартқа қол қойғандардың жеке басы, олардың іс-әрекетке қабілеттілігі, " Риддер қаласының тұрғын үй-коммуналдық шаруашылығы, жолаушылар көлігі және автомобиль жолдары бөлімі " ММ-нің құқық қабілеттілігі, оның өкілінің өкілеттігі және азаматтың тиесілігі анықталды. Бахтияров Мадияр Бахтиярұлы иеліктен шығарылатын жылжымайтын мүлік тексерілді.

Осы шарт бойынша жылжымайтын мүлікке құқықтардың туындауы,өзгеруі және тоқталуы тіркелу органында мемлекеттік тіркелуге жатады.

Тізілімде № 2190 тіркелді
Өндірілді: 66844 т.
Нотариус _____ Сухенко И.П.

Scanned with CamScanner

ДОГОВОР
КУПЛИ-ПРОДАЖИ

город Риддер Восточно-Казахстанская область
Четырнадцатого августа две тысячи двадцать пятого года

Мы: **Бахтияров Мадияр Бахтияруулы**, 17.12.2000 года рождения, место рождения: Восточно-Казахстанская область, ИИН 001217550286, место жительства: Республика Казахстан, Восточно –Казахстанская область, пос.Зайсан, улица Тауасарова, дом 7, квартира 1, именуемый в дальнейшем «ПРОДАВЕЦ»

и **ГУ «Одел жилищно-коммунального хозяйстива, пассажирского транспорта и автомобильных дорог города Риддера»**, место нахождения: Республика Казахстан, Восточно-Казахстанская область, город Риддер, улица Семеновой, дом 19, БИН:050140007049, в лице руководителя- **Құрметұлы Рауана**, 16.07.1990 года рождения, уроженца Восточно-Казахстанской области, ИИН 900716300566, место жительства: город Риддер, улица Лесхозная, дом 36, действующего на основании распоряжения №88 от 21.10.2024 г., именуемое в дальнейшем «ПОКУПАТЕЛЬ»,заключили настоящий договор о нижеследующем:

1. ПРОДАВЕЦ продал, а ПОКУПАТЕЛЬ купил следующее недвижимое имущество:
   - жилой дом , состоящий из трех комнат, общей площадью 71,4 кв. м, жилой площадью 39,4 кв. м ,
   - право временного долгосрочного землепользования на земельный участок, общей площадью 0,0982 га, кадастровый № 05-083-016-121 предназначенный для индивидуального жилищного сроительства
2. Отчуждаемое недвижимое имущество расположено по адресу: ***Восточно-Казахстанская область, город Риддер, квартал 3 Жилой район, дом 65/2 (шестьдесят пять/два).***
3. Отчуждаемое недвижимое имущество принадлежит «ПРОДАВЦУ» на праве частной собственности на основании акта приемки в эксплуатацию собственником самостоятельно от 03.07.2025 года, Постановления Акимата города Риддер №113 от 29.07.2024 года , договора купли-продажи права аренды №217 от 05.08.2024 г, договора аренды земельного участка № 216 от 05.08.2024 года
4. Стоимость указанного недвижимого имущества определена по соглашению сторон и составляет 18200000 (восемнадцать миллионов двести тысяч) тенге, которые «ПОКУПАТЕЛЬ» обязуется оплатить безналичным платежом, на счет№KZ44998PB00008788657 , открытый на имя ПРОДАВЦА, в АО «Alatau City Bank», в течение 15 банковских дней с даты регистрации настоящего договора в регистрирующих органах.
5. Согласно справки о зарегистрированных правах (обременениях) на недвижимое имущество и его технических характеристиках от 14.08.2025 года, указанное недвижимое имущество зарегистрировано за «ПРОДАВЦОМ», технические характеристики соответствуют указанным в правоустанавливающем документе, обременения, юридические притязания и сделки, не влекущие возникновение прав или обременений на недвижимое имущество не зарегистрированы.
6. «ПРОДАВЕЦ» отчуждает указанное недвижимое имущество с согласия супруги Нұржановой Назерке Нұржанқызы, 06.01.2001 года рождения, ИИН:010106650172, место рождения Восточно-Казахстанская область, Республика Казахстан
7. «ПОКУПАТЕЛЬ» ознакомлен с техническим состоянием и техническими характеристиками указанного недвижимого имущества.
8. Передача указанного недвижимого имущества должна быть осуществлена «ПРОДАВЦОМ» «ПОКУПАТЕЛЮ» без задолженности по оплате налогов.
9. Содержание статьи 18 Закона РК «О жилищных отношениях», пункта 1статьи 188 Гражданского кодекса РК, статьи 34 Кодекса РК «О браке (супружестве) и семье», статей 406,413,414,429 Гражданского кодекса РК, статей 52, 53, 60, 61, 65 Земельного кодекса РК, статей330,331 Налогового кодекса РК нотариусом сторонам разъяснено.
10. Передача указанного недвижимого имущества должна быть осуществлена «ПРОДАВЦОМ» «ПОКУПАТЕЛЮ» без задолженности по оплате налогов,

Scanned with CamScanner

коммунальных и эксплуатационных услуг, состоянии, пригодном для проживания и отвечающего санитарным и техническим требованиям и свободного от любых прав третьих лиц, а также «ПОКУПАТЕЛЬ» извещен о количестве зарегистрированных лиц в указанном недвижимом имуществе на день заключения договора купли-продажи. В случае обнаружения таковых, обязательство по оплате в полном объеме принимает на себя «ПРОДАВЕЦ».

11. Расходы, связанные с оформлением настоящего договора, производятся по соглашению сторон.
12. Экземпляр настоящего договора хранится в делах частного нотариуса тариального округа Восточно-Казахстанской области Сухенко Ирины Петровны и экземпляр выдаётся ПОКУПАТЕЛЮ».
13. Довор, записанный нотариусом с наших слов, до его подписания нами полностью прочитан в присутствии нотариуса. Смысл, значение договора и его правовые последствия нам нотариусом разъяснены и соответствуют нашим действительным намерениям. Мы, в присутствии нотариуса подтверждаем, что в дееспособности не ограничены, недееспособными не признавались, на учёте и под опекой и попечительством не состоим, не находимся в состоянии алкогольного, наркотического, токсикологического опьянения, понимаем значение своих действий и руководим ими, не страдаем заболеваниями, препятствующими осознавать суть подписываемого нами документа, и сообщаем, что не находимся под влиянием обмана или заблуждения, действуем добровольно, без оказания на нас какого-либо давления, насилия, угрозы и без наличия стечения тяжёлых обстоятельств и злонамеренного соглашения.
14. Настоящий договор в соответствии со статьей 15 Закона Республики Казахстан «О языках в Республике Казахстан» составлен на государственном и русском языках, имеющих одинаковую юридическую силу, а в случае возникновения разночтений или несовпадений в смысловом содержании выражений и терминов стороны договорились, что преимуществом обладает текст, составленный на русском языке.

ПОДПИСИ:

«ПРОДАВЕЦ»: Бахтияров Бахтияров Мадияр Бахтиярұлы

«ПОКУПАТЕЛЬ»: Гурмирлы Радан

«14» августа 2025 года, настоящий договор удостоверен мной, Сухенко Ириной Петровной, нотариусом нотариального округа Восточно – Казахстанской области, лицензия № 0000377, выдана 03.04.1999 г. Министерством юстиции Республики Казахстан.

Договор подписан сторонами в моем присутствии. Личность подписавших договор установлена, их дееспособность, правоспособность ГУ «**Одел жилищно-коммунального хозяйстива, пассажирского транспорта и автомобильных дорог города Риддера**», полномочия его представителя и принадлежность гр. Бахтиярову Мадияру Бахтиярұлы отчуждаемого недвижимого имущества проверены.

Возникновение, изменение и прекращение прав на недвижимое имущество по настоящему договору подлежит государственной регистрации в регистрирующем органе.

Зарегистрировано в реестре за № 2190

Взыскано: 66844 тенге.

Нотариус _____ **Сухенко И.П**

Қазақстан Республикасының Әділет министрлігі берген № 0000377 лицензиясы 03 сәуір 1999 жылы Қазақстан Республикасының Әділет министрлігі берген № 0000377 лицензия № 0000377 выдана 03 апреля 1999 года Министерством юстиции Республики Казахстан * Жекеше нотариус * Частный нотариус * Сухенко Ирина Петровна

AH4500207250814101939F13546C

Нотариаттық іс-әрекеттің бірегей нөмірі / Уникальный номер нотариального действия

Scanned with CamScanner

«АЗАМАТТАРҒА АРНАЛҒАН ҮКІМЕТ» МЕМЛЕКЕТТІК КОРПОРАЦИЯСЫ» КОММЕРЦИЯЛЫҚ ЕМЕС АКЦИОНЕРЛІК ҚОҒАМЫНЫҢ ШЫҒЫС ҚАЗАҚСТАН ОБЛЫСЫ БОЙЫНША ФИЛИАЛЫНЫҢ ТІРКЕУ ЖӘНЕ ЖЕР КАДАСТРЫ БОЙЫНША РИДДЕР ҚАЛАЛЫҚ БӨЛІМІ

ОТДЕЛ ГОРОДА РИДДЕР ПО РЕГИСТРАЦИИ И ЗЕМЕЛЬНОГО КАДАСТРА ФИЛИАЛА НЕКОММЕРЧЕСКОГО АКЦИОНЕРНОГО ОБЩЕСТВА «ГОСУДАРСТВЕННАЯ КОРПОРАЦИЯ «ПРАВИТЕЛЬСТВО ДЛЯ ГРАЖДАН» ПО ВОСТОЧНО-КАЗАХСТАНСКОЙ ОБЛАСТИ

15.08.2025 09:36 № 25-0514-8218

ҚҰРМЕТҰЛЫ РАУАН, действующей(ему) от имени Государственное учреждение "Отдел жилищно-коммунального хозяйства, пассажирского транспорта и автомобильных дорог города Риддера", Государственное учреждение "Отдел жилищно-коммунального хозяйства, пассажирского транспорта и автомобильных дорог города Риддера" на основании приказа № 88 от 21.10.2024 года

УВЕДОМЛЕНИЕ
о государственной регистрации

ОТДЕЛ ГОРОДА РИДДЕР ПО РЕГИСТРАЦИИ И ЗЕМЕЛЬНОГО КАДАСТРА ФИЛИАЛА НЕКОММЕРЧЕСКОГО АКЦИОНЕРНОГО ОБЩЕСТВА «ГОСУДАРСТВЕННАЯ КОРПОРАЦИЯ «ПРАВИТЕЛЬСТВО ДЛЯ ГРАЖДАН» ПО ВОСТОЧНО-КАЗАХСТАНСКОЙ ОБЛАСТИ, рассмотрев представленные на регистрацию документы и изучив материалы регистрационного дела на объект недвижимости, расположенный по адресу: обл. Восточно-Казахстанская, г. Риддер, кв-л 3 Жилой Район, д. 65/2, с кадастровыми номерами 05:083:016:121; 05:083:016:121:1/А, сообщает, что зарегистрировано право на вышеуказанное недвижимое имущество.

Осы құжат «Электрондық құжат және электрондық цифрлық қолтаңба туралы» 2003 жылғы 7 қаңтардағы N 370-II ҚРЗ 1 бабына сәйкес қағаз жеткізгіштегі құжатпен бірдей.
Данный документ согласно пункту 1 статьи 370-II ЗРК от 7 января 2003 года «Об электронном документе и электронной цифровой подписи» равнозначен документу на бумажном носителе.

*штрих-код БМЖМК АЖ-ден алынған және «Азаматтарға арналған үкімет» КЕ АҚ электрондық-цифрлық қолтаңбасымен қол қойылған деректерді қамтиды
*штрих-код содержит данные, полученные из ИС ЕГКН и подписанные электронно-цифровой подписью соответствующего НАО «ГК «Правительство для граждан»

Исполнитель: Головачева И.В.

Scanned with CamScanner

«АЗАМАТТАРҒА АРНАЛҒАН ҮКІМЕТ» МЕМЛЕКЕТТІК КОРПОРАЦИЯСЫ» КОММЕРЦИЯЛЫҚ ЕМЕС АКЦИОНЕРЛІК ҚОҒАМЫНЫҢ ШЫҒЫС ҚАЗАҚСТАН ОБЛЫСЫ БОЙЫНША ФИЛИАЛЫНЫҢ ТІРКЕУ ЖӘНЕ ЖЕР КАДАСТРЫ БОЙЫНША РИДДЕР ҚАЛАЛЫҚ БӨЛІМІ

ОТДЕЛ ГОРОДА РИДДЕР ПО РЕГИСТРАЦИИ И ЗЕМЕЛЬНОГО КАДАСТРА ФИЛИАЛА НЕКОММЕРЧЕСКОГО АКЦИОНЕРНОГО ОБЩЕСТВА «ГОСУДАРСТВЕННАЯ КОРПОРАЦИЯ «ПРАВИТЕЛЬСТВО ДЛЯ ГРАЖДАН» ПО ВОСТОЧНО-КАЗАХСТАНСКОЙ ОБЛАСТИ

ЖЫЛЖЫМАЙТЫН МҮЛІК ОБЪЕКТІСІНІҢ КАДАСТРЛЫҚ ПАСПОРТЫ
КАДАСТРОВЫЙ ПАСПОРТ ОБЪЕКТА НЕДВИЖИМОСТИ

Жеке үй / Частный дом

1.	Облысы Область	**Шығыс Қазақстан** **Восточно-Казахстанская**
2.	Ауданы Район	
3.	Қала (кенті, елді мекені) Город (поселок, населенный пункт)	**Риддер қ.** **г. Риддер**
4.	Қаладағы аудан Район в городе	
5.	Мекен-жайы Адрес	**3 Жилой Квартал кв., 65/2 ү.** **кв-л 3 Жилой Район, д. 65/2**
6.	Мекенжайдың тіркеу коды Регистрационный код адреса	**0202500003626461**
7.	Кадастрлық нөмір Кадастровый номер	**05:083:016:121:1**
8.	Кадастрлық іс нөмірі Номер кадастрового дела	**40522**

Паспорт 2025 жылғы «9» шілде жағдайы бойынша жасалған
Паспорт составлен по состоянию на «9» июля 2025 года

Тапсырыс № / № заказа 002273284743

Осы құжат «Электрондық құжат және электрондық цифрлық қолтаңба туралы» 2003 жылғы 7 қаңтардағы N 370-II ҚРЗ 1 бабына сәйкес қағаз жеткізгіштегі құжатпен бірдей.
Данный документ согласно пункту 1 статьи 370-II ЗРК от 7 января 2003 года «Об электронном документе и электронной цифровой подписи» равнозначен документу на бумажном носителе.

*штрих-код ЖМБМК АЖ-дан алынған және қызмет берушінің электрондық-цифрлық қолтаңбасымен қол қойылған деректерді қамтиды: «АЗАМАТТАРҒА АРНАЛҒАН ҮКІМЕТ» МЕМЛЕКЕТТІК КОРПОРАЦИЯСЫ» КОММЕРЦИЯЛЫҚ ЕМЕС АКЦИОНЕРЛІК ҚОҒАМЫНЫҢ ШЫҒЫС ҚАЗАҚСТАН ОБЛЫСЫ БОЙЫНША ФИЛИАЛЫНЫҢ ТІРКЕУ ЖӘНЕ ЖЕР КАДАСТРЫ БОЙЫНША РИДДЕР ҚАЛАЛЫҚ БӨЛІМІ
*штрих-код содержит данные, полученные из ИС ЕГКН и подписанные электронно-цифровой подписью услугодателя: ОТДЕЛ ГОРОДА РИДДЕР ПО РЕГИСТРАЦИИ И ЗЕМЕЛЬНОГО КАДАСТРА ФИЛИАЛА НЕКОММЕРЧЕСКОГО АКЦИОНЕРНОГО ОБЩЕСТВА «ГОСУДАРСТВЕННАЯ КОРПОРАЦИЯ «ПРАВИТЕЛЬСТВО ДЛЯ ГРАЖДАН» ПО ВОСТОЧНО-КАЗАХСТАНСКОЙ ОБЛАСТИ

Scanned with CamScanner

Ғимараттар, құрылыстар, құрылысжайлар туралы жалпы мәліметтер /
Общие сведения о зданиях, строениях, сооружениях
Жеке үй / Частный дом

ЖЕР УЧАСКЕСІНІҢ ЖОСПАРЫ / ПЛАН ЗЕМЕЛЬНОГО УЧАСТКА

Масштабы / Масштаб **1:500**

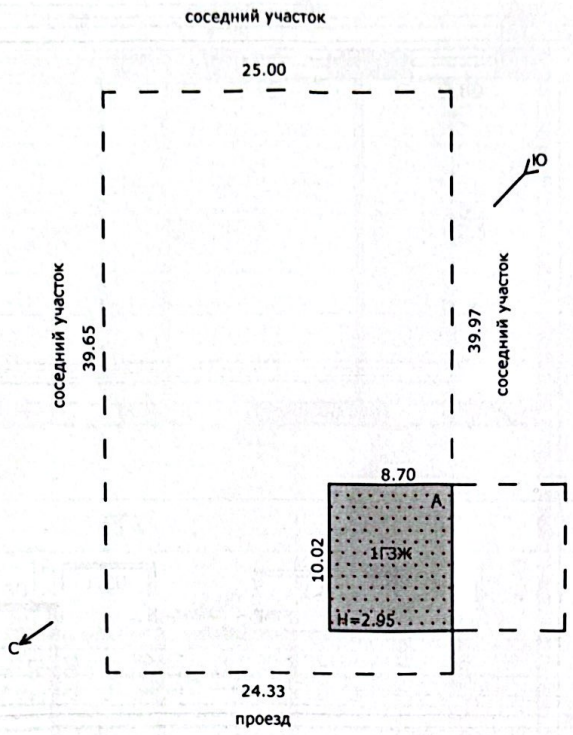

Бетінше салған құрылыстар:
новольно возведенные строения:

ЖЕР УЧАСКЕСІНІҢ ЭКСПЛИКАЦИЯСЫ / ЭКСПЛИКАЦИЯ ЗЕМЕЛЬНОГО УЧАСТКА

Барлығы / Всего		Соның ішінде / В том числе (м2)					
құжат бойынша / по документам	нақты / фактическая	салынған / застроенная	аула жабыны / дворовое покрытие			әсемдік бағы / декоративный сад	бақша / огород
			тротуарлар / тротуары	жиегі / отмостки	топырағы / грунт		
982	982	87					895

Осы құжат «Электрондық құжат және электрондық цифрлық қолтаңба туралы» 7-бабының 1 тармақшасына сәйкес қағаз жеткізгіштегі құжатпен бірдей.
Данный документ согласно пункту 1 статьи 7 Закона «Об электронном документе и электронной цифровой подписи» равнозначен документу на бумажном носителе.

*штрих-код ЖМЬМК АЖ-дан алынған және қызмет берушінің электрондық-цифрлық қолтаңбасымен қол қойылған деректерді қамтиды: «АЗАМАТТАРҒА АРНАЛҒАН ҮКІМЕТ» МЕМЛЕКЕТТІК КОРПОРАЦИЯСЫ» КОММЕРЦИЯЛЫҚ ЕМЕС АКЦИОНЕРЛІК ҚОҒАМЫНЫҢ ШЫҒЫС ҚАЗАҚСТАН ОБЛЫСЫ БОЙЫНША ФИЛИАЛЫНЫҢ ТІРКЕУ ЖӘНЕ ЖЕР КАДАСТРЫ БОЙЫНША РИДДЕР ҚАЛАЛЫҚ БӨЛІМІ
*штрих-код содержит данные, полученные из ИС ЕГКН и подписанные электронно-цифровой подписью услугодателя: ОТДЕЛ ГОРОДА РИДДЕР ПО РЕГИСТРАЦИИ И ЗЕМЕЛЬНОГО КАДАСТРА ФИЛИАЛА НЕКОММЕРЧЕСКОГО АКЦИОНЕРНОГО ОБЩЕСТВА «ГОСУДАРСТВЕННАЯ КОРПОРАЦИЯ «ПРАВИТЕЛЬСТВО ДЛЯ ГРАЖДАН» ПО ВОСТОЧНО-КАЗАХСТАНСКОЙ ОБЛАСТИ

Scanned with CamScanner

ҚҰРЫЛЫС ЖОСПАРЫ / ПЛАН СТРОЕНИЯ

Литерлер/Литеры: А

1 қабат/этаж

Масштабы/Масштаб **1:100**

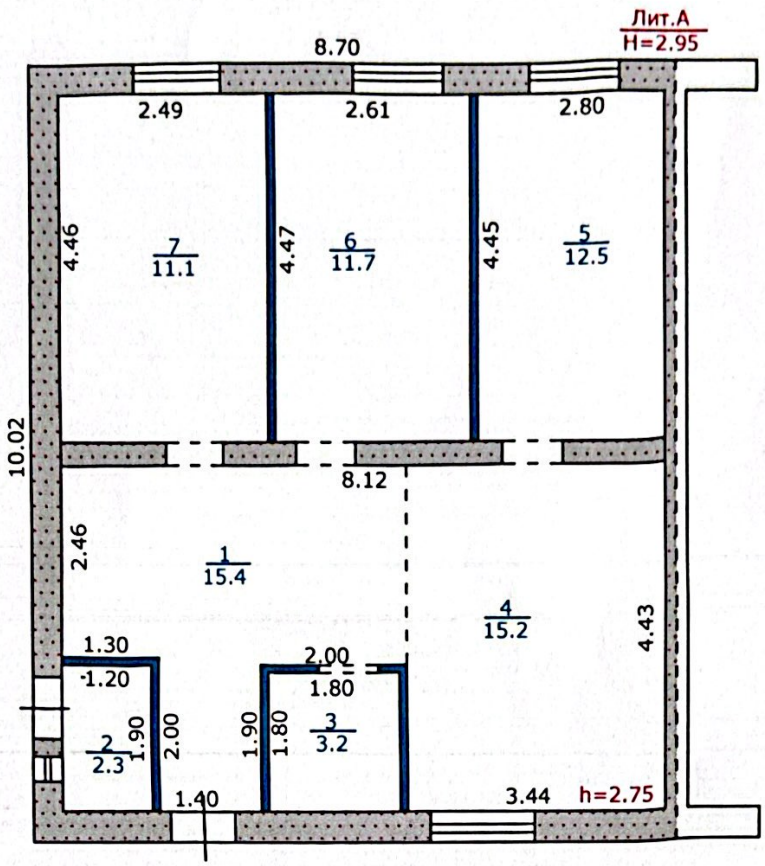

ҮЙ-ЖАЙДЫҢ ЭКСПЛИКАЦИЯСЫ / ЭКСПЛИКАЦИЯ ПОМЕЩЕНИЙ

№ п/п	Атауы / Наименование	Жалпы алаңы / Общая площадь	Соның ішінде / В том числе		№ р/с / № п/п	Атауы / Наименование	Жалпы алаңы / Общая площадь	Соның ішінде / В том числе	
			тұрғын / жилая	тұрғын емес / нежилая				тұрғын / жилая	тұрғын емес / нежилая
	дәліз/ коридор	15.4	-	15.4	5	тұрғын бөлме/ жилая комната	12.5	12.5	-
	оттық/ топочная	2.3	-	2.3	6	тұрғын бөлме/ жилая комната	11.7	11.7	-
	санитарлық торап/ санузел	3.2	-	3.2	7	ас бөлме/ кухня	11.1	-	11.1
	тұрғын бөлме/ жилая комната	15.2	15.2	-			-	-	-

Осы құжат «Электрондық құжат және электрондық цифрлық қолтаңба туралы» 7-бабының 1 тармақшасына сәйкес қағаз жеткізгіштегі құжатпен бірдей.
Данный документ согласно пункту 1 статьи 7 Закона «Об электронном документе и электронной цифровой подписи» равнозначен документу на бумажном носителе.

*штрих-код ЖМЬМК АЖ-дан алынған және қызмет берушінің электрондық-цифрлық қолтаңбасымен қол қойылған деректерді қамтиды: «АЗАМАТТАРҒА АРНАЛҒАН ҮКІМЕТ» МЕМЛЕКЕТТІК КОРПОРАЦИЯСЫ» КОММЕРЦИЯЛЫҚ ЕМЕС АКЦИОНЕРЛІК ҚОҒАМЫНЫҢ ШЫҒЫС ҚАЗАҚСТАН ОБЛЫСЫ БОЙЫНША ФИЛИАЛЫНЫҢ ТІРКЕУ ЖӘНЕ ЖЕР КАДАСТРЫ БОЙЫНША РИДДЕР ҚАЛАЛЫҚ БӨЛІМІ
*штрих-код содержит данные, полученные из ИС ЕГКН и подписанные электронно-цифровой подписью услугодателя: ОТДЕЛ ГОРОДА РИДДЕР ПО РЕГИСТРАЦИИ И ЗЕМЕЛЬНОГО КАДАСТРА ФИЛИАЛА НЕКОММЕРЧЕСКОГО АКЦИОНЕРНОГО ОБЩЕСТВА «ГОСУДАРСТВЕННАЯ КОРПОРАЦИЯ «ПРАВИТЕЛЬСТВО ДЛЯ ГРАЖДАН» ПО ВОСТОЧНО-КАЗАХСТАНСКОЙ ОБЛАСТИ

Scanned with CamScanner

Барлығы / Итого:	71.4	39.4	32
Жинағы / Всего:	71.4	39.4	32

Осы құжат «Электрондық құжат және электрондық цифрлық қолтаңба туралы» 7-бабының 1 тармақшасына сәйкес қағаз жеткізгіштегі құжатпен бірдей.
Данный документ согласно пункту 1 статьи 7 Закона «Об электронном документе и электронной цифровой подписи» равнозначен документу на бумажном носителе.

*Штрих-код ЖМБМК АЖ-дан алынған және қызмет берушінің электрондық-цифрлық қолтаңбасымен қол қойылған деректерді қамтиды: «АЗАМАТТАРҒА АРНАЛҒАН ҮКІМЕТ» МЕМЛЕКЕТТІК КОРПОРАЦИЯСЫ» КОММЕРЦИЯЛЫҚ ЕМЕС АКЦИОНЕРЛІК ҚОҒАМЫНЫҢ ШЫҒЫС ҚАЗАҚСТАН ОБЛЫСЫ БОЙЫНША ФИЛИАЛЫНЫҢ ТІРКЕУ ЖӘНЕ ЖЕР КАДАСТРЫ БОЙЫНША РИДДЕР ҚАЛАЛЫҚ БӨЛІМІ
*Штрих-код содержит данные, полученные из ИС ЕГКН и подписанные электронно-цифровой подписью услугодателя: ОТДЕЛ ГОРОДА РИДДЕР ПО РЕГИСТРАЦИИ И ЗЕМЕЛЬНОГО КАДАСТРА ФИЛИАЛА НЕКОММЕРЧЕСКОГО АКЦИОНЕРНОГО ОБЩЕСТВА «ГОСУДАРСТВЕННАЯ КОРПОРАЦИЯ «ПРАВИТЕЛЬСТВО ДЛЯ ГРАЖДАН» ПО ВОСТОЧНО-КАЗАХСТАНСКОЙ ОБЛАСТИ

Scanned with CamScanner

Техническая характеристика строения и сооружения

Литер / Литер	Атауы (тұрғын үй, мезонин, жертөле, суық құрылыс, сарай және т.б.) / Наименование (жилой дом, мезонин, подвал, холодная постройка, сарай и т.п.)	Салынған жылы / Год постройки	Конструктивтік элементтер сипаттамасы / Описание конструктивных элементов			Қоркейту / Благоустройство				Құрылыс алаңы, м2 / Площадь застройки, м2	Ауқымы, м3 / Объем, м3	Тозу,% / Износ,%
			іргетасы / фундамент	қабырғасы / стены	Шатыр жабыны / кровля	электрмен жабдық / электро-снабжение	сумен жабдық / водоснаб-жение	кәріз / канали-зация	газбен жабдық / газоснаб-жение			
1	2	3	4	5	6	7	8	9	10	11	12	13
А	тұрғын үй/жилой дом	2025	бетон / бетон	газоблоктар / газоблоки	профилді тақта / профлист	Иә / Да	Иә / Да	Иә / Да		87.2	257	0

ТҰРҒЫН ҮЙДІ ЖЫЛЫТУ ТҮРІ
ВИД ОТОПЛЕНИЯ ЖИЛОГО ДОМА

Пешті / Печное	Орталықтан / Центральное		АГВ-дан / от АГВ	Жеке жылу қондырғыларынан / От индивидуальных отопительных установок
	ТЭЦ-тен / от ТЭЦ	Аудандық қазандықтан / от районной котельной		
1	2	3	4	5
				от индивидуальной отопительной установки на твердом топливе (А)

ЕРЕКШЕ БЕЛГІЛЕРІ
ОСОБЫЕ ОТМЕТКИ

Осы құжат «Электрондық құжат және электрондық цифрлық қолтаңба туралы» 7-бабының 1 тармақшасына сәйкес қағаз жеткізгіштегі құжатпен бірдей.
Данный документ согласно пункту 1 статьи 7 Закона «Об электронном документе и электронной цифровой подписи» равнозначен документу на бумажном носителе.

штрих-код ЖМБМК АЖ-дан алынған және қызмет берушінің электрондық-цифрлық қолтаңбасымен қол қойылған деректерді қамтиды: «АЗАМАТТАРҒА АРНАЛҒАН ҮКІМЕТ» МЕМЛЕКЕТТІК КОРПОРАЦИЯСЫ» КОММЕРЦИЯЛЫҚ ЕМЕС АКЦИОНЕРЛІК ҚОҒАМЫНЫҢ ШЫҒЫС ҚАЗАҚСТАН ОБЛЫСЫ БОЙЫНША ФИЛИАЛЫНЫҢ ТІРКЕУ ЖӘНЕ ЖЕР КАДАСТРЫ БОЙЫНША РИДДЕР ҚАЛАЛЫҚ БӨЛІМІ
штрих-код содержит данные, полученные из ИС ЕГКН и подписанные электронно-цифровой подписью услугодателя: ОТДЕЛ ГОРОДА РИДДЕР ПО РЕГИСТРАЦИИ И ЗЕМЕЛЬНОГО КАДАСТРА ФИЛИАЛА НЕКОММЕРЧЕСКОГО АКЦИОНЕРНОГО ОБЩЕСТВА «ГОСУДАРСТВЕННАЯ КОРПОРАЦИЯ «ПРАВИТЕЛЬСТВО ДЛЯ ГРАЖДАН» ПО ВОСТОЧНО-КАЗАХСТАНСКОЙ ОБЛАСТИ

Scanned with CamScanner

«АЗАМАТТАРҒА АРНАЛҒАН ҮКІМЕТ» МЕМЛЕКЕТТІК КОРПОРАЦИЯСЫ» КОММЕРЦИЯЛЫҚ ЕМЕС АКЦИОНЕРЛІК ҚОҒАМЫНЫҢ ШЫҒЫС ҚАЗАҚСТАН ОБЛЫСЫ БОЙЫНША ФИЛИАЛЫНЫҢ ТІРКЕУ ЖӘНЕ ЖЕР КАДАСТРЫ БОЙЫНША РИДДЕР ҚАЛАЛЫҚ БӨЛІМІ

ОТДЕЛ ГОРОДА РИДДЕР ПО РЕГИСТРАЦИИ И ЗЕМЕЛЬНОГО КАДАСТРА ФИЛИАЛА НЕКОММЕРЧЕСКОГО АКЦИОНЕРНОГО ОБЩЕСТВА «ГОСУДАРСТВЕННАЯ КОРПОРАЦИЯ «ПРАВИТЕЛЬСТВО ДЛЯ ГРАЖДАН» ПО ВОСТОЧНО-КАЗАХСТАНСКОЙ ОБЛАСТИ

жылжымайтын мүлік объектісінің техникалық сипаттамаларының өзгеруі туралы

ҚОРЫТЫНДЫ / ЗАКЛЮЧЕНИЕ

об изменении технических характеристик объекта недвижимости

блыс/Область: Шығыс Қазақстан / Восточно-Казахстанская

удан/Район: -

лді мекен/Населенный пункт: Риддер қ. / г. Риддер

аладағы аудан/Район в городе: -

екенжайы/Адрес: 3 Жилой Квартал кв., 65/2 у. / кв-л 3 Жилой Район, д. 65/2

адастрлық нөмірі/Кадастровый номер: 05:083:016:121:1

емлекеттік техникалық тексерудің мәліметтері негізінде жылжымайтын мүлік объектісінің техникалық сипаттамаларының өзгеруі белгіленді:

снование данных государственного технического обследования установлено изменение технических характеристик объекта недвижимости:

тұрғын үй / жилой дом

объектінің атауы / наименование объекта

ұрылыс ауданы / площадь застройки составляет	87.2	ш.м/кв.м
алпы ауданы / общая площадь составляет	71.4	ш.м/кв.м
айдалы ауданы / полезная площадь составляет	71.4	ш.м/кв.м
ұрғын ауданы / жилая площадь составляет	39.4	ш.м/кв.м
егізгі ауданы / основная площадь составляет	-	ш.м/кв.м
алкондар/лоджиялар ауданы / площадь балконов, лоджий составляет	-	ш.м/кв.м
рамдастар саны / негізгі (тұрғын) жайлардың саны оличество составляющих/количество основных (жилых) помещений	7/3	дан./шт.
абаттылығы/қабат / этажность/этаж	1	

зге техникалық сипаттамалары
ные технические характеристики: -

згеріс келесінің нәтижесінде орын алды:

Изменение произошло в результате: Технического обследования.

ерілген күні / Дата выдачи: **15.07.2025** ж./г.

Ескертпе: деректердің болмауы жағдайында сызық қойылады. / Примечание: в случае отсутствия данных ставится прочерк.

Осы құжат «Электрондық құжат және электрондық цифрлық қолтаңба туралы» 7-бабының 1 тармақшасына сәйкес қағаз жеткізгіштегі құжатпен бірдей.
Данный документ согласно пункту 1 статьи 7 Закона «Об электронном документе и электронной цифровой подписи» равнозначен документу на бумажном носителе.

*штрих-код ЖМБМК АЖ-дан алынған және қызмет берушінің электрондық-цифрлық қолтаңбасымен қол қойылған деректерді қамтиды: «АЗАМАТТАРҒА АРНАЛҒАН ҮКІМЕТ» МЕМЛЕКЕТТІК КОРПОРАЦИЯСЫ» КОММЕРЦИЯЛЫҚ ЕМЕС АКЦИОНЕРЛІК ҚОҒАМЫНЫҢ ШЫҒЫС ҚАЗАҚСТАН ОБЛЫСЫ БОЙЫНША ФИЛИАЛЫНЫҢ ТІРКЕУ ЖӘНЕ ЖЕР КАДАСТРЫ БОЙЫНША РИДДЕР ҚАЛАЛЫҚ БӨЛІМІ
*штрих-код содержит данные, полученные из ИС ЕГКН и подписанные электронно-цифровой подписью услугодателя: ОТДЕЛ ГОРОДА РИДДЕР ПО РЕГИСТРАЦИИ И ЗЕМЕЛЬНОГО КАДАСТРА ФИЛИАЛА НЕКОММЕРЧЕСКОГО АКЦИОНЕРНОГО ОБЩЕСТВА «ГОСУДАРСТВЕННАЯ КОРПОРАЦИЯ «ПРАВИТЕЛЬСТВО ДЛЯ ГРАЖДАН» ПО ВОСТОЧНО-КАЗАХСТАНСКОЙ ОБЛАСТИ

Scanned with CamScanner

«АЗАМАТТАРҒА АРНАЛҒАН ҮКІМЕТ» МЕМЛЕКЕТТІК КОРПОРАЦИЯСЫ» КОММЕРЦИЯЛЫҚ ЕМЕС АКЦИОНЕРЛІК ҚОҒАМЫНЫҢ ШЫҒЫС ҚАЗАҚСТАН ОБЛЫСЫ БОЙЫНША ФИЛИАЛЫНЫҢ ТІРКЕУ ЖӘНЕ ЖЕР КАДАСТРЫ БОЙЫНША РИДДЕР ҚАЛАЛЫҚ БӨЛІМІ

ОТДЕЛ ГОРОДА РИДДЕР ПО РЕГИСТРАЦИИ И ЗЕМЕЛЬНОГО КАДАСТРА ФИЛИАЛА НЕКОММЕРЧЕСКОГО АКЦИОНЕРНОГО ОБЩЕСТВА «ГОСУДАРСТВЕННАЯ КОРПОРАЦИЯ «ПРАВИТЕЛЬСТВО ДЛЯ ГРАЖДАН» ПО ВОСТОЧНО-КАЗАХСТАНСКОЙ ОБЛАСТИ

ЖЫЛЖЫМАЙТЫН МҮЛІК ОБЪЕКТІСІНІҢ КАДАСТРЛЫҚ ПАСПОРТЫ
КАДАСТРОВЫЙ ПАСПОРТ ОБЪЕКТА НЕДВИЖИМОСТИ

Жер учаскесі / Земельный участок

1.	Облысы Область	Шығыс Қазақстан Восточно-Казахстанская
2.	Ауданы Район	
3.	Қала (кенті, елді мекені) Город (поселок, населенный пункт)	Риддер қ. г. Риддер
4.	Қаладағы аудан Район в городе	
5.	Мекен-жайы Адрес	3 Жилой Квартал кв., 65/2 уч. кв-л 3 Жилой Район, уч. 65/2
6.	Мекенжайдың тіркеу коды Регистрационный код адреса	2202400014778785
7.	Кадастрлық нөмір Кадастровый номер	05:083:016:121
8.	Кадастрлық іс нөмірі Номер кадастрового дела	0514/28219

Паспорт 2024 жылғы «9» қазан жағдайы бойынша жасалған
Паспорт составлен по состоянию на «9» октября 2024 года

Тапсырыс № / № заказа 002263183558

Осы құжат «Электрондық құжат және электрондық цифрлық қолтаңба туралы» 2003 жылғы 7 қаңтардағы N 370-II ҚРЗ 1 бабына сәйкес қағаз жеткізгіштегі құжатпен бірдей.
Данный документ согласно пункту 1 статьи 370-II ЗРК от 7 января 2003 года «Об электронном документе и электронной цифровой подписи» равнозначен документу на бумажном носителе.

*штрих-код ҰЭМБМК АЖ-дан алынған және қызмет берушінің электрондық-цифрлық қолтаңбасымен қол қойылған деректерді қамтиды «АЗАМАТТАРҒА АРНАЛҒАН ҮКІМЕТ» МЕМЛЕКЕТТІК КОРПОРАЦИЯСЫ» КОММЕРЦИЯЛЫҚ ЕМЕС АКЦИОНЕРЛІК ҚОҒАМЫНЫҢ ШЫҒЫС ҚАЗАҚСТАН ОБЛЫСЫ БОЙЫНША ФИЛИАЛЫНЫҢ ТІРКЕУ ЖӘНЕ ЖЕР КАДАСТРЫ БОЙЫНША РИДДЕР ҚАЛАЛЫҚ БӨЛІМІ
*штрих-код содержит данные, полученные из ИС ЕГКН и подписанные электронно-цифровой подписью услугодателя ОТДЕЛ ГОРОДА РИДДЕР ПО РЕГИСТРАЦИИ И ЗЕМЕЛЬНОГО КАДАСТРА ФИЛИАЛА НЕКОММЕРЧЕСКОГО АКЦИОНЕРНОГО ОБЩЕСТВА «ГОСУДАРСТВЕННАЯ КОРПОРАЦИЯ «ПРАВИТЕЛЬСТВО ДЛЯ ГРАЖДАН» ПО ВОСТОЧНО-КАЗАХСТАНСКОЙ ОБЛАСТИ

Scanned with CamScanner

ЖЕР УЧАСКЕСІ ТУРАЛЫ ЖАЛПЫ МӘЛІМЕТТЕР
ОБЩИЕ СВЕДЕНИЯ О ЗЕМЕЛЬНОМ УЧАСТКЕ

Кадастрлық нөмір / Кадастровый номер	05:083:016:121
Меншік түрі / Форма собственности*	Мемлекеттік/Государственная
Жер учаскесіне құқық түрі / Вид права на земельный участок	уақытша өтеулі ұзақ мерзімді жер пайдалану/временное возмездное долгосрочное землепользование
Жалға алудың аяқталу мерзімі мен күні / Срок и дата окончания аренды**	5 жыл 1 айға жалға алу құқығын сатып алумен, 29.08.2029 дейін/на 5 лет 1 месяц с выкупом права аренды, до 29.08.2029
Жер учаскесінің алаңы, гектар/квадрат метр / Площадь земельного участка, гектар/квадратный метр***	0.0982 га. (982.00 кв. м.)
Жердің санаты / Категория земель	Елді мекендердің (қалалардың, кенттер мен ауылдық елді мекендердің) жері/Земли населенных пунктов (городов, поселков и сельских населенных пунктов)
Жер учаскесінің нысаналы мақсаты / Целевое назначение земельного участка****	жеке тұрғын үй құрылысы үшін/ для индивидуального жилищного строительства
Елді мекендегі функционалдық аймақ (бар болса) / Функциональная зона в населенном пункте (при наличии)*****	Басқа/ Иная
Жер учаскесін пайдаланудағы шектеулер мен ауыртпалықтар / Ограничения в использовании и обременения земельного участка	-
Бөлінуі (бөлінеді/бөлінбейді) / Делимость (делимый, неделимый)	Бөлінбейтін/ Неделимый

Ескертпе / Примечание:
**** меншік нысаны: мемлекеттік меншік, жеке меншік, кондоминиум / форма собственности: государственная собственность, частная собственность, кондоминиум;***
***** аяқталу мерзімі мен күні уақытша жер пайдалану кезінде көрсетіледі / срок и дата окончания указывается при временном землепользовании;***
****** шаршы метр елді мекендердің жері санаты үшін. Жер учаскесі ауданының үлесі бар болса қосымша көрсетіледі / квадратный метр для категории земель населенных пунктов. Дополнительно указывается доля площади земельного участка при наличии;***
******* жеке қосалқы шаруашылық жүргізу үшін берілген жағдайда жер учаскесі телімінің түрі көрсетіледі / в случае предоставления для ведения личного подсобного хозяйства, указывается вид надела земельного участка;***
******** жергілікті атқарушы органның шешіміне сәйкес елді мекендер жерлеріндегі функционалдық аймақ / функциональная зона на землях населенных пунктов согласно решения местного исполнительного органа.***

Осы құжат «Электрондық құжат және электрондық цифрлық қолтаңба туралы» 2003 жылғы 7 қаңтардағы N 370-II ҚРЗ 1 бабына сәйкес қағаз жеткізгіштегі құжатпен бірдей.
Данный документ согласно пункту 1 статьи 370-II ЗРК от 7 января 2003 года «Об электронном документе и электронной цифровой подписи» равнозначен документу на бумажном носителе.

*штрих-код ЖМБМК АЖ дан алынған және қызмет берушінің электрондық-цифрлық қолтаңбасымен қол қойылған деректерді қамтиды: «АЗАМАТТАРҒА АРНАЛҒАН ҮКІМЕТ» МЕМЛЕКЕТТІК КОРПОРАЦИЯСЫ» КОММЕРЦИЯЛЫҚ ЕМЕС АКЦИОНЕРЛІК ҚОҒАМЫНЫҢ ШЫҒЫС ҚАЗАҚСТАН ОБЛЫСЫ БОЙЫНША ФИЛИАЛЫНЫҢ ТІРКЕУ ЖӘНЕ ЖЕР КАДАСТРЫ БОЙЫНША РИДДЕР ҚАЛАЛЫҚ БӨЛІМІ
*штрих-код содержит данные, полученные из ИС ЕГКН и подписанные электронно-цифровой подписью услугодателя: ОТДЕЛ ГОРОДА РИДДЕР ПО РЕГИСТРАЦИИ И ЗЕМЕЛЬНОГО КАДАСТРА ФИЛИАЛА НЕКОММЕРЧЕСКОГО АКЦИОНЕРНОГО ОБЩЕСТВА «ГОСУДАРСТВЕННАЯ КОРПОРАЦИЯ «ПРАВИТЕЛЬСТВО ДЛЯ ГРАЖДАН» ПО ВОСТОЧНО-КАЗАХСТАНСКОЙ ОБЛАСТИ

Scanned with CamScanner

Жер учаскесінің жоспары*
План земельного участка*

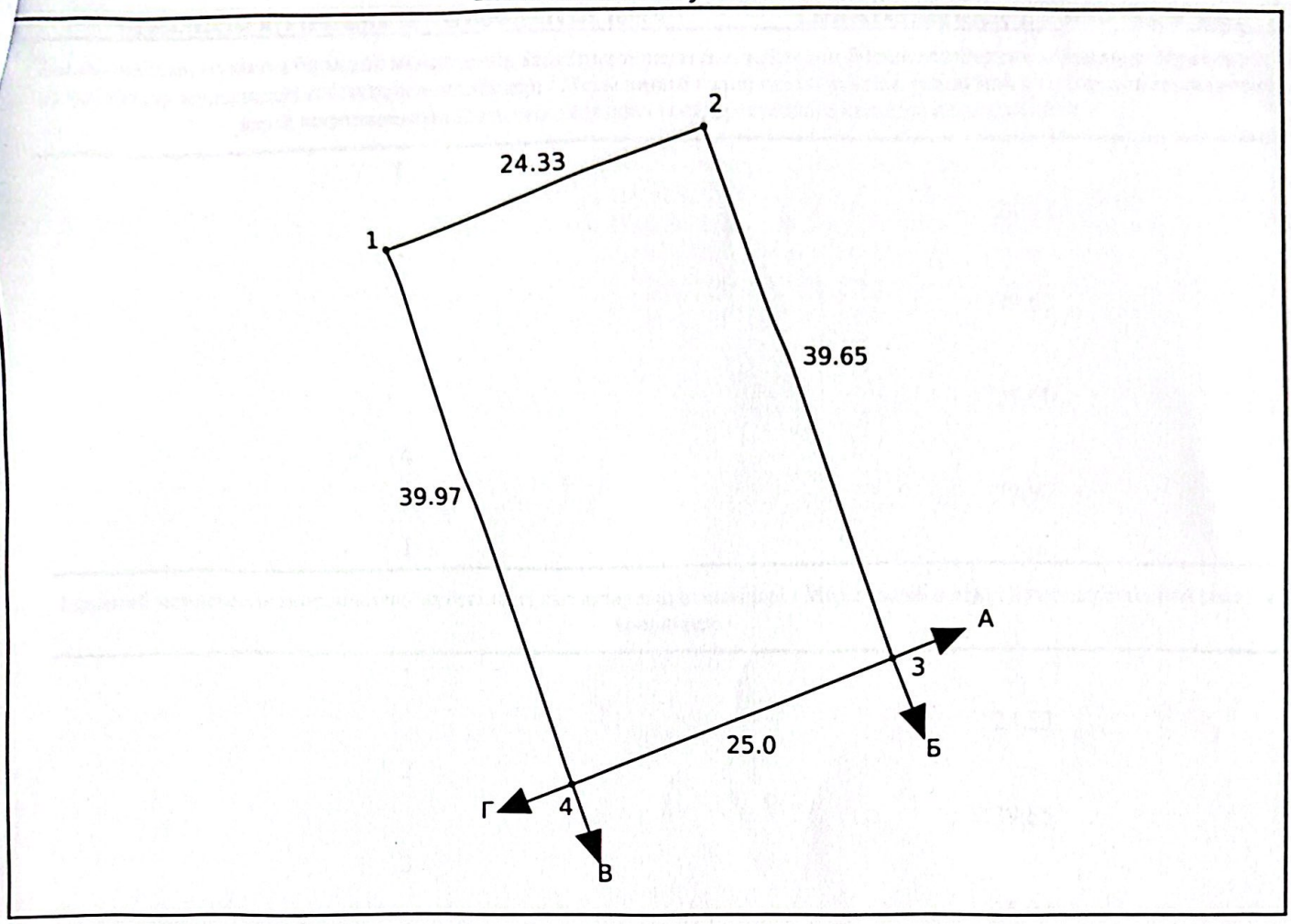

Ескертпе / Примечание:

**** Бірыңғай мемлекеттік жылжымайтын мүлік кадастрының ақпараттық жүйесінің Жария кадастрлық картасында көрсетілген координаттар жүйесіндегі сызықтардың өлшемдері / меры линий в системе координат, указанной в Публичной кадастровой карте информационной системы единого государственного кадастра***

Масштабы / Масштаб 1:600

Шартты белгілер / Условные обозначения:

тіркелген жер учаскесі / зарегистрированный земельный участок

жобаланатын жер учаскесі / проектируемый земельный участок

іргелес жер учаскесі / смежный земельный участок

Осы құжат «Электрондық құжат және электрондық цифрлық қолтаңба туралы» 2003 жылғы 7 қаңтардағы N 370-II ҚРЗ 1 бабына сәйкес қағаз жеткізгіштегі құжатпен бірдей.
Данный документ согласно пункту 1 статьи 370-II ЗРК от 7 января 2003 года «Об электронном документе и электронной цифровой подписи» равнозначен документу на бумажном носителе.

*штрих-код ЖМБМК АЖ-дан алынған және қызмет берушінің электрондық-цифрлық қолтаңбасымен қол қойылған деректерді қамтиды: «АЗАМАТТАРҒА АРНАЛҒАН ҮКІМЕТ» МЕМЛЕКЕТТІК КОРПОРАЦИЯСЫ» КОММЕРЦИЯЛЫҚ ЕМЕС АКЦИОНЕРЛІК ҚОҒАМЫНЫҢ ШЫҒЫС ҚАЗАҚСТАН ОБЛЫСЫ БОЙЫНША ФИЛИАЛЫНЫҢ ТІРКЕУ ЖӘНЕ ЖЕР КАДАСТРЫ БОЙЫНША РІЗДЕР ҚАЛАЛЫҚ БӨЛІМІ
*штрих-код содержит данные, полученные из ИС ЕГКН и подписанные электронно-цифровой подписью услугодателя: ОТДЕЛ ГОРОДА РІЗДЕР ПО РЕГИСТРАЦИИ И ЗЕМЕЛЬНОГО КАДАСТРА ФИЛИАЛА НЕКОММЕРЧЕСКОГО АКЦИОНЕРНОГО ОБЩЕСТВА «ГОСУДАРСТВЕННАЯ КОРПОРАЦИЯ «ПРАВИТЕЛЬСТВО ДЛЯ ГРАЖДАН» ПО ВОСТОЧНО-КАЗАХСТАНСКОЙ ОБЛАСТИ

Scanned with CamScanner

Сызықтардың өлшемін шығару
Выноска мер линий

Бұрылысты нүктелердің № / № поворотных точек	Сызықтардың өлшемі / Меры линий, метр
Жылжымайтын мүліктің бірыңғай мемлекеттік кадастры ақпараттық жүйесінің Жария кадастрлық картасында корсетілген координаттар жүйесіндегі сызықтарың өлшемдері / Меры линий в системе координат, указанной в Публичной кадастровой карте информационной системы единого государственного кадастра недвижимости	
1	
	24.33
2	
	39.65
3	
	25.00
4	
	39.97
1	
Бірыңғай мемлекеттік координаттар жүйесіндегі сызықтардың өлшемдері / Меры линий в единой государственной системе координат	
1	
	24.33
2	
	39.65
3	
	25.00
4	
	39.97
1	

Шектес жер учаскелердің кадастрлық нөмірлері (жер санаттары)*
Кадастровые номера (категории земель) смежных земельных участков*

Бастап / От	Дейін / До	Сипаттамасы / Описание
А	Б	05:083:016:071 (0.1000 гектар.)
Б	В	05:083:016:069 (0.1000 гектар.)
В	Г	05:083:016:070 (0.1000 гектар.)
Г	А	Земли населенных пунктов / Елді мекендердің жерлері

Осы құжат «Электрондық құжат және электрондық цифрлық қолтаңба туралы» 2003 жылғы 7 қаңтардағы N 370-II ҚРЗ 1 бабына сәйкес қағаз жеткізгіштегі құжатпен бірдей.
Данный документ согласно пункту 1 статьи 370-II ЗРК от 7 января 2003 года «Об электронном документе и электронной цифровой подписи» равнозначен документу на бумажном носителе.

*штрих-код ЖМБМК АЖ-дан алынған және қызмет берушінің электрондық-цифрлық қолтаңбасымен қол қойылған деректерді қамтиды: «АЗАМАТТАРҒА АРНАЛҒАН ҮКІМЕТ» МЕМЛЕКЕТТІК КОРПОРАЦИЯСЫ» КОММЕРЦИЯЛЫҚ ЕМЕС АКЦИОНЕРЛІК ҚОҒАМЫНЫҢ ШЫҒЫС ҚАЗАҚСТАН ОБЛЫСЫ БОЙЫНША ФИЛИАЛЫНЫҢ ТІРКЕУ ЖӘНЕ ЖЕР КАДАСТРЫ БОЙЫНША РИДДЕР ҚАЛАЛЫҚ БӨЛІМІ
*штрих-код содержит данные, полученные из ИС ЕГКН и подписанные электронно-цифровой подписью услугодателя: ОТДЕЛ ГОРОДА РИДДЕР ПО РЕГИСТРАЦИИ И ЗЕМЕЛЬНОГО КАДАСТРА ФИЛИАЛА НЕКОММЕРЧЕСКОГО АКЦИОНЕРНОГО ОБЩЕСТВА «ГОСУДАРСТВЕННАЯ КОРПОРАЦИЯ «ПРАВИТЕЛЬСТВО ДЛЯ ГРАЖДАН» ПО ВОСТОЧНО-КАЗАХСТАНСКОЙ ОБЛАСТИ

Scanned with CamScanner

Жоспар шекарасындағы бөгде жер учаскелері
Посторонние земельные участки в границах плана

Жоспардағы № / № на плане	Жоспар шегіндегі бөтен жер учаскелерінің кадастрлық нөмірлері / Кадастровые номера посторонних земельных участков в границах плана	Ауданы / Площадь, гектар/кв. метр**

Ескертпе / Примечание:
**** шектесулердің сипаттамасы жер учаскесіне сәйкестендіру құжатын дайындау сәтіне жарамды / описание смежеств действительно на момент изготовления идентификационного документа на земельный участок.***
***** шаршы метр елді мекендердің жері санаты үшін / квадратный метр для категории земель населенных пунктов***

Осы құжат «Электрондық құжат және электрондық цифрлық қолтаңба туралы» 2003 жылғы 7 қаңтардағы N 370-II ҚРЗ 1 бабына сәйкес қағаз жеткізгіштегі құжатпен бірдей.
Данный документ согласно пункту 1 статьи 370-II ЗРК от 7 января 2003 года «Об электронном документе и электронной цифровой подписи» равнозначен документу на бумажном носителе.

*штрих-код ЖМБМК АЖ-дан алынған және қызмет берушінің электрондық-цифрлық қолтаңбасымен қол қойылған деректерді қамтиды: «АЗАМАТТАРҒА АРНАЛҒАН ҮКІМЕТ» МЕМЛЕКЕТТІК КОРПОРАЦИЯСЫ» КОММЕРЦИЯЛЫҚ ЕМЕС АКЦИОНЕРЛІК ҚОҒАМЫНЫҢ ШЫҒЫС ҚАЗАҚСТАН ОБЛЫСЫ БОЙЫНША ФИЛИАЛЫНЫҢ ТІРКЕУ ЖӘНЕ ЖЕР КАДАСТРЫ БОЙЫНША РИДДЕР ҚАЛАЛЫҚ БӨЛІМІ
*штрих-код содержит данные, полученные из ИС ЕГКН и подписанные электронно-цифровой подписью услугодателя: ОТДЕЛ ГОРОДА РИДДЕР ПО РЕГИСТРАЦИИ И ЗЕМЕЛЬНОГО КАДАСТРА ФИЛИАЛА НЕКОММЕРЧЕСКОГО АКЦИОНЕРНОГО ОБЩЕСТВА «ГОСУДАРСТВЕННАЯ КОРПОРАЦИЯ «ПРАВИТЕЛЬСТВО ДЛЯ ГРАЖДАН» ПО ВОСТОЧНО-КАЗАХСТАНСКОЙ ОБЛАСТИ

Scanned with CamScanner