Р Е С П У Б Л И К А К А З А Х С Т А Н
ТОО "Тараз - Технопроект "
Государственная лицензия № 18003292

РАБОЧИЙ ПРОЕКТ

Альбом 2 (Пятно 3)
Архитектурно-строительный(АС).

"Реконструкция караванного дворца "Торткуль" в рамках ярмарки Содружества"

г.Тараз - 2025 г.

Р Е С П У Б Л И К А К А З А Х С Т А Н
ТОО "Тараз - Технопроект "
Государственная лицензия № 18003292

РАБОЧИЙ ПРОЕКТ

Альбом 2 (Пятно 3)
Архитектурно-строительный(АС).

"Реконструкция караванного дворца "Торткуль" в рамках ярмарки Содружества"

Директор Олжабекова М.Б.

ГИП Шинтасов М.

г.Тараз - 2025 г.

Ведомость основных комплектов рабочих чертежей

Обозначение	Наименование	Примечание
-ГП	Генеральный план.	
-АС	Архитектурно-строительные решения.	
-ТХ,ОВ,ВК	Технологическая часть, отопление и вентиляция водопровод и канализация	

Ведомость ссылочных и прилагаемых документов

Обозначение	Наименование	Примечание
	Ссылочные документы	
СП РК 3.01-101-2013*	«Градостроительство. Планировка и застройка городских и сельских населенных пунктов»	
СП РК 2.03-30-2017	«Строительство в сейсмических районах»	
СП РК 2.04-01-2017	«Строительная климатология»	
СН РК 3.02-07-2014	«Общественные здания и сооружения»	
СН РК 2.02.01-2014 сооружений»	«Пожарная безопасность зданий и	
СН РК 3.02-36-2012	«Полы»	
СН РК 3.02-37-2013	«Крыши и кровли»	
СН РК 2.04-04-2013	«Строительная теплотехника»	

Ведомость рабочих чертежей основного комплекта

Марка	Наименование	Примечание
1	Общие данные (начало)	
2	Общие данные (окончание)	
3	Фасад в осях 1-6	
4	План 1-го этажа на отм. 0,000	
5	Разрез 1-1	
6	План кровли	
7	Спецификация элементов заполнения проемов. Экспликация полов. Ведомость отделки помещения	
8	План фундаментов	
9	Узел А	
10	Сечение фундаментов 1-1, 2-2	
11	План усиление стен на отметке 0,000	
12	Перемычка монолитная Пр1.1...Пр1.2 Спецификация элементов на перемычку Пр1.1...Пр1.2	
13	План расположения каркаса на отм.	
14	Калона Км1	
15	Ригель Р1, Р2, Р3, Р4	
16	Схема расположения деревянных балок	
17	План стропильных конструкций	
18	Узел 1, а-а Спецификация к схеме расположения элементов крыши	

Проект разработан в соответствии с действующими нормами и правилами и предусматривает мероприятия обеспечивающие взрывобезопасность и пожаробезопасность при эксплуатации здания

ГИП ШинтасовМ.

Согласовано:

Взам. инв. N

Подпись и дата

Инв. N подп.

Изм.	Кол.уч.	Лист	№док	Подпись	Дата	-АС
						"Реконструкция караванного дворца "Торткуль" в рамках ярмарки Содружества"
ГИП	Шинтасов М.				06.25	Пятно 3 — Стадия: РП; Лист: 1; Листов: 18
Разраб.	Мукашев А.				06.25	Общие данные (начало) — ТОО "Тараз - Технопроект" Государственная лицензия № 18003292

Формат А3

Общие указания.

1.1. Проект разработан на основании задания на проектирование от заказчика: _____ и выданного АПЗ Номер:_____ _____года и предназначен для строительства г. Тараз.

-климатическая характеристика участка:

- климатический район III В согласно СП РК 2.04-01-2017
- средняя температура воздуха наиболее холодных суток обеспеченностью 0,98 (-32,6°С)
- средняя температура воздуха наиболее холодной пятидневки обеспеченностью 0,98 (-27,4°С)
- ветравая нагрузка - 0,38 кПа
- снеговая нагрузка - 0,70 кПа

1.3. Сейсмичность площадки строительства- до 8 баллов по шкале Рихтера.

1.4. Степень огнестойкости-II,

- класс пожарной безопасности-Ф1.3.

1.5. Уровень ответственности здании II- нормальный, технический не сложный.

Архитектурно- строительное решение.

Реконструкция караван-сарая «Торткуль»,(Пятно 3) одноэтажное прямоугольной формыформы с общими размерами в осях "1-6"и"А-В" что составляет 30,1 х 5,1 метров. Высота первого этажа 3,00м.

Крыша - односкатная

Уклон кровли соответствуют требованиям СНиП РК 3.02-06-2009 "Крыши и кровли"

Фундамент - ленточные, бетон кл 25,0.

Перекрытия - деревянная балка

Наружные стены - жженный кирпич 380мм.

- стены окрашиваются водоэмульсионной краской.
- Полы керамогранит
- окна - металлопластиковые с заполнением из двойного стеклопакета

Противопожарные мероприятия

Противопожарные мероприятия выполнены в соответсвии с требованиями СНиП РК 2.02-01-2001 "Пожарная безопасность зданий и сооружений".

Расположение зданий и сооружений обеспечивает доступ к ним для пожаротушения.

Здание пристройки III степени огнестойкости.Двери на путях эвакуации открываются по направлению выхода из здания.

Для отделки помещений предусмотрены несгораемые отделочные материалы. Все деревянные изделия и конструкций глубоко пропитать антисептиками и антипиринами.

Антисейсмические мероприятия

Антисейсмические мероприятия выполняются согласно СНиП РК 2.03-30-2006 "Строительство в сейсмических районах" для расчетной сейсмичности здания 8 баллов.

Углы и сопряжения стен армировать сетками горизонтального армирования 2.130-6с, вып.1. Шаг сеток по высоте 675мм.

Перемычки выполнятся монолитными на всю ширину стены. Опирание перемычек на стены не менее 250мм для проемов 1,50м, и не менее 350мм для проемов более 1,50м.

В уровне перекрытий и покрытия устрваиваются антисейсмические пояса по узлам серии 2.140-5с,в.1.

Антикоррозийные мероприятия

Антикоррозийные мероприятия выполнены в соответствии с требованиями СНиП РК 2.01-19-2004 "Защита строительных конструкции от коррозии".

Здание будет эксплуатироваться при относительной влажности воздуха не более 60%.

Газы по агрессивности относятся к группе "А". Газовая среда неагрессивна к железобетонным конструкциям.

Все стальные закладные и соединительные изделия защитить антикоррозийным покрытием согласно указаниям СНиП РК 2.01 -19-2004 "Защита строительных конструкцийот коррозии".

№ п/п	Наименование	Единицы измерения	Количество
1	Площадь земельного участа	Га	-
1	Этажность	-	1
2	Площадь застройки	$м^2$	159,30
3	Общая площадь	$м^2$	129,04
6	Строительный объем	$м^2$	477,9

Согласовано:

Взам. инв. N

Подпись и дата

Инв. N подл.

Изм.	Кол.уч.	Лист	№ док	Подпись	Дата	-АС		
						"Реконструкция караванного дворца "Торткуль" в рамках ярмарки Содружества"		
ГИП	Шинтасов М.				06.25	Пятно 3	Стадия	Лист	Листов
							РП	2	18
Разраб.	Мукашев А.				06.25	Общие данные (окончание)	ТОО "Тараз - Технопроект " Государственная лицензия № 18003292		

Формат А3

Фасад в осях 1-6

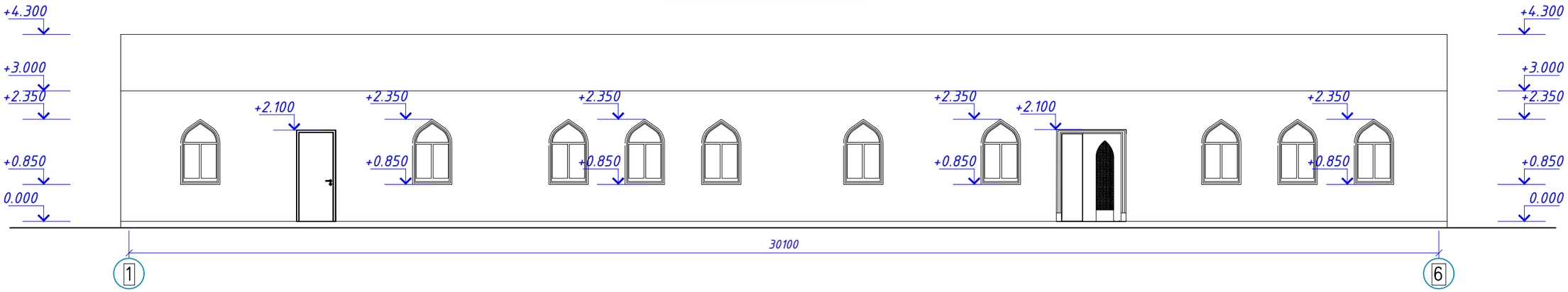

Согласовано:

Взам. инв. N

Подпись и дата

Инв. N подп.

						-АС		
						"Реконструкция караванного дворца "Торткуль" в рамках ярмарки Содружества"		
Изм.	Кол.уч.	Лист	№док	Подпись	Дата			
ГИП	Шинтасов М.				06.25	Пятно 3	Стадия	Лист	Листов
							РП	3	18
Разраб.	Мукашев А.				06.25	Фасад в осях 1-6	ТОО "Тараз - Технопроект " Государственная лицензия № 18003292		

Формат А3

План на отм. 0.000

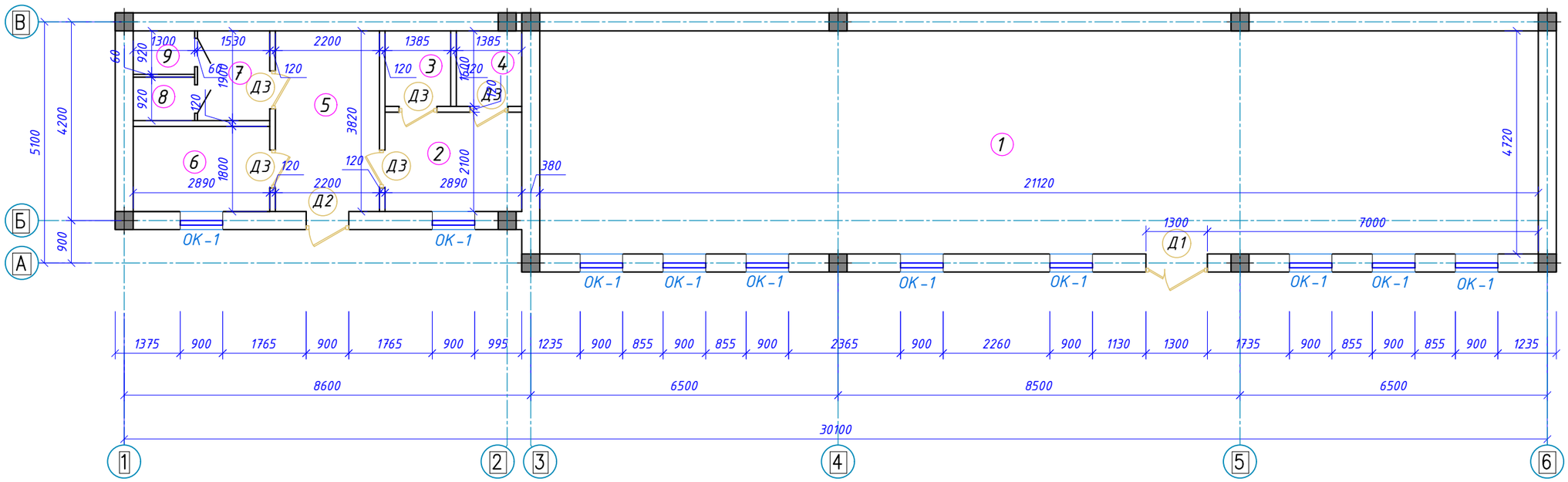

Экспликация помещений

Номер поме-щения	Наименование	Площадь, $м^2$
1	Склад	99,68
2	Умывальная	6,06
3	С/У	2,20
4	С/У	2,20
5	Коридор	8,40
6	Комната матери и ребенка	5,20
7	Умывальная	2,90
8	С/У	1,20
9	С/У	1,20
	Итого	129.04

Согласовано:

Взам. инв. N

Подпись и дата

Инв. N подл.

Изм.	Кол.уч.	Лист	№док	Подпись	Дата	-АС		
						"Реконструкция караванного дворца "Торткуль" в рамках ярмарки Содружества"		
ГИП Шинтасов М.					06.25	Пятно 3	Стадия	Лист	Листов
							РП	4	18
Разраб.		Мукашев А.			06.25	План первого этажа	ТОО "Тараз - Технопроект" Государственная лицензия № 18003292		

Формат А3

Разрез 1-1

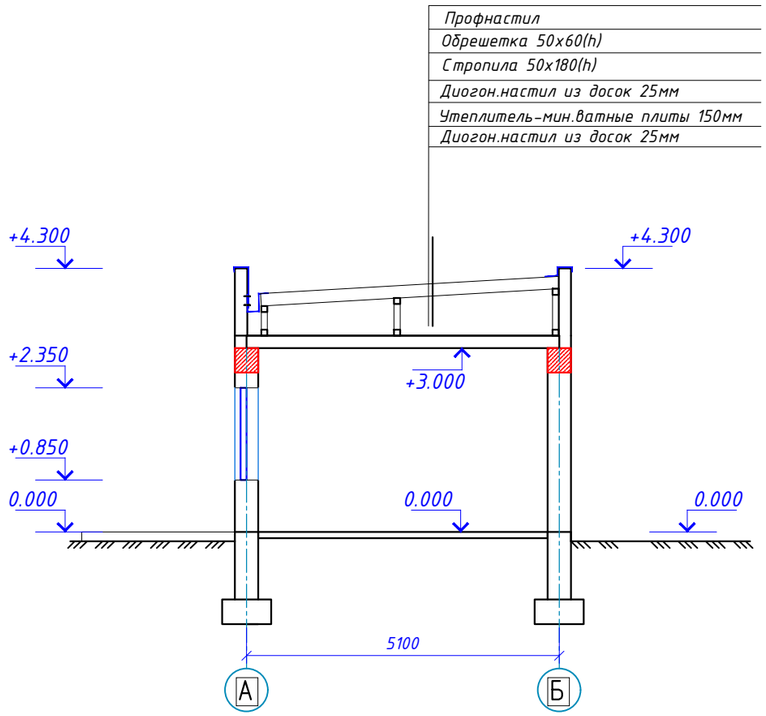

Согласовано:

Взам. инв. N

Подпись и дата

Инв. N подл.

						-АС		
Изм.	Кол.уч.	Лист	№док	Подпись	Дата	"Реконструкция караванного дворца "Торткуль" в рамках ярмарки Содружества"		
ГИП Шинтасов М.					06.25	Пятно 3	Стадия	Лист	Листов
							РП	5	18
Разраб.		Мукашев А.			06.25	Разрез 1-1	ТОО "Тараз - Технопроект" Государственная лицензия № 18003292		

Формат А3

План кровли

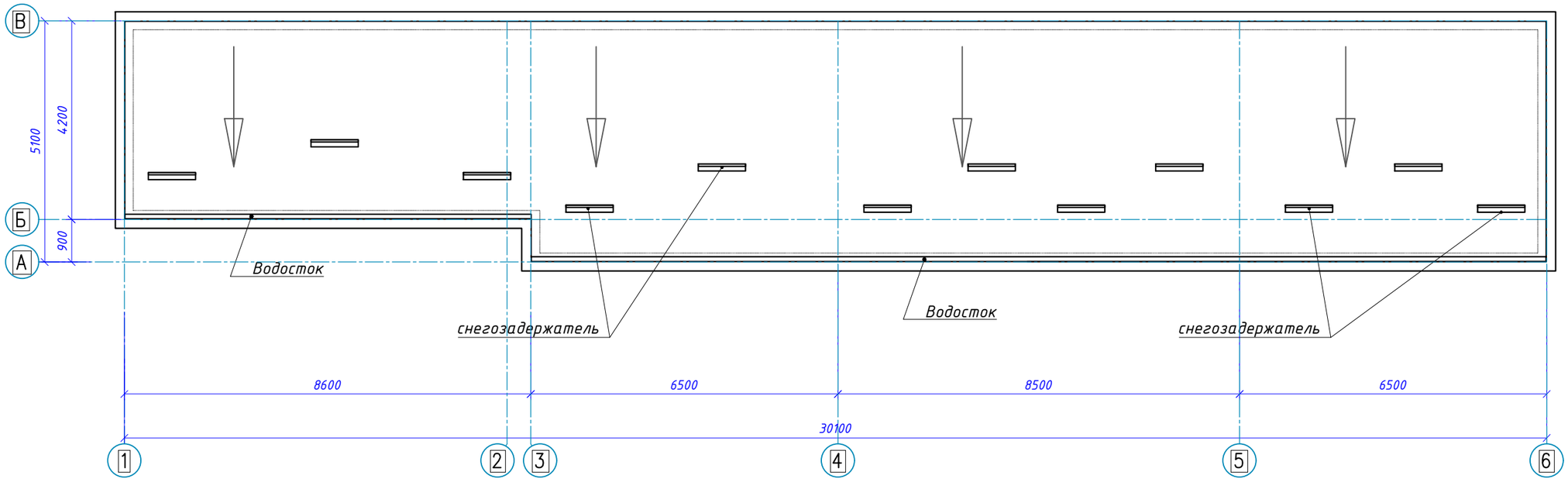

Согласовано:

Согласовано:

Взам. инв. N

Подпись и дата

Инв. N подп.

						-АС
Изм.	Кол.уч.	Лист	№ док	Подпись	Дата	"Реконструкция караванного дворца "Торткуль" в рамках ярмарки Содружества"
ГИП Шинтасов М.					06.25	Пятно 3 — Стадия: РП; Лист: 6; Листов: 18
Разраб.		Мукашев А.			06.25	План кровли — ТОО "Тараз - Технопроект" Государственная лицензия № 18003292

Формат А3

Экспликация полов на отм. 0,000

Номер помещения	Тип пола	Схема пола или тип пола по серии 2.244-1 В.6	Данные элементов пола (наименование, толщина, основание и др.), мм	
1	Линолеумное покрытие	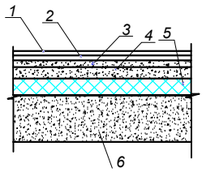	1 Линолеум на теплоизолирующей подоснове ГОСТ 18108-80 -3,0мм 2 Прослойка из клеящей мастики 3 Стяжка из цементно-песчаного раствора М150 -20мм 4 Стяжка из цементно-песчаного раствора М150 -30мм 5 Керамзитовый гравий (у=650кг/м^3) -40мм 6 Грунт основания с втрамбованным щебнем или гравием крупностью 40-60 мм	99.68
2,3,4,5,6,7,8,9	Керамическое покрытие	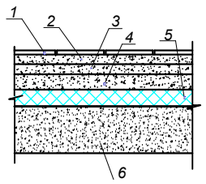	1 Керамическая плитка ГОСТ 6787-89 -10мм 2 Прослойка и заполнение швов цементно-песчаным раствором М150 -15мм 3 Стяжка из цементно-песчаного раствора М150 -20мм 4 Стяжка из цементно-песчаного раствора М150 -30мм 5 Керамзитовый гравий (у=650кг/м^3) -40мм 6 Грунт основания с втрамбованным щебнем или гравием крупностью 40-60 мм	29.36

Ведомость отделки помещений на отм. 0,000

Наименование или номер помещения	Вид отделки элементов интерьеров			
	Потолок		Стены или перегородки	
	Площадь	Вид отделки	Площадь	Вид отделки
1	99.68	Сплошное выравнивание поверхности из сухих растворных смесей-3мм, водоэмульсионная покраска за 2 раза	142,47	Улучшенная штукатурка, сплошное выравнивание поверхности из сухих растворных смесей-3мм, водоэмульсионная покраска за 2 раза
2,3,4,5,6,7,8,9	29.36	Сплошное выравнивание поверхности из сухих растворных смесей-3мм, водоэмульсионная покраска за 2 раза	138.30	Простая плитка из керамагранита без завала, h=1,80 на цементно-песчанном растворе

Спецификация элементов заполнения наружных проемов

Марка, поз.	Обозначение	Наименование	Кол. на этаж				Масса, ед.,кг., кв.м	Примечание
			Подв.	1	2	3		
		Окна наружные						
ОК-1	ГОСТ 30674-99	900-1500 (h)	-	10	-	-		Профиль пластиковый

Спецификация элементов заполнения дверных проемов

Марка, поз.	Обозначение	Наименование	Кол. на этаж				Масса, ед.,кг., кв.м	Примечание
			Подв.	1	2	3		
		Двери наружные						
Д1	ГОСТ 31173-2003	ДПВ Г 21-13	-	1	-	-		Утепленная
Д2	ГОСТ 31173-2003	ДПВ Г 21-9	-	1	-	-		Утепленная
		Двери внутренние						
Д3	ГОСТ 31173-2003	ДПВ Г 21-8	-	5	-	-		Утепленная

Согласовано:

Взам. инв. N

Подпись и дата

Инв. N подл.

Изм.	Кол.уч.	Лист	№ док	Подпись	Дата	-АС		
						"Реконструкция караванного дворца "Торткуль" в рамках ярмарки Содружества"		
ГИП	Шинтасов М.				06.25	Пятно 3	Стадия	Лист	Листов
							РП	7	18
Разраб.	Мукашев А.				06.25	Спецификация элементов заполнения проемов. Экспликация полов. Ведомость отделки помещения	ТОО "Тараз - Технопроект" Государственная лицензия № 18003292		

Формат А3

План фундаментов

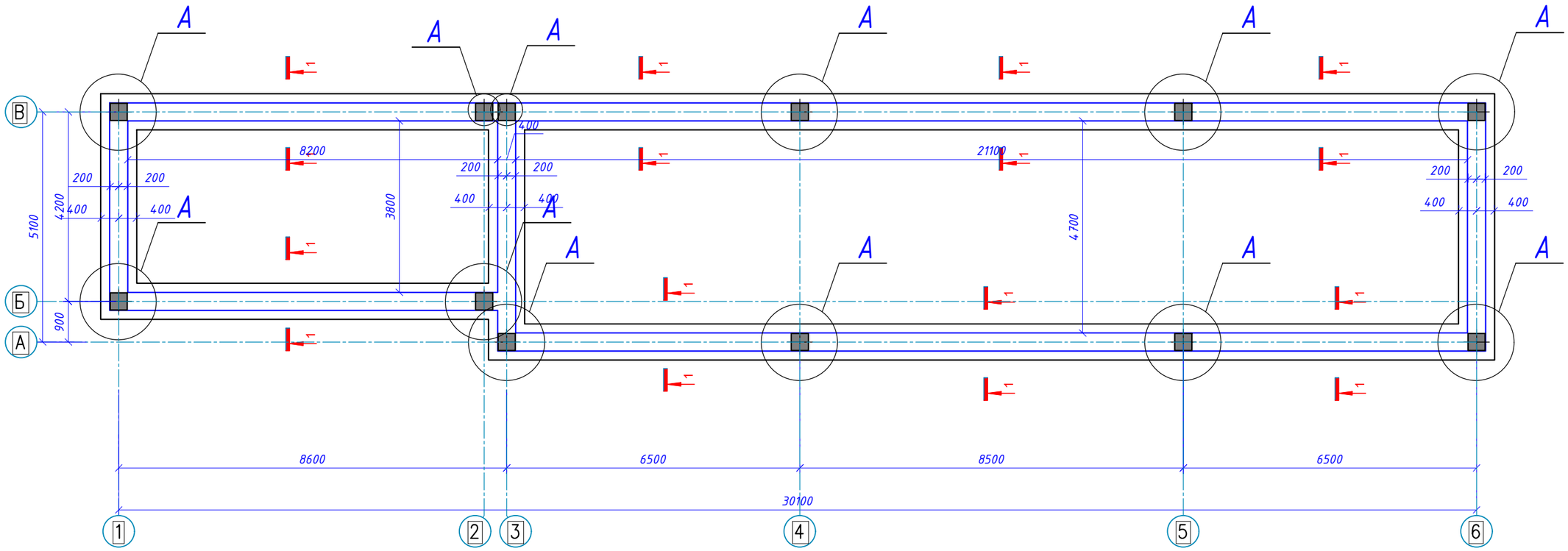

Согласовано:

Взам. инв. N

Подпись и дата

Инв. N подп.

Изм.	Кол.уч.	Лист	№док	Подпись	Дата	-АС		
						"Реконструкция караванного дворца "Торткуль" в рамках ярмарки Содружества"		
ГИП	Шинтасов М.				06.25	Пятно 3	Стадия	Лист	Листов
							РП	8	18
Разраб.		Мукашев А.			06.25	План фундаментов	ТОО "Тараз - Технопроект" Государственная лицензия № 18003292		

Формат А3

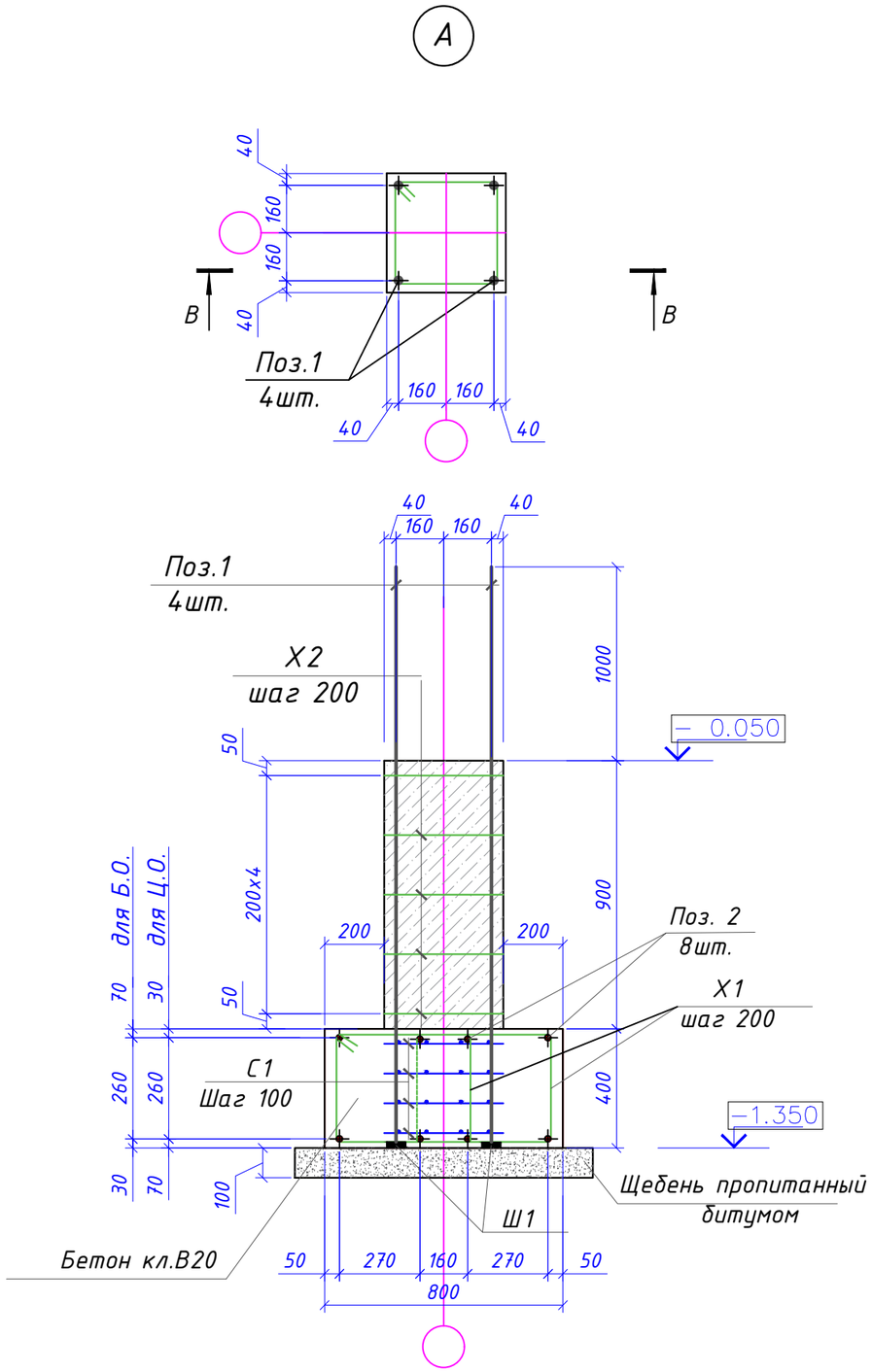

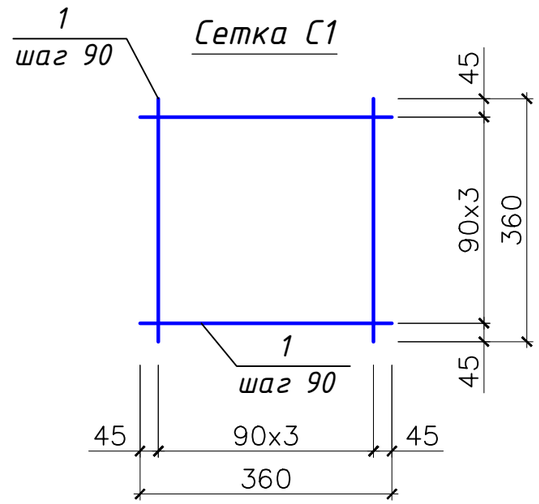

1. Монолитные фундаменты выполнить из бетона кл.В7.5
2. Все поверхности бетонных конструкций соприкасающихся с грунтом обмазать горячим битумом 2 раза
3. Горизонтальную гидроизоляцию выполнить на отм.-0.020 из цементного раствора состава1-2

						-АС		
						"Реконструкция караванного дворца "Торткуль" в рамках ярмарки Содружества"		
Изм.	Кол.уч.	Лист	№док	Подпись	Дата			
ГИП	Шинтасов М.				06.25	Пятно 3	Стадия	Лист	Листов
							РП	9	18
Разраб.	Мукашев А.				06.25	Узел А	ТОО "Тараз - Технопроект" Государственная лицензия № 18003292		

Согласовано:

Взам. инв. N

Подпись и дата

Инв. N подл.

Формат А3

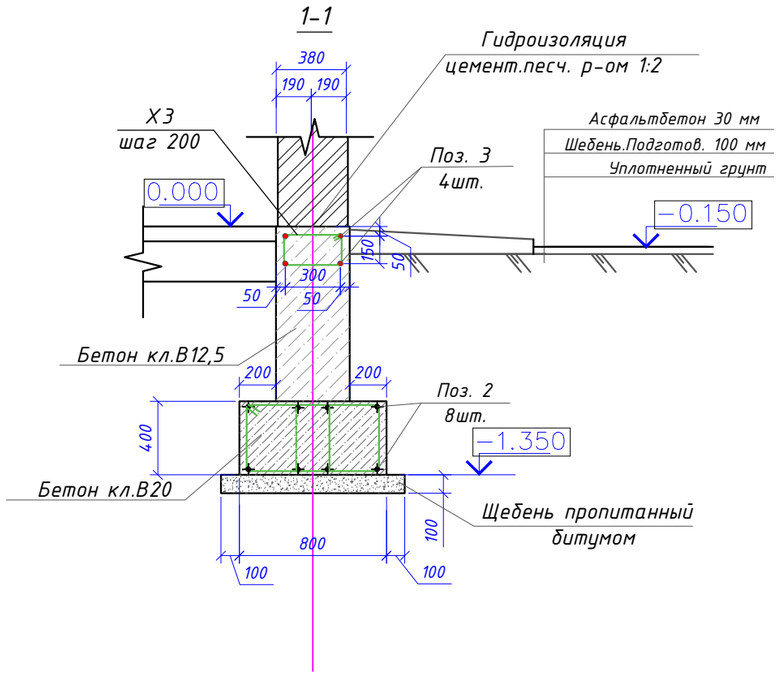

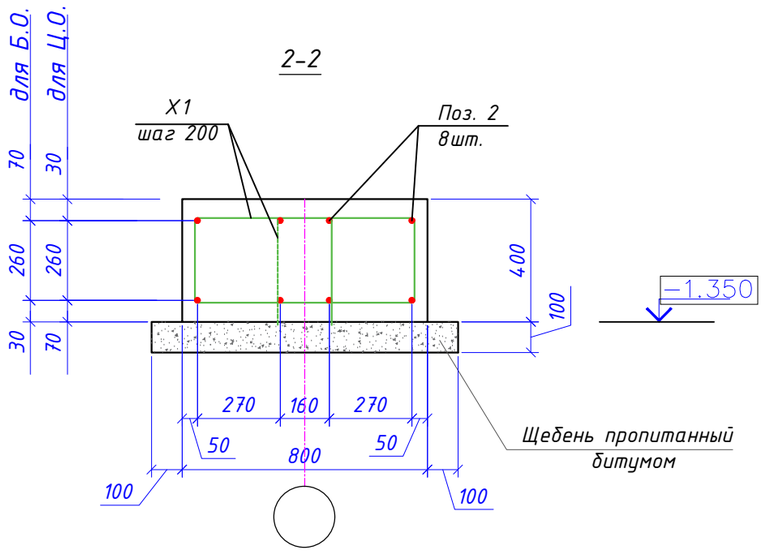

Спецификация к плану фундаментов

Поз.	Обозначение	Наименование	Кол.	Масса ед.,кг	Приме-чание
1	ГОСТ 5781-82*	Ø22 А-III L=2250мм	48	6.71	322.08
2	ГОСТ 34028-2016	Ø16 А-III Lобщ=м.п.	602	1.58	951.17
3	ГОСТ 34028-2016	Ø14 А-III Lобщ=м.п.	301	1.21	364.21
х1	ГОСТ 5781-82*	Ø8 А-I L=1700мм	375	0.68	255
х2	ГОСТ 5781-82*	Ø8 А-I L=1620мм	60	0.64	38.4
х3	ГОСТ 5781-82*	Ø8 А-I L=1200мм	375	0.48	180
П-1	ГОСТ 5781-82*	-10х60 L= 60	48	0.2835	13.6063
		Сетка С1	48	1.12	53.7600
		Бетон класса В12,5 28.20м^3			
		Бетон класса В20 23,61м^3			

Согласовано:

Взам. инв. N

Подпись и дата

Инв. N подл.

Изм.	Кол.уч.	Лист	№док	Подпись	Дата	-АС		
						"Реконструкция караванного дворца "Торткуль" в рамках ярмарки Содружества"		
ГИП Шинтасов М.					06.25	Пятно 3	Стадия	Лист	Листов
							РП	10	18
Разраб.		Мукашев А.			06.25	Сечение фундамента 1-1, 2-2	ТОО "Тараз - Технопроект" Государственная лицензия № 18003292		

Формат А3

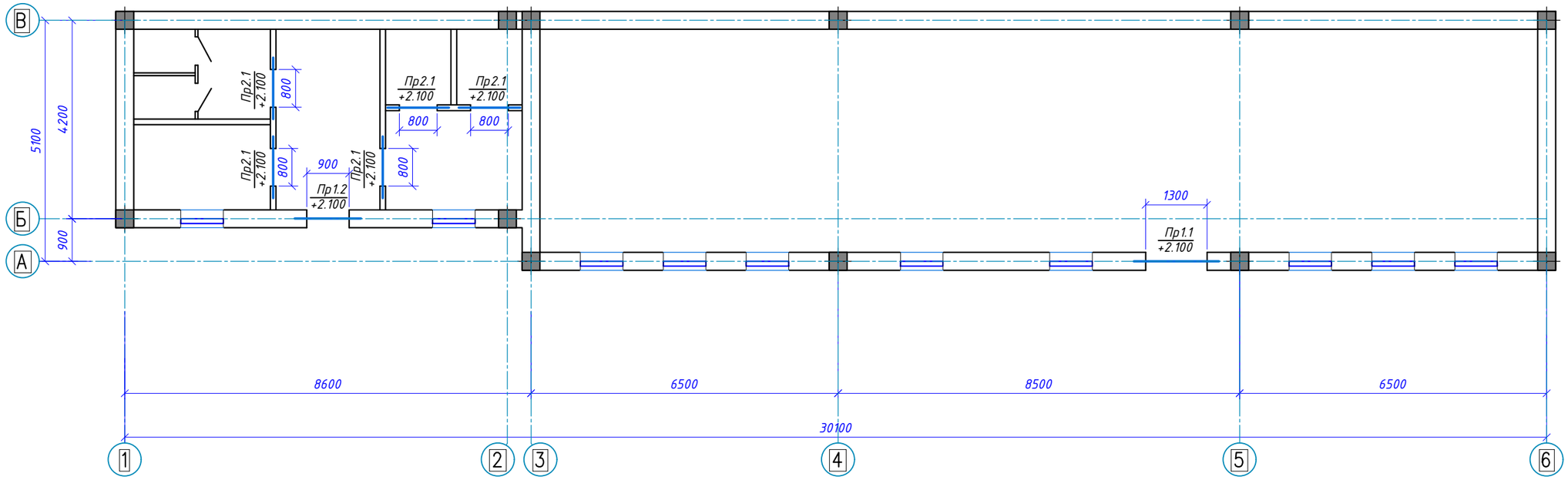

Согласовано:

Взам. инв. N

Подпись и дата

Инв. N подл.

						-АС		
						"Реконструкция караванного дворца "Торткуль" в рамках ярмарки Содружества"		
Изм.	Кол.уч.	Лист	№док	Подпись	Дата			
ГИП Шинтасов М.					06.25	Пятно 3	Стадия	Лист	Листов
							РП	11	18
Разраб.		Мукашев А.			06.25	План усиление стен на отметке 0,000	ТОО "Тараз - Технопроект" Государственная лицензия № 18003292		

Формат А3

Монолитная перемычка Пр1.1...Пр1.2

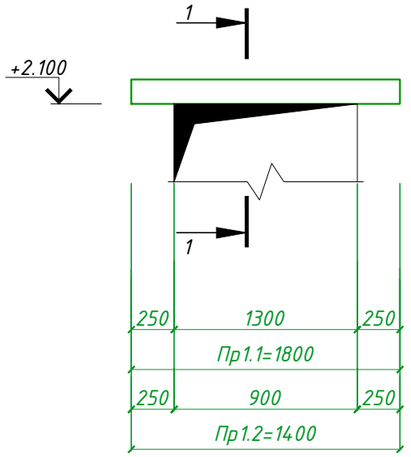

Монолитная перемычка Пр2.1

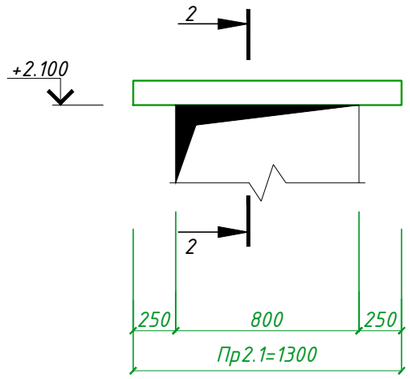

1-1

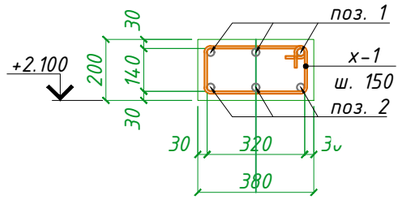

2-2

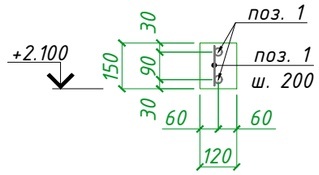

Спецификация элементов на перемычку Пр1.1...Пр1.2

Поз.	Обозначение	Наименование	Кол.	Масса ед., кг	Примечание
		Перемычка Пр1.1	1		
1	ГОСТ 34028-2016	Ø12 А-III L=1780мм	3	1.57	4.6992
2	ГОСТ 34028-2016	Ø8 А-III L=1780мм	3	0.7	2.1093
х-1	ГОСТ 34028-2016	Ø6 А-I L=1120мм	12	0.25	2.9837
		Материалы			
		Бетон В15		0.14	
		Перемычка Пр1.2	1		
1	ГОСТ 34028-2016	Ø12 А-III L=1380мм	3	1.21	3.6432
2	ГОСТ 34028-2016	Ø8 А-III L=1380мм	3	0.55	1.6353
х-1	ГОСТ 34028-2016	Ø6 А-I L=1120мм	9	0.25	2.2378
		Материалы			
		Бетон В15		0.11	
		Перемычка Пр2.1	5		
1	ГОСТ 34028-2016	Ø12 А-III L=1300мм	4	1.16	4.628
х-1	ГОСТ 34028-2016	Ø8 А-I L=860мм	6	0.34	2.0382
		Материалы			
		Бетон В15		0.02	

Указания по возведению стен и перегородок.

Стены выполнить из обожженного кирпича Кр-р-по250х120х65 /1НФ/125/2.0/50 и перегородки из кирпича Кр-р-по250х120х65 /1НФ/100/2.0/50 по ГОСТ 530-2012 на цементно- песчаном растворе М50 с пластифицирующими добавками, усиленные горизонтальным армированием в швах кладки. Значение временного сопротивления кирпичной кладки по осевому растяжению по неперевязанным швам должна быть R>120 кПа.

Связь кладки стен с колоннами армируется арматурными сетками согласно узлам типовой серии 2.130-6с в.1. через 675 мм по высоте.

Перегородки армируются на всю длину через 675 мм по высоте продольной арматурой 2Ø5 Вр 1 и поперечными стержнями Ø3 Вр 1 с шагом 300 мм.

Для кладки стен применять однорядную цепную систему перевязки швов. Многорядная перевязка швов кладки стен не допускается.

В глухих участках стен и простенков длина сетки горизонтального армирования должна быть не менее 1,50 м. В меньших простенках (≤ 1,50 м) длина сеток принимается равной длине простенка.

Перемычки монолитные железобетонные из бетона класса В 15

Опирание перемычек в кладку при ширине проемов более 1,50 м должна быть не менее 35 см, при меньших проемах длина опирания перемычек в кладке допускается 25,0 см.

Связь монолитных железобетонных сердечников с кладкой осуществляется сетками горизонтального армирование СГ -1 серии 2.130-6с. в-1 укладываемые в швы кладки через 675 мм по высоте. Конец сетки должен быть заведен в тело монолитных сердечников на всю ширину и должен заканчиваться отгибом.

Ведомость перемычек

Марка	Схема сечения
Пр1.1...Пр1.2	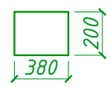
Пр2.1	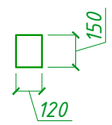

Ведомость деталей

Поз.	Эскиз
Х-1	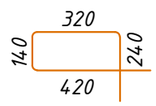

Изм.	Кол.уч.	Лист	№док	Подпись	Дата	-АС		
						"Реконструкция караванного дворца "Торткуль" в рамках ярмарки Содружества"		
ГИП Шинтасов М.					06.25	Пятно 3	Стадия	Лист	Листов
							РП	12	18
Разраб.	Мукашев А.				06.25	Перемычка монолитная Пр1.1...Пр1.2 Спецификация элементов на перемычку Пр1.1...Пр1.2	ТОО "Тараз - Технопроект" Государственная лицензия № 18003292	

Согласовано:

Взам. инв. N

Подпись и дата

Инв. N подл.

Формат А3

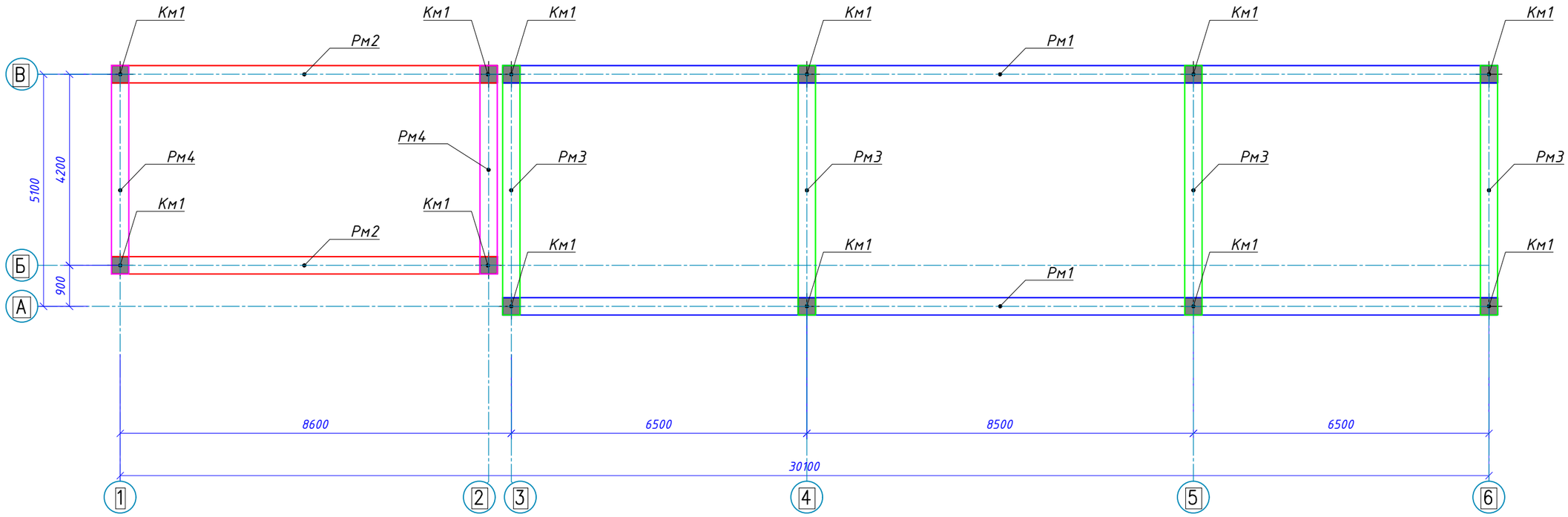

Согласовано:

Взам. инв. N

Подпись и дата

Инв. N подл.

						-АС		
						"Реконструкция караванного дворца "Торткуль" в рамках ярмарки Содружества"		
Изм.	Кол.уч.	Лист	№док	Подпись	Дата			
ГИП Шинтасов М.					06.25	Пятно 3	Стадия	Лист	Листов
							РП	13	18
Разраб.		Мукашев А.			06.25	План расположения каркаса на отм. +3.000	ТОО "Тараз - Технопроект" Государственная лицензия № 18003292		

Формат А3

Колонна Км1
(опалубочный чертеж)

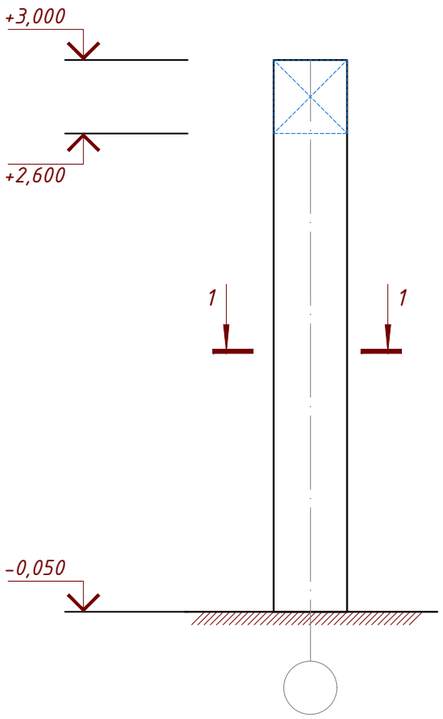

Колонна Км1
(армирование)

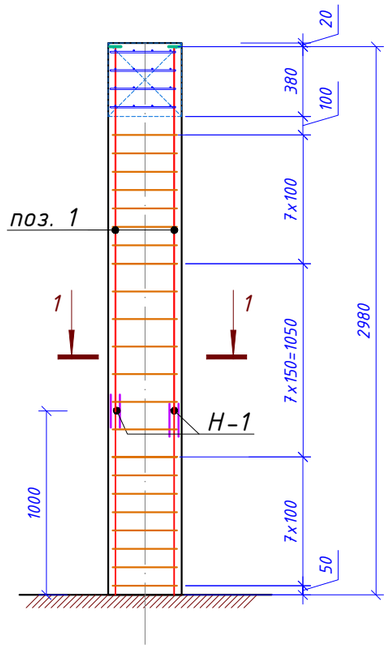

Сечение 1-1
(опалубка)

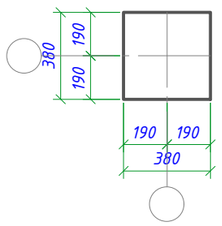

Сечение 1-1
(армирование)

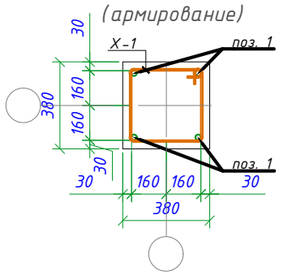

Спецификация элементов на колонну монолитную Км1.

Поз.	Обозначение	Наименование	Кол.	Масса ед.,кг	Приме-чание
Км1		Колонна монолитная Км1	12		181.5004
1	ГОСТ 34028-2016	Ø22 А-III L=1980мм	4	5.9	23.6
Н-1	ГОСТ 34028-2016	Ø22 А-III L=220мм	4	0.66	2.64
х1	ГОСТ 34028-2016	Ø8 А-I L=1560мм	21	0.62	13.02
П1	СТ РК EN 10025-2-2012	-10х60 L=60мм	4	0.28	1.12
С1		Сетка С1	4	1.42	11.376
1	ГОСТ 34028-2016	Ø8 А-I L=450мм	4	0.18	1.422
		Бетон С20/25		0.48	

Ведомость деталей

Поз.	Эскиз
Х-1	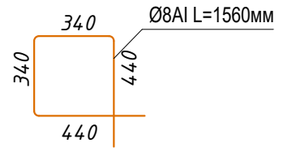
П-1	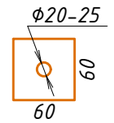

Согласовано:

Взам. инв. N

Подпись и дата

Инв. N подл.

Изм.	Кол.уч.	Лист	№док	Подпись	Дата
ГИП Шинтасов М.					06.25
Разраб.		Мукашев А.			06.25

-АС

"Реконструкция караванного дворца "Торткуль" в рамках ярмарки Содружества"

Пятно 3

Стадия	Лист	Листов
РП	14	18

Калона Км1

ТОО "Тараз - Технопроект "
Государственная лицензия № 18003292

Формат А3

Ригель монолитный Рм1.

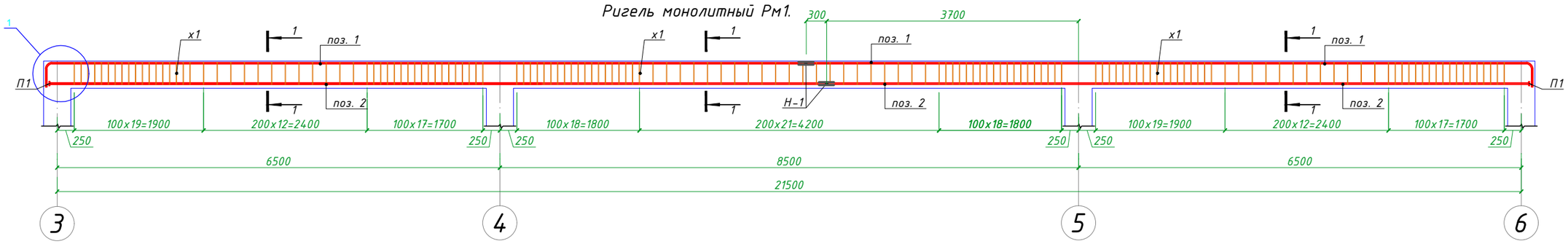

Ригель монолитный Рм2.

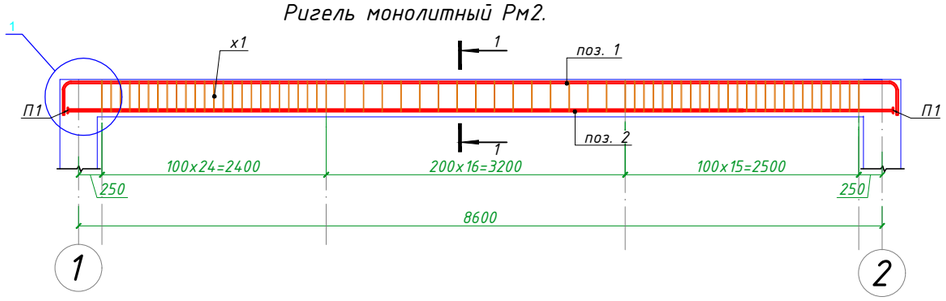

Ригель монолитный Рм3.

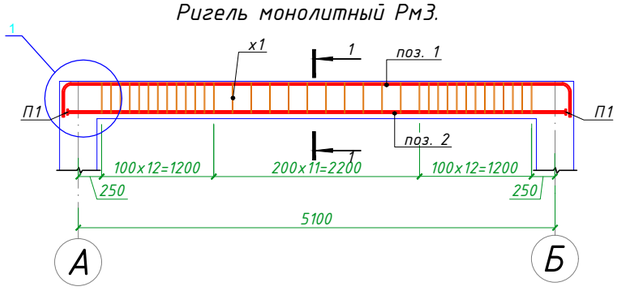

Ригель монолитный Рм4.

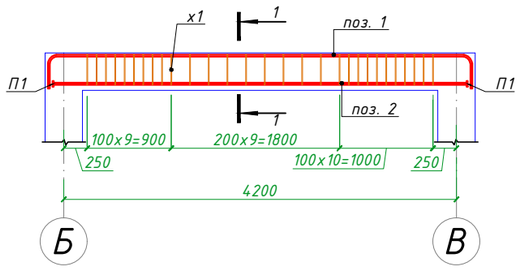

Сечение 1-1

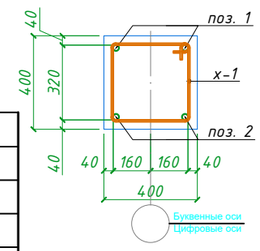

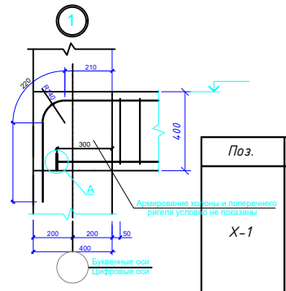

Поз.	Эскиз
X-1	340, 340, 440, 440, Ø8AI L=1560мм
П-1	Ф18-25, 60, 60

Спецификация элементов на монолитные ригели

Поз.	Обозначение	Наименование	Кол.	Масса ед.,кг	Приме-чание
Рм1		Ригель монолитный Рм1	2		
1	ГОСТ 34028-2016	Ø22 А-III L=22960мм	2	68.42	136.84
2	ГОСТ 34028-2016	Ø22 А-III L=21700мм	2	64.66	129.32
Н-1	ГОСТ 34028-2016	Ø22 А-III L=220мм	16	0.66	10.56
х-1	ГОСТ 34028-2016	Ø8 А-I L=1560мм	153	0.62	94.86
П-1	ГОСТ 103-2006	-10х60 L= 60	4	0.2835	1.7008
		Бетон В 25		3.44	
Рм2		Ригель монолитный Рм2	2		
1	ГОСТ 34028-2016	Ø22 А-III L=10060мм	2	29.97	59.94
2	ГОСТ 34028-2016	Ø22 А-III L=8800мм	2	26.22	52.44
х-1	ГОСТ 34028-2016	Ø8 А-I L=1560мм	55	0.62	34.1
П-1	ГОСТ 103-2006	-10х60 L= 60	4	0.2835	1.7008
		Бетон В 25		1.37	
Рм3		Ригель монолитный Рм3	2		
1	ГОСТ 34028-2016	Ø22 А-III L=6560мм	2	19.54	39.08
2	ГОСТ 34028-2016	Ø22 А-III L=5300мм	2	15.8	31.6
х-1	ГОСТ 34028-2016	Ø8 А-I L=1560мм	35	0.62	21.7
П-1	ГОСТ 103-2006	-10х60 L= 60	4	0.2835	1.7008
		Бетон В 25		0.81	
Рм4		Ригель монолитный Рм4	4		
1	ГОСТ 34028-2016	Ø22 А-III L=5660мм	2	16.86	33.72
2	ГОСТ 34028-2016	Ø22 А-III L=4400мм	2	13.11	26.22
х-1	ГОСТ 34028-2016	Ø8 А-I L=1560мм	28	0.62	17.36
П-1	ГОСТ 103-2006	-10х60 L= 60	4	0.2835	1.7008
		Бетон В 25		0.67	

Согласовано:

Взам. инв. N

Подпись и дата

Инв. N подл.

Изм.	Кол.уч.	Лист	№док	Подпись	Дата	-АС
						"Реконструкция караванного дворца "Торткуль" в рамках ярмарки Содружества"
ГИП Шинтасов М.					06.25	Пятно 3 — Стадия: РП; Лист: 15; Листов: 18
Разраб.	Мукашев А.				06.25	Ригель Р1, Р2, Р3, Р4 — ТОО "Тараз - Технопроект" Государственная лицензия № 18003292

Формат А3

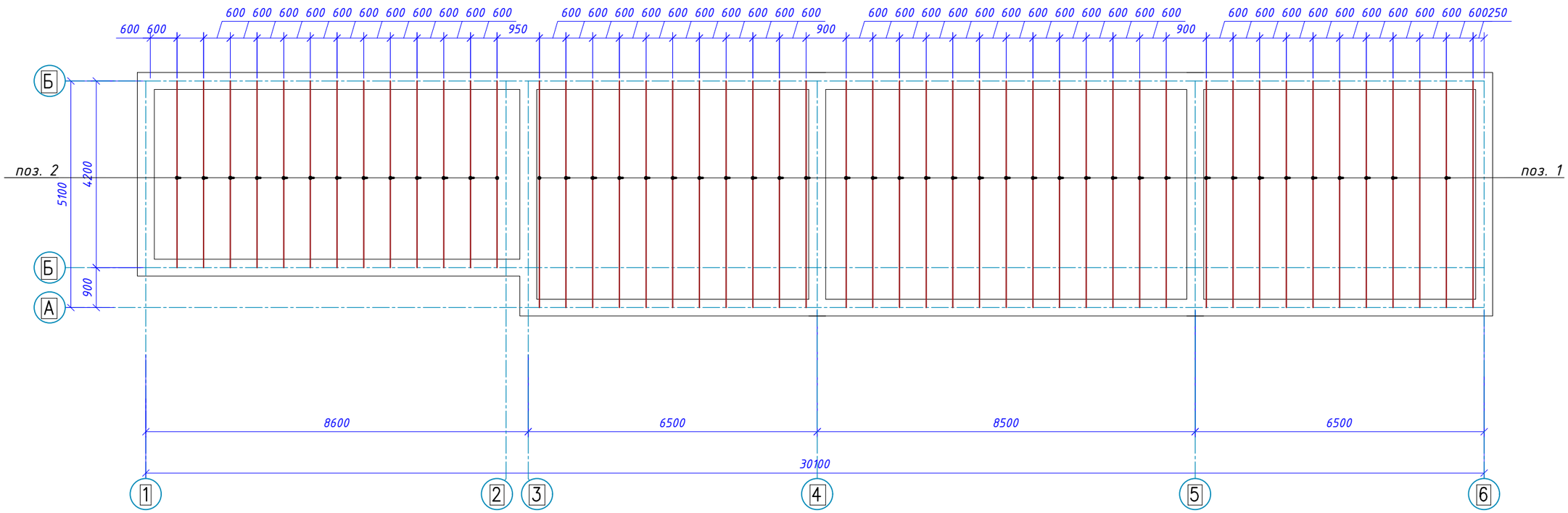

Спецификация к схеме расположения балок

Поз.	Обозначение	Наименование	Кол.	Объем $м^3$	Приме-чание
		Балка перекрытия			
1	ГОСТ 8486-86*	Доска 200х50 L=5100мм	35	0.051	1.785
2	ГОСТ 8486-86*	Доска 200х50 L=4000мм	13	0.051	0.663

Согласовано:

Взам. инв. N

Подпись и дата

Инв. N подл.

Изм.	Кол.уч.	Лист	№док	Подпись	Дата	-АС		
						"Реконструкция караванного дворца "Торткуль" в рамках ярмарки Содружества"		
ГИП Шинтасов М.					06.25	Пятно 3	Стадия	Лист	Листов
							РП	16	18
Разраб.		Мукашев А.			06.25	Схема расположения деревянных балок	ТОО "Тараз - Технопроект" Государственная лицензия № 18003292		

Формат А3

План стропильных конструкций

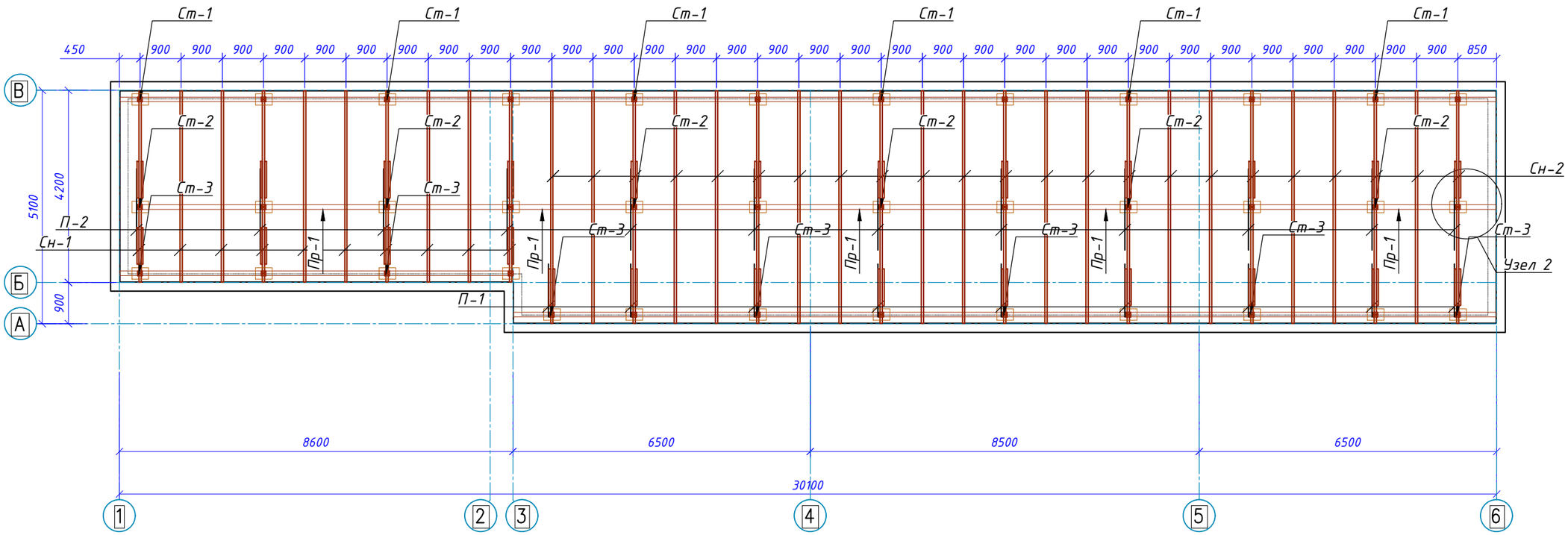

Разрез 1-1

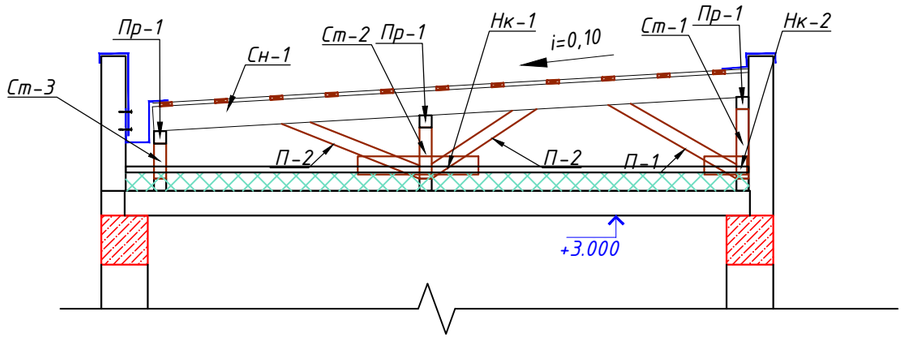

						-АС			
						"Реконструкция караванного дворца "Торткуль" в рамках ярмарки Содружества"			
Изм.	Кол.уч.	Лист	№док	Подпись	Дата				
ГИП	Шинтасов М.				06.25	Пятно 3	Стадия	Лист	Листов
							РП	17	18
Разраб.	Мукашев А.				06.25	План стропильных конструкций Разрез 1-1	ТОО "Тараз - Технопроект" Государственная лицензия № 18003292		

Согласовано:

Взам. инв. N

Подпись и дата

Инв. N подл.

Формат А3

Узел 1

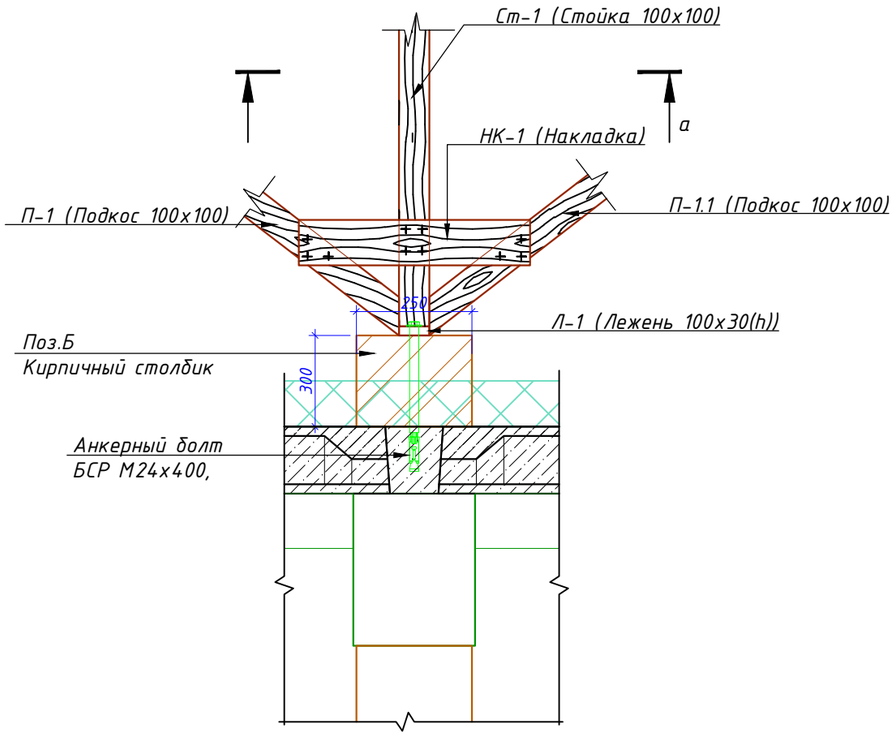

а-а

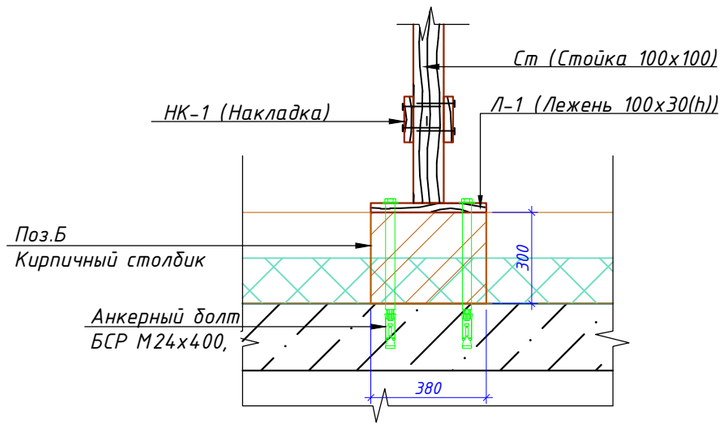

Спецификация к схеме расположения элементов крыши

Поз.	Обозначение	Наименование		Кол.	Объем $м^3$	Приме-чание
Сн-1	ГОСТ 8486-86*	Стропильные ноги 50х180(h)	L=5100мм	23	0.054	1.242
Сн-2	ГОСТ 8486-86*	Стропильные ноги 50х180(h)	L=4200мм	10	0.014	0.14
	ГОСТ 8486-86*	Обрешетка 100х30(h)	L=6000мм	33	0.018	0.594
Нк-1	ГОСТ 8486-86*	Накладка 180х50	L=1200мм	24	0.011	0.264
Нк-2	ГОСТ 8486-86*	Накладка 180х50	L=800мм	26	0.0072	0.1872
П-1	ГОСТ 8486-86*	Подкос 100х100	L=1200мм	9	0.02	0.18
П-2	ГОСТ 8486-86*	Подкос 100х100	L=1700мм	12	0.019	0.228
Ст-1	ГОСТ 8486-86*	Стойка 100х100	L=765мм	12	0.012	0.144
Ст-2	ГОСТ 8486-86*	Стойка 100х100	L=615мм	10	0.006	0.06
Ст-3	ГОСТ 8486-86*	Стойка 100х100	L=480мм	13	0.006	0.078
Пр-1	ГОСТ 8486-86*	Прогоны 100х150(h)	L=6000мм	14	0.09	1.26
Л-1	ГОСТ 8486-86*	Лежень 100х30(h)	L=380мм	37	0.011	0.407
	ГОСТ 28778-90	Болт БСР М24	L=400мм	74	0.06	4.44
		Профнастил СТ РК 24045-2010, толщ.-0,70мм $м^2$		144		
		Снегозадержатель	L=1000мм	12		

Согласовано:

Взам. инв. N

Подпись и дата

Инв. N подп.

Изм.	Кол.уч.	Лист	№док	Подпись	Дата	-АС		
						"Реконструкция караванного дворца "Торткуль" в рамках ярмарки Содружества"		
ГИП Шинтасов М.					06.25	Пятно 3	Стадия	Лист	Листов
							РП	18	18
Разраб.		Мукашев А.			06.25	Узел 1, а-а Спецификация к схеме расположения элементов крыши	ТОО "Тараз - Технопроект" Государственная лицензия № 18003292	

Формат А3