РЕСПУБЛИКА КАЗАХСТАН

ТОО "Тараз-Технопроект"

РАБОЧИЙ ПРОЕКТ

"Реконструкция караванного дворца "Торкуль"
в рамках ярмарки Содружества"

Пожарная сигнализация
Пятно-1

Том 2.
Альбом-9

г. Тараз 2025 г.

РЕСПУБЛИКА КАЗАХСТАН

ТОО "Тараз-Технопроект"

РАБОЧИЙ ПРОЕКТ

"Реконструкция караванного дворца "Торкуль"
в рамках ярмарки Содружества"

Пожарная сигнализация
Пятно-1

Том 2.
Альбом-9

Директор ТОО "Тараз-Технопроект" Олжабеков М.Д.

Главный инженер проекта Шинтасов М.

г. Тараз 2025 г.

Ведомость Рабочих чертежей основного комплекта марки ПС

Лист	Наименование	Примечание
1	Общие данные	
2	Скелетная схема ВЭРС-ПК-8 П	
3	Схема внешних соединений ВЭРС-ПК-8 П	
4	План пожарный сигнализаций Пятно 1	

Ведомость ссылочных и прилагаемых документов

Обозначение	Наименование	Примечание
	Ссылочные документы	
СН РК 2.02-01-2023	Пожарная безопасность зданий и сооружений	
СП РК 2.02-102-2022	Пожарная автоматика зданий и сооружений	
СП РК 2.02-02-2023	Пожарная автоматика зданий и сооружений	
СН РК 1.02-03-2022	Порядок разработки, согласования, утверждения и состав проектно-сметной документации на строительство	
ГОСТ 25-329-81	Установка пожаротушения автоматические	
РД 25.953-90	Системы автоматические пожаротушения, пожарной, охранной и охранно-пожарной сигнализации. Обозначения условные	
	графические элементов связи	
	Прилагаемые документы	
-ПС.СО	Спецификация оборудования, изделий и материалов	1 Лист

Общие указания

Пожарная сигнализация

Настоящий раздел выполнен на основании чертежей архитектурно-строительного отдела и в соответствии с действующими нормами и правилами. Проектом предусматривается автоматическая пожарная сигнализация во всех подлежащих защите помещений, перечень защищаемых помещений принят согласно дополнению к СН РК 2.02-01-2023 и СП РК 2.02-102-2019. Сигнализация о пожаре обеспечивается применением тепловых извещателей типа ИП103-5/4-А3, дымовых извещателей типа ИП212-45 извещателей ручных типа ИПР-3СУ. В качестве приборов приемно-контрольных пожарной сигнализации принят концентратортипа "ВЭРС-ПК-8 П", установлен в Вестибюле.
Питание приборов предусмотрено от ВРУ и от гелевого аккумулятора емкостью 7 А*ч.
Устройства оконечные объектовые системы передачи извещений по телефонной линии, сетям GSM и Ethernet "С2000-Ethernet" и передачи извещений по сетям GSM и Ethernet "С2000-Ethernet исп.01" предназначены для передачи извещений о событиях ИСО "Орион" по телефонной линии, сетям GSM и Ethernet на пульты централизованной охраны (ПЦО), на пульт подразделения государственной противопожарной службы.
«Монтаж систем и установок пожарной автоматики зданий и сооружений, осуществлять в соответствии с Техническим регламентом «Общие требования к пожарной безопасности» (приказ МЧС №405, см. раздел 8)». Средства обеспечения пожарной безопасности и пожаротушения (оборудование автоматической пожарной сигнализации), которые будут применены при строительстве, должны иметь сертификаты соответствия Технического регламента ЕАЭС 043/2017 «О требованиях к средствам обеспечения пожарной безопасности и пожаротушения» (пункт 12 ТР ЕАЭС 043/2017).

Оповещение о пожаре.

Согласно СП РК 2.02-102-2022 данный объект относится ко второму типу системы оповещения о пожаре. На путях эвакуации предусмотрена установка сирена со светодиодной индикацией типа LD-96 RED. Предусмотрена установка звуковых пожарных извещателей в общих коридорах. Сети оповещения выполнить проводом марки КСВВнг(А)-FRLS-2х0,5 сечением 2х0,5мм2. Подключение устройств пожарной сигнализации выполнить по скелетной схеме. Монтаж приборов ПС производить в соответствии с действующей нормативно- технической документацией на монтаж, испытание и сдачу в эксплуатацию установок пожарной сигнализации.

Настоящий проект соответствует требованиям экологических, санитарно-гигиенических, противопожарных и других норм, действующих на территории Республики Казахстан и обеспечивает безопасную для жизни и здоровья людей эксплуатацию объекта.

ГИП:

Изм.	Кол.уч	Лист	№док.	Подпись	Дата	-ПС		
						Реконструкция караванного дворца "Торткуль" в рамках ярмарки Содружества		
Разраб.		Кудмырзаев			01.25		Стадия	Лист	Листов
ГИП		Шинтасов					РП	1	4
						Общие данные	ТОО «Тараз-Технопроект» ГСЛ № 18003292	

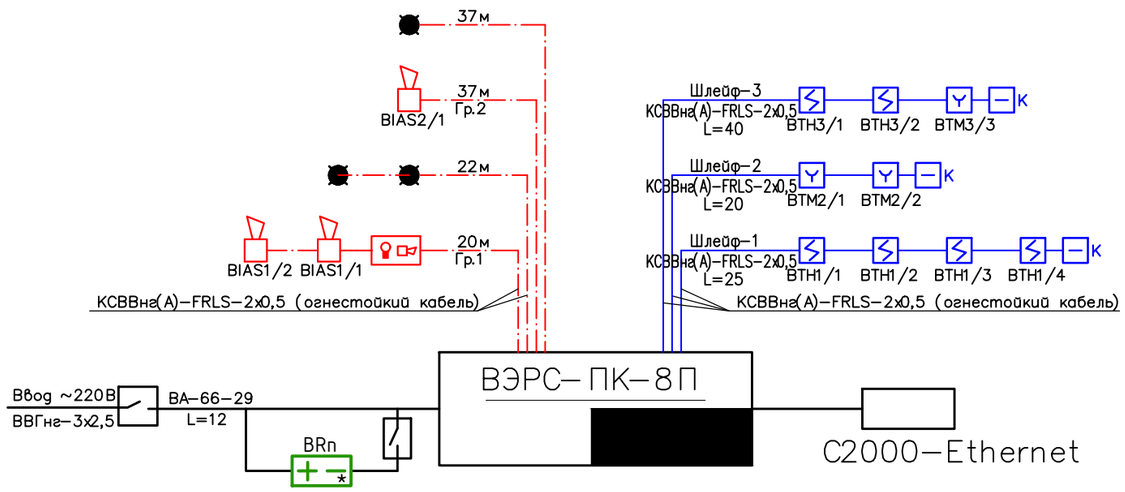

Пятно 1

						-ПС
Изм.	Кол.уч	Лист	№док.	Подпись	Дата	Реконструкция караванного дворца "Торткуль" в рамках ярмарки Содружества
Разраб.		Кудмырзаев			01.25	Стадия: РП · Лист: 2 · Листов: 4
ГИП		Шинтасов				
						Скелетная схема ВЭРС-ПК-8 П
						ТОО «Тараз-Технопроект» ГСЛ № 18003292

СХЕМА ВНЕШНИХ СОЕДИНЕНИЙ ПРИБОРА ВЭРС-ПК-8 П

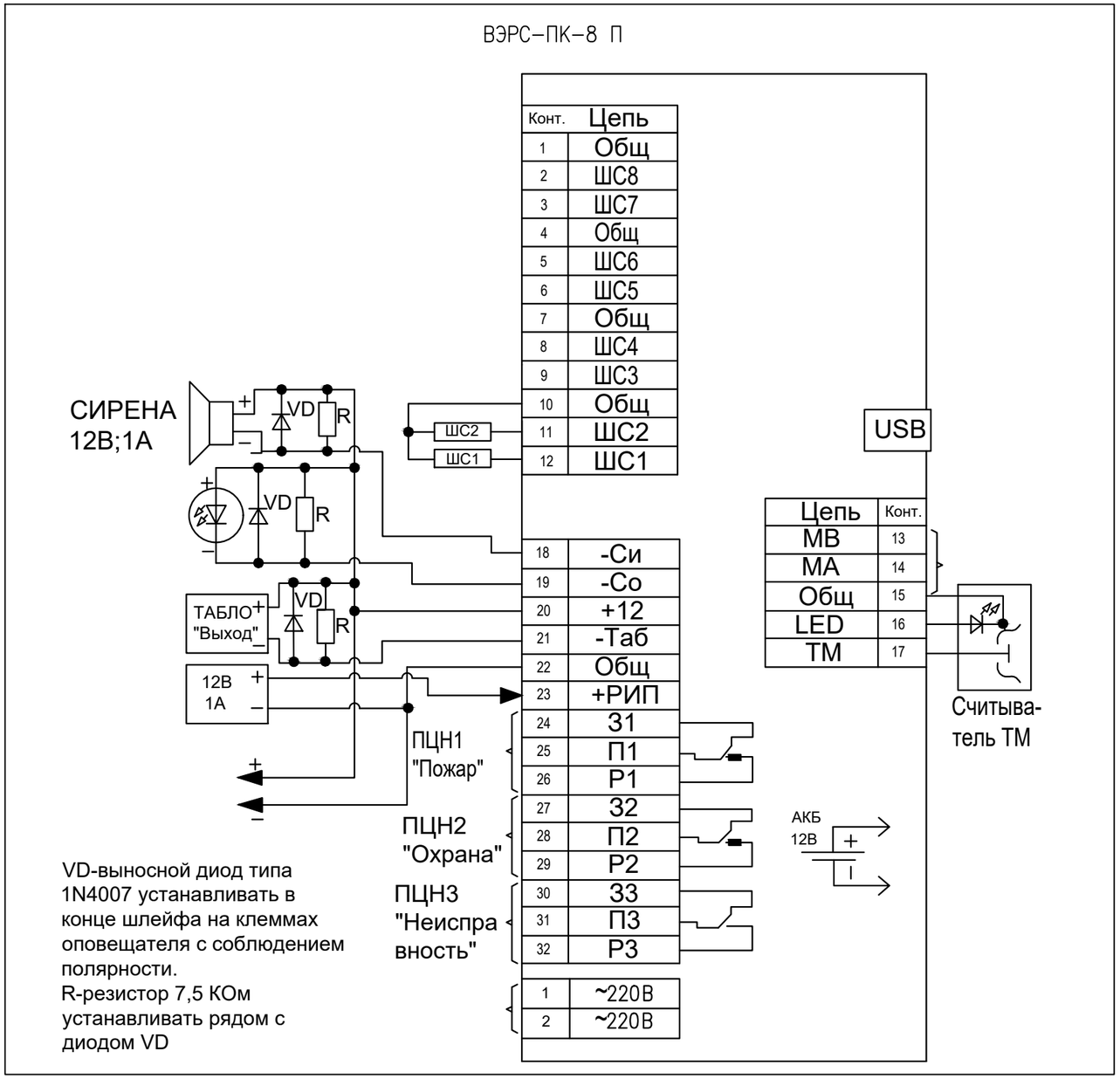

						-ПС		
Изм.	Кол.уч	Лист	№док.	Подпись	Дата	Реконструкция караванного дворца "Торткуль" в рамках ярмарки Содружества		
Разраб.		Кудмырзаев			01.25		Стадия	Лист	Листов
							РП	3	4
ГИП		Шинтасов						
						Схема внешних соединений ВЭРС-ПК-8 П	ТОО «Тараз-Технопроект» ГСЛ № 18003292	

План на отм. 0.000

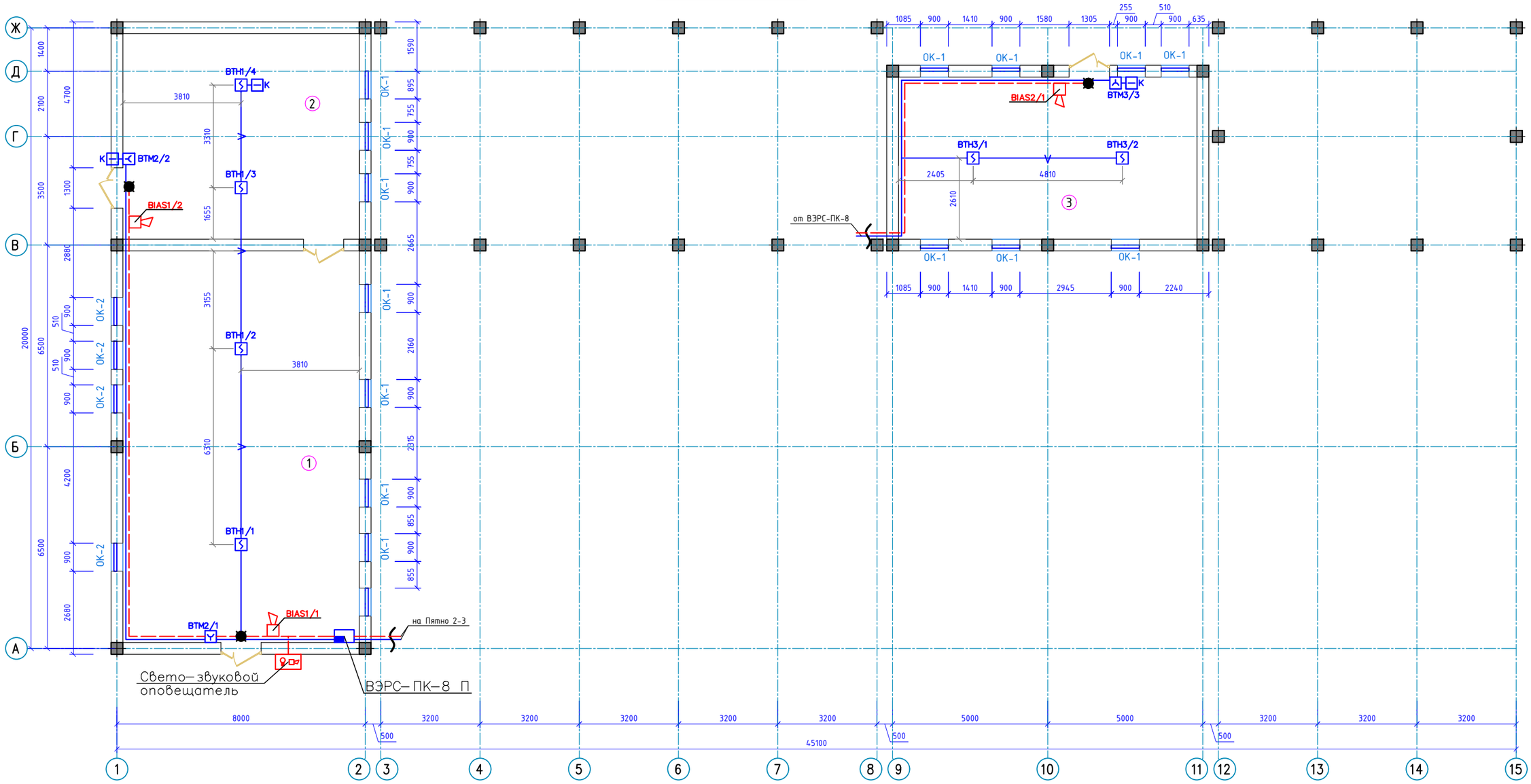

Экспликация помещений

Номер поме-щения	Наименование	Площадь, м^2
1	Выставочный зал	96,16
2	Помещение	50,44
3	Помещение	50,21
	Итого	196.81

Условные обозначения.

- Прибор приемно-контрольный
- Шлейф пожарной сигнализации
- Извещатель дымовой
- Извещатель тепловой
- Извещатель пожарный ручной
- Звуковой пожарный извещатель
- Оповещатель комбинированный свето-звуковой
- Сирена

Изм.	Кол.уч	Лист	№док.	Подпись	Дата	-ПС		
						Реконструкция караванного дворца "Торткуль" в рамках ярмарки Содружества		
Разраб.		Кудмырзаев			01.25		Стадия	Лист	Листов
ГИП		Шинтасов					РП	4	4
						План пожарный сигнализаций Пятно 1	ТОО «Тараз-Технопроект» ГСЛ № 18003292	

Позиция	Наименование и техническая характеристика	Тип, марка, обозначение документа, опросного листа	Код оборудования, изделия, материала	Завод-изготовитель	Единица измерения	Коли-чество	Масса единицы кг	Примечания
1	2	3	4	5	6	7	8	9
	Пожарная сигнализация.							
1.	Оборудование.							
2.	Прибор приемно-контрольный пожарно-охранный на 8 зон, 4ПЦН, эл.ключ под аккумулятор 7Ач	ВЭРС-ПК 8 П ГОСТ 53325	248-303-0105		шт.	1		
3.	Блок питания источник вторичного электропитания	ИВЭПР 112-2-1 ГОСТ 959-2002	248-306-0301		шт.	1		
4.	Аккумулятор гелевый 12В,7Ач	АК 12/7,0			шт.	1		
2.	Материалы.							
1.	Извещатель пожарный дымовой	ИП212-45 ГОСТ 14254-2015	248-302-0203		шт.	6		
2.	Извещатель пожарный ручной с кнопкой	ИПР-3СУ ГОСТ 12.2.007	248-302-0503		шт.	3		
3.	Коробка универсальная ответвительная ТУ45-84.6Е0	УК-2П ГОСТ 15150-69	248-306-0100		шт.	14		
4.	Резистор 820 Ом, 0,25Вт	МЛТ-0,25 ГОСТ.7113-77			шт.	6		
5.	Резистор 3,9 кОм	МЛТ-0,25 ГОСТ.7113-77			шт.	3		
6.	Кабель проводного вещания емкостью 2х0,5	КСВВнг(А)-FRLS ГОСТ Р 53315-2009	243-202-1101		м	85		
7.	Короб Кабель-канал 15х10				м.	85		
8.	Небольшой запирающийся шкаф	ЩМП-4			шт.	1		
9.	Болид Устройство передачи извещений	С2000-Ethernet			шт.	1		
3.	Оповещение о пожаре.							
1.	Оповещатель комбинированный свето-звуковой	ЛЮКС-12-К "Выход"	248-304-0201		шт.	3		
2.	Сирена со светодиодной индикацией	LD-96 RED ГОСТ 15150-69	248-304-0305		шт.	3		
3.	Комбинированный оповещатель	«Маяк-12К» ГОСТ 14254	248-304-0212		шт.	1		
4.	Провод силовой сечением 2х0,5мм2	КСВВнг(А)-FRLS ГОСТ Р 53315-2009	243-202-1101		м.	116		
5.	Труба винипластовая Дн=20				м.	116		

Изм.	Кол.уч	Лист	№док.	Подпись	Дата
Разраб.		Кудмырзаев			01.25
ГИП		Шинтасов			

-ПС

Реконструкция караванного дворца "Торткуль"
в рамках ярмарки Содружества

Стадия	Лист	Листов
РП	1	1

Спецификация оборудования, изделий и материалов

ТОО «Тараз-Технопроект»
ГСЛ № 18003292