Утвержден
приказом Министра
по инвестициям и развитию
Республики Казахстан
от 08.02.2021 № 53
Форма

Утвержден
приказом Министра
по инвестициям и развитию
Республики Казахстан
от 24 апреля 2017 года № 234

Форма

Акт приемки объекта в эксплуатацию

«30» 04 2025 г.

Заказчик: Государственное учреждение «Управление строительства Западно-Казахстанской области», БИН 060240004327, телефон 8 7112509537, индекс 090000, ЗКО, г. Уральск, ул. Х. Чурина 116 ,

фамилия, имя, отчество (при наличии) – для физических лиц, наименование организации – для юридических лиц, БИН, телефон, почтовый индекс, область, город, район, населенный пункт, наименование улицы, номер дома/здания (стационарного помещения)

на основании:

Декларации о соответствии от «28» 04 2025 г. ТОО «ТаскалаТрансГаз» в лице директора Махметова Тлека Маратовича, лицензия ГСЛ № 24025120 от 01.08.2024 года, I-категория, 090900, 090000, Республика Казахстан, Западно-Казахстанская область, Сырымский район, Жымпитинский с.о., с.Жымпиты, улица С. Сейфуллина, дом № 50 БИН: 000540001184, телефон: 87112 30-19-20 ,

дата подписания декларации, наименование подрядной (генподрядной) организации, фамилия, имя, отчество (при наличии) руководителя, юридический адрес, БИН, телефон

Заключения о качестве строительно-монтажных работ «28» 04 2025г. ТОО «БК Монтаж» в лице эксперта по техническому надзору Елекеев Данил Дуйсенгалиевич KZ81VJE00057812 от 29.09.2020г., БИН 191040007323, тел: +77786768111,

дата подписания заключения, наименование организации, фамилия, имя, отчество (при наличии) экспертов технического надзора, № и дата получения аттестатов, БИН, телефон

Заключения о соответствии выполненных работ проекту ТОО «Shine Project» от «28» 04 2025 г. , в лице директора Алишевой Альбины Есбулатовны, лицензия № 21031311 от 08.11.2021г., БИН 030340010687, телефон: +77781484298,

дата подписания заключения, наименование организации, фамилия, имя, отчество (при наличии) экспертов авторского надзора, № и дата получения аттестатов, БИН, телефон

произведя осмотр готовности предъявленного подрядчиком (генеральным подрядчиком) к приемке в эксплуатацию объекта **«Строительство общежития на 30 мест ГККП «Сырымский колледж Управления образования акимата Западно-Казахстанской области» в с.Жымпиты, Сырымского района», II уровень ответственности, технически не сложный.**

наименование объекта и вид строительства (новое, расширение, реконструкция, техническое перевооружение, модернизация, капитальный ремонт), уровень ответственности, техническая и технологическая сложность объекта

по адресу: **ЗКО, Сырымский район, с. Жымпиты», ул. Сейфуллина, 78**

(область, район, населенный пункт, микрорайон, квартал, улица, номер дома (корпуса)

проверив комплектность исполнительной технической документации, в том числе посредством электронного модуля исполнительной технической документации " 06 " февраля 2025 года, дата ознакомления подтверждает что:

- 1. Строительство объекта осуществлено на основании:

а) правоустанавливающего документа на земельный участок

_____

документ, подтверждающий наступление юридических фактов (юридических составов), на основании которых возникают, изменяются или прекращаются права на земельный участок, в том числе договоры, решения судов, правовые акты исполнительных органов, свидетельство о праве на наследство, передаточный акт или разделительный баланс при реорганизации негосударственных юридических лиц, владеющих земельным участком на праве собственности или выкупивших право временного возмездного землепользования (аренды)

либо решения о реконструкции (перепланировке, переоборудовании) помещений (отдельных частей) существующих зданий от

Решение Акима Аккозинского сельского округа, от 26.04.2024 года № 41

наименование органа вынесшего решение

б) талона о приеме уведомления о начале или прекращении осуществления деятельности или определенных действий **ГУ «Управление государственного архитектурно-строительного контроля Западно-Казахстанской области», KZ47REA00427211 от 26.10.2024г., KZ55REA00462666 14.04.2025г.**

наименование органа принявшего уведомление, дата и № принятия талона

в) проекта (проектно-сметной документации) **ТОО "Shine Project", № SP-24-25,**

наименование проектной организации, номер проекта

утвержденного(й)

2024 г. №SP-24-25. ГУ "Управление строительства ЗКО", № 186 от 29.07.2024 года

дата и номер проекта, наименование организации утвердившей (переутвердившей) проект и дата утверждения

2. Строительно-монтажные работы осуществлены в сроки:

начало работ **октябрь 2024 г** ;

(месяц, год)

окончание работ **апрель 2025 г ;**

(месяц, год)

при продолжительности строительства, месяц:

по норме или по проекту организации строительства, месяц: 5,5 (пять с половиной)

фактически, месяц: 5,5 (три с половиной)

3. Объект (комплекс) имеет следующие основные технико-экономические показатели (мощность, производительность, производственная площадь, протяженность, вместимость, объем, пропускная способность, провозная способность, число рабочих мест и тому подобное, заполняется по всем объектам (кроме жилых домов) в единицах измерения соответственно целевой продукции или основным видам услуг):

Мощность, производительность и так далее	Единица измерения	По проекту		Фактически	
		общая (с учетом ранее принятых)	в том числе пускового комплекса или очереди	общая (с учетом ранее принятых)	в том числе пускового комплекса или очереди

Выпуск продукции (оказания услуг), предусмотренной проектом в объеме, соответствующем нормам освоения проектных мощностей в начальный период_____

факт начала выпуска продукции с указанием объема

Здание общежития имеет следующие показатели:

Показатели	Единица измерения	По проекту	Фактически
Общая площадь	м2	1179,2	1179,2
Число этажей	этаж	1	1
Общий строительный объем	м3	7200,0	7200,0
В том числе подземной части	м3	-	-
Площадь встроенных, встроенно-пристроенных и пристроенных помещений	м2	-	-

Показатели	По проекту			Фактически		
	число квартир	площадь квартир, $м^2$		число квартир	площадь квартир, $м^2$	
		общая	жилая		общая	жилая
Всего квартир, в том числе: однокомнатных двухкомнатных трехкомнатных четырехкомнатных и более		1179,2	201,6		1179,2	201,6

4. Технологические и архитектурно-строительные решения по объекту характеризуются следующими данными: Уровень ответственности здания II.
Степень огнестойкости здания II.
Класс конструктивной пожарной опасности здания – С0.
Класс функциональной пожарной опасности здания - Ф1.2.
Архитектурно-планировочные решения -приняты на основании утвержденного задания на проектирование и согласованного эскизного проекта.
Основные параметры и характеристики проектируемого здания:
здание сложной конфигурации в плане, с размерами в осях 31,79х62,68 м, одноэтажное, без подвала;
высота помещений основного здания общежития -2,7 м; высота помещений актового зала-4,0 м, спортивного зала - 6,0 м.
За отметку 0,000 принята отметка чистого пола, что соответствует абсолютной

отметке 32,50 согласно генеральному плану.
Здание общежития имеет следующий состав помещений:
комнаты для проживания студентов в количестве - 8 комнат, с учетом пребывания МГН. Общее количество - 30 койка-мест;
помещение охраны с оборудованием системы видеонаблюдения;
буфет с раздаточной на 40 посадочных мест с кухней и доготовочной (готовое сырье), кладовой для продуктов, моечной посуды, служебным туалетом и гардеробом для персонала; спортивный зал универсального типа для проведения общей физической подготовки, гимнастики, подвижных и спортивных игр, включая игры с мячом, размером 24х15 м, с инвентарной для хранения спортивных снарядов, раздевалки (мужская и женская) с душевыми, тренерская, кабинет медицинского работника;
актовый зал на 40 посадочных мест со сценой, гримерной и помещением для хранения декораций;12,
Документ сформирован информационной системой «Палата экспертных организаций
Заключение № ОЭ-0046/24 от 26.07.2024 г. по рабочему проекту «Строительство общежития на 30 мест ГККП «Сырымский колледж Управления образования акимата Западно-Казахстанской области» в с.Жымпиты, Сырымского района»
читальный зал на 16 одновременно присутствующих читателя с хранилищем на 1,5 тысячи книг; помещение для чистки и глажки одежды, оборудованное двумя бытовыми стиральными машинами;
комната коменданта, помещение для технического персонала, служебный и общие сан.узлы (в т.ч. мужской и женский), сан.узел для МГН, общие душевые (мужская и женская), коридоры, в вестибюле расположен "световой карман" для отдыха, а также инженерно-технические помещения вентиляционной камеры и электрощитовой.
Помещения выполнены в соответствии с функционально-технологическими, санитарными и противопожарными требованиями.
В лицевом слое кладки стен горизонтальные и вертикальные швы полностью заполняются раствором с расшивкой в процессе кладки.
Цоколь здания, вертикальные поверхности крылец и пандуса- штукатурка «под шубу». Кровля - вальмовая, над залами - односкатная с покрытием из металлочерепицы толщ.0,45 мм по деревянной стропильной системе с пароизоляцией, над спортзалом трехслойные кровельные панели типа "сэндвич" толщиной 200 мм.
На чердаке по перекрытию предусмотрен утеплитель- толщиной, принятой согласно теплотехническому расчету. Водосток - наружный, неорганизованный.
Над входами в здание предусмотрены козырьки.
Окна - ПВХ с двухкамерным стеклопакетом по ГОСТ 30674-99.
Полы - в зависимости от назначения помещения линолеум поливинилхлоридный многослойный в жилых комнатах, кабинетах и раздевалках, керамогранитная плитка в вестибюле и коридорах, керамическая плитка в сан.узлах и душевых; спортивный линолеум в спортзале и инвентарной, паркет в актовом зале.
Дверь в электрощитовую, принята с пределом огнестойкости EI 45 согласно СП РК3.02-107-2014.
Наружные двери стальные глухие по ГОСТ 31173-2003, на входной группе из алюминиевого сплава с остеклением по ГОСТ 23747-2015, из ПВХ профилей по ГОСТ 30970-2014.
Внутренние двери деревянные по ГОСТ 6629-88.
Отделка стен, потолков и покрытия полов на путях эвакуации предусматривается из негорючих материалов.
Теплотехнический расчет ограждающих конструкций и выбор типа заполнения световых проемов здания выполнен на основании проектных решений с использованием эффективных теплоизоляционных материалов с соблюдением нормативных требований, согласно СН РК2.04-21-2004 «Энергопотребление и тепловая защита гражданских зданий», что соответствует нормативным требованиям по энергоэффективности.
В проекте выполнены требования доступности маломобильных групп в соответствии СП РК 3.06-101-2012, в том числе:

В проекте выполнены требования доступности маломобильных групп в соответствии СП РК 3.06-101-2012, в том числе:
устроен пандус на главной входной группе при входе/выходе в здание;
двери предусмотрены шириной не менее 0,9 м;
предусмотрена установка знаков доступности для МГН.
По периметру здания предусмотрена бетонная отмостка шириной 1,5 м с уклоном 3% от стены.

краткие технические характеристики по особенностям его размещения, по основным материалам и конструкциям, инженерному и технологическому оборудованию

5. На объекте установлено предусмотренное проектом оборудование в количестве согласно актам о его приемке после индивидуального испытания и комплексного опробования;

6. Наружные инженерные коммуникации (холодное и горячее водоснабжение, канализация, теплоснабжение, газоснабжение, электроснабжение и связь) обеспечивают нормальную эксплуатацию объекта (здания, сооружения, помещения) и приняты городскими эксплуатационными организациями;

7. Сметная стоимость по утвержденному проекту (проектно-сметной документации): всего **668284** тысяч тенге, в том числе:

строительно-монтажных работ **474294** тысяч тенге,

стоимость оборудования, инструмента и инвентаря **90068**тысяч тенге;

прочие расходы **103922** тысяч тенге;

8. Сметная стоимость основных фондов, принимаемых в эксплуатацию в том числе:
стоимость строительно-монтажных работ ;
оборудования, инструмента и инвентаря ;
прочих работ и затрат ,

9. Доля местного содержания предусмотрена в проектно-сметной документации 100 % и фактический применено 100 % (на объектах, финансируемых за счет государственных инвестиций и средств квазигосударственного сектора);

10. Класс энергоэффективности здания _____;

11. Объект построен в соответствии с утвержденным проектом (проектно-сметной документацией) и требованиями государственных нормативных документов в области архитектуры, градостроительства и строительства.

РЕШИЛ:

«Строительство общежития на 30 мест ГККП «Сырымский колледж Управления образования акимата Западно-Казахстанской области» в с.Жымпиты, Сырымского района», II уровень ответственности, технически не сложный.

наименование объекта (комплекса)

принять в эксплуатацию.

Заказчик:
Государственное учреждение «Управление строительства Западно-Казахстанской области»,
Антазиев А.С. 30.04.2025г.

фамилия, имя, отчество (при наличии), подпись руководителя М.П.

Технический надзор:

1) **аттестованный (-ые) эксперт (-ы)**
Елекеев Данил Дуйсенгалиевич KZ81VJE00057812
от 29.09.2020г.;

(фамилия, имя, отчество (при его наличии) эксперта, специализация аттестата, подпись, дата)

2) **аккредитованная организация:**
30.04.2025г.
ТОО «БК Монтаж»
Директор Нургалиева А.

(наименование организации) имеющей в своем составе аттестованного (-ых) эксперта (-ов),
фамилия, имя, отчество(при его наличии) руководителя, подпись, дата М.П.

Авторский надзор:

1) **разработчик проекта**
ТОО "Shine Project", инженер по авторскому надзору
Алишева А.Е.

(наименование организации, фамилия, имя, отчество (при его наличии), должность),
подпись, дата

2) **организация: ТОО "Shine Project",**
Директор Алишева А.Е.
30.04.2025г.

(наименование организации) имеющей в своем составе аттестованного (-ых) эксперта (-ов),
фамилия, имя, отчество (при его наличии) руководителя, подпись, дата М.П.

Подрядчик (генеральный подрядчик):
Директор ТОО «ТаскалаТрансГаз»
Махметов Т.М.
30.04.2025г.

фамилия, имя, отчество (при наличии), подпись руководителя М.П.

Приложение 2 к акту приемки
объекта в эксплуатацию
форма

Технические характеристики объекта (многоквартирные жилые дома, промышленные, торговые объекты и тому подобное)

Общие сведения										
Наименование (многоквартирный жилой дом, промышленные, торговые объекты и т.п.)	количество этажей (этаж)	количество квартир	количество помещений, комнат	площадь застройки (м2)	объем здания (м3)	общая площадь (м2)	жилая площадь (м2)	площадь нежилых помещений (м2)	площадь парковочных мест (м2)	площадь балкона, лоджии (м2)
1	2	3	4	5	6	7	8	9	10	11
«Строительство общежития на 30 мест ГККП «Сырымский колледж Управления образования акимата Западно-Казахстанской области» в с.Жымпиты, Сырымского района», II уровень ответственности, технически не сложный.	1	-	50	1300,5	7200,0	1179,2	201,6	-	-	-

продолжение таблицы

Описание конструктивных элементов				Благоустройство				
фундамент	стены	кровля	Вид отопления	электроснабжение	водоснабжение	горячее водоснабжение	канализация	газоснабжение
12	13	14	15	16	17	18	19	20
Ленточный и блоков ФБС	Кирпич силикатный	металлочерепица	автономное	От районных сетей	От районных сетей	автономное	септик	От районных сетей

Распределение площади

№		В отдельных квартирах	В помещениях коридорного типа	В общежитиях	В гостиницах
1	Количество жилых квартир				
2	Количество жилых комнат			8,0	
3	Общая площадь (м 2)			1179,2	

4	Жилая площадь (м 2)	188,0

продолжение таблицы

Из общего числа площади				Распределение квартир по числу комнат				
в мансардах	в подвалах	в цокольных этажах	в бараках	1-комнатные	2-комнатные	3-комнатные	4-комнатные	5-комнатные
-	-	-	-	-	-	-	-	-

Нежилые помещения

Площадь (м2)	Жилая площадь в нежилых помещениях	Торговая	Промышленно-производственных зданий и сооружений	Складская	Бытового обслуживания	Гаражи	Организаций и учреждений управления, научных, банковский, общественных и т.п.
1	2	3	4	5	6	7	8
Основная							
Вспомогательная							

продолжение таблицы

Общественного питания	Учреждений образования	Транспортных зданий и сооружений	Здравоохранения, лечебного назначения	Физкультуры и спорта	Учреждений культуры и искусства	Сооружений инженерных сетей	Прочие	Всего
9	10	11	12	13	14	15	16	17

Перечень документов, прилагаемых к техническим характеристикам объекта:

1. Поэтажные планы
2. Экспликация к поэтажным планам

ПЛАН ЗДАНИЯ

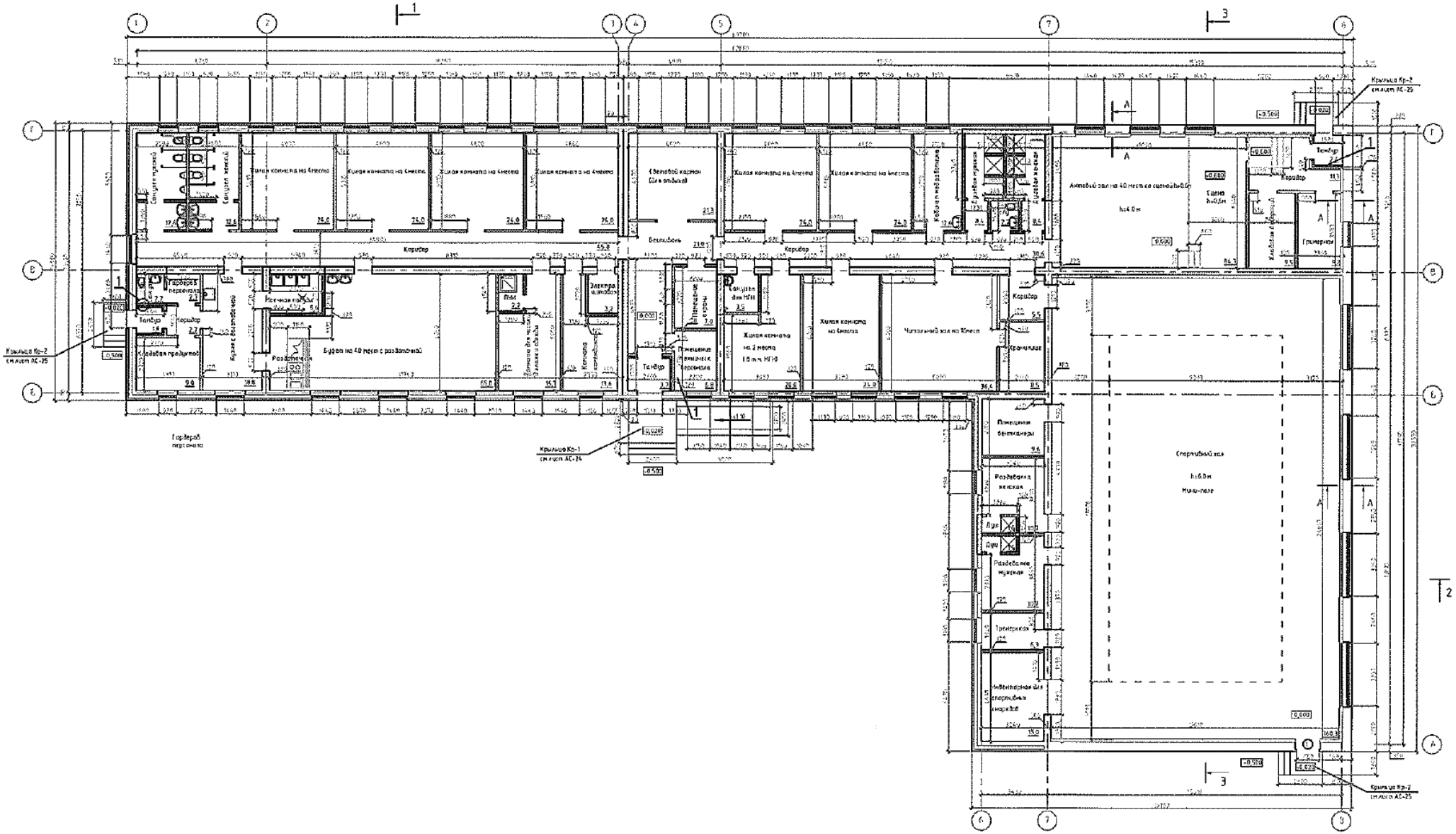
Коридор
Тамбур
Крыльцо Кр-2
Крыльцо Кр-1
Спортивный зал
Гардероб персонала

ЭКСПЛИКАЦИЯ ПОМЕЩЕНИЙ

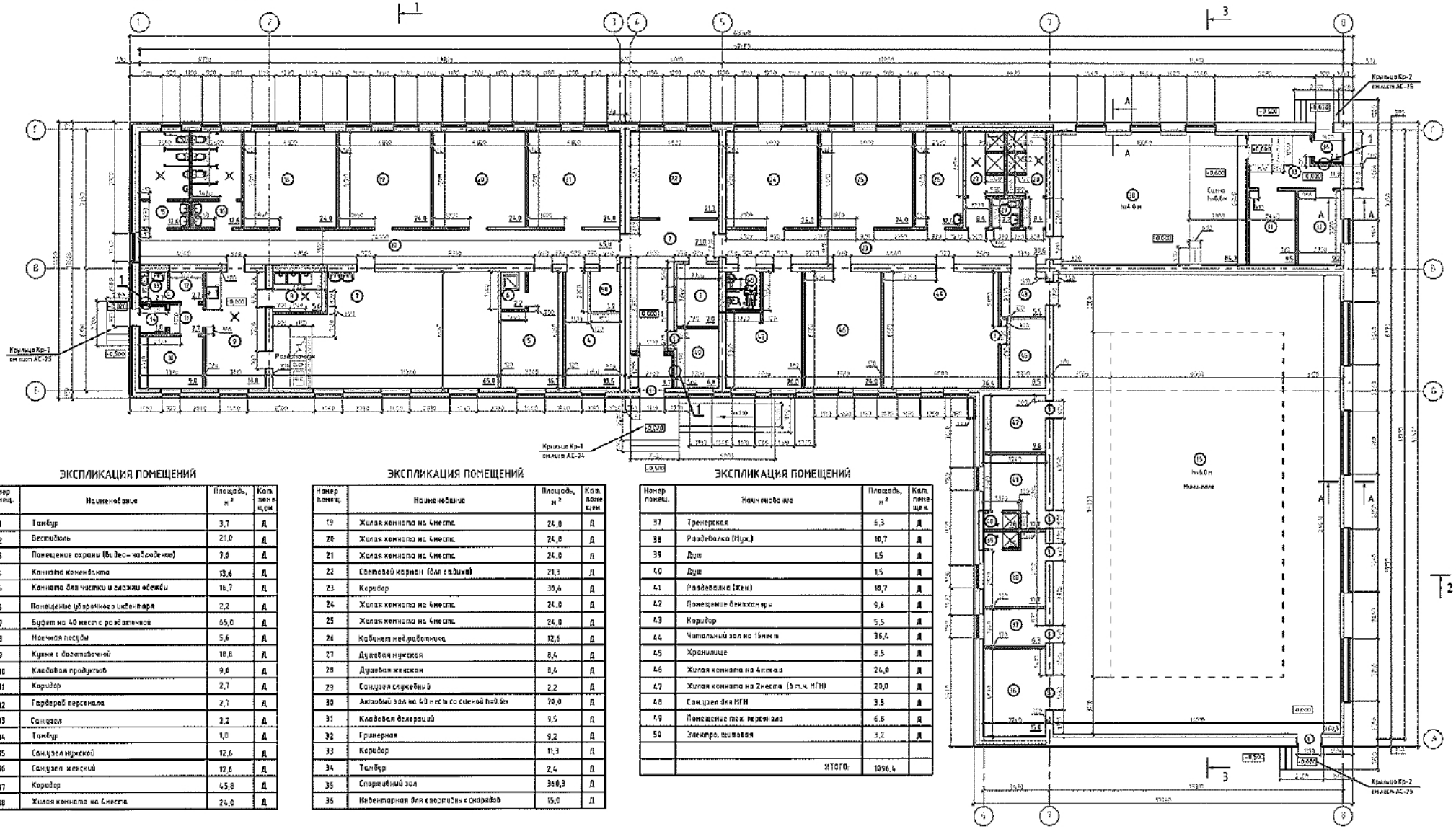

ЭКСПЛИКАЦИЯ ПОМЕЩЕНИЙ

Номер помещ.	Наименование	Площадь, м²	Кат. помещ.
1	Тамбур	3,7	Д
2	Вестибюль	21,0	Д
3	Помещение охраны (видео-наблюдение)	2,0	Д
4	Комната коменданта	13,6	Д
5	Комната для чистки и сушки одежды	16,7	Д
6	Помещение уборочного инвентаря	2,2	Д
7	Буфет на 40 мест с раздаточной	65,0	Д
8	Моечная посуды	5,6	Д
9	Кухня с заготовочной	10,8	Д
10	Кладовая продуктов	9,0	Д
11	Коридор	2,7	Д
12	Гардероб персонала	2,7	Д
13	Санузел	2,2	Д
14	Тамбур	1,8	Д
15	Санузел мужской	12,6	Д
16	Санузел женский	12,6	Д
17	Коридор	45,8	Д
18	Жилая комната на 4 места	24,0	Д

ЭКСПЛИКАЦИЯ ПОМЕЩЕНИЙ

Номер помещ.	Наименование	Площадь, м²	Кат. помещ.
19	Жилая комната на 4 места	24,0	Д
20	Жилая комната на 4 места	24,0	Д
21	Жилая комната на 4 места	24,0	Д
22	Спортивный коридор (для обуви)	21,3	Д
23	Коридор	30,6	Д
24	Жилая комната на 4 места	24,0	Д
25	Жилая комната на 4 места	24,0	Д
26	Кабинет зав.работника	12,6	Д
27	Душевая мужская	8,4	Д
28	Душевая женская	8,4	Д
29	Санузел служебный	2,2	Д
30	Актовый зал на 40 мест со сценой h=0,6м	70,0	Д
31	Кладовая декораций	9,5	Д
32	Гримерная	9,2	Д
33	Коридор	11,3	Д
34	Тамбур	2,4	Д
35	Спортивный зал	360,3	Д
36	Инвентарная для спортивных снарядов	15,0	Д

ЭКСПЛИКАЦИЯ ПОМЕЩЕНИЙ

Номер помещ.	Наименование	Площадь, м²	Кат. помещ.
37	Тренерская	6,3	Д
38	Раздевалка (Муж.)	10,7	Д
39	Душ	1,5	Д
40	Душ	1,5	Д
41	Раздевалка (Жен.)	10,7	Д
42	Помещение инвентаря	9,6	Д
43	Коридор	5,5	Д
44	Читальный зал на 15 мест	36,4	Д
45	Хранилище	8,5	Д
46	Жилая комната на 4 места	24,0	Д
47	Жилая комната на 2 места (5 см.ч. МГН)	20,0	Д
48	Санузел для МГН	3,5	Д
49	Помещение тех. персонала	6,8	Д
50	Электро. щитовая	3,2	Д
	ИТОГО:	1096,4	

ЭКСПЛИКАЦИЯ ЗЕМЕЛЬНОГО УЧАСТКА

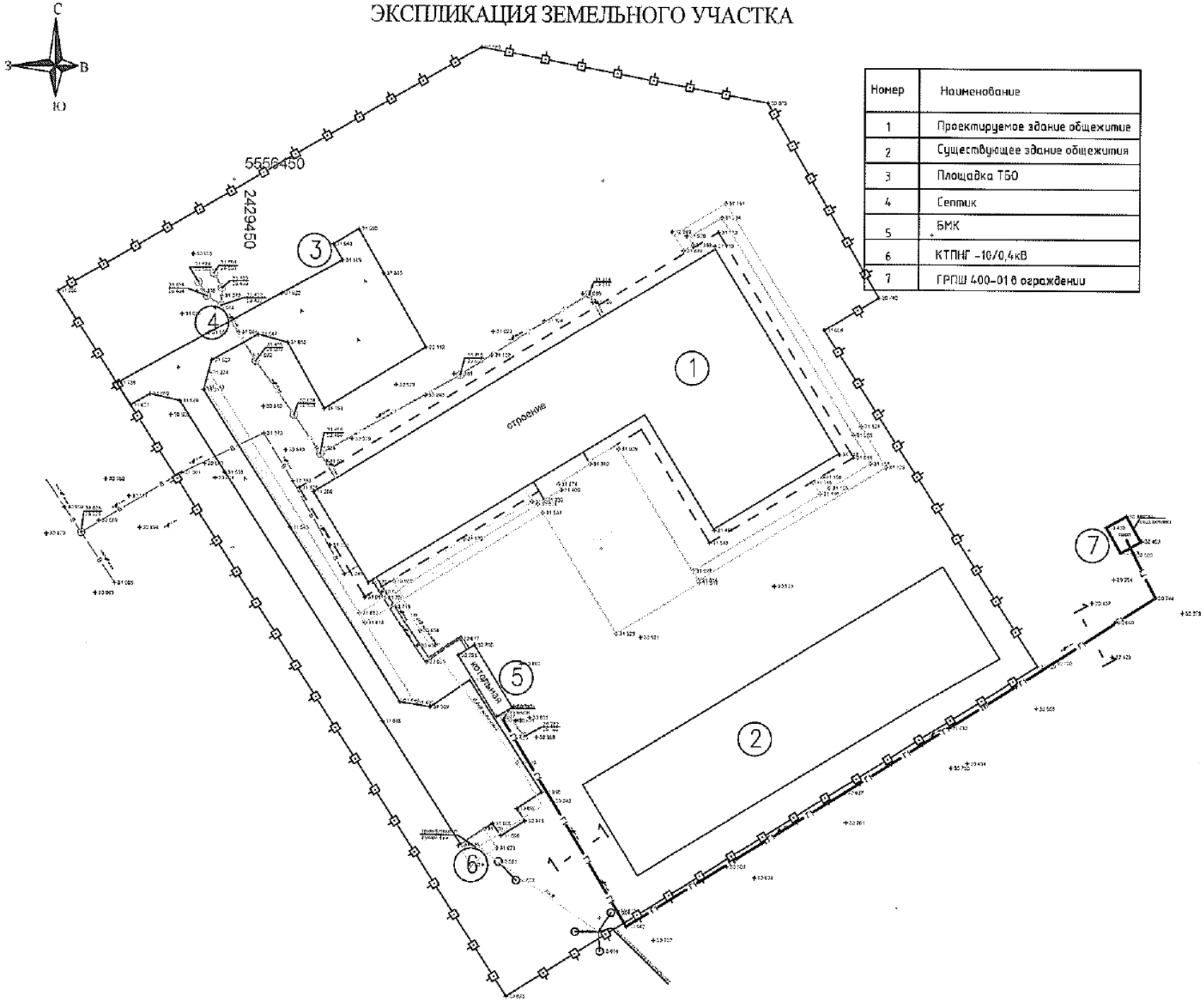

Номер	Наименование
1	Проектируемое здание общежития
2	Существующее здание общежития
3	Площадка ТБО
4	Септик
5	БМК
6	КТПНГ -10/0,4кВ
7	ГРПШ 400-01 в ограждении

Исполнительная схема

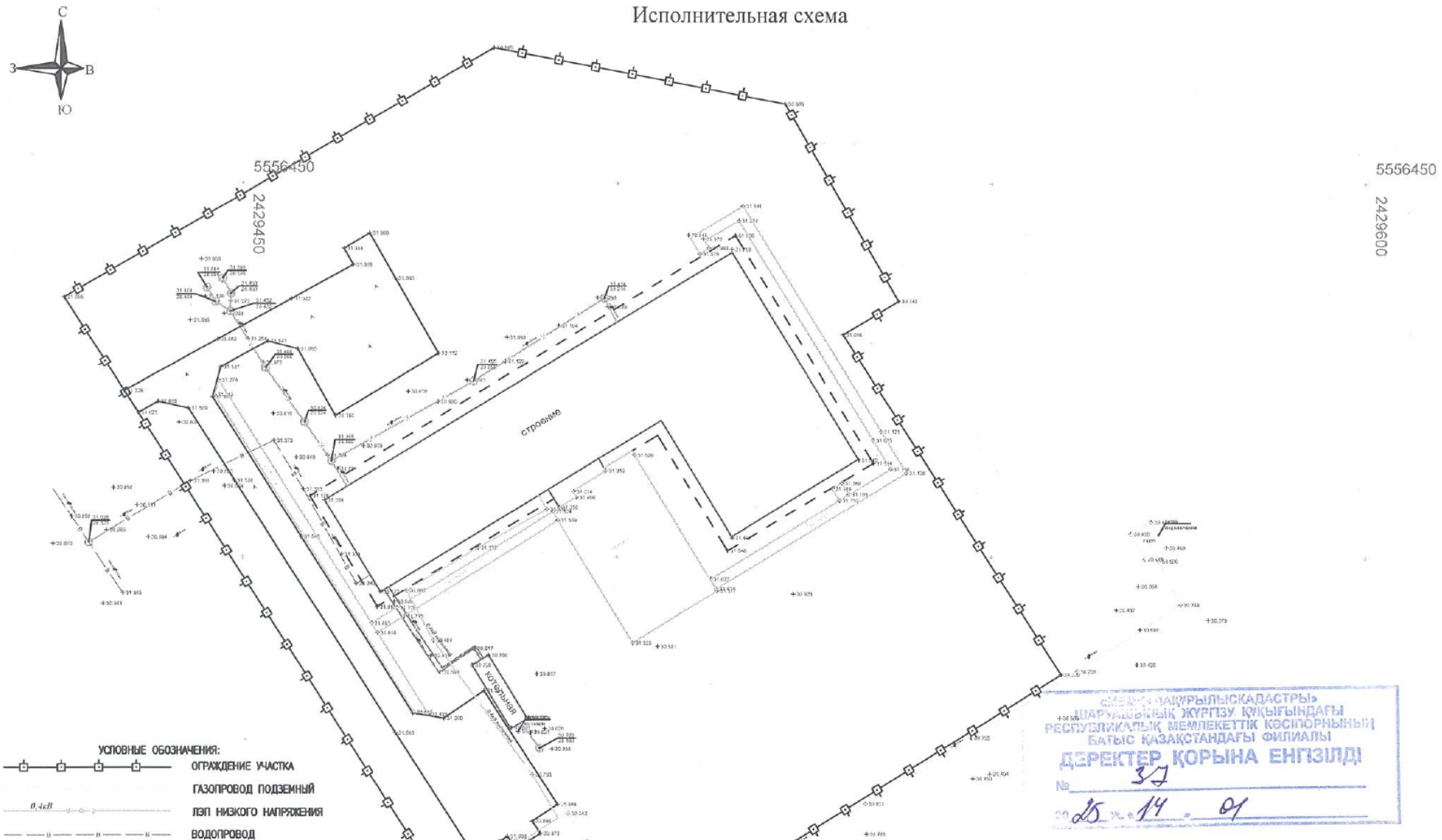

УСЛОВНЫЕ ОБОЗНАЧЕНИЯ:

- ОГРАЖДЕНИЕ УЧАСТКА
- ГАЗОПРОВОД ПОДЗЕМНЫЙ
- 0,4кВ — ЛЭП НИЗКОГО НАПРЯЖЕНИЯ
- ВОДОПРОВОД
- КАНАЛИЗАЦИЯ

Система координат СК-63

Система высот Балтийская

«ЖАМБЫЛ ОБЛЫСЫНЫҢ ЖЕРГІЛІКТІ ЖЕРДІ ПАЙДАЛАНУ ЖӨНІНДЕГІ БАСҚАРМАСЫ» ШАРУАШЛЫҚ ЖҮРГІЗУ ҚҰҚЫҒЫНДАҒЫ РЕСПУБЛИКАЛЫҚ МЕМЛЕКЕТТІК КӘСІПОРНЫНЫҢ БАТЫС ҚАЗАҚСТАНДАҒЫ ФИЛИАЛЫ
ДИРЕКТЕР ҚОРЫНА ЕНГІЗІЛДІ
№ 37
20 25 ж. «14» 01

ИЗМ.	КОЛ.УЧ	ЛИСТ	N ДОК.	ПОДП.	ДАТА	Исполнительная схема участка по адресу: ЗКО, Сырымский район, с. Жымпиты, ул. Сейфуллина 78.		
РАЗРАБОТАЛ							СТАДИЯ	ЛИСТ	ЛИСТОВ
							РП	1	1
						ИСПОЛНИТЕЛЬНАЯ СХЕМА М 1:500			

«Таскала Транс Газ» ТОВАРИЩЕСТВО С ОГРАНИЧЕННОЙ ОТВЕТСТВЕННОСТЬЮ

Формат А3

Экспликация земельного участка (м2)

Общая площадь земельного участка	Застроенная площадь			Незастроенная площадь		
	всего	под основными строениями	под постройками и прочими сооружениями	асфальтовые покрытия	прочие замощения	грунт
1	2	3	4	5	6	7

продолжение таблицы

Незастроенная площадь (м2)									
оборудованные площадки				зеленые насаждения					
				в том числе					
всего	спортивные	детские	хозяйственные	всего	газон	с плодовый деревьями сад	газоны, цветочные клумбы	огород	прочие
8	9	10	11	12	13	14	15	16	17
						-	-	-	-

Экспликация к плану объекта

Этаж	Номер помещения, квартиры	Номера частей помещения, квартиры	Назначение частей помещения, квартиры	Площадь по внутреннему обмеру (м2), в том числе			
				Общая	Полезная	Жилая	Нежилая
1	2	3	4	5	6	7	8

продолжение таблицы

Площадь по внутреннему обмеру (м2), в том числе								
В отдельных квартирах	В общежитиях	В гостиницах	Торговая	Промышленно-производственных зданий и сооружений	Складская	Учреждений образования	Предприятий бытового обслуживания	Организаций и учреждений управления, научных, банковских, общественных и т.п.
9	10	11	12	13	14	15	16	17

продолжение таблицы

Площадь по внутреннему обмеру (м2), в том числе							
Предприятий общественного питания	Организации здравоохранения	Физкультурно-спортивная	Учреждений культуры и искусства	Транспортных зданий и сооружений	Сооружений инженерных сетей	Гаражей	Прочие
18	19	20	21	22	23	24	25

Техническое описание конструктивных элементов основного строения

№ п.п.	Наименование конструктивных элементов		Описание конструктивных элементов (материал, отделка и т.д.)
1	2		3
1	Фундамент		Блоки ФБС, ленточные.
2	1) наружные и внутренние капитальные стены		кирпичная кладка из силикатного утолщенного кирпича толщиной 640 мм, с утеплением, с последующей наружной отделкой из облицовочного кирпича;
	2) перегородки		кирпич силикатный, кирпич красный
3	Перекрытия	чердачное	перекрытия железобетонные пустотные плиты
		междуэтажное	
4	Крыша		из металлочерепицы по деревянной обрешетке, стропильной системе
5	Полы	1-го этажа	бетон, керамическая плитка, линолеум
		последующих этажей	
6	Проемы	окна	Из ПВХ
		двери	ПВХ, деревянные, металлические
7	Отделочные работы	внутренние	Штукатурка, гипсовая шпатлевка, влагостойкая водоэмульсионная окраска, масляная окраска
		наружные	усиления в виде армопояса по периметру спортзала с утеплением и отделкой из облицовочного кирпича;
	Горячее водоснабжение		Из полипропиленовой трубы
9	Водопровод		Из полипропиленовой трубы
10	Канализация		Из пвх трубы безнапорной
11	Электроосвещение		Светильники светодиодные
12	Отопление	печное	-
13		печное газовое	газовое
14		от ТЭЦ	-
15		от АГВ	Котел газовый
16		от индивидуальной отопительной установки на газе	-
17		на твердом топливе	-
18		от районной котельной на газе	-

19		на твердом топливе	-
20	Разные работы		-

Техническое описание служебных построек

Показатели	Наименование служебных построек
Площадь (м 2)	
Высота строения (м)	
Объем строения (м 3)	
Фундамент	
Стены	
Перекрытия	
Крыша	
Полы	
Окна	
Двери	
Внутренняя отделка	
Наружная отделка	
Печи	

Техническое описание внутридворовых сооружений

Наименование сооружений	Размер в метрах					Материал
	длина	ширина	площадь	высота или глубина	Объем (м 3)	
1	2	3	4	5	6	7

Техническое описание отдельных частей строения (подвалов, полуподвалов, мезонинов, мансард)

Наименование и назначение отдельных частей строения	Заглубление спланированной поверхности земли до пола подвала	Описание элементов					
		стены	перекрытия	полы	внутренняя отделка	крыша	дополнительные устройства

1 2 3 4 5 6 7 8

Техническое описание нежилых пристроек к основному строению

Наименование конструктивных элементов		Техническое описание конструктивных элементов
1		2
Фундамент		
Стены и перегородки		
Крыша		
Полы		
Перекрытия		
Проемы	окна	
	двери	
Отделочные работы	внутренние	
наружные		
Разные работы		
Итого:		
Фундамент		
Стены и перегородки		
Крыша		
Полы		
Перекрытия		
Проемы	окна	
	двери	
Отделочные работы	внутренние	
	наружные	
Разные работы		

Итого:		
Фундамент		
Стены и перегородки		
Крыша		
Полы		
Перекрытия		
Проемы	окна	
	двери	
Отделочные работы	внутренние	
	наружные	
Разные работы		
Итого:		

Исчисление площадей и объемов основной и отдельных частей строения (подвалов, полуподвалов, мезонинов, мансард, крыш, пристроек и т.п.)

Наименование частей строения и пристроек	Формула для подсчета площадей по наружному обмеру	Площадь (м 2)	Высота (м)	Объем (м 3)	Наименование частей строения и пристроек	Формула для подсчета площадей по наружному обмеру	Площадь (м 2)	Высота (м)	Объем (м 3)
1	2	3	4	5	6	7	8	9	10

Заказчик:

Государственное учреждение «Управление строительства Западно-Казахстанской области» Антозиов А.С.,

фамилия, имя, отчество (при его наличии), подпись руководителя

М.П.

Авторский надзор:

ТОО" Shine Project", директор Алишева А.Е. .

фамилия, имя, отчество (при его наличии), подпись руководителя

М.П.

Гл. спец. ОСМР. Мухамбетжанов С.М.

Приложение 12 к акту приемки
объекта в эксплуатацию
форма

Технические характеристики объекта (зеленые насаждения)

№ п.п.	Наименование	Единица измерение	Количество	Примечание
1	2	3	4	5
1	Длина улицы	м		
2	В том числе озелененная часть	м2		
3	Средняя ширина проезда	м		
4	Общая площадь объекта (проезд, сквер, парк, бульвар)	м2		
5	Под зелеными насаждениями, из них			
	под деревьями	м2		
	под кустарниками	м2	158,6	
	под цветниками	м2		
	под газонами	м2		
	в т. ч. - обыкновенные	м2		
	- партерные	м2		
	- луговые	м2		
6	Под замощением, из них			
	асфальтовое покрытие	м2	814,25	
	брусчатка	м2	631,05	
	резиновое покрытие	м2		
	грунтовые улучшенные	м2		
	грунтовые	м2		
7	Под строениями	м2		

8	Под сооружениями	м2		
9	Под водоемами	м2		
10	Прочие	м2		
11	деревья	шт		
12	кусты	шт		
13	кустарники	шт		
14	цветники			
15	газоны	м2		
16	порода деревьев			
17	возраст	год	-	

Заказчик:

Государственное учреждение «Управление строительства Западно-Казахстанской области» _____,

фамилия, имя, отчество (при его наличии), подпись руководителя

М.П.

Авторский надзор:

ТОО "Shine Project", директор Алишева А.Е. _____.

фамилия, имя, отчество (при его наличии), подпись руководителя

М.П.

Гл. арх. ОСиР

Приложение 3 к акту приемки
объекта в эксплуатацию
форма

Технические характеристики объекта (линии электропередач)

№ п/п	Наименование	Единица измерения	Количество
1	2	3	4
1	Воздушные ЛЭП низкого напряжения …	километр (далее – км)	
2	Воздушные ЛЭП Высокого напряжения 10 кВ	км	
3	Кабельные ЛЭП низкого напряжения …	км	
4	Кабельные ЛЭП высокого напряжения…	км	
5	Площадь опор	м 2	
6	Опоры:		
	1) металлические	штук (далее – шт)	
	2) деревянные с деревянными приставками	шт	
	3) деревянные с железобетонными приставками	шт	
	4) железобетонные СВ-105	шт	2,0
	5) тросовые подвесы	шт	
7	Провода:		
	1) медные	км	
	2) алюминиевые марки напряжением...0,4 кВ СИП-4 4х16мм2	км	0,086
	3) сталеалюминиевые 10 кВ АС-50мм2	км	0,019
8	Кронштейны для светильников:		
	1) железобетонные	шт	
	2) металлические КР-2	шт	13,0
9	Арматура уличного освещения:		
	1) светильники светодиодные	шт	26,0
	2) светильники с ртутными лампами	шт	

	3) светильники с люминесцетными лампами	шт	
10	Кабели:		
	1) марки напряжением...0,4 кВ АВБбШв 4х120мм2	км	0,184
	2) марки напряжением...0,4 кВ АВБбШв 4х10мм2	км	0,078
	3) марки напряжением...0,4 кВ АВБбШв 5х4мм2	км	0,260
	4) марки напряжением…10 кВ	км	
11	Муфты соединительные	шт	
12	Муфты концевые rek-1КНТ-4-50-СЛ-М	шт	6,0
	Муфты концевые rek-1КНТ-4-4/16-СЛ-М		20,0
13	Контуры заземления	шт	4,0
14	Устройства грозозащиты	шт	1,0
15	Дорожные покрытия кабельных сетей:		
	1) асфальтобетонные	м 2	
	2) булыжные	м 2	
	3) тротуары	м 2	

Заказчик:

Государственное учреждение «Управление строительства Западно-Казахстанской области» _____.

фамилия, имя, отчество (при его наличии), подпись руководителя

М.П.

Авторский надзор:

ТОО "Shine Project", директор Алишева А.Е. _____.

фамилия, имя, отчество (при его наличии), подпись руководителя

М.П.

Гл. спец. ОСиМР Нурсалиденов С.М.

Приложение 13 к акту приемки
объекта в эксплуатацию
форма

Технические характеристики объекта (сети, водоводы, коллекторы и тому подобное)

№ п/п	Наименование	Единицы измерения	Количество, протяженность	Примечание
1	2	3	4	5
Водопровод				
1	Водоводы (общая протяженность)	м		
	1) из стальных труб	м		
	2) из чугунных труб	м		
	3) из асбестоцементных труб	м		
	4) из железобетонных труб	м		
	5) Труба	м		
2	Распределительная сеть (общая протяженность)	м		
	1) из стальных труб	м		
	2) из чугунных труб	м		
	3) из асбестоцементных труб	м		
	4) из полиэтиленовых труб PE 100 SDR 17 d75x4,5	м	50,0	
	5)	м		
3	Прочие устройства			
	Смотровой колодец	шт		
	Задвижка d- 80	шт	1	
	" d-	шт		
	" d-	шт		
	Вентили d-	шт		
	" d-	шт		

	" d-	шт
	Кран d-	шт
	" d-	шт
	" d-	шт
	Гидрант	шт
	Водопроводный ввод	шт
	Водоразборная колонка	шт
	Стальной футляр	шт
	Питьевой фонтанчик	шт

Канализация

1	Коллекторы (общая протяженность)	м
	1) из керамических труб	м
	2) из чугунных труб	м
	3) из бетонных труб	м
	4) из асбестоцементных труб	м
	5) из железобетонных труб	м
	6)	м
	7)	м
2	Канализационная сеть (общая протяженность)	м
	1) из керамических труб	м
	2) из чугунных труб	м
	3) из бетонных труб	м
	4) из асбестоцементных труб	м

План Водопровода и канализации

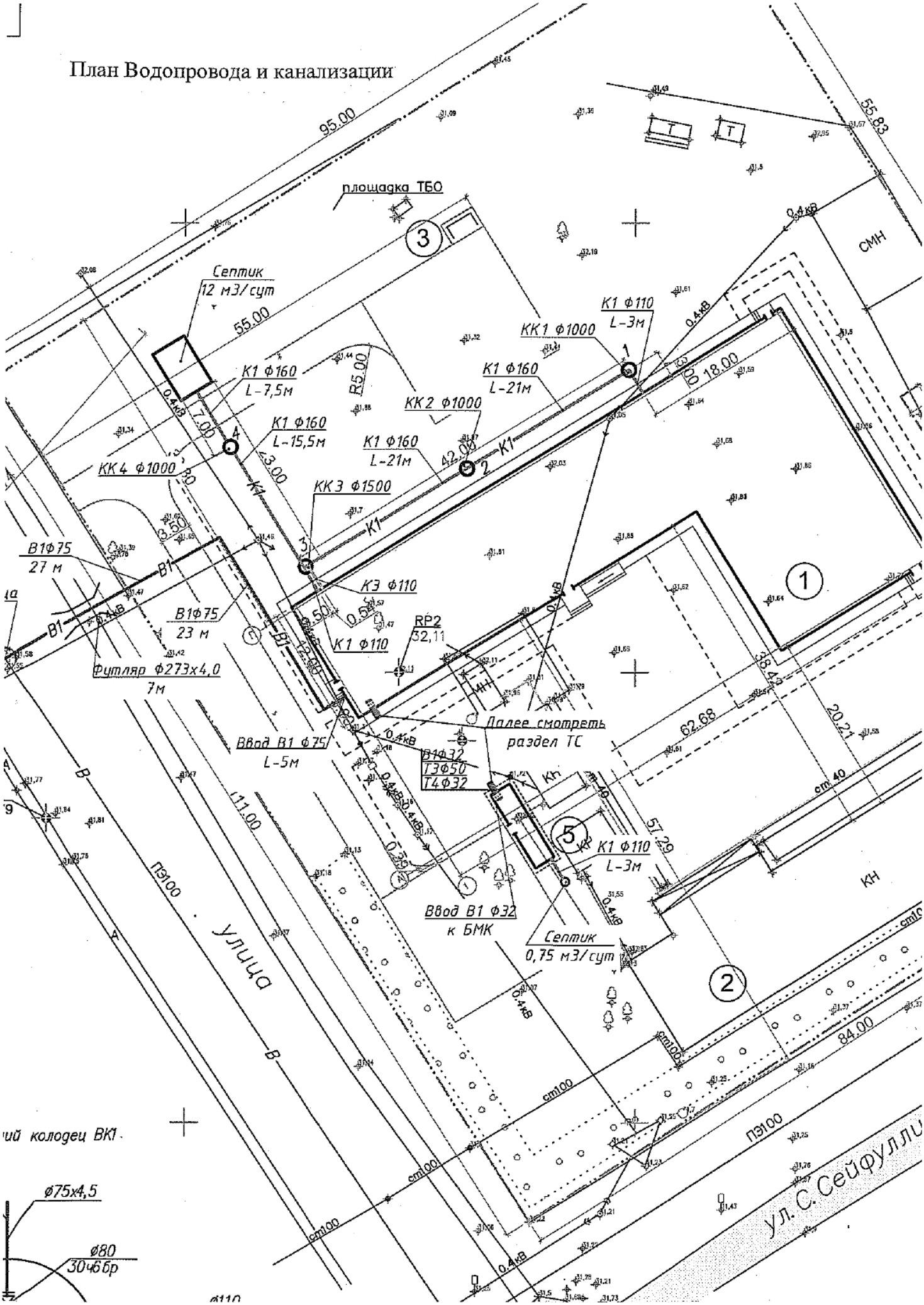

СКС–2

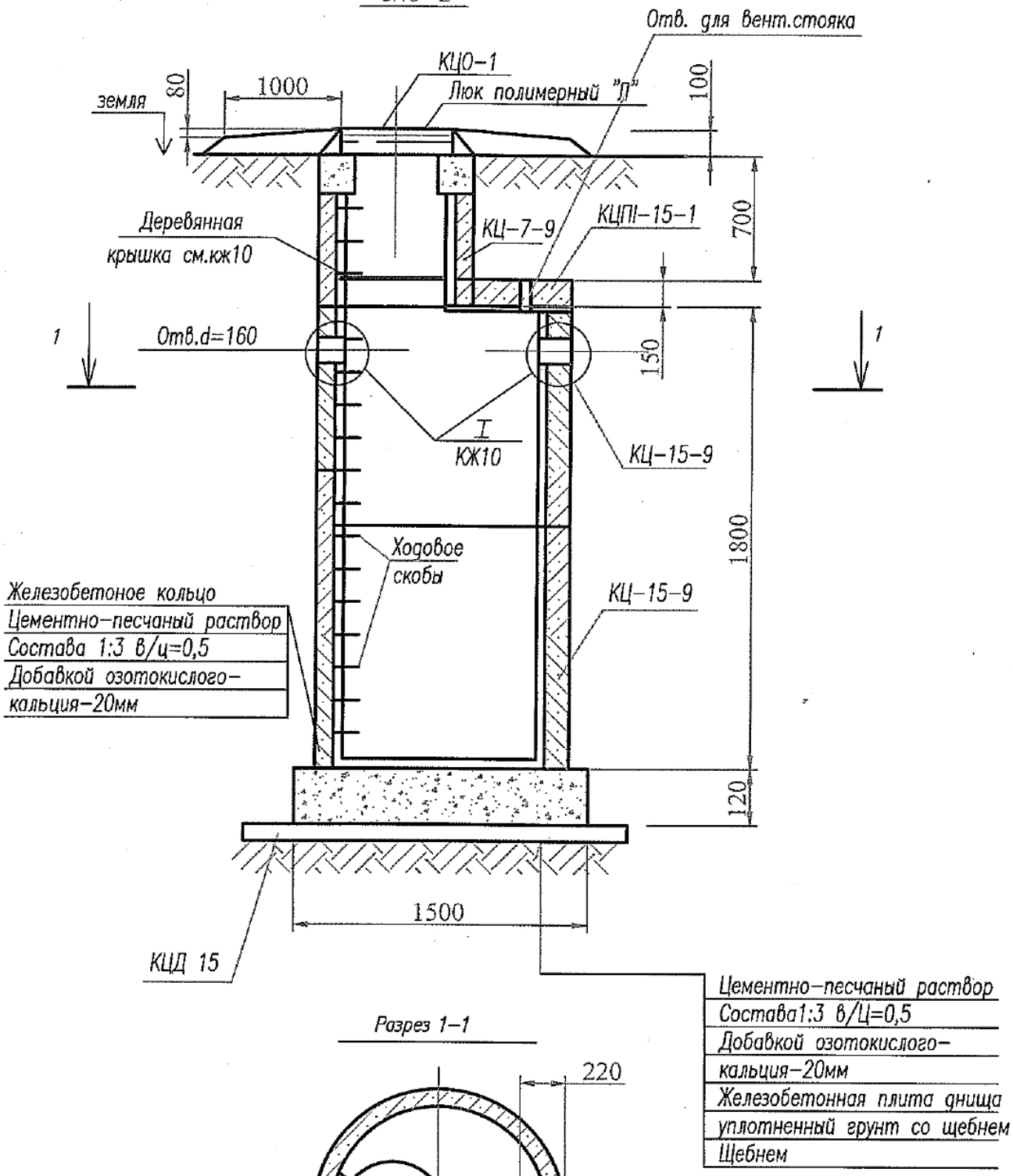

Разрез 1–1

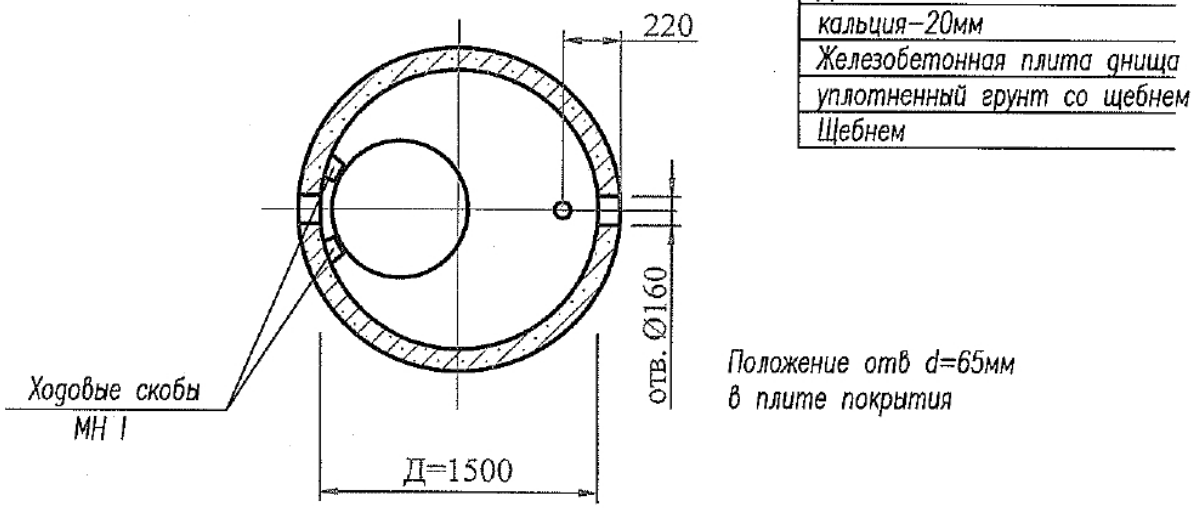

СХЕМА 4

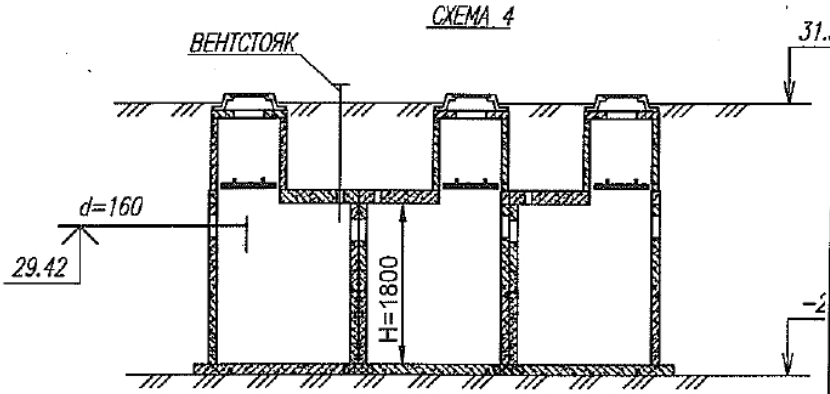

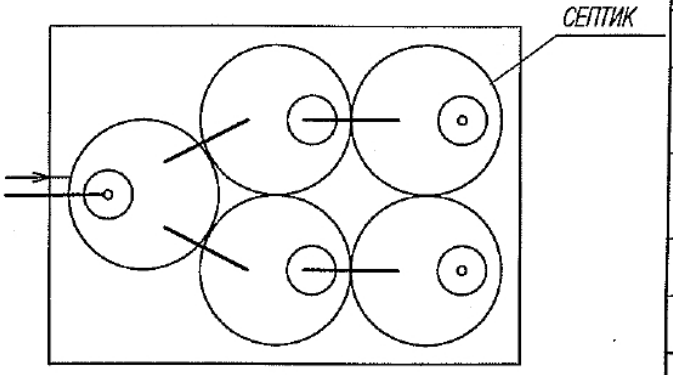

ПОЗ.	НАИМЕНОВАНИЕ
1	ТРУБА АСБЕСТОЦЕМЕНТНАЯ (ВЫТЯЖКА, ПРОЧИСТКА)
2	ТРУБА АСБЕСТОЦЕМЕНТНАЯ
3	ТРУБА АСБЕСТОЦЕМЕНТНАЯ
4	ТРУБА ПЛАСТМАССОВАЯ КАНАЛИЗАЦИОННАЯ ПВХ
5	ТРОЙНИК ПЛАСТМАССОВЫЙ 180°90
6	ФЛЮГАРКА
7	КРЫШКА ДЕРЕВЯННАЯ
8	КРЮЧКИ
9	ЛЮКИ ЛЕГКИЕ "Л"

РАЗРЕЗ ПО КРУГЛОМУ СЕПТИКУ

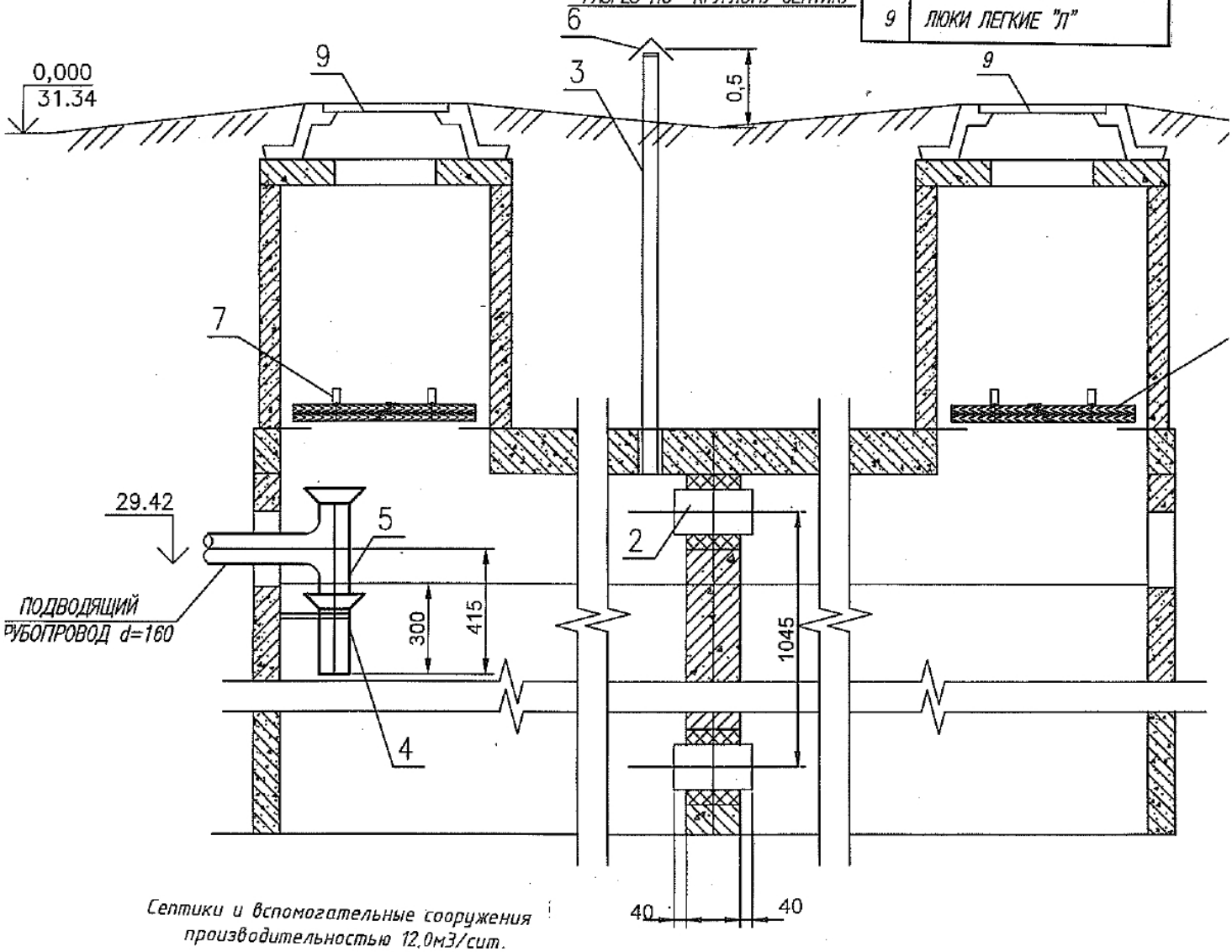

Септики и вспомогательные сооружения производительностью 12,0м3/сут.

	5) из железобетонных труб	м	
	6) Труба HD PE 100 SDR26 160х6,2 мм	м	50,0
3	Прочие устройства		
	Смотровой колодец СКС-2 ду1000	шт	4,0
	Выпуск	шт	

Горизонтальный разрез колодца
Масштаб _____

Вертикальный разрез колодца
Масштаб _____

Спецификация

№ п/п	Наименование	Марка	Материал	Диаметр (мм) (размеры)	Количество	Примечание
1	Труба водоснабжения	PE 100 SDR 17	полиэтилен	75х4,5	50,0 м	
2	Задвижка	PN10	нерж. сталь	80	1,0 шт	
3	Труба канализационная	PE 100 SDR26	полиэтилен	160х6,2	50,0 м	
4	Колодцы	СКС-2	ЖБИ	1,0	4,0 шт	

Схема привязки колодца к постоянным точкам-ориентирам

Заказчик:

Государственное учреждение «Управление строительства Западно-Казахстанской области» _____,

фамилия, имя, отчество (при его наличии), подпись руководителя

М.П.

Авторский надзор:

ТОО "Shine Project", директор Алишева А.Е. _____.

фамилия, имя, отчество (при его наличии), подпись руководителя

М.П.

Гл. спец. ОАиР Сыроватников С.М.

Приложение 14 к акту приемки объекта в эксплуатацию

форма

Технические характеристики объекта (тепловая трасса)

№ п/п	Наименование	Единицы измерения	Количество, протяженность	Примечание
1	Протяженность тепловой трассы	м	23,81	
	Протяженность воздушной прокладки:	м		
	1) на эстакадах	м		
	2) на опорах	м		
	Количество опор	шт		
	Протяженность подземной прокладки:	м		
	1) в проходных каналах	м		
	2) в полупроходных каналах	м		
	3) бесканальная прокладка	м		
2	Количество колодцев (камер)	шт		
3	Количество компенсаторов	шт		
4	Количество вводов	шт		
5	Количество задвижек	шт	10	

Горизонтальный разрез колодца (камеры)

Масштаб _____

Вертикальный разрез колодца (камеры)

Масштаб _____

Спецификация

№ п/п	Наименование	Марка	Материал	Диаметр (мм) (размеры)	Количество	Примечание
1	Труба	ГОСТ 10704-91	сталь	89х3,5	60	
2	Труба	ГОСТ 3262-75	сталь	50х3,5	35	
3	Труба	ГОСТ 3262-75	сталь	32х3,2	86	
4	Задвижка		сталь	80	4	
5	Кран шаровый		сталь	50	2	
6	Кран шаровый		сталь	32	4	

План теплотрассы

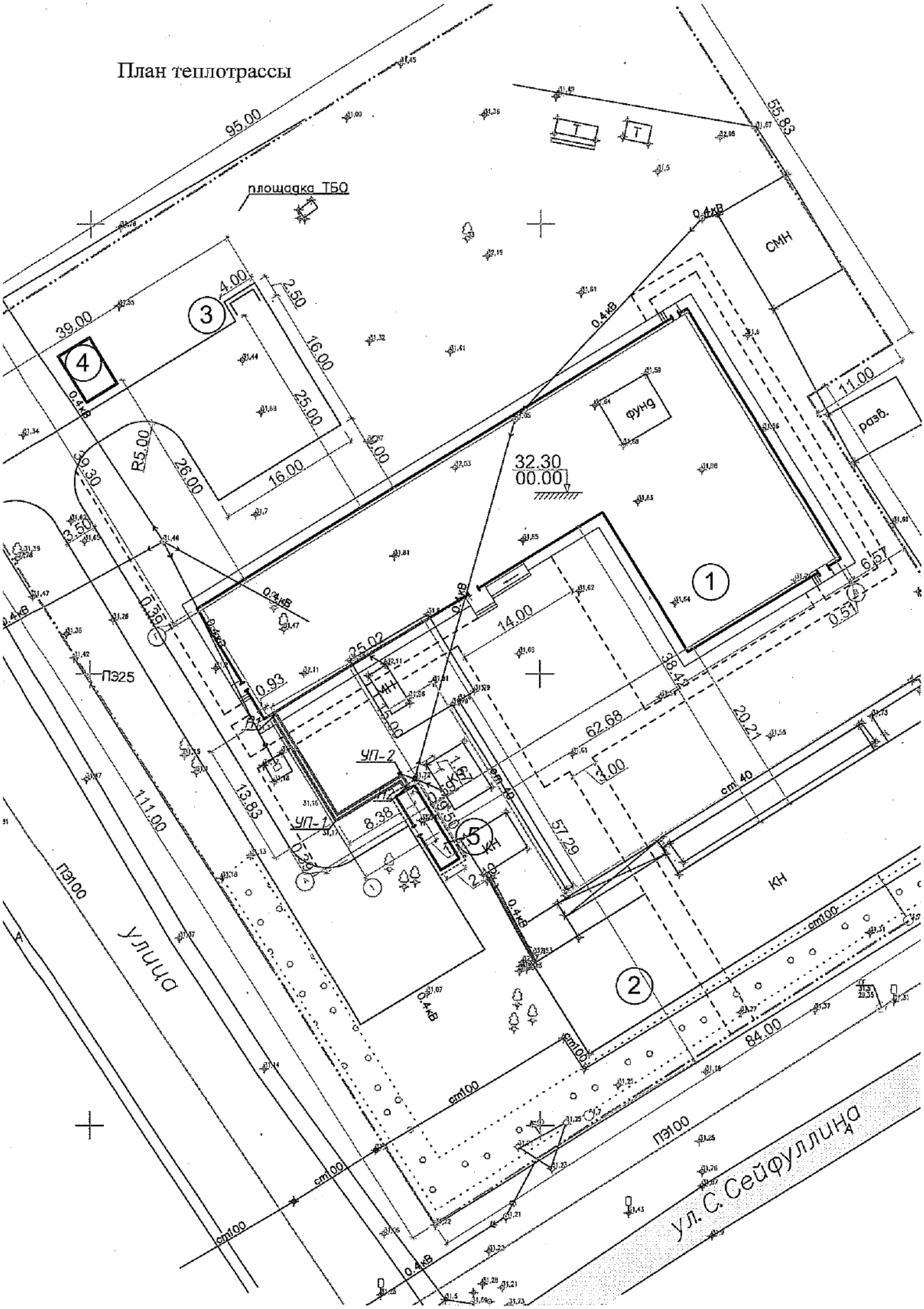

Схема привязки колодца (камеры) к постоянным точкам-ориентирам

Заказчик:

Государственное учреждение «Управление строительства Западно-Казахстанской области» _____.

фамилия, имя, отчество (при его наличии), подпись руководителя

М.П.

Авторский надзор:

ТОО "Shine Project", директор Алишева А.Е. _____.

фамилия, имя, отчество (при его наличии), подпись руководителя

М.П.

Гл. инж. ОСиМР Мухсалитдиноров С.М.

Приложение 15 к акту приемки
объекта в эксплуатацию
форма

Технические характеристики объекта (газопровод, нефтепровод)

№ п/п	Наименование	Единицы измерения	Количество, протяженность	Примечание
1	Протяженность трубопровода	м	30,0	
	Протяженность воздушной прокладки:	м		
	1) на эстакадах	м		
	2) на опорах	м		
	3) безопорная прокладка труба сталь d40x3,5мм	м	5,0	
	4) подземная прокладка труба ПЭ100 SDR 11 Ø40x3,7	м	25,0	
	Количество опор	шт		
	Протяженность подземной прокладки:	м		
	1) в проходных каналах	м		
	2) в полупроходных каналах	м		
	3) бесканальная прокладка	м		
2	Количество колодцев (камер)	шт		
3	Количество компенсаторов	шт		
4	Количество вводов	шт		
5	Количество задвижек d =	шт		
	d =	шт		
6	Вентили (клапан) d =	шт		
	d =	шт		
7	Кран шаровый d = 40	шт	3	
	d =	шт		

8	Сифоны (гидрозатворы)	шт	
9	Переходники	шт	
10	Затворы поворотные	шт	
11	Регуляторы давления РДНК-400М	шт	1,0
12	Скважины	шт	
13	Станки - качалки (тип _____ , марка ____)	шт	
	-//- (тип____, марка ____)	шт	
	-//- (тип____, марка ____)	шт	

Горизонтальный разрез скважины (колодца)

Масштаб _____

Вертикальный разрез скважины (колодца)

Масштаб _____

Спецификация

№ п/п	Наименование	Марка	Материал	Диаметр (размеры) (мм)	Коли- чество	Примечание
1	Труба водогазопроводная	ГОСТ 3262-75	сталь	40х3,5	5,0 м	
2	Кран-шаровый	ГОСТ 9544-93	нерж.сталь	40	3,0 шт	

План газопровода

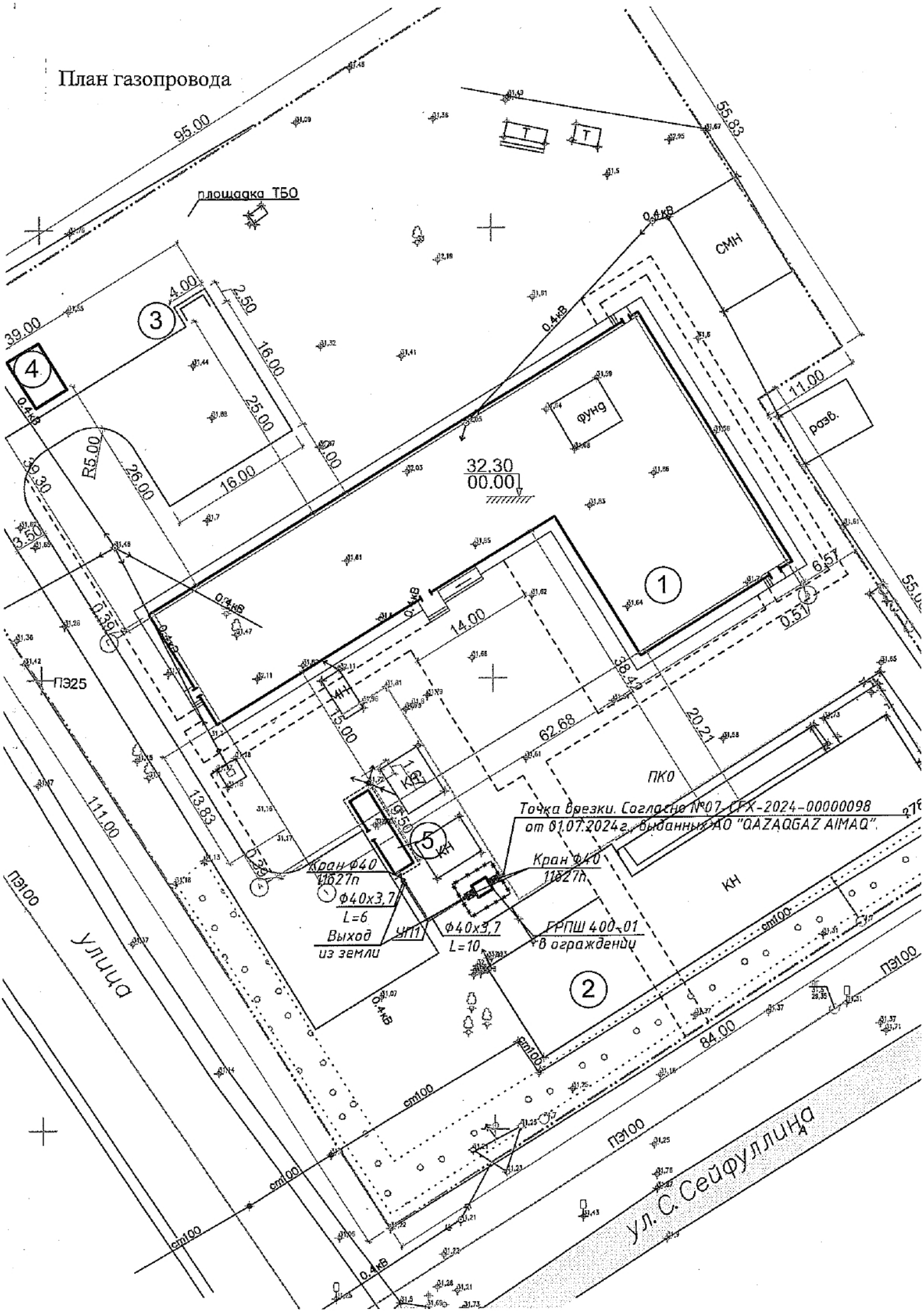

3	труба	ПЭ100	SDR11	полиэтилен	40х3,7	25,0 м	
4	РДНК-400М					1шт	

Схема привязки скважины (колодца) к постоянным точкам-ориентирам

Заказчик:

Государственное учреждение «Управление строительства Западно-Казахстанской области» _____,

фамилия, имя, отчество (при его наличии), подпись руководителя

М.П.

Авторский надзор:

ТОО "Shine Project", директор Алишева А.Е. _____.

фамилия, имя, отчество (при его наличии), подпись руководителя

М.П.

Гл. спец. ОСМР