Товарищество Ограниченной Ответственностью

«Жастар-Плюс»

Лицензия МНС №0000176

ТОМ-2

Рабочий проект

"Строительство полигона твердо-бытовых отходов в с.Акжигит Бейнеуского района Мангистауской области" Корректировка.

Раздел: ВК

Шифр: 2023-07-10-ВК

/Директор ТОО «Жастар-Плюс» *Бижикенов К.М..*

г. Актау 2024г

ВЕДОМОСТЬ ПРОЕКТНОЙ ДОКУМЕНТАЦИЙ

Обозначение	Наименование	Примечание
CER1604-22-00-001-ВК	Общие данные.	
CER1604-22-00-002-ВК	План на отм.+0.000 с сетями В1,Т3,К1. Схемы В1,Т3,К1	

ВЕДОМОСТЬ ССЫЛОЧНЫХ И ПРИЛАГАЕМЫХ ДОКУМЕНТОВ

Обозначение	Наименование	Примечание
	Ссылочные документы	
СН РК 4.01-01-2011	Внутренний водопровод и канализация зданий	
	и сооружений	
СН РК 4.01-02-2013	Внутренние санитарно-технические системы	
СП РК 4.01-101-2012	Внутренний водопровод и канализация зданий	
	и сооружений	
СП РК 4.01-102-2013	Внутренние санитарно-технические системы	
ГОСТ 21.601-2011	Правила выполнения рабочей документации	
	внутренних систем водоснабжения и канализации	
	Прилагаемые документы	
CER 1604-22-000-001-ВК.С	Спецификация оборудования, изделий и материалов	Листов -4

РАСЧЕТНЫЕ ПОКАЗАТЕЛИ ПО ВОДОСНАБЖЕНИЮ И ВОДООТВЕДЕНИЮ

НАИМЕНОВАНИЕ СИСТЕМЫ	РАБОЧЕЕ ДАВЛЕНИЕ м	РАСЧЕТНЫЙ РАСХОД ВОДЫ			ПРИМЕЧАНИЕ
		м3/сут	м3/ч	л/с	
ВОДОПРОВОД ХОЛОДНОЙ ВОДЫ ОБЩИЙ	12,0	0,550	0,553	0,487	
ВОДОПРОВОД ХОЛОДНОЙ ВОДЫ		0,300	0,309	0,329	
ВОДОПРОВОД ГОРЯЧЕЙ ВОДЫ		0,25	0,290	0,319	
КАНАЛИЗАЦИЯ БЫТОВАЯ		0,550	0,553	0,487	

8. Скрытые работы подлежат освидетельствованию с составлением акта на завершенную часть работы по ГОСТ 21.101-97, п.4.2.9

Перечень видов работ, для которых необходимо составить акты освидетельствания скрытых работ:

-прокладка внутренних сетей холодного, горячего водоснабжения, бытовой канализации в строительных конструкциях;

-герметизация ввода водопровода и выпусков канализации;

- гидростатическое (гидравлическое) или манометрическое испытание трубопроводов холодного и горячего водоснабжения при их скрытой прокладке до закрытия.

ОБЩИЕ УКАЗАНИЯ

1. Проект внутренних сетей водопровода и канализации выполнен на основании строительных чертежей и в соответствии с СП РК 4.01-101-2012 "Внутренний водопровод и канализация зданий и сооружений".
2. Проектом предусмотрены следующие системы внутреннего водопровода и канализации в зданиях бытовой и КПП:
   - система хозяйственно-питьевого водоснабжения;
   - система горячего водоснабжения;
   - система хозяйственно-бытовой канализации.
3. Источником водоснабжения является привозная вода с последующим заполнением емкостей запаса воды специальным автотранспортом с помощью соединительного устройства:

Привозная вода питьевого качества соответствует ГОСТ 2874-82.

В здании бытовки предусмотрена установка емкости объемом 750л, откуда вода насосом CAM 40/22HL Speroni произв.3.6м3/час, напор 40м, N=800Вт.220V подается в систему В1 и на приготовление горячей воды с помощью электроводонагревателя накопительного Ariston ABS PRO ECO 80V мощностью 1.5кВт

4. Трубопроводы питьевого водопровода выполнены из полипропиленовых труб ГОСТ 32415-2013.

Трубы прокладываются открыто по внутренним стенам здания.

5. Приготовление горячей воды предусмотрено:

- в здании бытовки с помощью электроводонагревателя марки ARISTON AVS PRO ECO 80V мощностью 1.5кВт

Трубопроводы горячей воды выполнены из полиэтиленовых труб повышенной термостойкости

6. Система бытовой канализации предусмотрена для отвода сточных вод от санитарно - технических приборов в наружную сеть бытовой канализации.

На выпуске предусматривается узел ввода теплоизолированного трубопровода в грунт см. чертеж CER1604-22-00-004-ВК.

Трубы системы К1 предусмотрены из канализационных труб ГОСТ 22689-89

7. По окончании монтажа системы водопровода подлежат гидравлическому испытанию на давление Рисп.=1,5Рраб.

Трубопроводы бытовой канализации подлежат испытанию на пролив.

Способ производства работ по строительству и монтажу систем водоснабжения и канализации производить согласно СН РК 4.01-02-2013 "Внутренние санитарно - технические системы", СН РК 4.01-05-2002 "Инструкция по проектированию и монтажу сетей водоснабжения и канализации из пластмассовых труб".

Рабочий проект разработан в соответствии с государственными и межгосударственными нормами, правилами и стандартами, действующими в Республике Казахстан

Главный инженер проекта Тузелбаева Г.

Инв. N подл. | Подпись и дата | Взам. инв. N

Изм.	Кол.уч	Лист	Nдок.	Подпись	Дата
Разработал		Бижикенов К			
Проверил		Дармуханов Н			
ГИП		Тузелбаева Г			

2023-07-10-ВК

"Строительства полигона твердо-бытовых отходов в. Акжигит Бейнеуского района Мангистауской области" Корректировка.

Внутренний водопровод и канализация	Стадия	Лист	Листов
	РП	1	
Общие данные	ТОО «Жастар-Плюс» г. Актау 2024		

План на отм.0.000 с сетями В1,Т3,К1 (1:50)

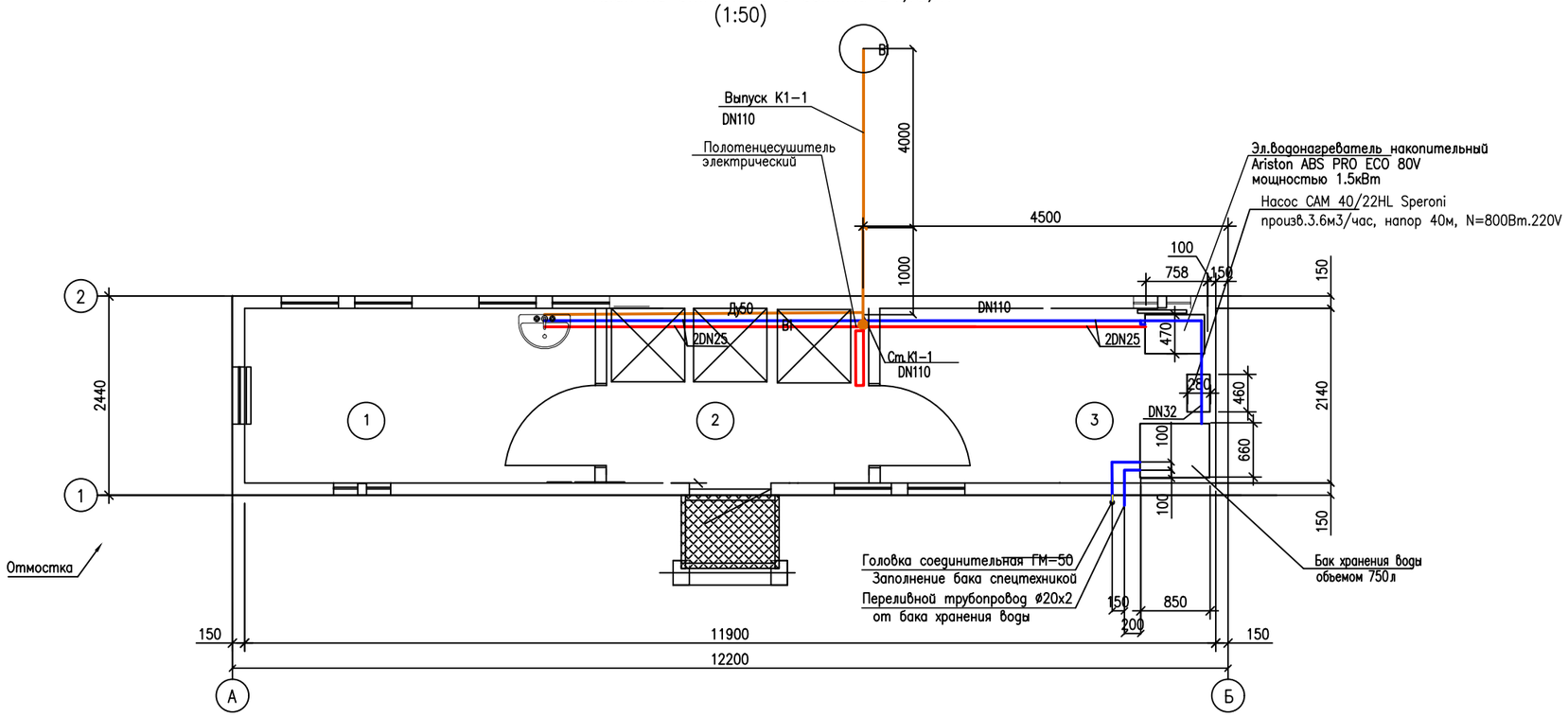

Схемы В1, Т3

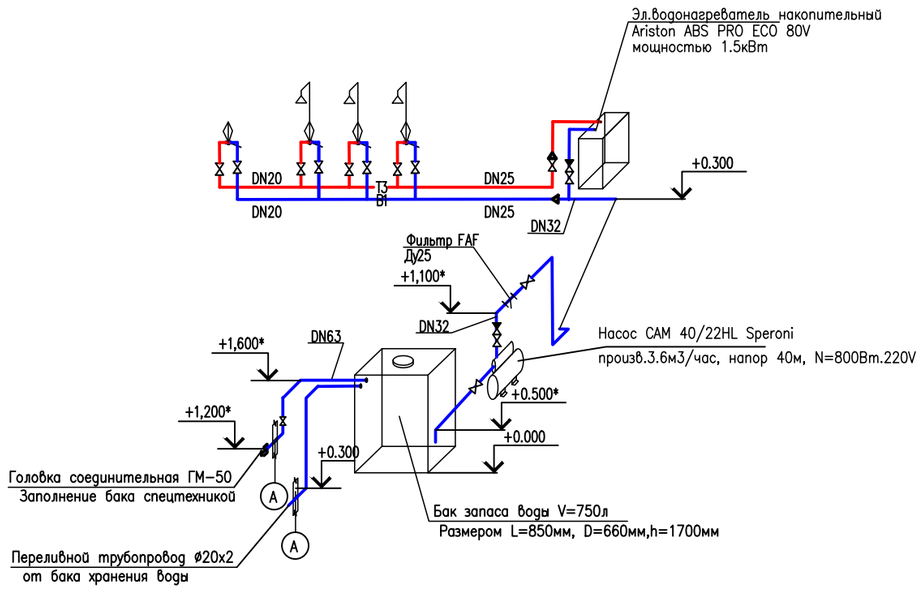

ЭКСПЛИКАЦИЯ ПОМЕЩЕНИЙ

Номер помещения	Наименование помещения	Площадь м2	Кат. помещения
1	Раздевалка для чистой одежды		
2	Душевая		
3	Раздевалка для грязной одежды		

Схема К1

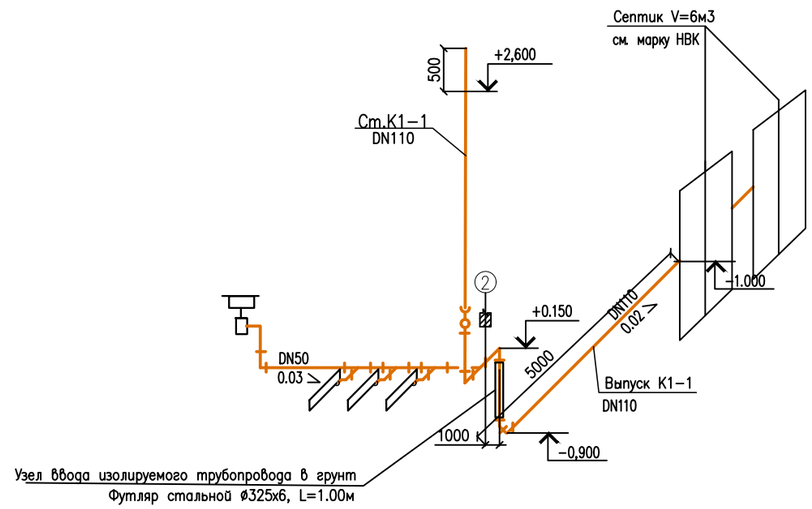

ПРИМЕЧАНИЯ

1. Здание бытовки – блок построечного изготовления. Здание одноэтажное, с габаритными размерами 12,2х2,44х2,6(h)м, выполненное на базе 40' контейнера.
2. За относительную отметку 0.000 принята отметка верха фундамента.

УСЛОВНЫЕ ОБОЗНАЧЕНИЯ

Обозначение	Наименование
В1	Проектируемый хозяйственно-питьевой водопровод
Т3	Проектируемый трубопровод горячей воды
К1	Проектируемый трубопровод хозяйственно-бытовой канализации

Изм.	Кол.уч.	Лист	N док.	Подпись	Дата
Разработал		Бижикенов К			
Проверил		Дармуханов Н			
ГИП		Тузелбаева Г			

2023-07-10-ВК

"Строительства полигона твердо-бытовых отходов в. Акжигит Бейнеуского района Мангистауской области" Корректировка.

Наружные сети водоснабжения и канализации

Стадия	Лист	Листов
РП	2	

План на отм.+0.000 с сетями В1,Т3,К1. Схемы В1,Т3,К1

ТОО «Жастар-Плюс» г. Актау 2024

Взам. инв. N | Подпись и дата | Инв. N подл.

Поз.	Наименование и техническая характеристика	Тип, марка, обозначение документа, опросного листа	Код продукции	Поставщик	Ед. измерения	Кол.	Масса 1 ед., кг	Примечание
	Бытовки							
	Водопровод холодной воды							
	1.Оборудование							
	1.1 Бак хранения воды V=750л	ТУ 2297-005-62027975-2014	513-106-0105		комп.	1		
	1.2 Электроводонагреватель накопительный, мощностью 1.5кВт	ARISTON ABS PRO ECO 80V	511-701-0105		комп.	1	22	
	1.3 Насос производительностью 3.6м3/час,Н40м, мощностью 800Вт	CAM 40/22 HL Speroni	242-404-0103-0001		комп.	1	13	
	1.4 Фильтр Ду25	FAF	242-404-0103-0001		шт	1		
	1.5 Полотенцесушитель электрический размер 50х50	Laris Зебра ЧКЗ	245-401-0201		шт	1	5	
	2.Арматура							
	2.1 Головка соединительная муфтовая ГМ-50	ГОСТ 28352-89	244-401-0100		шт	1		Для подключения спетехники
	2.2 Головка- заглушка ГЗ-50	ГОСТ 28352-89	244-401-0101		шт	1		Для подключения спетехники
	2.3 Кран шаровый Ду15 Ру1.6МПа	11Б27п1	242-207-3701		шт	4	0,147	
	2.4 Кран шаровый Ду20 Ру1.6МПа	11Б27п1	242-207-3702		шт	2	0,29	
	2.5 Кран шаровый Ду25 Ру1.6МПа	11Б27п1	242-207-3703		шт	2	0,54	
	2.6 Кран шаровый Ду50 Ру1.6МПа	11Б27п1	242-207-3706		шт	2	2,6	
	2.7 Клапан обратный Ду20	15кч18р	242-301-1202		шт	1	0,9	
	2.8 Клапан обратный Ду25	15кч18р	242-301-1203		шт	1	1.4	
	3.Трубопроводы							
	3.1 Труба полипропиленовая PP-R PN16 DN 63(50)	ГОСТ32415-2013	241-205-1206		м	1.0		
	3.2 Труба полипропиленовая PP-R PN16 DN 32(25)	ГОСТ32415-2013	241-205-1203		м	1.5		
	3.3 Труба полипропиленовая PP-R PN16 DN 25(20)	ГОСТ32415-2013	241-201-1202		м	4.0		
	3.4 Труба полипропиленовая P-PR PN16 DN 20(15)	ГОСТ32415-2013	241-205-1201		м	11.0		
	3.5 Труба стальная эл.сварная ø57х3	ГОСТ 10704-91	241-102-0137		м	1.0	4	

Согласовано

Взам. инв. N

Подпись и дата

Инв. N подл.

Изм.	Кол.уч.	Лист	№ док.	Подпись	Дата
Разраб.		Бижикенов			
Пров.		Дармуханов			
ГИП		Тузелбаева			

2023-07-10 ВК.СО

" Строительство полигона твердых бытовых отходов в с. Акжигит Бейнеуского района мангистауского области" Корректировка.

Внутренние сети водопровода и канализации

Стадия	Лист	Листов
РП	1	4

Спецификация оборудования, изделий и материалов

ТОО "Жастар-Плюс" г. Актау 2024г.

Поз.	Наименование и техническая характеристика	Тип, марка, обозначение документа, опросного листа	Код продукции	Поставщик	Ед. измерения	Кол.	Масса 1 ед., кг	Примечание
	4.Детали трубопроводов							
	4.1 Отвод полипропиленовый 90° PP-R 63	ГОСТ32415-2013	241-208-2506		шт	2		
	4.2 Отвод полипропиленовый 90° PP-R 32	ГОСТ32415-2013	241-208-2503		шт	5		
	4.3 Отвод полипропиленовый 90° PP-R 25	ГОСТ32415-2013	241-208-2502		шт	1		
	4.4 Отвод полипропиленовый 90° PP-R 20	ГОСТ32415-2013	241-208-2501		шт	8		
	4.5 Тройник PP-R 32x20	ГОСТ32415-2013	241-209-2003		шт	1		
	4.6 Тройник PP-R 25/20	ГОСТ32415-2013	241-209-2002		шт	3		
	4.7 Переходник 90° PP-R 32x25	ГОСТ32415-2013	241-210-1003		шт	1		
	4.8 Переходник 90° PP-R 25x20	ГОСТ32415-2013	241-210-1001		шт	1		
	4.9 Отвод стальной Ø 57x3	ГОСТ 17375-2001	241-112-0124		шт	1	0,5	
	5.Антикоррозионная изоляция стальных надземных трубопроводов		236-102-0503					
	5.1 Грунтовка ГФ-021 в 1 слой	ГОСТ 12529-2020			м²	0,18		
	5.2 Окраска масляно-битумная за 2 раза	ОСТ 6-10-426-79			м²	0,18		
	Водопровод горячей воды Т3							
	1.Арматура							
	1.1 Кран шаровый Ду15 Ру1.6МПа	11Б27п1	242-207-3701		шт	4	0,147	
	1.2 Кран шаровый Ду20 Ру1.6МПа	11Б27п1	242-207-3702		шт	1	0,29	
	1.3 Смеситель для умывальника однорукояточный центральный	ГОСТ 25809-96	244-104-0408		к-т	1		
	набортный, с аэратором типа СМ-УмОЦБА							
	1.4 Смеситель для душа двухрукояточный с подводками	ГОСТ 25809-96	244-104-0504		к-т	3		
	в раздельных отверстиях с душевой сеткой на стационарной							
	трубке типа См-ДРНТр							
	2.Трубопроводы							
	2.1 Труба полипропиленовая PE-RT типII DN 25(20)	ГОСТ32415-2013	241-205-0107		м	9.0		
	2.2 Труба полипропиленовая PE-RT типII DN 20(15)	ГОСТ32415-2013	241-205-0106		м	4		

Взам. инв. N

Подпись и дата

Инв. N подл.

Поз.	Наименование и техническая характеристика	Тип, марка, обозначение документа, опросного листа	Код продукции	Поставщик	Ед. измерения	Кол.	Масса 1 ед., кг	Примечание
	3.Детали трубопроводов							
	3.1 Угольник 90° PP-RT 20	ГОСТ32415-2013	241-208-2501		шт	5		
	3.2 Угольник 90° PP-RT 25	ГОСТ32415-2013	241-208-2502		шт	2		
	3.3 Тройник PP-RT 20	ГОСТ32415-2013	241-209-1901		шт	2		
	3.4 Тройник PP-RT 25/20	ГОСТ32415-2013	241-209-2002		шт	3		
	3.5 Переходник 90° PP-RT 25x20	ГОСТ32415-2013	241-210-1001		шт	1		
	Канализация бытовая К1							
	1. Оборудование							
	1.1 Умывальник круглый керамический в комплекте	ГОСТ 30493-96	244-101-0102		к-т	1		
	с пластмассовым выпуском сифоном, 2 кронштейнами							
	1.4 Поддон чугунный эмалированный мелкий	ГОСТ 18297-96	244-102-0701		к-т	3		
	размером 900x900мм							
	2. Трубопроводы							
	2.1 Труба канализационная Ду100	ГОСТ 22689-2014	241-203-0407		м	6	На выпуске	
	2.2 Труба канализационная Ду100	ГОСТ 22689-2014	241-203-0407		м	3,5		
	2.3 Труба канализационная Ду50	ГОСТ 22689-2014	241-203-0402		м	4,2		
	2.4 Труба стальная эл.сварная Ø325x6 ,L=1.2м	ГОСТ 10704-91	241-102-0240		шт	1		
	3. Детали трубопроводов							
	3.1 Отвод полипропиленовый PP 87° 50x50	ГОСТ 22689-2014	241-208-4501		шт	1		
	3.2 Отвод полипропиленовый PP 87° 110x110	ГОСТ 22689-2014	241-208-4503		шт	2		
	3.3 Отвод полипропиленовый PP45° 50x50	ГОСТ 22689-2014	241-208-4401		шт	3		на выпуске
	3.4 Отвод полипропиленовый PP 45°110x110	ГОСТ 22689-2014	241-208-4403		шт	2		

Взам. инв. N

Подпись и дата

Инв. N подл.

Поз.	Наименование и техническая характеристика	Тип, марка, обозначение документа, опросного листа	Код продукции	Поставщик	Ед. измерения	Кол.	Масса 1 ед., кг	Примечание
	3.5 Тройник полипропиленовый PP87*110x50	ГОСТ 22689-2014	241-209-3801		шт	1		
	3.6 Тройник полипропиленовый PP45*110x50	ГОСТ 22689-2014	241-209-3702		шт	1		Узел ввода теплоизолируемого
	3.7 Ревизия полипропиленовая 110	ГОСТ 22689-2014	241-220-0103		шт	1		трубопровода в грунт

Взам. инв. N

Подпись и дата

Инв. N подл.