Товарищество Ограниченной Ответственностью

«Жастар-Плюс»

Лицензия МНС №0000176

ТОМ-2

Рабочий проект

"Строительство полигона твердо-бытовых отходов в с.Акжигит Бейнеуского района Мангистауской области" Корректировка.

Раздел: НВК

Шифр: 2023-07-10-НВК

/Директор ТОО «Жастар-Плюс» *Бижикенов К.М..*

г. Актау 2024г

ВЕДОМОСТЬ РАБОЧИХ ЧЕРТЕЖЕЙ ОСНОВНОГО КОМПЛЕКТА

ОБОЗНАЧЕНИЕ	НАИМЕНОВАНИЕ	ПРИМЕЧАНИЕ
001-НВК	Общие данные	
002-НВК	План с сетями водопровода В2 и канализации К1	
003-НВК	Продольные профили водопровода В2	Листов-2
004-НВК	Продольный профиль К3. Колодец ККз1. Разрез 1-1.	
005-НВК	Водопроводная пожарная насосная станция В2. План. Разрез 1-1. Схема водопровода В2	
006-НВК	Площадка подземных резервуаров пожаротушения ПР1/2 V=75м План. Разрезы	
007-НВК	Деталировка водопроводных колодцев ВК1,ВК2,ВК3 и ПГ1,2,3,4	
008-НВК	Площадка дренажной емкости ЕП объемом 12.5м3 (для мойки машин). План. Разрезы. Вид А	
009-НВК	Септик двухкамерный V=6м. Разрезы 1-1,2-2,3-3 Узлы I, II.	
010-НВК	Таблица водопроводных колодцев	
011-НВК	Таблица канализационных колодцев	
012-НВК	Узел ввода теплоизолируемого трубопровода в грунт	

ВЕДОМОСТЬ ССЫЛОЧНЫХ И ПРИЛАГАЕМЫХ ДОКУМЕНТОВ

Обозначение	Наименование	Примечания
	Ссылочные документы	
ТПР 902-09-22.84 Альбом II	Типовые проектные решения. Колодцы канализационные круглые из сборного железобетона для труб Ду150-1200мм	
ТПР 901-09-11,84 Альбом II	Типовые проектные решения. Колодцы канализационные круглые из сборного железобетона для труб Ду50-600мм	
НВК.СО	Прилагаемые документы	
	Спецификация оборудования, изделий и материалов	4 листа

УСЛОВНЫЕ ОБОЗНАЧЕНИЯ

ОБОЗНАЧЕНИЕ	НАИМЕНОВАНИЕ
В1	Проектируемый водопровод питьевой воды (В1)
В2	Проектируемый водопровод пожарной воды (В2)
К1	Проектируемый канализация бытовая (К1)
К3	Проектируемый канализация производственная (К3)
ВК	Проектируемый водопроводный колодец
КК	Проектируемый канализационный колодец
ПГ	Проектируемый колодец с пожарным гидрантом
УП	Угол поворота

Рабочий проект разработан в соответствии с государственными и межгосударственными нормами, правилами и стандартами, действующими в Республике Казахстан

Главный инженер проекта Тузелбаева Г

РАСЧЕТНЫЕ ПОКАЗАТЕЛИ ПО СИСТЕМАМ ВОДОПРОВОДА И КАНАЛИЗАЦИИ

НАИМЕНОВАНИЕ СИСТЕМЫ	РАБОЧЕЕ ДАВЛЕНИЕ м	РАСЧЕТНЫЙ РАСХОД ВОДЫ			ПРИМЕЧАНИЕ
		м3/сут	м3/ч	л/с	
ВОДОПРОВОД ХОЛОДНОЙ ВОДЫ ОБЩИЙ	12,0	0,550	0,553	0,487	
ВОДОПРОВОД ХОЛОДНОЙ ВОДЫ		0,300	0,309	0,329	
ВОДОПРОВОД ГОРЯЧЕЙ ВОДЫ		0,25	0,290	0,319	
КАНАЛИЗАЦИЯ БЫТОВАЯ		0,550	0,553	0,487	

Расчет воды на пожаротушение
Согласно технического регламента N439 «Общие требования к пожарной безопасности" таблица 1 расход воды на наружное пожаротушение принят 10л/сек
Q= 10л/сек х 3600/1000х3 часа=108м3

5.Способ производства работ по строительству и монтажу систем водоснабжения и канализации производить согласно СН РК 4.01-02-2013 "Внутренние санитарно - технические системы", СН РК 4.01-05-2002 "Инструкция по проектированию и монтажу сетей водоснабжения и канализации из пластмассовых труб".

7. Скрытые работы подлежат освидетельствованию с составлением акта на завершенную часть работы по ГОСТ 21.101-97, п.4.2.9

Перечень видов работ, для которых необходимо составить акты освидетельствания скрытых работ:

-прокладка внутренних сетей холодного, горячего водоснабжения, бытовой канализации в строительных конструкциях;

-герметизация ввода водопровода и выпусков канализации;

- гидростатическое (гидравлическое) или манометрическое испытание трубопроводов холодного и горячего водоснабжения при их скрытой прокладке до закрытия.

Испытание и промывка

Испытание и промывку водопровода вести в соответствие с требованиями СП РК 4.01-103-2013

По окончанию монтажа систем водоснабжения трубопроводы испытывают на прочность и герметичность гидравлическим способом. Предварительное испытание давление должно быть равно расчетному рабочему давлению, умноженному на коэффициент 1.25.

Окончательной испытание гидравлическое давление при испытании на плотность выполняется после засыпки траншеи должно быть равно расчетному рабочему давлению, умноженному на коэффициент 1.3

Промывка трубопровода проводится до полнго осветления воды. Скорость промывка 2л/сек. Промытый трубопровод подлежит дезинфекции хлорированием при концентрации активного хлора 75-100мг/л, с временем контакта хлорной воды в трубопроводе 5-6 часов или при концентрации 40-50мг/л с временем контакта хлорной воды в трубопроводе 24 часов

ОБЩИЕ УКАЗАНИЯ

1. Данный проект выполнен на основании следующих материалов:
- Технические условия на подключение к наружным сетям водопровода и канализации
- СНиП 4.01-02-2009 "Водоснабжение. Наружные сети и сооружения";
- СН РК 4.01-03-2011 "Водоотведение. Наружные сети и сооружения".

2. Проектом предусмотрены следующие системы :
- Водопровод питьевого водопровода В1 (см. марку ВК);
- Водопровод противопожарный В2;
- Канализация бытовая самотечная К1.
- Канализация производственная К3.

3. Источник водоснабжения на противопожарные нужды является привозная техническая вода.

Система водопровода противопожарный В2 состоит:
- Резервуары 2 штуки объемом 75м3 каждый;
- Насосная станция в комплекте с двумя насосами марки КМ80-50-200(1рабочий, 1-резервный) Q=50м3/час, Н=50м,n=2900об/мин с эл. двигателем АИР 160Б2Ж мощностью 15кВт;
- Водопроводная пожарная сеть Ду100;
- Пожарные гидранты

Материал трубопроводов В2-трубы полиэтиленовые PE100 SDR17 ГОСТ18599-2001, в колодцах -трубы стальные эл.сварные ГОСТ 10704-91.

4. Проектом предусмотрено следующее оборудование:
- емкость дренажная объемом 12.5м3 для воды, предусмотренная для мойки машин.

Мойка автомобилей осуществляется насосом KARCHER K 5.70 MD производительностью 460л/час, давлением 20 - 140 бар, мощностью 2.1кВт (1-рабочий, 1-резервный)

5. Проектом предусмотрено следующие системы канализации :
-канализация хозяйственно -бытовая К1 предусмотрена от здания бытовок в проектируемый объемом 6м3. Стоки по мере накопления подлежат вывозу специальным автотранспортом в места утилизации.
-канализация производственная К3

Стоки от мойки машин поступают в грязеотстойник , далее в пруд- испаритель.
По мере необходимости грязеотстойник и пруд испаритель подлежат чистке (см.марку АС).

6. Прокладка полиэтиленовых трубопроводов водопроводов, проложенных в земле, предусмотрена в траншее на основании из местного мягкого грунта толщиной 0.1м с обратной засыпкой мягким местным грунтом на 0.3м над верхней образующей трубопровода.

Прокладку труб В1 в земле предусмотреть на глубину до 1.5м до низа трубопровода с учетом глубины промерзания грунтов.

Колодцы водопровода и септик приняты из сборных железобетонных колец ГОСТ 8020-2016 на сульфатостойком потрландцементе. Боковые поверхности колодцев обмазать горячим битумом за 2 раза по огрунтовке из 40% раствора битума в керосине

Монтаж всех колодцев производить на цементном растворе марки 100 толщиной 10мм.
Вертикальную гидроизоляцию стен колодцев выполнить обмазкой горячим битумом БН-III за 2 раза по слою огрунтовки из 40% раствора битума в керосине.
Под основание колодцев выполнить битумо-щебеночную подготовку толщиной 50мм с пропиткой битумом до полного насыщения.
Вокруг горловин колодцев выполнить отмостку шириной 1м следующим составом:
-асфальтобетон толщиной 30мм
-песчано-щебеночная смесь толщиной 100мм (песок-50%, щебень-50%)

Трубопроводы полиэтиленовые, проложенные под дорогами, подлежат прокладке в стальных футлярах ГОСТ 10704-91. Трубы стальные электросварные ГОСТ 10704-91 (футляры), проложенные в земле, подлежат изоляции типа "усиленная" ГОСТ 9.602-2016:
- грунтовка полимерная
- липкая лента толщиной 0.4мм в два слоя
- защитная обертка толщиной не менее 0.5мм

Общая толщина ленточного полимерно-битумного покрытия должна быть не менее 4,6мм.

Изм.	Кол.уч	Лист	Nдок.	Подпись	Дата
Разработал		Бижикенов К			
Проверил		Дармуханов Н			
ГИП		Тузелбаева Г			

2023-07-10-НВК

Корректировка ПСД "Строительство полигона твердо-бытовых отходов в с.Акжигит"

Наружные сети водопровода и канализации

СТАДИЯ	ЛИСТ	ЛИСТОВ
РП	1	

Общие данные

ТОО «Жастар-Плюс» г. Актау 2024

Взам. инв. N | Подпись и дата | Инв. N подл.

ФОРМАТ А2

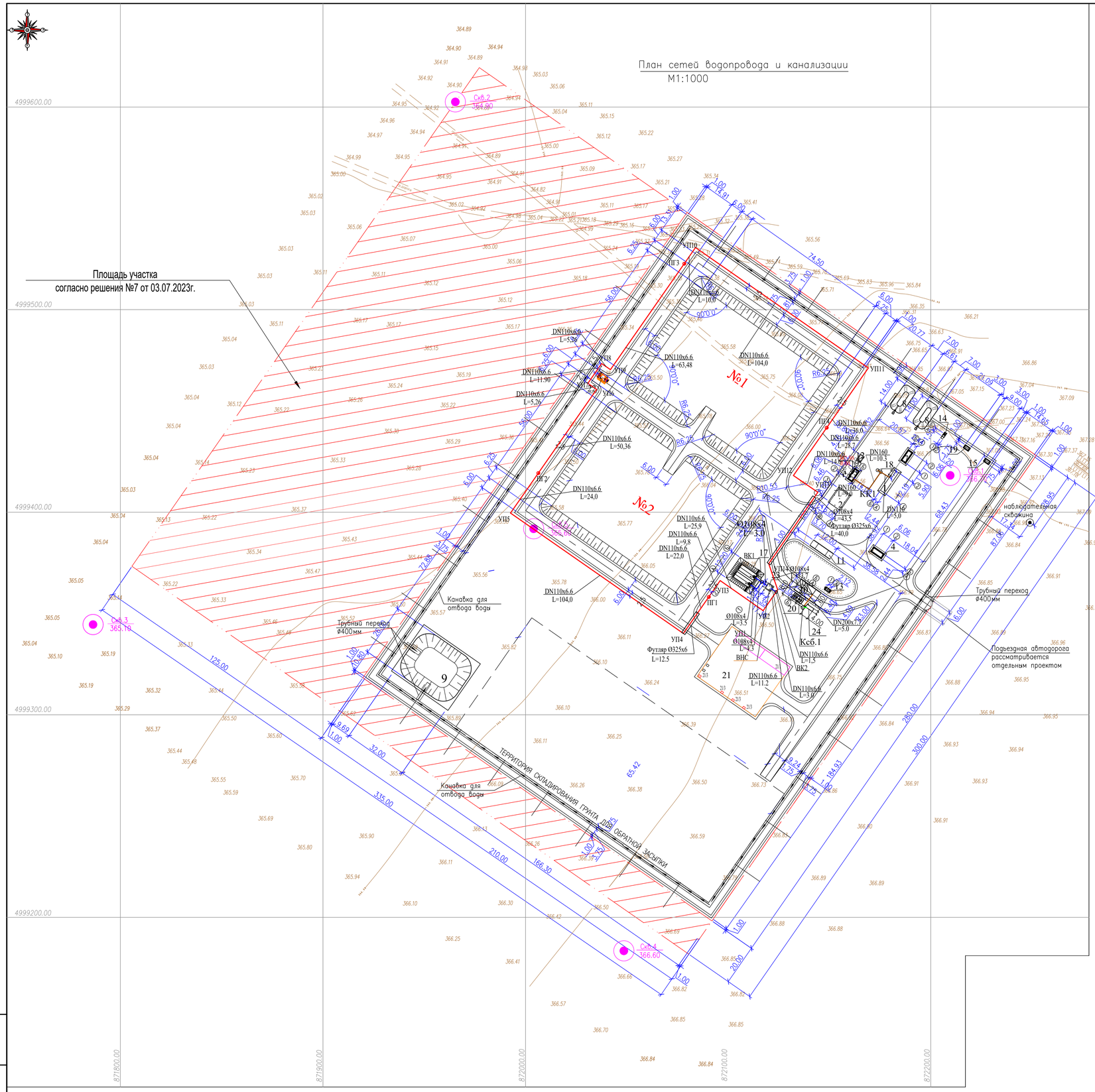

ЭКСПЛИКАЦИЯ ЗДАНИЙ И СООРУЖЕНИЙ

NN по ГП	Наименование	Примечание
1	Вагон-душевая	Проектируемая
2	Навес для 2-х машин	Проектируемый
3	Склад	Проектируемый
4	КПП, пункт радиационного контроля	Проектируемая
7	Мехмастерская	Проектируемая
8	Пожарные пруды	Проектируемая
9	Пруд-испаритель	Проектируемый
10	Автомойка	Проектируемая
11	Контрольно-дезинфицирующая установка бетонной ванны для ходовой части автотранспорта	Проектируемая
12	Грязеотстойник	Проектируемый
13	3-х тонный контейнер	Проектируемый
14	Туалет	Проектируемый
15	КТП	Проектируемый
16	Пруд-испаритель автомойки	Проектируемый
17	Площадка подземных резервуаров пожаротушения ПР1/2 V=75м3	Проектируемая
18	Септик двухкамерный объемом v=6 м3.	Проектируемая
19	Площадка дизель-генератора	Проектируемая
20	Дренажная емкость 12.5 м3 для воды	Проектируемая
21	Площадка бетонная сортировки ТБО	Проектируемая
21/1	Участок пресса гидравлического пакетировочного ППП-30	Проектируемая
21/2	Участок дробилки (измельчителя) МИ-7,5-25	Проектируемая
21/3	Мусорный контейнер оцинкованный 1100л без крышки с колесами (4шт)	Проектируемая
22	Емкость питьевой воды V-25м3	Проектируемая
23	ВНС	Проектируемая
24	Очистное сооружение для мойки ЛПВ	

УСЛОВНЫЕ ОБОЗНАЧЕНИЯ

Обозначение	Наименование
	Проектируемые здания и сооружения
	Проектируемые автодороги, проезды, площадки (асфальт)
	Проектируемое металлическое ограждение с воротами
	Водоотводные канавки в грунте
	Стальные трубы для перепуска воды через а/дорогу
	Граница отвода земель
КЗГ	Существующие здания и сооружения
368.75	Существующий рельеф местности с отметкой земли
	Откосы
	Существующий водопровод
	Существующая ВЛ
	Существующий кабель низкого напряжения
	Проектируемые сети
В1	Проектируемый водопровод питьевой воды (В1)
В2	Проектируемый водопровод пожарной воды (В2)
К1	Проектируемая канализация бытовая (К1)
К3	Проектируемая канализация производственная (К3)
ВК	Проектируемый водопроводный колодец
КК	Проектируемый канализационный колодец
ПГ	Проектируемый колодец с пожарным гидрантом
УП	Угол поворота

Изм.	Кол.уч.	Лист	N док.	Подпись	Дата
Разработал		Бижикенов К			
Проверил		Дармуханов Н			
ГИП		Тузелбаева Г			

2023-07-10-НВК

"Строительства полигона твердо-бытовых отходов в. Акжигит Бейнеуского района Мангистауской области" Корректировка.

Наружные сети водопровода и канализации

Стадия	Лист	Листов
РП	2	10

План с сетями водопровода и канализации М1:1000

ТОО «Кастар-Плюс» г. Актау 2024

Формат А1

Взам. инв. N | Подп. и дата | Инв. N подл.

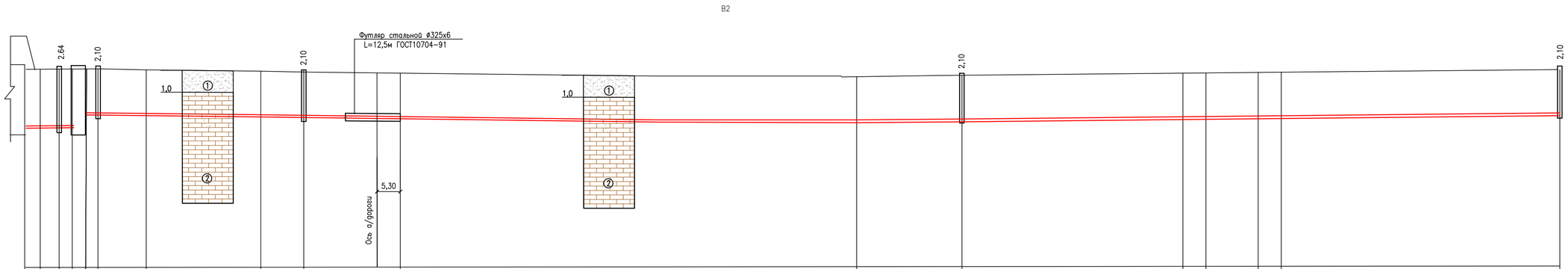

ОТМЕТКА НИЗА ТРУБЫ	364,18	364,20	364,22	364,24	364,77	364,76	364,75	364,72	364,69	364,63	364,43	364,47	364,57	364,58	364,60	364,61	364,73
ПРОЕКТНАЯ ОТМЕТКА ЗЕМЛИ	366,84	366,85	366,86	366,87	366,87	366,86	366,86	366,82	366,79	366,73	366,53	366,57	366,67	366,68	366,69	366,71	366,83
НАТУРНАЯ ОТМЕТКА ЗЕМЛИ																	
ОБОЗНАЧЕНИЕ ТРУБЫ И ТИП ИЗОЛЯЦИИ	Труба стальная эл. сварная ø108х4 ГОСТ 10704-91	Труба полиэтиленовая PE100 SDR17 DN110х6.6 ГОСТ 18599-2001															
ОСНОВАНИЕ	Основание из местного мягкого грунта толщиной 0.1м																
УКЛОН	0,005							0,0012		0,0028		0,0019	0,0017			0,0022	
ДЛИНА		10,8			40,1				31,8		104.0			24,0			136,26
РАССТОЯНИЕ	3,5	4.3	3	2,85	3	11.2	25.9		9,8	22,0	104.0		24,0		50.36	5.26	11,9	5.26	63,48
НОМЕР КОЛОДЦА, ТОЧКИ, УГЛА ПОВОРОТА	Р-р ПР1	УП1	ВК1	ВК2 (ВНС)	ВК3	УП2	УП3		ПГ1	УП4	УП5	ПГ2	УП6	УП7	УП8	УП9	ПГ3

Взам. инв. N | Подпись и дата | Инв. N подл.

Изм.	Кол.уч	Лист	Nдок	Подпись	Дата
Разработал		Бижикенов К			
Проверил		Дармуханов Н			
ГИП		Туелбаева Г			

2023-07-10-НВК

"Строительства полигона твердо-бытовых отходов в. Акжигит Бейнеуского района Мангистауской области" Корректировка.

Наружные сети водоснабжения и канализации

Стадия	Лист	Листов
РП	3.1	2

Профиль водопровода В2

ТОО «Жастар-Плюс» г. Актау 2024

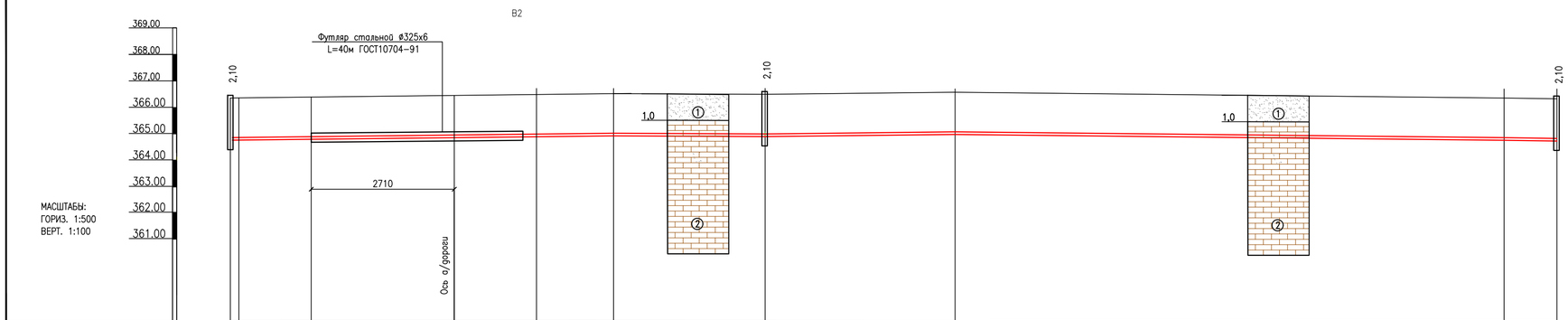
В2
Футляр стальной ø325х6
L=40м ГОСТ10704-91
369.00
368.00
367.00
366.00
365.00
364.00
363.00
362.00
361.00
МАСШТАБЫ:
ГОРИЗ. 1:500
ВЕРТ. 1:100
2.10
2.10
2.10
1.0
1.0
2710
Ось а/дороги

| | | |

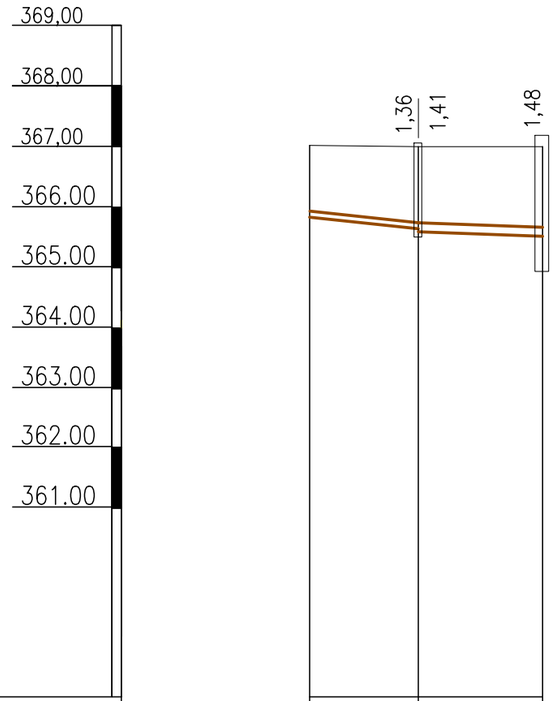

МАСШТАБЫ:
ГОРИЗ. 1:500
ВЕРТ. 1:100

ОТМЕТКА НИЗА ТРУБЫ	365,82	365,64 / 365,59 / 365,52
ПРОЕКТНАЯ ОТМЕТКА ЗЕМЛИ	367,02	367,00 / 367,00
НАТУРНАЯ ОТМЕТКА ЗЕМЛИ		
ОБОЗНАЧЕНИЕ ТРУБЫ И ТИП ИЗОЛЯЦИИ	Труба канал. Ду100 ГОСТ 22689-2014-2001	Труба полиэтиленовая PE100 SDR33 DN160x4,9 ГОСТ 18599-2001
ОСНОВАНИЕ	Основание из местного мягкого грунта толщиной 0.1м	
УКЛОН / ДЛИНА	0,02 / 9.0	0,007 / 10,3
РАССТОЯНИЕ	9.0	10,3
НОМЕР КОЛОДЦА, ТОЧКИ, УГЛА ПОВОРОТА	3g.3	КК1 Септик V=6,0м3

Взам. инв. N

Подпись и дата

Инв. N подл.

Изм.	Кол.уч.	Лист	N док.	Подпись	Дата
Разраб.		Бижикенов К			
Проверил		Дармуханов Н			
ГИП		Тузелбаева Г			

2023-07-10-НВК

"Строительства полигона твердо-бытовых отходов в. Акжигит Бейнеуского района Мангистауской области" Корректировка.

Наружные сети водоснабжения и канализации

Стадия	Лист	Листов
РП	4	

Профиль канализация К1

ТОО «Жастар-Плюс» г. Актау 2024

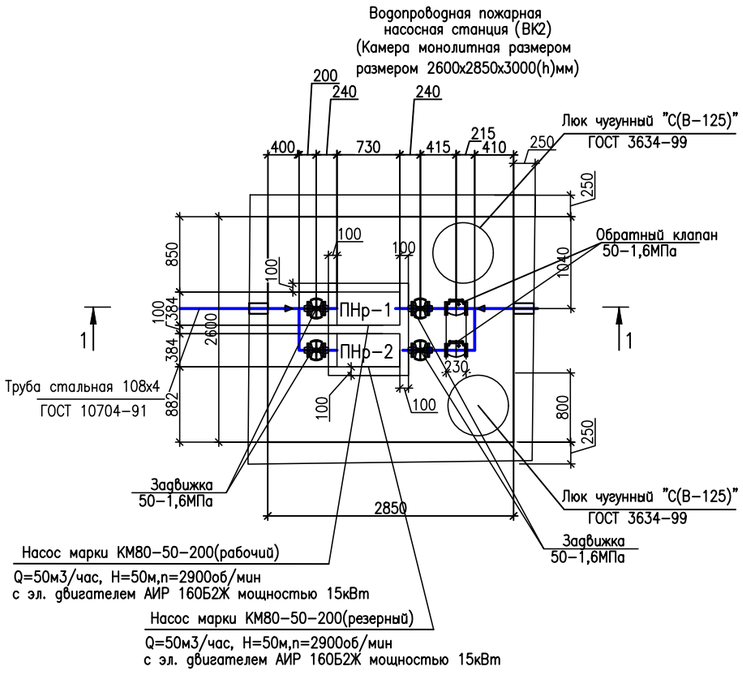

1–1

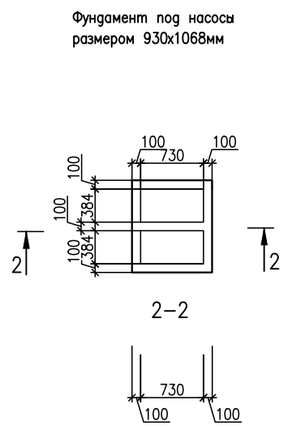

Резервуар противопожарного запаса воды	Насосный агрегат для подачи воды на пожаротушение	Насосный агрегат для подачи воды на пожаротушение
РГС-1, РГС-2	ПНо-1 (Основной)	ПНр-2 (Резервный)
Марка – РГСн-76	Насос марки КМ80-50-200	Насос марки КМ80-50-200
Объем – 75 м^3	Производительность (Q) – 50 м^3/час	Производительность (Q) – 50 м^3/час
Количество – 2 компл.	Напор (Н) – 50 м.в.ст.	Напор (Н) – 50 м.в.ст.
	Мощность эл. двигателя (N) – 15 кВт	Мощность эл. двигателя (N) – 15 кВт
	Количество – 1 компл.	Количество – 1 компл.

Схема водопровода В2

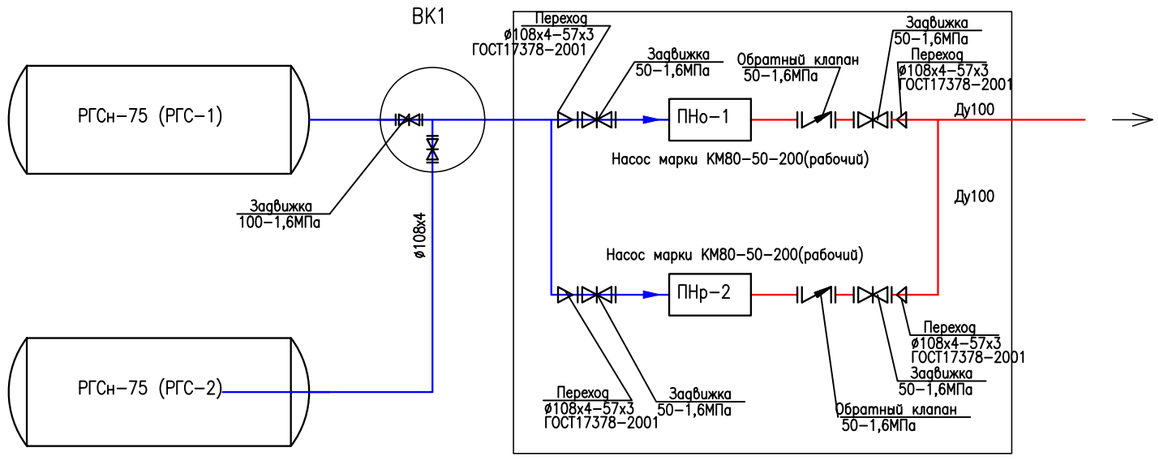

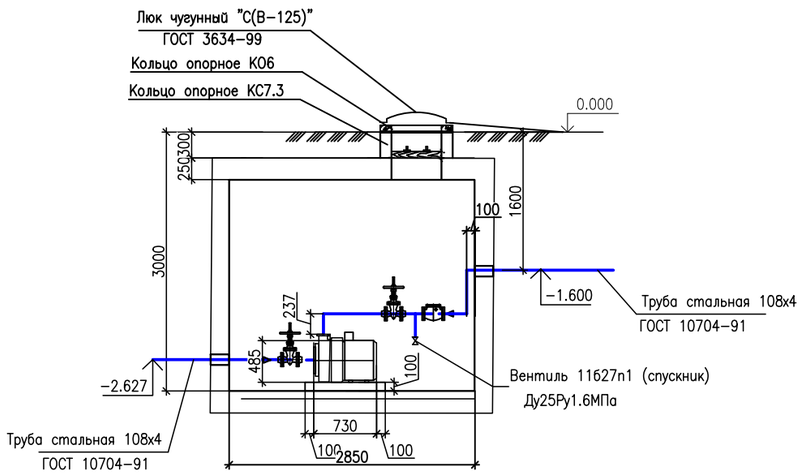

ПРИМЕЧАНИЯ

1. Вместо ходовых скоб допускается применение переставных лестниц.
2. Крепление ручек крышки производится на болтах 6х70 (10штук).
3. Крепление остальных деталей на гвоздях. Доски антисептировать.
4. Опорные скобы из арматуры 10-А-I (240) ГОСТ 5781-82 уложить в шов между КС7.3 и плитой перекрытия
5. Люки чугунные, крышки деревянные и кольца опорные будут учтены в марке НВК

СПЕЦИФИКАЦИЯ МАТЕРИАЛОВ НА УТЕПЛЕННУЮ КРЫШКУ (на 1 крышку

Материал	Объем м^3	Масса кг
Доска-сосна толщиной 25 мм	0.015	——
Болт М 6х70, гайка, к-т	10	0.2
Войлок	0.002	——
Сталь кровельная оцинкованная 0.7 мм	0.8 м^2	4.4

Взам. инв. N | Подпись и дата | Инв. N подл.

Изм.	Кол.уч	Лист	Nдок.	Подпись	Дата
Разработал		Бижикенов К			
Проверил		Дармуханов Н			
ГИП		Тузелбаева Г			

2023-07-10-НВК

"Строительства полигона твердо-бытовых отходов в. Акжигит Бейнеуского района Мангистауской области" Корректировка.

Наружные сети водопровода и канализации

СТАДИЯ	ЛИСТ	ЛИСТОВ
РП	5	

Водопроводная пожарная насосная станция (ВК2). План
Разрез 1-1. Схема водопровода В2

ТОО «Жастар-Плюс»
г. Актау 2024

ФОРМАТ А2

ПЛАН (М 1:100)

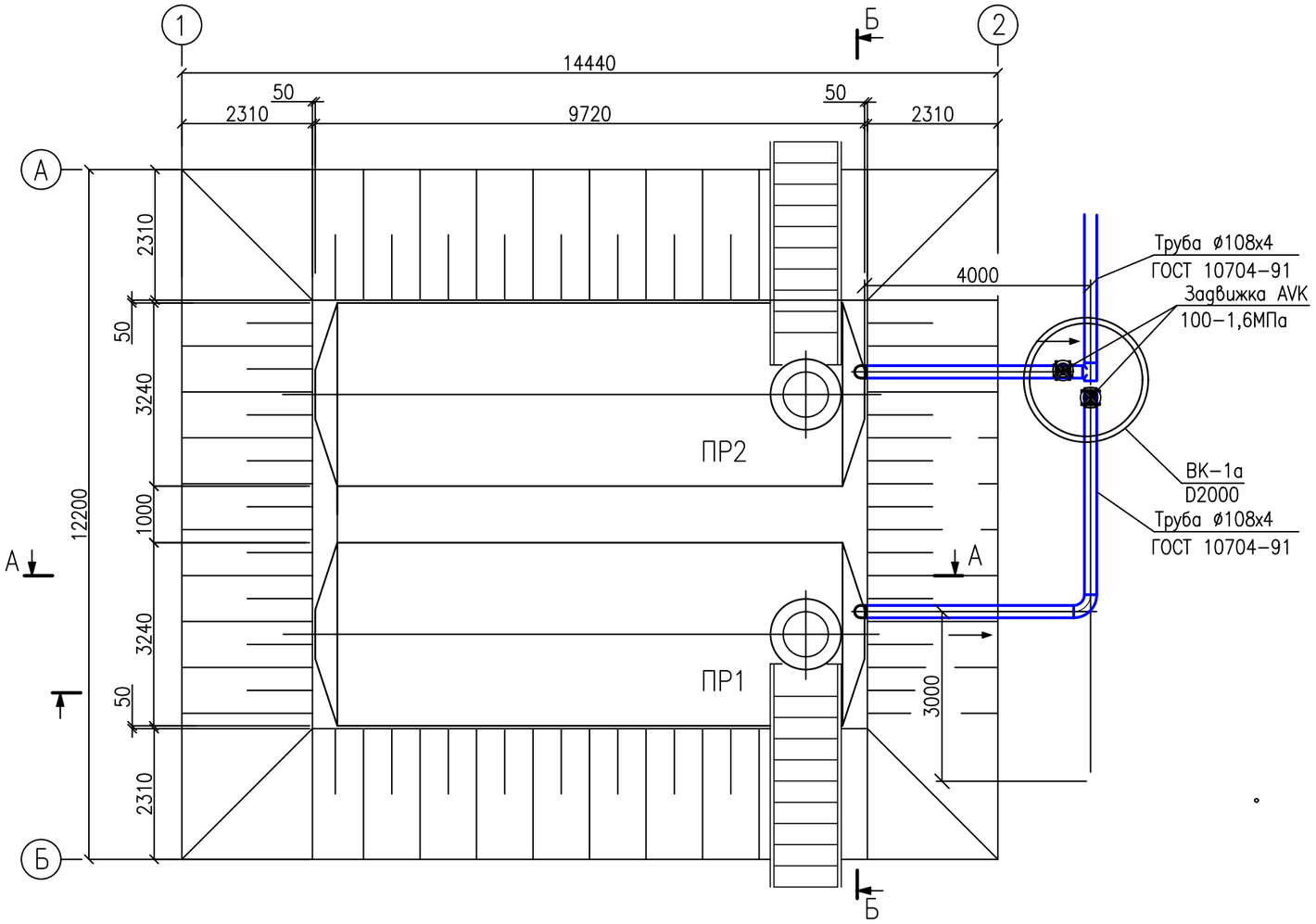

Б-Б (М 1:100)

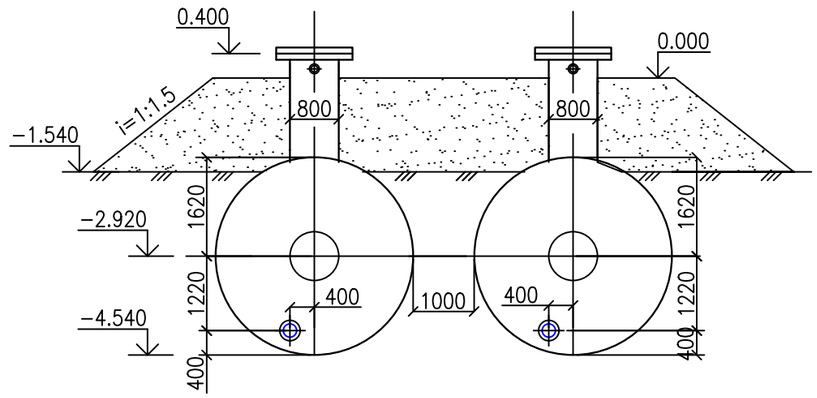

ПРИМЕЧАНИЕ

1. За относительную отметку 0.000 принята отметка верха насыпи, абсолютную отметку см. марку ГП.

А-А (М 1:100)

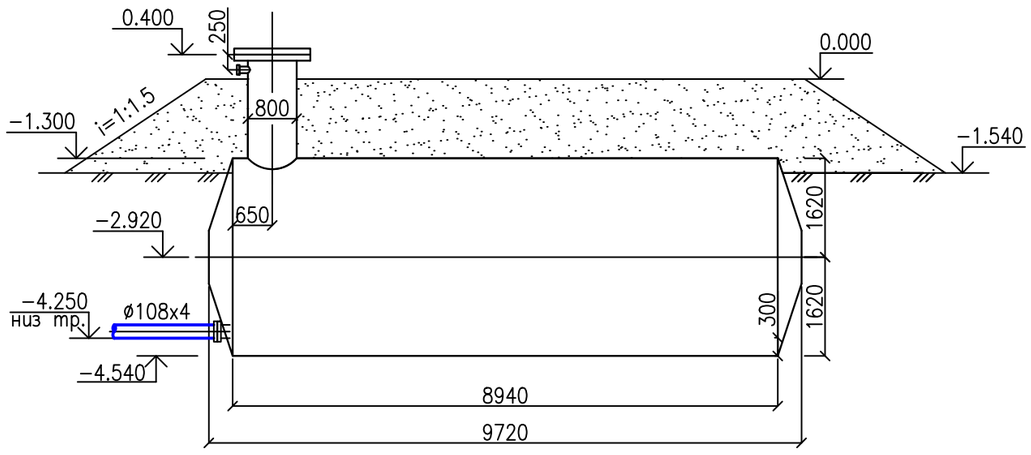

						2023-07-10-НВК
						"Строительства полигона твердо-бытовых отходов в с. Акжигит Бейнеуского района Мангистауской области" Корректировка.
изм.	Nуч.	лист	Nдок.	подпись	дата	
Разработал	Бижикенов К					Водоснабжение и канализация — стадия: РП; лист: 6; листов: 1
Проверил	Дармуханов Н					
ГИП	Тузелбаева Г					Площадка подземных резервуаров пожаротушения ПР1/2 V=75м³ План. Разрезы — ТОО «Жастар-Плюс» г. Актау 2024

Взам. инв. N | Подпись и дата | Инв. N подл.

Формат А3

ВК1
Д2000

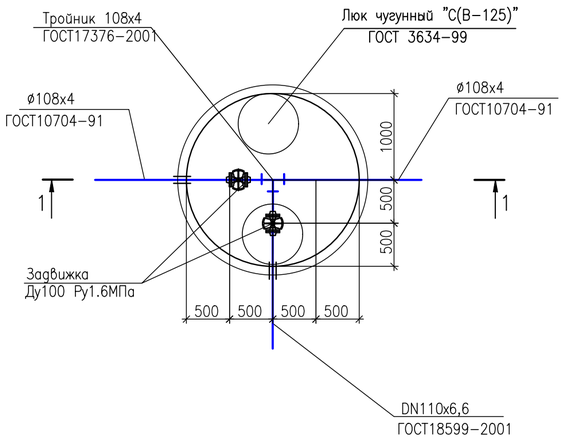

1-1

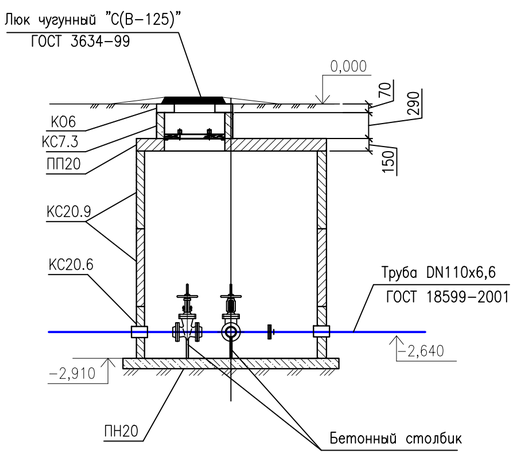

ВК3
Д2000

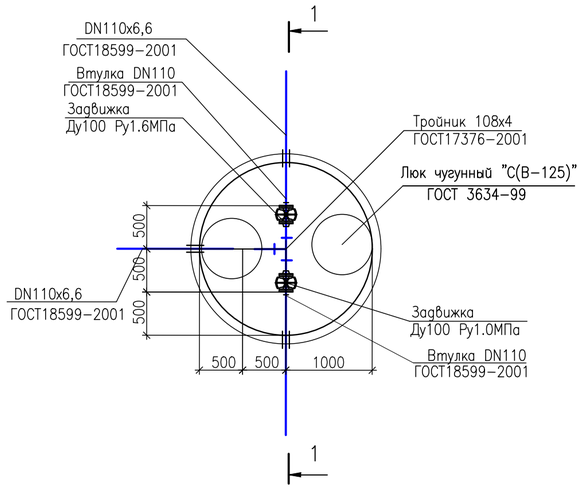

2-2

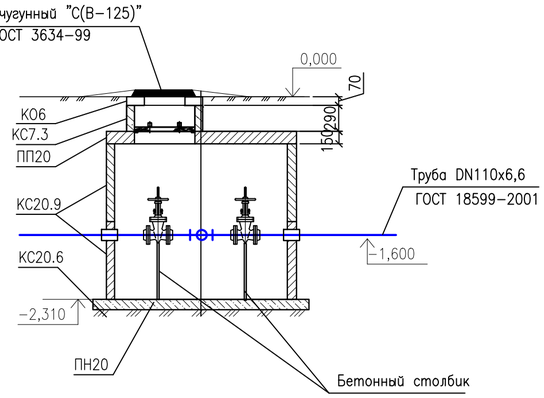

ПГ1,ПГ2,ПГ3,ПГ4

Д1500

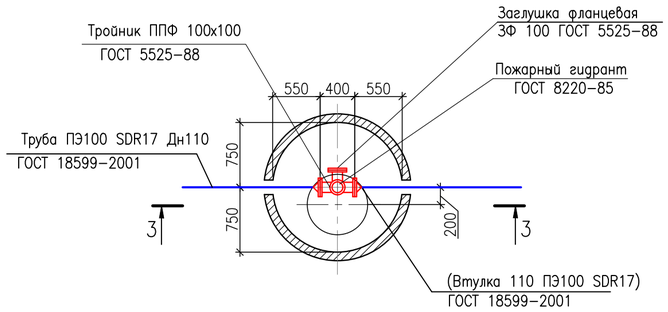

1-1
(1:50)

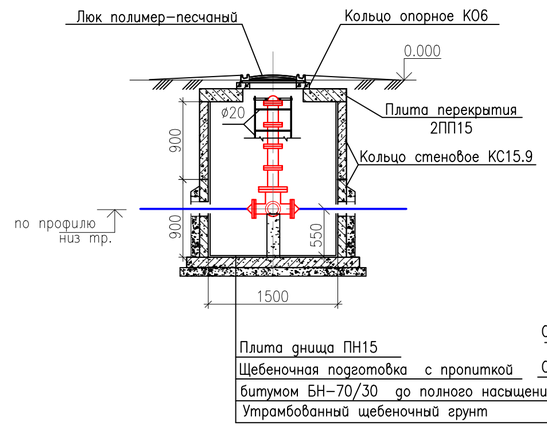

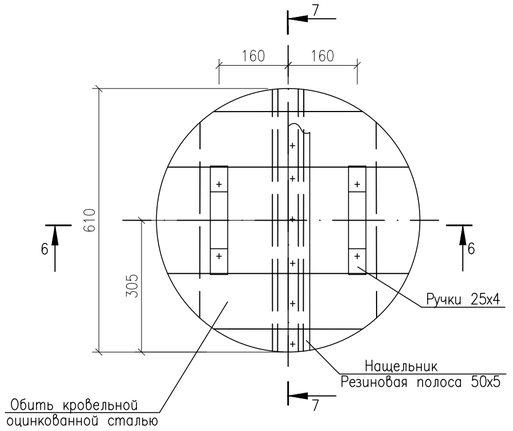

6-6

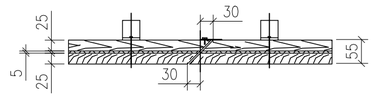

7-7

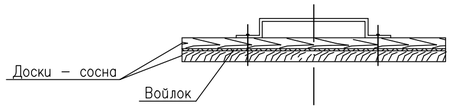

УЗЕЛ А (1:15)

Опорные скобы из арматуры А-I-10
Уложить в шов между КС-7.3 и
плитой перекрытия в количестве 6 шт.

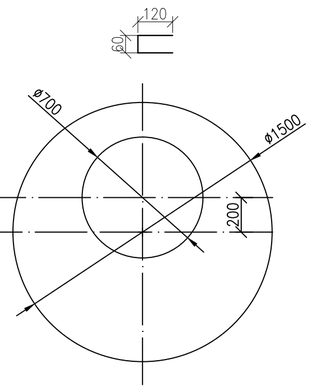

Узел 1
1:10

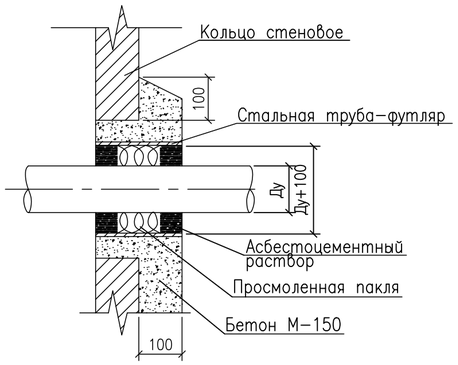

Примечания:

В проектируемых колодцах предусмотрены стремянки, см. таблицу колодцев

СПЕЦИФИКАЦИЯ МАТЕРИАЛОВ НА УТЕПЛЕННУЮ КРЫШКУ (на 1 крышку

Материал	Объем $м^3$	Масса кг
Доска-сосна толщиной 25 мм	0.015	—
Болт М 6х70, гайка, к-т	10	0.2
Войлок	0.002	—
Сталь кровельная оцинкованная 0.7 мм	0.8 $м^2$	4.4

Изм.	Кол.уч	Лист	Nдок.	Подпись	Дата
Разработал		Бижикенов К			
Проверил		Дармуханов Н			
ГИП		Тузелбаева Г			

2023-07-10-НВК

"Строительства полигона твердо-бытовых отходов в с. Акжигит Бейнеуского района Мангистауской области" Корректировка.

Наружные сети водопровода и канализации

СТАДИЯ	ЛИСТ	ЛИСТОВ
РП	7	

Деталировка водопроводных колодцев ВК1,ВК2,ВК3 и ПГ1,2,3,4

ТОО «Жастар-Плюс»
г. Актау 2024

Взам. инв. N
Подпись и дата
Инв. N подл.

ФОРМАТ А2

ПЛАН (1:50)

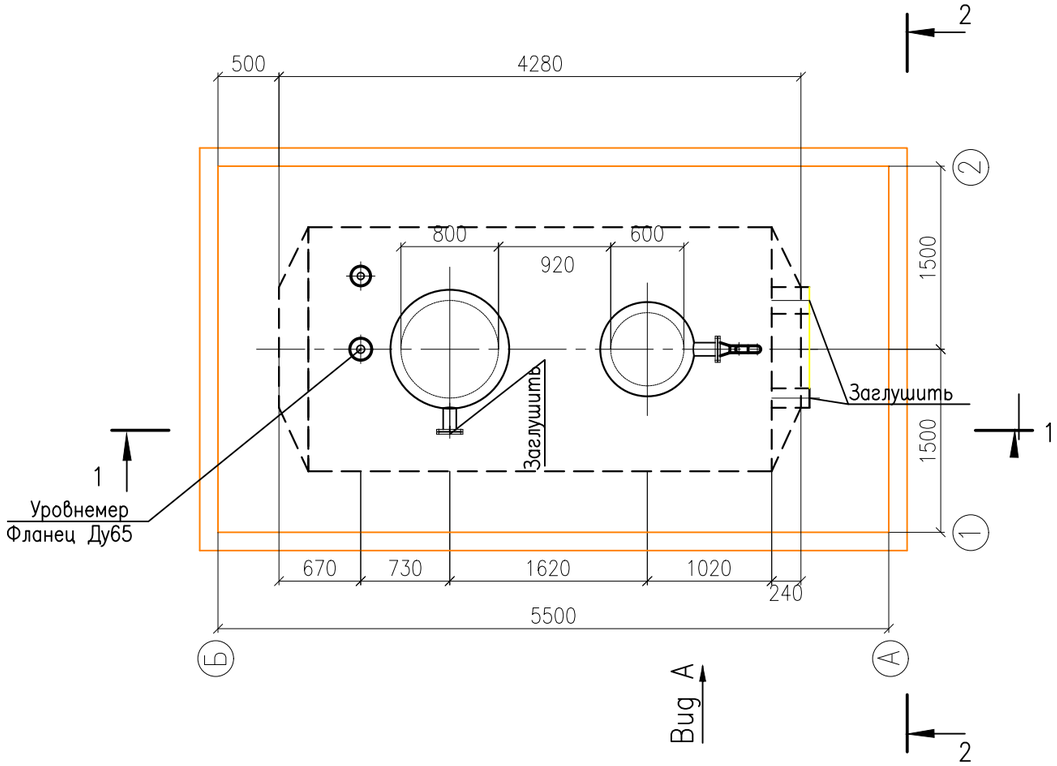

2–2 (1:50)

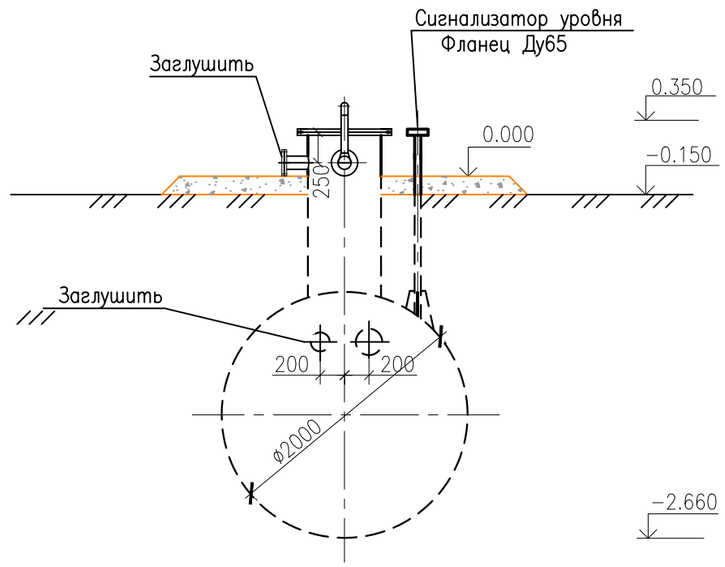

ВИД А

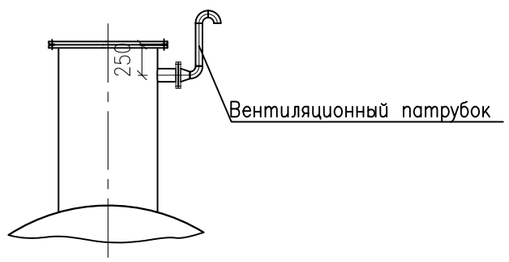

1–1 (1:50)

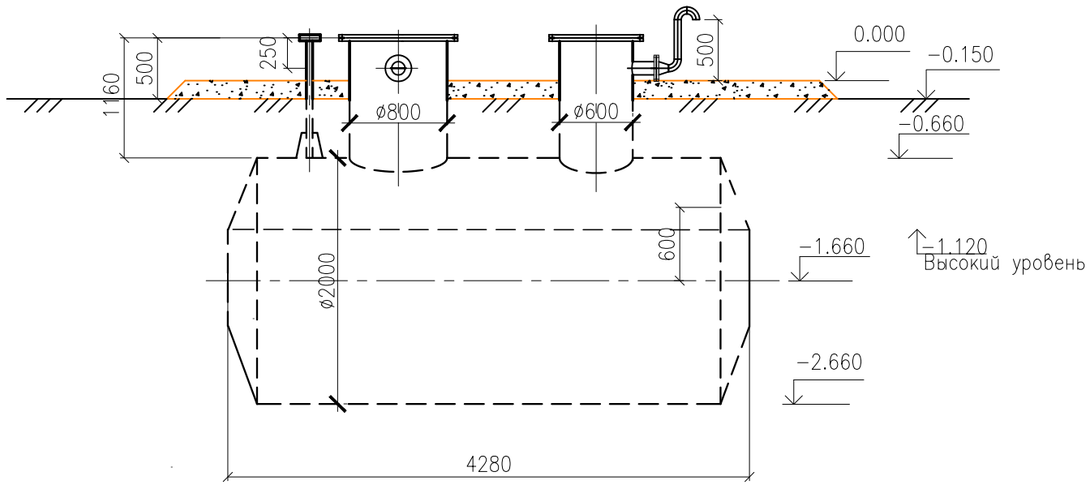

ПРИМЕЧАНИЯ

1. За относительную отметку 0.000 принята отметка верха площадки;
2. Абсолютную отметку смотри чертежи марки ГП;
3. Неиспользуемые патрубки на дренажной емкости заглушить.

Изм.	Кол.уч	Лист	N док.	Подпись	Дата
Разработал		Бижикенов К			
Проверил		Дармуханов Н			
ГИП		Тузелбаева Г			

2023–07–10–НВК

"Строительства полигона твердо–бытовых отходов в с. Акжигит Бейнеуского района Мангистауской области" Корректировка.

Наружные сети водопровода и канализации

СТАДИЯ	ЛИСТ	ЛИСТОВ
РП	8	1

Площадка дренажной емкости ЕП объемом 12.5м3 (для мойки машин) План. разрезы 1–1,2–2. Вид А

ТОО «Жастар–Плюс» г. Актау 2024

Взам. инв. N

Подпись и дата

Инв. N подл.

Формат А3

1–1

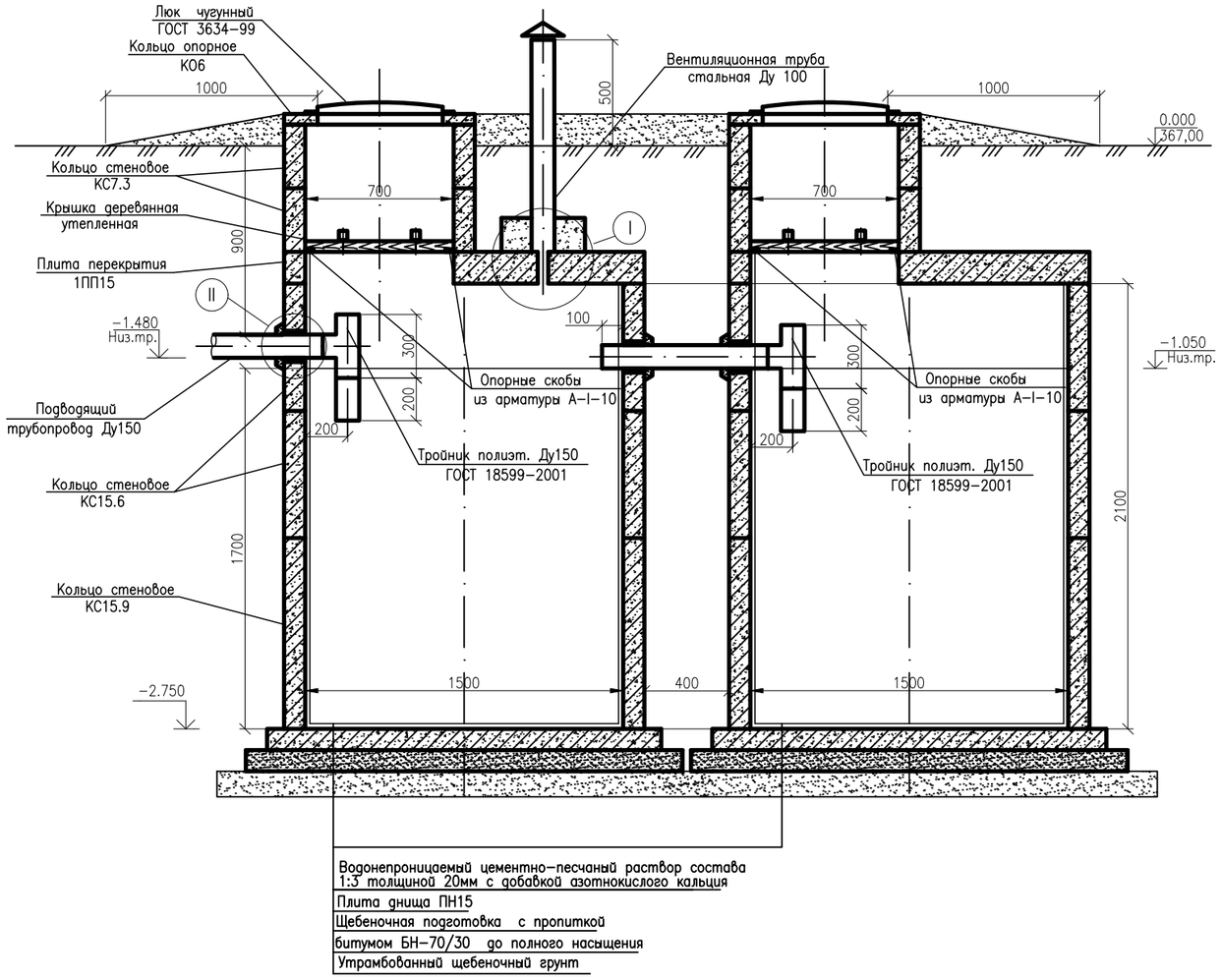

ПЛАН

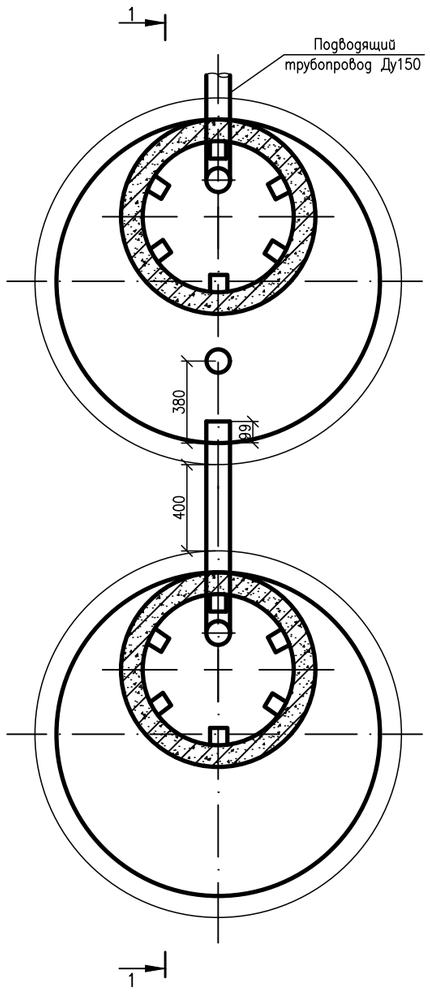

СПЕЦИФИКАЦИЯ МАТЕРИАЛОВ НА КРЫШКУ

НАИМЕНОВАНИЕ ИЗДЕЛИЯ	МАТЕРИАЛ	ОБЪЕМ $м^3$	МАССА КГ
Крышка утепленная	Доска–сосна толщ ной 25мм.	0.015	——
	Болт М6х70, гайка к–т	10	0.2
	Войлок	0.002	——
	Сталь кровельная оцинкованная 0.7мм	0.8 м	4.4

КРЫШКА ДЕРЕВЯННАЯ УТЕПЛЕННАЯ

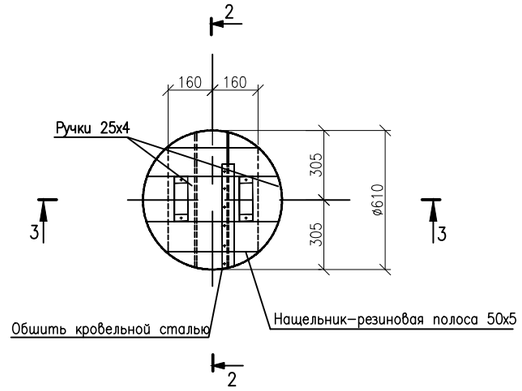

ДЕТАЛЬ УСТАНОВКИ СКОБ ДЛЯ ОПИРАНИЯ ДЕРЕВЯННОЙ КРЫШКИ

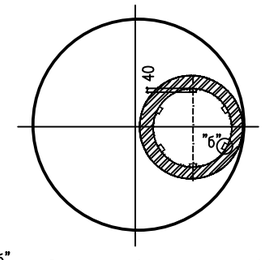

"б"
120
60
120

Опорные скобы из арматуры А–I–10
уложить в шов между КЦ–7–9
и плитой перекрытия в кол.6шт.

I (1:10)

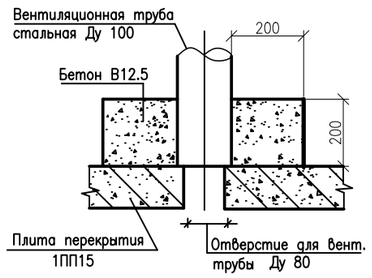

II (1:10)

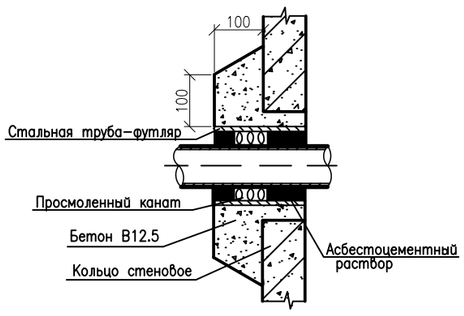

2–2

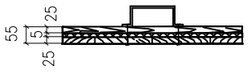

3–3

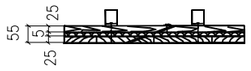

ПРИМЕЧАНИЯ

1. С внутренней стороны плиты и днище септика оштукатурить водонепроницаемым цементнопесчаным раствором толщиной 20мм с добавкой азотнокислого кальция.
2. Отверстия для труб в стеновых кольцах и плите покрытия выполняются по месту методом рассверловки с последующей вырезкой арматуры.
3. Вместо ходовых скоб допускается применение переставных лестниц.
4. Крепление ручек крышки производится на болтах 6х70 (10штук).
   Крепление остальных деталей на гвоздях. Доски антисептировать.
5. Спецификация материалов дана на одну крышку.

Изм.	Кол.уч	Лист	N док	Подпись	Дата
Разработал		Бижикенов К			
Проверил		Дармуханов Н			
ГИП		Тузелбаева Г			

2023–07–10–НВК

Корректировка ПСД "Строительство полигона твердо–бытовых отходов в с.Акжигит"

Наружные сети водоснабжения и канализации

Стадия	Лист	Листов
РД	9	

Септик двухкамерный V=6,0$м^3$
Разрезы 1–1,2–2,3–3 Узлы I, II.

ТОО «Жастар–Плюс»
г. Актау 2024

Взам. инв. N | Подпись и дата | Инв. N подл.

Формат А2

| N КОЛОДЦА ПО ГЕНПЛАНУ | МАРКА КОЛОДЦА ПО ГРУНТОВЫМ УСЛОВИЯМ | МАРКА КОЛОДЦА | ПОЛНАЯ ГЛУБИНА ПО ПРОФИЛЮ,Нмм | ДИАМЕТР КОЛОДЦА Дк мм | ГЛУБИНА ЛОТКА h мм | ВЫСОТА РАБОЧЕЙ ЧАСТИ, Нр мм | ВЫСОТА ГОРЛОВИНЫ С ПЕРЕКРЫТИЕМ hг мм | РАСХОД МАТЕРИАЛОВ | | |

N КОЛОДЦА ПО ГЕНПЛАНУ	МАРКА КОЛОДЦА ПО ГРУНТОВЫМ УСЛОВИЯМ	МАРКА КОЛОДЦА	ПОЛНАЯ ГЛУБИНА ПО ПРОФИЛЮ,Нмм	ДИАМЕТР КОЛОДЦА, Дк мм	ГЛУБИНА ЛОТКА, h мм	ВЫСОТА РАБОЧЕЙ ЧАСТИ, Нр мм	ВЫСОТА ГОРЛОВИНЫ, hг мм	РАСХОД МАТЕРИАЛОВ																																
								ДНИЩЕ				РАБОЧАЯ ЧАСТЬ							ПЛИТА ПЕРЕКРЫТИЯ									ГОРЛОВИНА												
								ОБЪЕМ БЕТОНА НА ЛОТОК,М3	СБОРНЫЕ ЖЕЛЕЗОБЕТОННЫЕ ЭЛЕМЕНТЫ, СЕРИЯ 3.900-1-14, ВЫПУСК 1																										КИРПИЧНАЯ КЛАДКА	ТИП ЛЮКА	СТРЕМЯНКА	ГИДРОИЗОЛЯЦИЯ
									ПН10	ПН15	ПН20	КС10.6	КС10.9	КС15.6	КС15.9	КС20.6	КС20.9	КС25.12	ПП10	1ПП15	2ПП15	3ПП15	1ПП20	2ПП20	3ПП20	1ПП25	2ПП25	КО 6	ПО 10	ПД 6	ПД10	КС7.3	КС7.9	КС10.3	КС10.6	КС10.9				
1	2	3	4	5	6	7	8	9	10	11	12	13	14	15	16	17	18	19	20	21	22	23	24	25	26	27	28	29	30	31	32	33	34	35	36	37	38	39	40	41
КАНАЛИЗАЦИЯ ХОЗ-БЫТОВАЯ К1																																								
Септик 2камерный	В1	КСЛ	3020	1500		2100	950			1				2	1					1								1				2					С(В-125)		С1-04 С1-02	
	В1	КСЛ	3020	1500		2100	950			1				2	1					1								1				2					С(В-125)		С1-04 С1-02	
КК1	В1	КСП	1410	1000	250	900	490		1				1						1									3												
Система оборотного водоснабжения																																								См. лист 1
ККсб.1	В1		3050	2000		2700	490				1						3						1					3									С(В-125)			

Канализация К1

Объем бетона сборных ж/б изделий – 3,98м^3

Система оборотноводоснабжения

Объем бетона сборных ж/б изделий – 2,33м^3

Изм.	Кол.уч	Лист	Nдок.	Подпись	Дата
Разработал		Бижикенов К			
Проверил		Дармуханов Н			
ГИП		Тузелбаева Г			

2023-07-10-НВК

"Строительства полигона твердо-бытовых отходов в с. Акжигит Бейнеуского района Мангистауской области" Корректировка.

Наружные сети водоснабжения и канализации

Стадия	Лист	Листов
РП	11	

Таблица канализационных колодцев

ТОО «Жастар-Плюс» г. Актау 2024

Взам. инв.N

Подпись и дата

Инв.N подл.

Формат А3

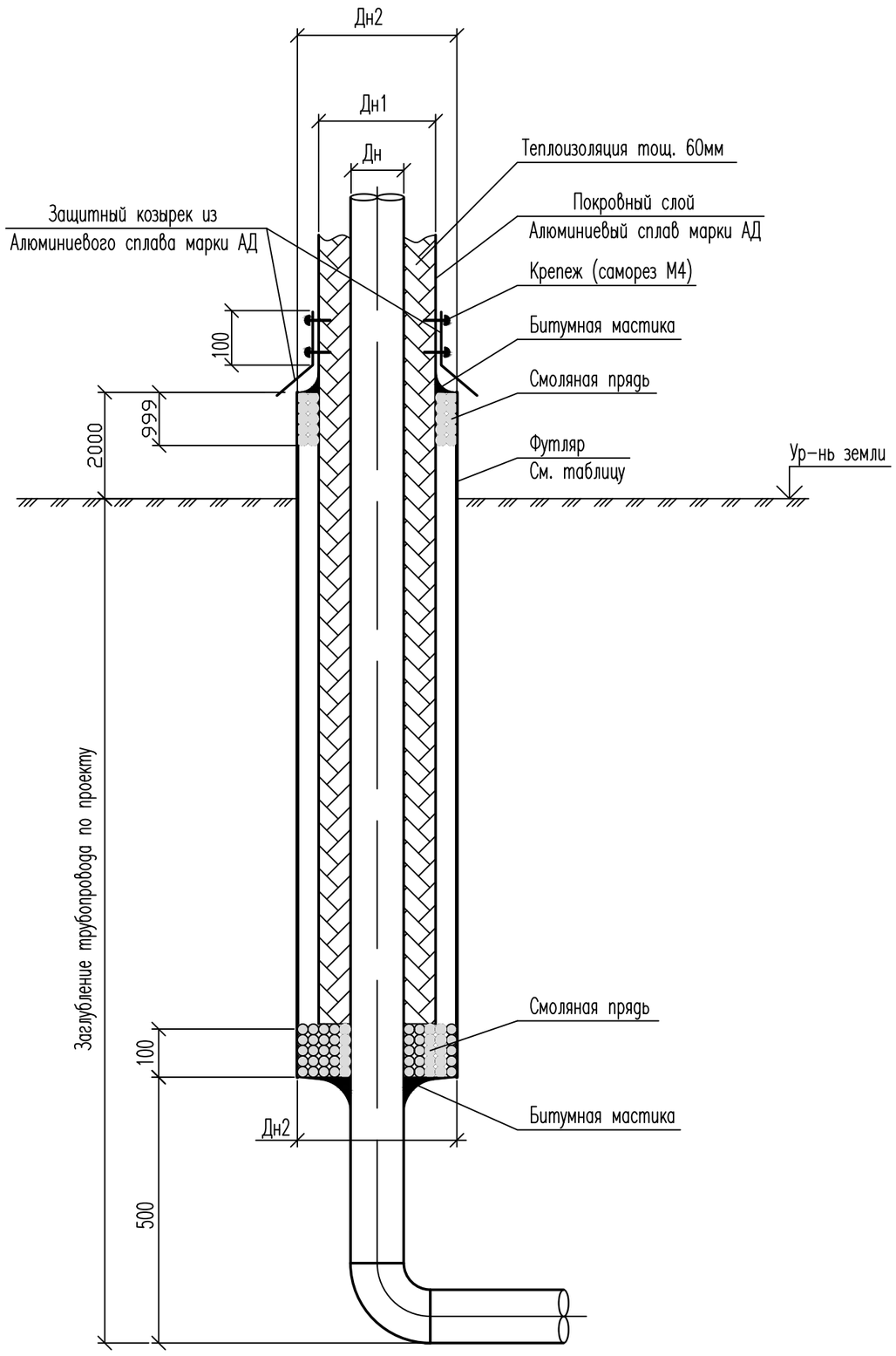

Наружный диаметр Дн	Дн1	Дн2	Теплоизоляция	Покровный слой
108	228	325	Шнур теплоизоляционный	Лист из алюминиевого сплава

Изм.	Кол.уч.	Лист	N док.	Подпись	Дата
Разработал		Бижикенов К			
Проверил		Дармуханов Н			
ГИП		Тузелбаева Г			

2023-07-10-ВК

"Строительства полигона твердо-бытовых отходов в. Акжигит Бейнеуского района Мангистауской области" Корректировка.

Наружные сети водоснабжения и канализации

Стадия	Лист	Листов
РП	12	

Узел ввода теплоизолируемого трубопровода в грунт

ТОО «Жастар-Плюс» г. Актау 2024

Взам.инв.N | Подп. и дата | Инв.Nподл.

Формат А3

Позиция	Наименование и техническая характеристика	Тип, марка, обозначение документа, опросного листа	Код оборудования, изделия, материала	Завод-изготовитель	Единица измере-ния	Количе-ство	Масса единицы, кг	Примечание
1	2	3	4	5	6	7	8	9
	ВодопроводВ2							
	Водопроводная насосная станция В2							
	1.Оборудование							
	1.1 Насос марки КМ80-50-200 (Q=50м3/час,Н=50м,n=2900об/мин		511-101-0108		компл.	2	38,5	1-рабочий, 1 резервный
	с эл.двигателем АИР 160S2Ж мощностью 15кВт)							
	1.2 Резервуар запаса воды стальной объемом 75м3	Т.П.704-1-158.83-704-1-164.83			шт	2	4500	О.Л.
	2. Пожарное оборудование							
	Гидрант пожарный подземный для воды Ду 125; Ру 1,0 МПа; Н=1750мм	ГОСТ 8220-85	244-404-0100		к-т	4	105	ПГ1,ПГ2,ПГ3,ПГ4
	Тройник фланцевый с пожарной подставкой ППФ 100х100	ГОСТ 5525-88	241-515-0201		шт	4	55,5	
	Заглушка фланцевая ЗФ100	ГОСТ 5525-88			шт	4		
	3.Арматура							
	3.1 Задвижка клиновая фланцевая в комплекте с обратными фланцами и метизами Ду100 Ру1.6МПа	06-100-30014	242-101-1105-0001		компл.	4	23	
	3.2 Задвижка клиновая фланцевая в комплекте с обратными фланцами и метизами Ду50 Ру1.6МПа	06-050-30014	242-101-1102-0001		компл.	4	11	
	3.3 Обратный клапан фланцевый в комплекте с обратными фланцами и метизами Ду50 Ру1.6М	FAF	242-304-0702-0001		компл.	2	13	
	4.Трубопроводы полиэтиленовые							
	4.1Трубы полиэтиленовые PE100 SDR 17 DN110x6.6	ГОСТ 18599-2001	241-201-0613		м	600		
	5.Трубопроводы стальные							
	5.1 Труба стальная электросварная Ø108x4	ГОСТ 10704-91	241-102-0177		м	16	10,26	в земле
	5.2 Труба стальная электросварная Ø108x4	ГОСТ 10704-91	241-102-0177		м	9	10,26	в колодцах
	5.3 Футляр стальной электросварной Ø219x6 L=0.3	ГОСТ 10704-91	241-102-0229		шт	11	31,52	в стенках колодцев
	5.4 Футляр стальной электросварной Ø325x6 L=40.0	ГОСТ 10704-91	241-102-0240		шт	1	47,2	в земле
	5.5 Футляр стальной электросварной Ø325x6 L=12.5	ГОСТ 10704-91	241-102-0240		шт	1	47,2	в земле

Изм.	Кол.уч.	Лист	N док.	Подпись	Дата
Разработал		Бижикенов			
Проверил		Дормуханов			
ГИП		Тузелбаева			

2023-07-10-НВК.СО

" Строительство полигона твердых бытовых отходов в с. Акжигит Бейнеуского района Мангистауской области" Корректировка.

Внутренние сети водопровода и канализации

Стадия	Лист	Листов
РП	1	4

Спецификация оборудования, изделий и материалов

ТОО"Жастар Плюс" г. Актау-2024

Позиция	Наименование и техническая характеристика	Тип, марка, обозначение документа, опросного листа	Код оборудования, изделия, материала	Завод-изготовитель	Единица измере-ния	Количе-ство	Масса единицы, кг	Примечание
1	2	3	4	5	6	7	8	9
	6. Детали трубопроводов полиэтиленовые							
	6.1 Отвод полиэтиленовый 90° DN110x6.6 SDR17 ПЭ100 PN10.	ГОСТ 18599-2001	241-208-0407		шт	12		
	6.2 Отвод полиэтиленовый 45° DN110x6.6 SDR17 ПЭ100 PN10.	ГОСТ 18599-2001	241-208-0407		шт	2		
	6.3 Втулка полиэтиленовая DN110x6.6 SDR17 ПЭ100 PN10.	ГОСТ 18599-2001	241-214-0108		шт	12		
	7. Детали трубопроводов стальные							
	7.1 Тройник стальной приварной из стали 20 Ø108x4	ГОСТ 17376-2001	241-113-0117		шт.	4		
	7.2 Отвод 90 °стальной приварной из стали 20 Ø108x4	ГОСТ 17375-2001	241-112-0147		шт.	3		
	7.2 Переход стальной приварной из стали 20 Ø108x4-57x3	ГОСТ 17378-2001	241-114-0122		шт.	4		
	8. Антикоррозионное покрытие подземных трубопроводов полимерно-битумное типа " усиленное" в составе:	ГОСТ 9.602-2016						Ø325-40м; Ø325-12,5м;
	а) грунтовка битумно-полимерная "Транскор"	ТУ 2313-003-32989231-2005	236-102-0503		м²	61,37		Ø108-16м;
	б) лента полимерно-битумная толщиной не менее 2,0мм в 2 слоя - "Литкор"	ТУ 2245-001-48312016-01	236-102-0503		м²	61,37		
	в) обертка защитная полимерная с липким слоем толщиной не менее 0,6мм - "ПЭКОМ"	ТУ 2245-006-05801845-00	236-102-0503		м²	61,37		
	9.Антикоррозионная изоляция трубопроводов							
	Трубопровод Ø108x4 L=9.0м							
	- грунтовка ГФ-021 в 1 слой	ГОСТ25129-82	236-101-0200		м²	3,1		в колодцах
	- покрытие эмалью ХС-119 в 2 слоя	ГОСТ 21824-76			м²	3,1		
	10. Материалы							
	10.1 Колодец круглый из сборного ж/б Д2000мм	ГОСТ 8020-2016			комп	2		см. таблицу колодцев
	10.2 Колодец круглый из сборного ж/б Д1500мм	ГОСТ 8020-2016			комп	4		см. таблицу колодцев
	10.3 Камера из монолитного ж/бетона размером 2600x2850x3000(h)мм	см. марку АС			шт	1		ВНС
	10.4 Люк чугунный С (В125) Д700	ГОСТ 3634-99	244-202-0107.		шт	6	95	

Позиция	Наименование и техническая характеристика	Тип, марка, обозначение документа, опросного листа	Код оборудования, изделия, материала	Завод-изготовитель	Единица измере-ния	Количе-ство	Масса единицы, кг	Примечание
1	2	3	4	5	6	7	8	9
	Система оборотного водоснабжения							
	1.Оборудование							
	1.1.Станция очистки воды для автомойки КОВА-2, производительностью 2000 л/в час, N=2,1 кВт, комплекте:				комп.	1	75	
	-металлическая рама, окрашенная порошковой краской				шт	1		
	-песчано-гравийная колонка				шт	1		
	-Накопительная емкость для систой воды 220 л				шт	1		
	-картриджный фильтр тонкой очистки воды				шт	1		
	-насос повышения давления (окраш.)				шт	1		
	-дренажный насос				шт	1		
	-щит управления				шт	1		
	-кварцевый песок в мешках							
	1.2 Дренажная емкость ЕП 12.5-2000-1-1, V=12.5м³ (D=2000мм,L=4280мм)	ОЛ №05			компл.		2680	подземно
	2.Трубопроводы							
	2.1 Труба полиэтиленовая PE100 SDR17 DN200x7.7	ГОСТ18599-2001			м	8		
	4.Материалы							
	Колодцы круглые из сборного ж/бетона Д2000	ТПР 901-09-11.84 Альбом II	244-202-0101		iшт	1		см. таблицу колодцев
	Люк чугунный С (В125) Д700	ГОСТ 3634-99	244-202-0200		шт	1	95	
	Пожарный щит ШП-А				к-т	2		
	Огнетушитель воздушно-пенный ОВП-10				шт	2		
	Огнетушитель порошковый ОП-10				шт	1		
	Лом				шт	1		
	Багор				шт	1		
	ведро				шт	1		
	Лопата штыковая				шт	1		
	Лопата совковая				шт	1		
	Емкость для хранения воды, объемом 0,02 м3				шт	1		

Позиция	Наименование и техническая характеристика	Тип, марка, обозначение документа, опросного листа	Код оборудования, изделия, материала	Завод-изготовитель	Единица измере-ния	Количе-ство	Масса единицы, кг	Примечание
1	2	3	4	5	6	7	8	9
	Канализация К1							
	Трубопроводы							
	Труба полиэтиленовая PE100 SDR33 160х4.9	ГОСТ 18599-2001			м	10.3		
	Септик двухкамерный объемом 6,0 м3	ТПР 901-09-11.84 Альбом II	244-202-0101					см. таблицу колодцев
	Колодцы круглые из сборного ж/бетона Д1500	ТПР 901-09-11.84 Альбом II	244-202-0101		шт	2		см. таблицу колодцев
	Люк чугунный С (В125) Д700	ГОСТ 3634-99	244-202-0200		шт	2	95	септик
	Колодцы круглые из сборного ж/бетона Д1000	ТПР 901-09-11.84 Альбом II	244-202-0101		шт	1		см. таблицу колодцев
	Люк чугунный С (В125) Д700	ГОСТ 3634-99	244-202-0200		шт	1	95	
	Узел ввода теплоизолированного трубопровода в грунт				к-т	1		
	Антикоррозионное покрытие подземных стальных трубопроводов	ГОСТ 9.602-2016						
	полимерно-битумное типа усиленное" в состав:							Ø325 - 1 м
	а) грунтовка битумно-полимерная	ТУ 2313-003-32989231-2005	236-102-0500		м2	1.02		
	б) лента полимерно-битумная толщиной не менее 2.0мм в 2 слоя	ТУ 2245-001-48312016-01	236-102-0502		м2	1,02		
	в) обертка защитная полимерная с липким слоем толщ.не менее 0.6мм	ТУ 2245-006-05801845-00	236-102-0503		м2	1,02		
	4.1 Труба стальная эл.сварная Ø325х6				м	1.0		
	Тепловая изоляция							
	Цилиндры теплоизоляционные толщ.60мм "ROCKWOOL 100"	ТУ 5762-050-45757203-15	234-301-0221		шт	2		
	из минеральной ваты без покрытия, длина цилиндров 1000мм							
	Покрытие защитное-лист алюминиевый АД1Н-05	ГОСТ 21361-79	214-301-0203		м2	0.75		