Товарищество Ограниченной Ответственностью

«Жастар-Плюс»

Лицензия МНС №0000176

ТОМ-2

Рабочий проект

"Строительство полигона твердо-бытовых отходов в с.Акжигит Бейнеуского района Мангистауской области" Корректировка.

Раздел: ОВ

Шифр: 2023-07-10-ОВ

/Директор ТОО «Жастар-Плюс»

Бижикенов К.М..

г. Актау 2024г

ВЕДОМОСТЬ РАБОЧИХ ЧЕРТЕЖЕЙ ОСНОВНОГО КОМПЛЕКТА

Лист	Наименование	Примеч.
1	Общие данные	
2	План отопления и вентиляции. Схема В2.	

ВЕДОМОСТЬ ССЫЛОЧНЫХ И ПРИЛАГАЕМЫХ ДОКУМЕНТОВ

Обозначение	Наименование	Примеч
	Ссылочные документы	
4,904-69	Детали крепление санитарно-технических	
	приборов и трубопроводов	
с.5.901.-51 В.1	Зонты и дефлекторы. Вентиляционных систем.	
	Прилагаемые документы	
	Спецификация оборудования,изделий и материалов	

ХАРАКТЕРИСТИКА СИСТЕМ

Обозначение системы	Количество систем	Наименование обслуживаемого помещения (технологического оборудования).	Тип (Наименование)	Вентилятор						
				Исполнение по взрыво-защите	L, м3/ч	P, Па	n, об/мин	Электродвигатель		
								Тип (Наименование)	N, Вт	n, об/мин
В1	1	Раздевалка грязной одежды	STYL150	НВ3	120	10	2650	IPX4	25	2650
В2	1	Душевая	ВК125	НВ3	225	125	2380	IP44	880	2380

ОСНОВНЫЕ ПОКАЗАТЕЛИ ПО ЧЕРТЕЖАМ ОТОПЛЕНИЯ И ВЕНТИЛЯЦИИ

Наименование здания (сооружения), помещения	Объем м 3	Периоды года $t_н$ 0 С	Расход тепла, Вт				Расход холода Вт	Уста-новл. мощн. зл.дв. кВт
			На отопле-ние	На венти-ляцию	На горячее водосн.	Общий		
Вагон-душевая	65	-14,9	8000	-	-	8000	00	0,905

Рабочие чертежи выполнены в соответствии с требованиями действующих норм и правил, соответствует нормам и правилам взрыво- и пожаробезопасности и обеспечивает безопасную эксплуатацию запроектированных обьектов при соблюдении предусмотренных проектом мероприятий

Главный инженер проекта Тузелбаева Г

ОБЩИЕ УКАЗАНИЯ

Проект разработан на основании задания на проектирование, архитектурно-строительных чертежей и в соответствии с требованиями:
СН РК 4.02-01-2011 "Отопление, вентиляция и кондиционирование";
СН РК 3.02-08-2013 "Административные и бытовые здания";
СН РК 2.04-07-2022 "Тепловая защита зданий";
СП РК 2.04-01-2017 "Строительная климатология".

Расчетные параметры наружного воздуха для отопления и вентиляции:
- для холодного периода - минус 14,9°С;
- для теплого периода - плюс 31,6°С;
- Продолжительность отопительного периода составляет 145 суток.

В качестве нагревательных приборов используются электрические маслонаполненные радиаторы с терморегуляторами.
Проектом предусматривается вытяжная вентиляция с механическим побуждением из душевой с перетоком воздуха из гардероба чистой одежды. Вытяжная вентиляция из гардероба грязной одежды осуществляется настенным вытяжным вентилятором.
Приток воздуха в гардеробные через оконные проемы.
При пожаре все отопительно-вентиляционное оборудования отключаются по сигналу пожарного излучателя.
Монтаж систем отопления и вентиляции производить в соответствии с требованиями СНиП 3.05.01-85*.

План-схема

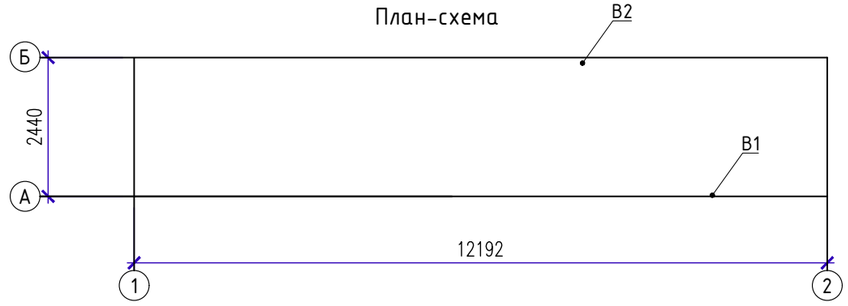

Согласовано
раздел АС Вижикенов К
Раздел ЭС Алиев
Раздел ВК Сагинов

Взам. инв. N
Подп. и дата
Инв. N подл.

Изм.	Кол.уч.	Лист	№док.	подпись	дата
Разработал		Алиева			
Проверил		Дармуханов Н			
ГИП		Тузелбаева Г			

2023-07-10-ОВ

"Строительство полигона твердо-бытовых отходов твердо-бытовых отходов в с.Акжигит Бейнеуского района Мангистауской области" Корректировка.

Вагон-душевая.

стадия	лист	листов
РП	1	

ОБЩИЕ ДАННЫЕ

ТОО «Жастар-Плюс» г. Актау 2024

Формат А3

ПЛАН НА ОТМ. 0,00

М 1:40

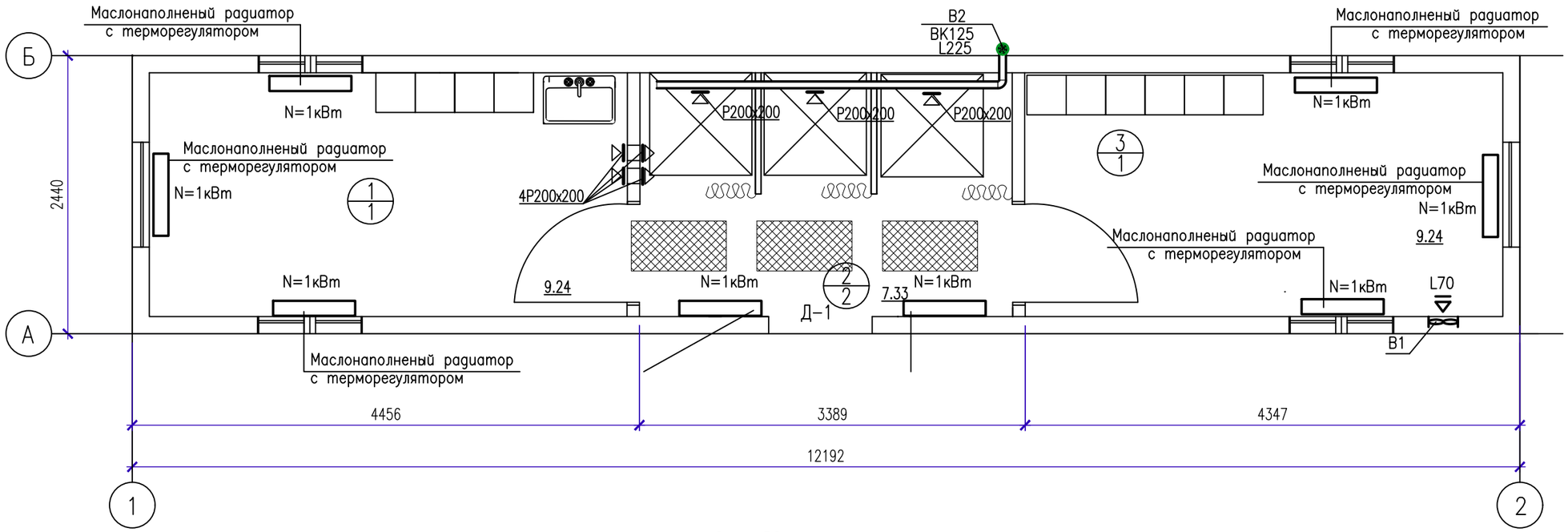

Схема В2

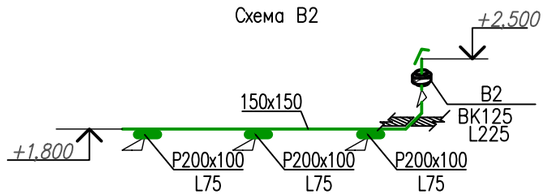

ЭКСПЛИКАЦИЯ ПОМЕЩЕНИЙ

No п/п	Наименование	Площадь, м²	Примечание
1	Раздевалка для чистой одежды	9,24	Д
2	Душевая	7,33	Д
3	Раздевалка для грязной одежды	9,24	Д

Взам. инв. N | Подпись и дата | Инв. N

Изм.	Кол.уч.	Лист	№док.	подпись	дата
Разработал		Алиева			
Проверил		Дармуханов Н			
ГИП		Тузелбаева Г			

2023-07-10-ОВ

"Строительство полигона твердо-бытовых отходов твердо-бытовых отходов в с.Акжигит Бейнеуского района Мангистауской области" Корректировка.

Вагон-душевая.

стадия	лист	листов
РП	2	

План отопления и вентиляции
Схема В2

ТОО «Жастар-Плюс»
г. Актау 2024

ФОРМАТ А3

Позиция	Наименование и техническая характеристика	Тип, марка, обозначение документа, опросного листа	Код оборудования, изделия, материала	Завод-изготовитель	Единица измере-ния	Количе-ство	Масса единицы, кг	Примечание
1	2	3	4	5	6	7		9
	Отопление							
1	Маслонаполненные радиаторы с терморегуляторами N=1кВт	245-201-0201	245-201-0201		шт	8		
	Вентиляция							
1	Осевой вентилятор L= 70 м3/ч, N=15Вт,	NV 10 D100	246-402-0201		шт	1		
2	Осевой вентилятор L= 225 м3/ч, N=88Вт, ВК125	ВК125	246-401-0103		шт	1		
3	Воздуховод из оцинкованной стали 150х150, б=0.5 мм	ГОСТ 14917-2020	246-103-0106		м	8		
4	Воздуховод из оцинкованной стали Д125, б=0.5 мм	ГОСТ 14917-2020	246-102-0101		м	1		
5	Зонт из оцинкованной стали Д125, б=0.5 мм	ГОСТ 14917-2020	246-301-0301		м	1		
6	Решетки регулируемые 200х100		261-302-0123		шт	3		
7	Решетки пластиковые 200х200		261-302-0121		шт	4		

Изм.	К.уч.	Лист	№ док.	Подпись	Дата
Разработал		Бижикенов			
Проверил		Дармуханов			
Нач. отд.					
Н.контроль					
ГИП		Тузелбаева			

-ОВ.С

"Строительство полигона твердо-бытовых отходов в с.Акжигит Бейнеуского района Мангистауской области" Корректировка

Вагон душевая

Стадия	Лист	Листов
Р	1	

Спецификация оборудования, изделий и материалов

ТОО «Жастар-Плюс» №0000176

ВЕДОМОСТЬ РАБОЧИХ ЧЕРТЕЖЕЙ ОСНОВНОГО КОМПЛЕКТА

Лист	Наименование	Примеч.
1	Общие данные	
2	План отопления и вентиляции. Схемы ВЕ1, ВЕ2	

Ведомость ссылочных и прилагаемых документов

Обозначение	Наименование	Примеч
	Ссылочные документы	
4,904–69	Детали крепление санитарно–технических	
	приборов и трубопроводов	
с.5.901.–51 В.1	Зонты и дефлекторы. Вентиляционных систем.	
	Прилагаемые документы	
	Спецификация оборудования,изделий и материалов	

ОСНОВНЫЕ ПОКАЗАТЕЛИ ПО ЧЕРТЕЖАМ ОТОПЛЕНИЯ И ВЕНТИЛЯЦИИ

Наименование здания (сооружения), помещения	Объем $м^3$	Периоды года $t_н$ ^0C	Расход тепла, Вт				Расход холода Вт	Установл. мощн. эл.дв. кВт
			На отопление	На вентиляцию	На горячее водосн.	Общий		
Склад	33	–14,9	2000	–	–	2000	2600	0.8

Рабочие чертежи выполнены в соответствии с требованиями действующих норм и правил, соответствует нормам и правилам взрыво– и пожаробезопасности и обеспечивает безопасную эксплуатацию запроектированных обьектов при соблюдении предусмотренных проектом мероприятий

Главный инженер проекта Тузелбаева Г

ОБЩИЕ УКАЗАНИЯ

Проект разработан на основании задания на проектирование, архитектурно–строительных чертежей и в соответствии с требованиями:
СН РК 4.02–01–2011 "Отопление, вентиляция и кондиционирование";
СН РК 3.02–08–2013 "Административные и бытовые здания";
СН РК 2.04–07–2022 "Тепловая защита зданий";
СП РК 2.04–01–2017 "Строительная климатология";
СП РК 3.02–129–2012 "Складские здания".

Расчетные параметры наружного воздуха для отопления и вентиляции:
– для холодного периода – минус 14,9°С;
– для теплого периода – плюс 31,6°С;
– Продолжительность отопительного периода составляет 145 суток.

В качестве нагревательных приборов используются электрические маслонаполненные радиаторы с терморегуляторами.
Вентиляция помещения рабочих осуществляется периодически, через открывающиеся окна.
Вентиляция склада, ПИУ с естественным побуждением через воздуховоды. Приток воздуха неорганизованный.
Для комфортных условий в летнее время в помещении с постоянным пребыванием людей устанавливается настенный кондиционер.
При пожаре электроконвекторы и кондиционер отключаются по сигналу пожарного излучателя.
Монтаж систем отопления и вентиляции производить в соответствии с требованиями СНиП 3.05.01–85*.

План–схема

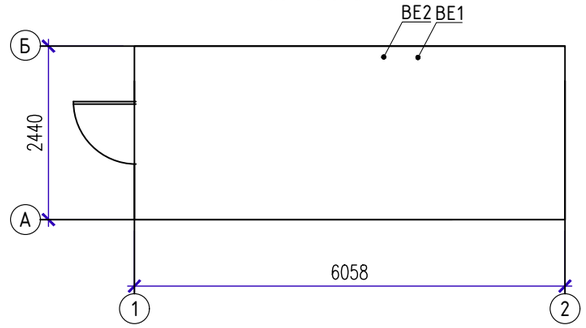

Согласовано
раздел АС Вижикенов К
Раздел ЭС Алиев
Раздел ВК Сагинов

Взам. инв. N
Подп. и дата
Инв. N подл.

Изм.	Кол.уч.	Лист	№док.	подпись	дата
Разработал		Алиева			
Проверил		Дармуханов Н			
ГИП		Тузелбаева Г			

2023–07–10–ОВ

"Строительство полигона твердо–бытовых отходов твердо–бытовых отходов в с.Акжигит Бейнеуского района Мангистауской области" Корректировка.

Склад

стадия	лист	листов
РП	1	

ОБЩИЕ ДАННЫЕ

ТОО «Жастар–Плюс» г. Актау 2024

Формат А3

ПЛАН НА ОТМ. 0,00

1:40

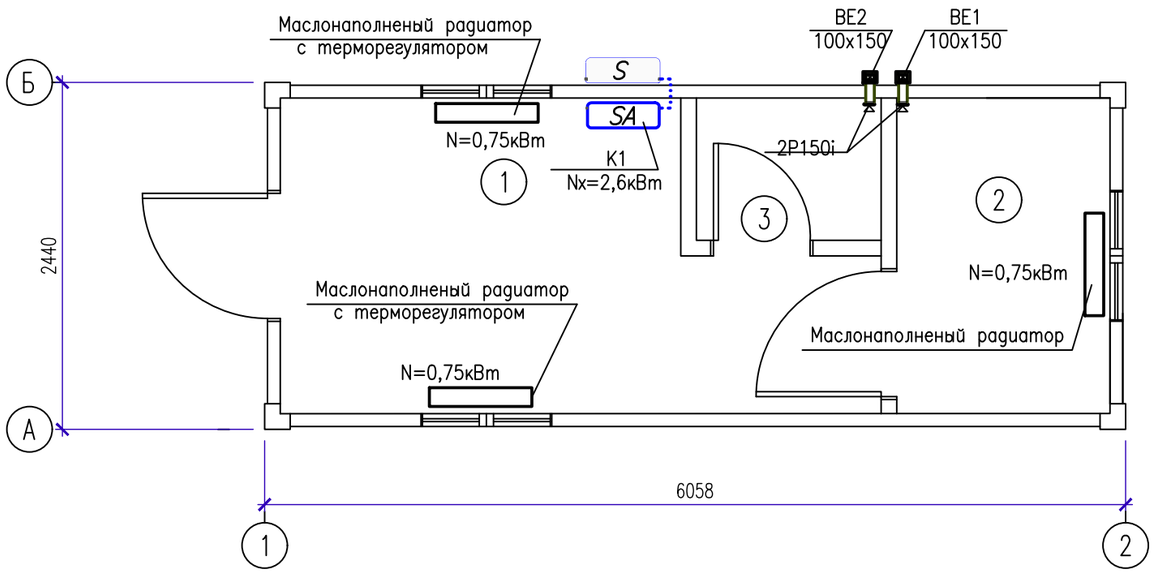

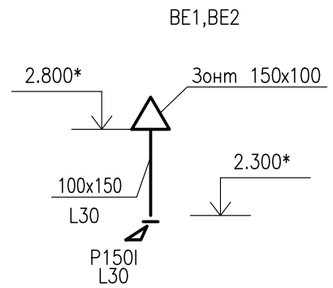

ЭКСПЛИКАЦИЯ ПОМЕЩЕНИЙ

No п/п	Наименование	Площадь, м²	Категория помещ.
1	Помещение для рабочих	7,71	Д
2	Склад	3,30	Д
3	ПУИ	1,30	Д

Взам. инв. N

Подпись и дата

Инв. N

Изм.	Кол.уч.	Лист	№док.	подпись	дата
Разработал		Алиева			
Проверил		Дармуханов Н			
ГИП		Тузелбаева Г			

2023-07-10-ОВ

"Строительство полигона твердо-бытовых отходов твердо-бытовых отходов в с.Акжигит Бейнеуского района Мангистауской области" Корректировка.

Склад

стадия	лист	листов
РП	2	

План отопления и вентиляции
Схема BE1, BE2

ТОО «Жастар-Плюс»
г. Актау 2024

ФОРМАТ А3

Позиция	Наименование и техническая характеристика	Тип, марка, обозначение документа, опросного листа	Код оборудования, изделия, материала	Завод-изготовитель	Единица измере-ния	Количе-ство	Масса единицы, кг	Примечание
1	2	3	4	5	6	7		9
	Отопление							
1	Маслонаполненные радиаторы с терморегуляторами N=0,75кВт		245-201-0201		шт	3		
	Вентиляция							
ВЕ1	Зонт прямоугольной 150х100 с.5.904-38	ЗП.00.000	246-103-0106		шт	2		
	Воздуховод оцинковонный из тонколистовой стали 0,7мм 100х150	ГОСТ19904-90	246-103-0106		м	3		
	Решетка регулируемая Р150 с.1.494-10	Р150I	261-302-0128		шт	2		
	Кондиционер настенный Nхол=2.6 кВт		514-303-0601		шт	1		

Изм.	К.уч.	Лист	№ док.	Подпись	Дата
Разработал		Бижикенов			
Проверил		Дармуханов			
Нач. отд.					
Н.контроль					
ГИП		Тузелбаева			

-ОВ.С

"Строительство полигона твердо-бытовых отходов в с. Акжигит Бейнеуский район Мангистауской обласит" Корректировка

Склад

Стадия	Лист	Листов
Р	1	

Спецификация оборудования, изделий и материалов

ТОО «Жастар-Плюс» №0000176

ВЕДОМОСТЬ РАБОЧИХ ЧЕРТЕЖЕЙ ОСНОВНОГО КОМПЛЕКТА

Лист	Наименование	Примеч.
1	Общие данные	
2	План отопления и вентиляции на отм. 0.000.	

Ведомость ссылочных и прилагаемых документов

Обозначение	Наименование	Примеч
	Ссылочные документы	
4,904–69	Детали крепление санитарно–технических	
	приборов и трубопроводов	
с.5.901.–51 В.1	Зонты и дефлекторы. Вентиляционных систем.	
	Прилагаемые документы	
	Спецификация оборудования,изделий и материалов	

ОСНОВНЫЕ ПОКАЗАТЕЛИ ПО ЧЕРТЕЖАМ ОТОПЛЕНИЯ И ВЕНТИЛЯЦИИ

Наименование здания (сооружения), помещения	Объем $м^3$	Периоды года $t_н$ ^0C	Расход тепла, Вт				Расход холода Вт	Установл. мощн. эл.дв. кВт
			На отопление	На вентиляцию	На горячее водосн.	Общий		
КПП, Весовая	35	–14,9	2000	–	–	2000	2600	0,8

Рабочие чертежи выполнены в соответствии с требованиями действующих норм и правил, соответствует нормам и правилам взрыво– и пожаробезопасности и обеспечивает безопасную эксплуатацию запроектированных обьектов при соблюдении предусмотренных проектом мероприятий

Главный инженер проекта Тузелбаева Г

ОБЩИЕ УКАЗАНИЯ

Проект разработан на основании задания на проектирование, архитектурно–строительных чертежей и в соответствии с требованиями:
СН РК 4.02–01–2011 "Отопление, вентиляция и кондиционирование";
СН РК 3.02–08–2013 "Административные и бытовые здания";
СН РК 2.04–07–2022 "Тепловая защита зданий";
СП РК 2.04–01–2017 "Строительная климатология".

Расчетные параметры наружного воздуха для отопления и вентиляции:
– для холодного периода – минус 14,9°С;
– для теплого периода – плюс 31,6°С;
– Продолжительность отопительного периода составляет 145 суток.

В качестве нагревательных приборов используются электрические маслонаполненные радиаторы с терморегуляторами.
Вентиляция помещений осуществляется периодически, через открывающиеся окна.
Для комфортных условий в летнее время в помещении с постоянным пребыванием людей устанавливается настенный кондиционер.
При пожаре электроконвекторы и кондиционер отключаются по сигналу пожарного излучателя.
Монтаж систем отопления и вентиляции производить в соответствии с требованиями СНиП 3.05.01–85*.

Согласовано
раздел АС Бижикенов К
Раздел ЭС Алиев
Раздел ВК Сагинов

Взам. инв. N
Подп. и дата
Инв. N подл.

Изм.	Кол.уч.	Лист	№док.	подпись	дата
Разработал		Алиева			
Проверил		Дармуханов Н			
ГИП		Тузелбаева Г			

2023–07–10–ОВ

"Строительство полигона твердо–бытовых отходов твердо–бытовых отходов в с.Акжигит Бейнеуского района Мангистауской области" Корректировка.

КПП. Весовая.

стадия	лист	листов
РП	1	

ОБЩИЕ ДАННЫЕ

ТОО «Жастар–Плюс» г. Актау 2024

Формат А3

ПЛАН НА ОТМ. 0,00

1:40

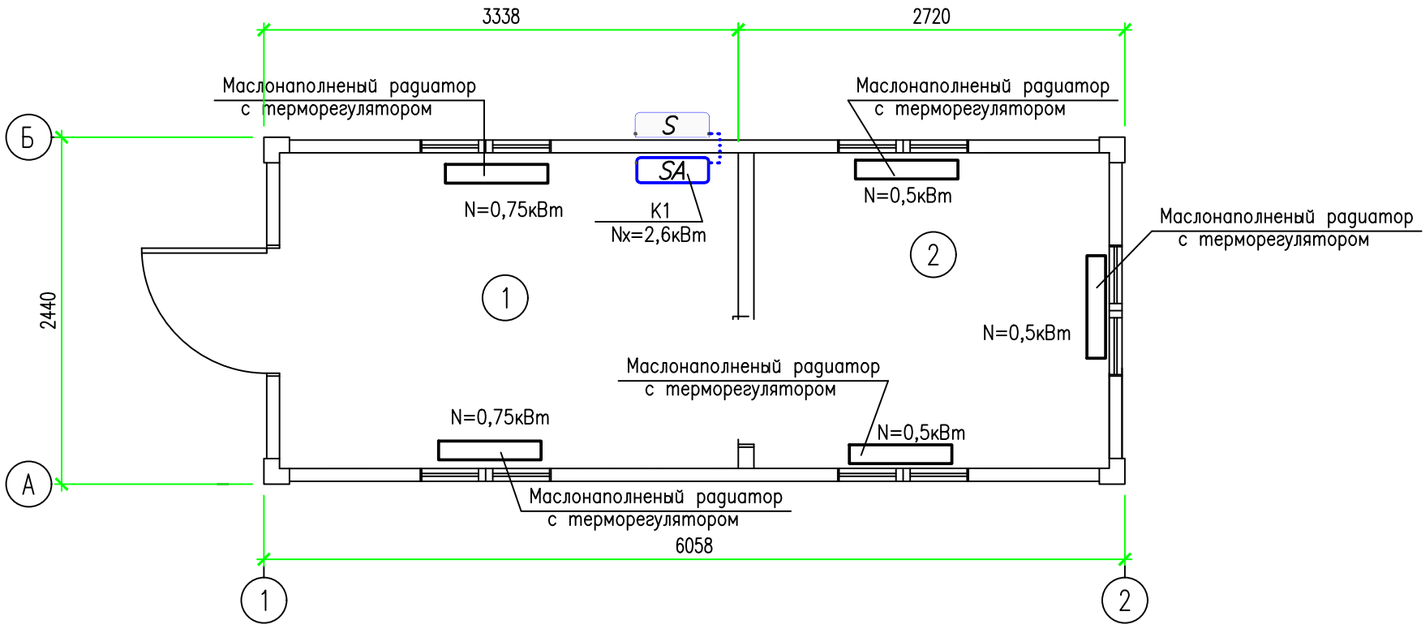

ЭКСПЛИКАЦИЯ ПОМЕЩЕНИЙ

No п/п	Наименование	Площадь, $м^2$	Примечание
1	Контрольно–пропускной пост	7.16	Д
2	Весовая	5.55	Д

Взам. инв. N

Подпись и дата

Инв. N

Изм.	Кол.уч.	Лист	№док.	подпись	дата
Разработал		Алиева			
Проверил		Дармуханов Н			
ГИП		Тузелбаева Г			

2023–07–10–ОВ

"Строительство полигона твердо–бытовых отходов твердо–бытовых отходов в с.Акжигит Бейнеуского района Мангистауской области" Корректировка.

КПП. Весовая.

стадия	лист	листов
РП	2	

План отопления и вентиляции на отм. 0.000.

ТОО «Жастар–Плюс» г. Актау 2024

ФОРМАТ А3

Позиция	Наименование и техническая характеристика	Тип, марка, обозначение документа, опросного листа	Код оборудования, изделия, материала	Завод-изготовитель	Единица измере-ния	Количе-ство	Масса единицы, кг	Примечание
1	2	3	4	5	6	7		9
	Отопление							
	Маслонаполненные радиаторы с терморегуляторами N=0.5кВт		245-201-0208		шт	3		
	Маслонаполненные радиаторы с терморегуляторами N=0.75кВт		245-201-0100		шт	2		
	Кондиционер настенный Nхол=2.6 кВт		514-303-0601		шт	1		

Изм.	К.уч.	Лист	№ док.	Подпись	Дата
Разработал		Бижикенов			
Проверил		Дармуханов			
Нач. отд.					
Н.контроль					
ГИП		Тузелбаева			

-ОВ.С

"Строительство полигона твердо-бытовых отходов в с. Акжигит Бейнеуского района Мангистауской области" Корректировка

КПП	Стадия	Лист	Листов
	Р	1	

Спецификация оборудования, изделий и материалов

ТОО «Жастар-Плюс» №0000176

ВЕДОМОСТЬ РАБОЧИХ ЧЕРТЕЖЕЙ ОСНОВНОГО КОМПЛЕКТА

Лист	Наименование	Примеч.
1	Общие данные	
2	План отопления и вентиляции. Схема ВЕ1	

Ведомость ссылочных и прилагаемых документов

Обозначение	Наименование	Примеч
	Ссылочные документы	
4,904–69	Детали крепление санитарно–технических	
	приборов и трубопроводов	
с.5.901.–51 В.1	Зонты и дефлекторы. Вентиляционных систем.	
	Прилагаемые документы	
	Спецификация оборудования,изделий и материалов	

ОСНОВНЫЕ ПОКАЗАТЕЛИ ПО ЧЕРТЕЖАМ ОТОПЛЕНИЯ И ВЕНТИЛЯЦИИ

Наименование здания (сооружения), помещения	Объем $м^3$	Периоды года $t_н$ ^0C	Расход тепла, кВт				Расход холода Вт	Установл. мощн. эл.дв. кВт
			На отопление	На вентиляцию	На горячее водосн.	Общий		
Мехмастерская	35	–14,9	2800	–	–	2800	2600	0,8

Рабочие чертежи выполнены в соответствии с требованиями действующих норм и правил, соответствует нормам и правилам взрыво– и пожаробезопасности и обеспечивает безопасную эксплуатацию запроектированных обьектов при соблюдении предусмотренных проектом мероприятий

Главный инженер проекта Тузелбаева Г

ОБЩИЕ УКАЗАНИЯ

Проект разработан на основании задания на проектирование, архитектурно–строительных чертежей и в соответствии с требованиями:
СН РК 4.02–01–2011 "Отопление, вентиляция и кондиционирование";
СН РК 3.02–08–2013 "Административные и бытовые здания";
СН РК 2.04–07–2022 "Тепловая защита зданий";
СП РК 2.04–01–2017 "Строительная климатология".

Расчетные параметры наружного воздуха для отопления и вентиляции:
– для холодного периода – минус 14,9°С;
– для теплого периода – плюс 31,6°С
– Продолжительность отопительного периода составляет 145 суток.

В качестве нагревательных приборов используются электрические маслонаполненные радиаторы с терморегуляторами.
Вентиляция помещения рабочих осуществляется периодически, через открывающиеся окна.
Вентиляция помещения естественная через вытяжной воздуховод. Приток воздуха неорганизованный.
Для комфортных условий в летнее время в помещении с постоянным пребыванием людей устанавливается настенный кондиционер.
При пожаре электроконвекторы и кондиционер отключаются по сигналу пожарного излучателя.
Монтаж систем отопления и вентиляции производить в соответствии с требованиями СНиП 3.05.01–85*.

План–схема

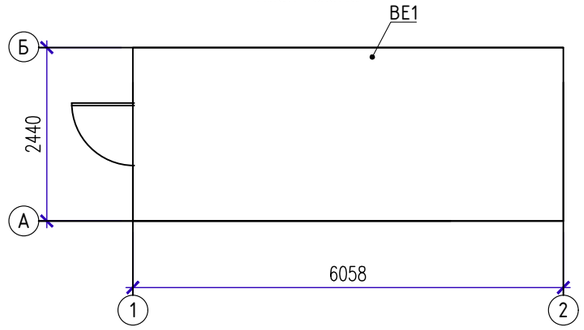

Согласовано
раздел АС Бижикенов К
Раздел ЭС Алиев
Раздел ВК Сагинов

Инв. N подл. | Подп. и дата | Взам. инв. N

Изм.	Кол.уч.	Лист	№док.	подпись	дата
Разработал		Алиева			
Проверил		Дармуханов Н			
ГИП		Тузелбаева Г			

2023–07–10–ОВ

"Строительство полигона твердо–бытовых отходов твердо–бытовых отходов в с.Акжигит Бейнеуского района Мангистауской области" Корректировка.

Мехмастерская

стадия	лист	листов
РП	1	

ОБЩИЕ ДАННЫЕ

ТОО «Жастар–Плюс» г. Актау 2024

Формат А3

ПЛАН НА ОТМ. 0,00

М 1:40

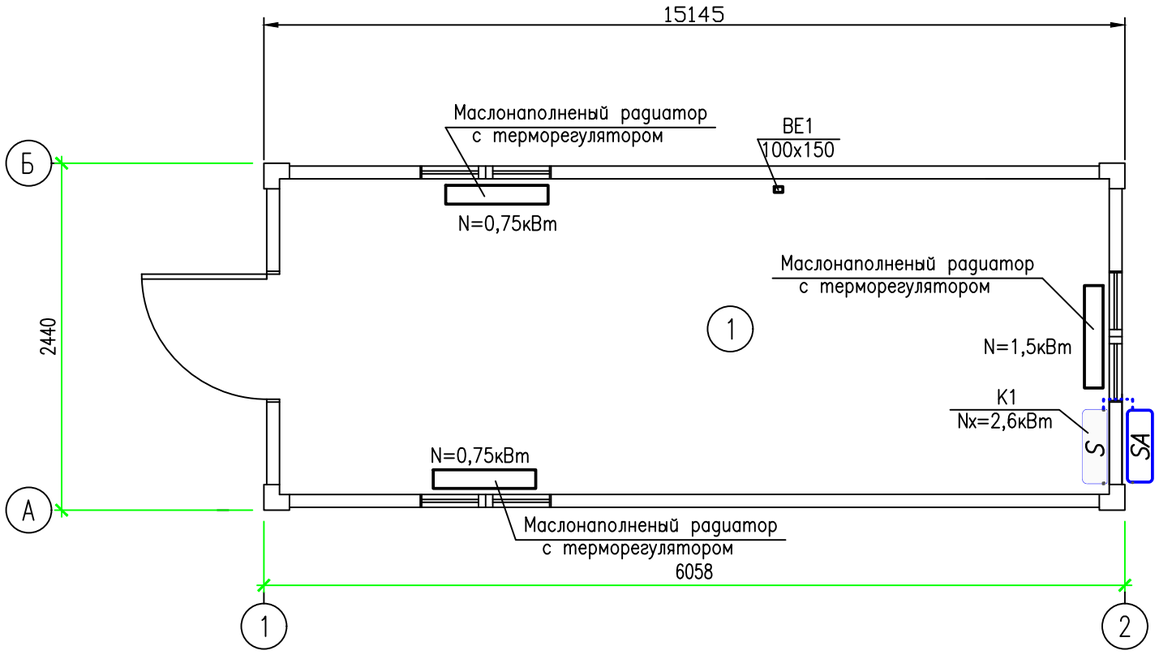

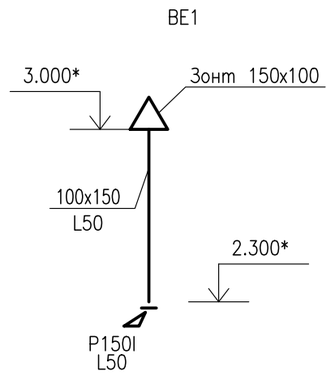

ЭКСПЛИКАЦИЯ ПОМЕЩЕНИЙ

No п/п	Наименование	Площадь, м^2	Примечание
1	Механическая мастерская	12.95	Д

Изм.	Кол.уч.	Лист	№док.	подпись	дата
Разработал		Алиева			
Проверил		Дармуханов Н			
ГИП		Тузелбаева Г			

2023-07-10-ОВ

"Строительство полигона твердо-бытовых отходов твердо-бытовых отходов в с.Акжигит Бейнеуского района Мангистауской области" Корректировка.

Мехмастерская	стадия	лист	листов
	РП	2	

План отопления и вентиляции
Схема BE1

ТОО «Жастар-Плюс»
г. Актау 2024

ФОРМАТ А3

Позиция	Наименование и техническая характеристика	Тип, марка, обозначение документа, опросного листа	Код оборудования, изделия, материала	Завод-изготовитель	Единица измерения	Количество	Масса единицы, кг	Примечание
1	2	3	4	5	6	7		9
	Отопление							
	Маслонаполненные радиаторы с терморегуляторами N=1.5кВт		245-201-0202		шт	1		
	Маслонаполненные радиаторы с терморегуляторами N=0.75кВт		245-201-0201		шт	2		
	Вентиляция							
ВЕ1	Зонт прямоугольной 100х150 с.5.904-38	ГОСТ 14917-2020			шт	1		
	Воздуховод оцинковонный из тонколистовой стали 0,7мм 100х150	ГОСТ 14917-2020	261-302-0171		м	1,5		
	Решетка регулируемая Р150I	с.1.494-10	246-304-0105		шт	1		
	Кондиционер настенный N=2.6 кВт		514-303-0601		шт	1		

Изм.	К.уч.	Лист	№ док.	Подпись	Дата
Разработал		Бижикенов			
Проверил		Дармуханов			
Нач. отд.					
Н.контроль					
ГИП		Тузелбаева			

-ОВ.С

"Строительство полигона твердо-бытовых отходов в с. Акжигит Бейнеуского района Мангистауской области" Корректировка

Мастерская

Стадия	Лист	Листов
Р	1	

Спецификация оборудования, изделий и материалов

ТОО «Жастар-Плюс» №0000176

ВЕДОМОСТЬ РАБОЧИХ ЧЕРТЕЖЕЙ ОСНОВНОГО КОМПЛЕКТА

Лист	Наименование	Примеч.
1	Общие данные	
2	Отопление и вентиляции камеры ВНС	

Ведомость ссылочных и прилагаемых документов

Обозначение	Наименование	Примеч
	Ссылочные документы	
4,904–69	Детали крепление санитарно–технических	
	приборов и трубопроводов	
с.5.901.–51 В.1	Зонты и дефлекторы. Вентиляционных систем.	
	Прилагаемые документы	
	Спецификация оборудования,изделий и материалов	

ОСНОВНЫЕ ПОКАЗАТЕЛИ ПО ЧЕРТЕЖАМ ОТОПЛЕНИЯ И ВЕНТИЛЯЦИИ

Наименование здания (сооружения), помещения	Объем м 3	Периоды года $t_н$ 0 С	Расход тепла, кВт					Уста–новл. мощн. эл.дв. кВт
			На отопле–ние	На венти–ляцию	На горячее водосн.	Произв. нужды	Общий	
Камера ВНС	26	–14,9	0.5	–		–	0.5	–

Рабочие чертежи выполнены в соответствии с требованиями действующих норм и правил, соответствует нормам и правилам взрыво– и пожаробезопасности и обеспечивает безопасную эксплуатацию запроектированных объектов при соблюдении предусмотренных проектом мероприятий

Главный инженер проекта Тузелбаева Г

ОБЩИЕ УКАЗАНИЯ

Проект разработан на основании задания на проектирование, архитектурно–строительных чертежей и в соответствии с требованиями:
СН РК 4.02–01–2011 "Отопление, вентиляция и кондиционирование";
СП РК 2.04–01–2017 "Строительная климатология".

Расчетные параметры наружного воздуха для отопления и вентиляции:
- для холодного периода – минус 14,9°С;
- для теплого периода – плюс 31,6°С
- Продолжительность отопительного периода составляет 145 суток.

В качестве нагревательного прибора используются электрический промышленный радиатор с терморегулятором и со степенью защиты IP56, защиты от сильных струй воды. Температура в камере +5 град.
Вентиляция помещения естественная через вытяжной воздуховод. Приток воздуха неорганизованный.
Монтаж систем отопления и вентиляции производить в соответствии с требованиями СНиП 3.05.01–85*.

Согласовано
раздел АС Бижикенов К
Раздел ЭС Алиев
Раздел ВК Сагинов

Взам. инв N
Подпись и дата
Инв. N

Изм.	Кол.уч.	Лист	№док.	подпись	дата
Разработал		Алиева			
Проверил		Дармуханов Н			
ГИП		Тузелбаева Г			

2023–07–10–ОВ

"Строительство полигона твердо–бытовых отходов твердо–бытовых отходов в с.Акжигит Бейнеуского района Мангистауской области" Корректировка.

Камера ВНС

стадия	лист	листов
РП	1	2

ОБЩИЕ ДАННЫЕ

ТОО «Жастар–Плюс» г. Актау 2024

Формат А3

ПЛАН КАМЕРЫ
М1:50

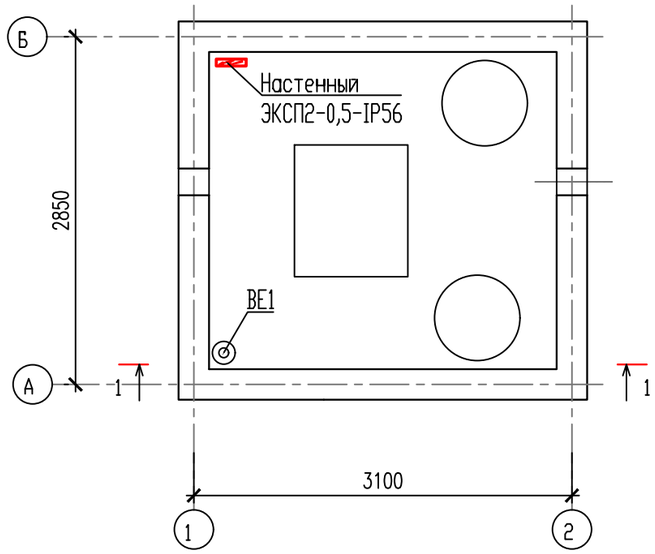

1-1
М1:50

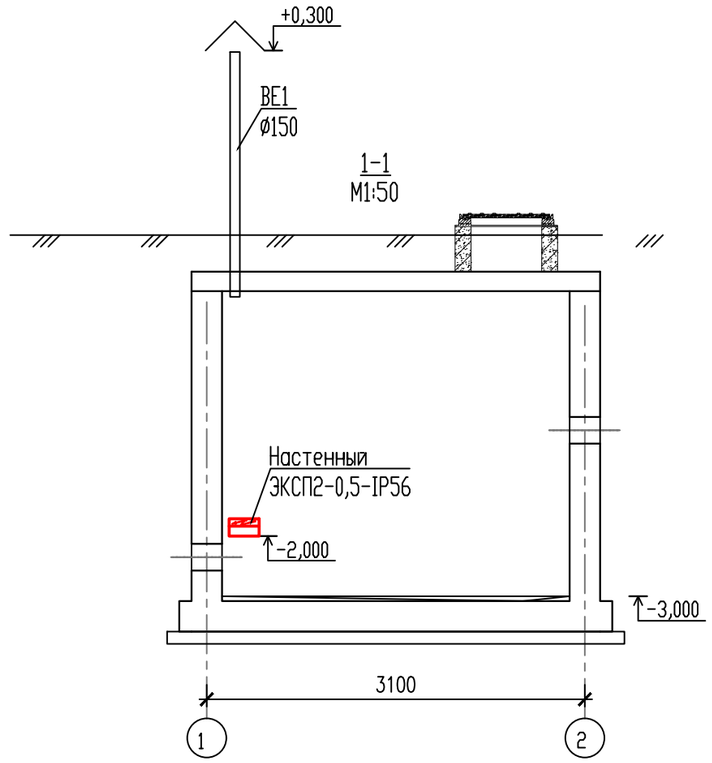

						2023-07-10-ОВ		
						"Строительство полигона твердо-бытовых отходов твердо-бытовых отходов в с.Акжигит Бейнеуского района Мангистауской области" Корректировка.		
Изм.	Кол.уч.	Лист	N док.	Подпись	Дата			
Разработал		Бижикенов К				Камера ВНС	Стадия	Лист	Листов
Проверил		Дармуханов Н					РП	2	
ГИП		Тузелбаева Г							
						Отопление и вентиляции камеры ВНС	ТОО «Жастар-Плюс» г. Актау 2023		

Взам. инв.№

Подпись и дата

Инв.№ подл.

ФОРМАТ А3

Позиция	Наименование и техническая характеристика	Тип, марка, обозначение документа, опросного листа	Код оборудования, изделия, материала	Завод-изготовитель	Единица измерения	Количество	Масса единицы, кг	Примечание
1	2	3	4	5	6	7		9
	Отопление							
	Конвектор электрический промышленный N=0,5кВт, 220 В	ЭКСП2	245-201-0100		шт	1		
	со степенью защиты IP56							
	Вентиляция							
ВЕ1	Зонт вентиляционный круглый d150мм из оцинкованной стали	ГОСТ 14918-2020	214-105-0102-0001		шт	1		
	Воздуховод из трубы d 159х2.0 мм, L=0.8м	ГОСТ10704-91	241-417-0100		шт	1		
	Решетка вентиляционная круглая d150мм	Р150I	261-302-0128		шт	1		

Изм.	К.уч.	Лист	№ док.	Подпись	Дата
Разработал		Бижикенов			
Проверил		Дармуханов			
Нач. отд.					
Н.контроль					
ГИП		Тузелбаева			

-ОВ.С

"Строительство полигона твердо-бытовых отходов в с. Акжигит Бейнеуского района Мангистауской области" Корректировка

Камера ВНС	Стадия	Лист	Листов
	Р	1	

Спецификация оборудования, изделий и материалов

ТОО «Жастар-Плюс» №0000176