Товарищество Ограниченной Ответственностью

«Жастар-Плюс»

Лицензия МНС №0000176

ТОМ-2

Рабочий проект

"Строительство полигона твердо-бытовых отходов в с.Акжигит Бейнеуского района Мангистауской области" Корректировка.

Раздел: АПС

Шифр: 2023-07-10-АПС

/Директор ТОО «Жастар-Плюс» *Бижикенов К.М..*

г. Актау 2024г

ВЕДОМОСТЬ РАБОЧИХ ЧЕРТЕЖЕЙ ОСНОВНОГО КОМЛЕКТА

N п/п	НАИМЕНОВАНИЕ	ПРИМЕЧАНИЕ
1	Общие данные	
2	Структурная схема автоматической пожарной сигнализации	
3	План наружной прокладки сетей пожарной сигнализации	
4	КПП. Весовая. План пожарной сигнализации	
5	Мехмастерская. План пожарной сигнализации	
6	Склад. План пожарной сигнализации	
7	Душевая с раздевалками. План пожарной сигнализации	
8	Склад (3-х тонный контейнер). План пожарной сигнализации	
9	Кабельный журнал	

ВЕДОМОСТЬ ССЫЛОЧНЫХ И ПРИЛАГАЕМЫХ ДОКУМЕНТОВ

ОБОЗНАЧЕНИЕ	НАИМЕНОВАНИЕ	ПРИМЕЧАНИЕ
	Ссылочные документы	
ПУЭ РК	Правила устройства электроустановок РК	
СП РК 2.02-101-2022	Пожарная безопасность зданий и сооружений	
СН РК 2.02-01-2023	Пожарная автоматика зданий и сооружений	
	Прилагаемые документы	
2023-07-10-АПС.С	Спецификация оборудования, изделий и материалов	

Рабочие чертежи выполнены в соответствии с требованиями действующих норм и правил, соответствуют нормам и правилам взрыво- и пожаробезопасности и обеспечивают безопасную эксплуатацию запроектированных обьектов при соблюдении предусмотренных проектом мероприятий

Главный инженер проекта Тузелбаева Г

УСЛОВНЫЕ ОБОЗНАЧЕНИЯ

ОБОЗНАЧЕНИЕ	НАИМЕНОВАНИЕ	ПРИМЕЧАНИЕ
	Проектируемый приемно-контрольный прибор	
	Извещатель тепловой точечный	
	Извещатель дымовой точечный	
	Извещатель пожара ручной	
	Оповещатель звуковой (сирена)	
ВЫХОД	Табло световое "Выход"	
	Проектируемые сети пожарной сигнализации	

ПЕРЕЧЕНЬ РАБОТ

№ п/п	Наименование	Ед. изм.	Количество	Примечание
1	Рытье траншеи для кабеля	$м^3$	45	
2	Объем мелкопросеянной земли	$м^3$	15	
3	Обратная засыпка	$м^3$	30	
4	Прокладка кабеля	м	210	
5	Сигнальная лента	м	200	
6	Длина траншеи	м	37	
7	Тип траншеи		Т1	

ОБЩИЕ УКАЗАНИЯ

1. Проект пожарной сигнализации полигона ТБО в с.Акжигит выполнен на основании технического задания Заказчика, в соответствии с действующими правилами и нормами.
2. Пожарные извещатели выбраны в зависимости от назначения помещений согласно СН и СП РК.
3. В качестве средств обнаружения пожара приняты дымовые извещатели ИП 212-41М и тепловые ИП 10331-1-М, которые устанавливаются на потолке, с учетом расположения светильников.
4. При визуальном обнаружении пожара предусмотрены ручные извещатели типа ИПР, установленные на выходе из зданий, на высоте 1500мм от уровня пола.
5. Звуковые оповещатели устанавливаются на высоте 2200мм от уровня пола.
6. Питание оповещателей и световых табло осуществляется от источника бесперебойного питания Volton 12В 7А/ч.
7. Для приема сигналов о срабатывании датчиков принят прибор приемно-контрольного типа Гранит-8, который устанавливается в здании КПП, на стене, на высоте 1800мм от уровня пола.
8. Питание панели "Гранит-8" предусматривается от двух источников электроснабжения:
- основной ввод - 220В 50Гц от щита;
- резервный ввод - от встроенной аккумуляторной батареи 12В 7А/ч.
9. При параллельной прокладке (открытой) провода сигнализации с силовыми кабелями, расстояние между ними должно быть не менее 0,5м.
10. Наружной прокладка кабелей связи выполняется в земле, в траншее.

СОГЛАСОВАНО:

Взам. инв.№

Подпись и дата

Инв.№ подл.

Изм.	Кол.уч.	Лист	N док.	Подпись	Дата	2023-07-10-АПС		
						Строительство полигона твердо-бытовых отходов в селе Акжигит Бейнеуского района Мангистауской области». Корректировка		
Разработал		Алиева			07.24	Автоматическая пожарная сигнализация	Стадия	Лист	Листов
Проверил		Дармуханов Н			07.24		РП	1	9
ГИП		Тузелбаева Г			07.24				
						Общие данные.	ТОО «Жастар-Плюс» г. Актау 2024		

формат А4х3

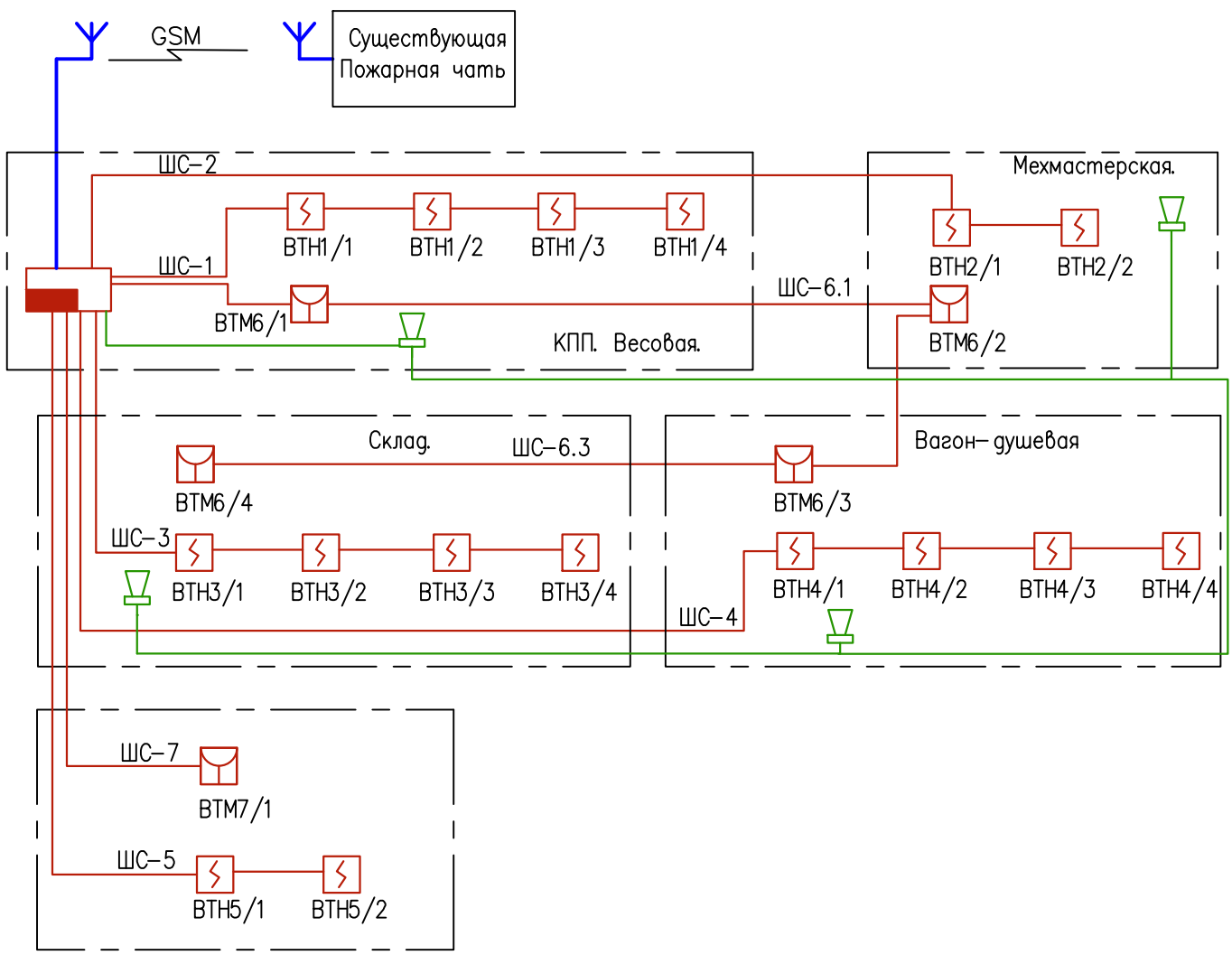

СОГЛАСОВАНО:

Взам. инв.№

Подпись и дата

Инв.№ подл.

Изм.	Кол.уч.	Лист	N док.	Подпись	Дата
Разработал		Алиева			07.24
Проверил		Дармуханов Н			07.24
ГИП		Тузелбаева Г			07.24

2023-07-10-АПС

Строительство полигона твердо-бытовых отходов в селе Акжигит Бейнеуского района Мангистауской области». Корректировка

Автоматическая пожарная сигнализация

Стадия	Лист	Листов
РП	2	

Структурная схема автоматической пожарной сигнализации

ТОО «Жастар-Плюс» г. Актау 2024

формат А4

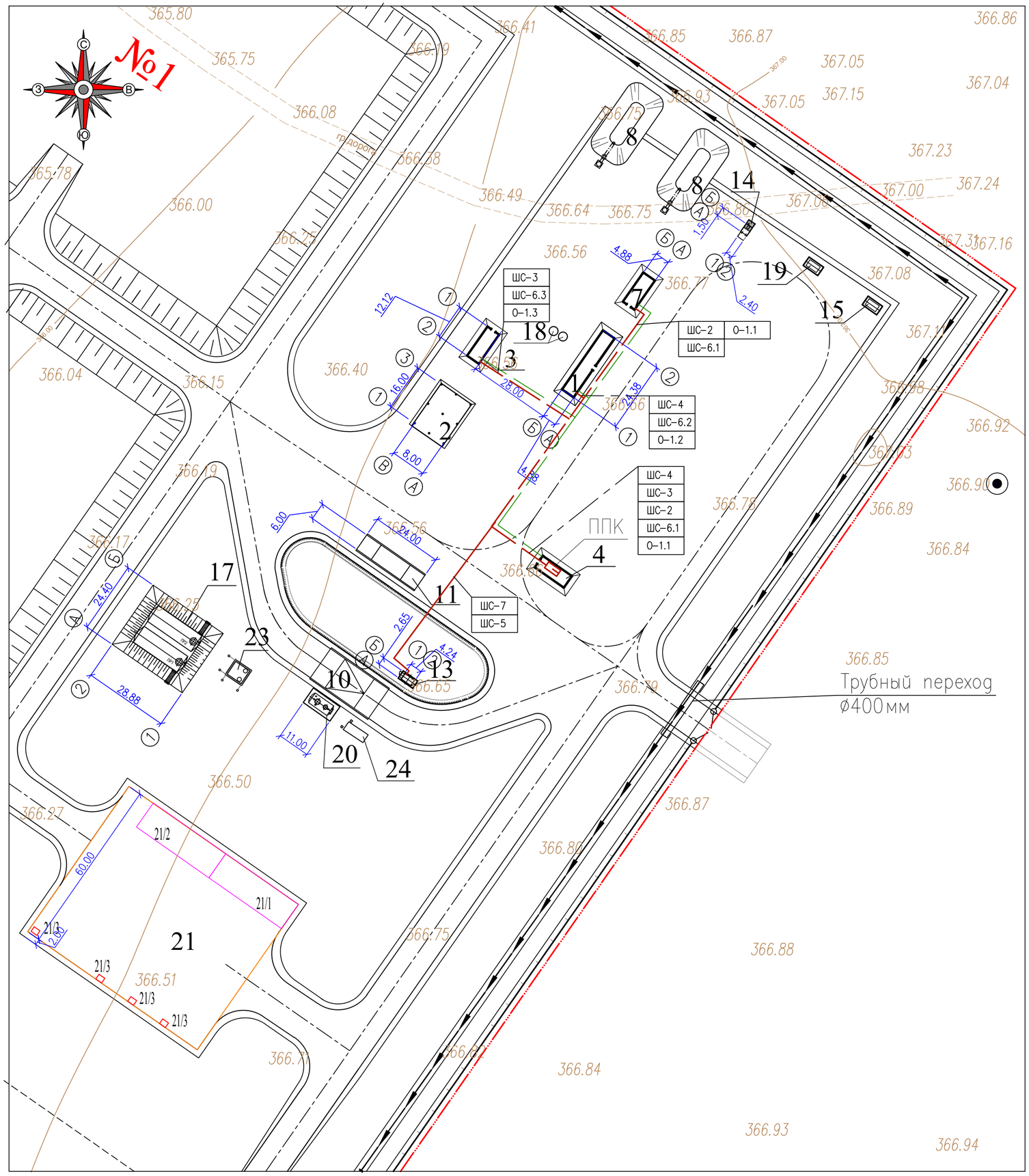

ЭКСПЛИКАЦИЯ ЗДАНИЙ И СООРУЖЕНИЙ

NN по ГП	Наименование	Примечание
1	Вагон-душевая	Проектируемая
2	Навес для 2-х машин	Проектируемый
3	Склад	Проектируемый
4	КПП, пункт радиационного контроля	Проектируемая
7	Мехмастерская	Проектируемая
8	Пожарные пруды	Проектируемая
9	Пруд-испаритель	Проектируемый
10	Автомойка	Проектируемая
11	Контрольно-дезинфицирующая установка бетонной ванны для ходовой части автотранспорта	Проектируемая
13	3-х тонный контейнер	Проектируемый
14	Туалет	Проектируемый
15	КТП	Проектируемый
17	Площадка подземных резервуаров пожаротушения ПР1/2 V=75м3	Проектируемая
18	Септик двухкамерный обьемом v=6 м3.	Проектируемая
19	Площадка дизель-генератора	Проектируемая
20	Дренажная емкость 12.5 м3 для воды	Проектируемая
21	Площадка бетонная сортировки ТБО	Проектируемая
21/1	Участок пресса гидравлического пакетировочного ПГП-30	Проектируемая
21/2	Участок дробилки (измельчителя) МИ-7,5-25	Проектируемая
21/3	Мусорный контейнер оцинкованный 1100л без крышки с колесами (4шт)	Проектируемая
22	Емкость питьевой воды V-25м3	Проектируемая
23	ВНС	Проектируемая
24	Очистное сооружение для мойки ЛПВ	Проектируемая

СОГЛАСОВАНО:

Взам. инв.№

Подпись и дата

Инв.№ подл.

Изм.	Кол.уч.	Лист	N док.	Подпись	Дата
Разработал		Алиева			07.24
Проверил		Дармуханов Н			07.24
ГИП		Тузелбаева Г			07.24

2023-07-10-АПС

Строительство полигона твердо-бытовых отходов в селе Акжигит Бейнеуского района Мангистауской области». Корректировка

Автоматическая пожарная сигнализация

Стадия	Лист	Листов
РП	3	

План наружной прокладки сетей пожарной сигнализации
Масштаб 1 : 500

ТОО «Жастар-Плюс»
г. Актау 2024

формат А2

План пожарной сигнализации КПП и весовой

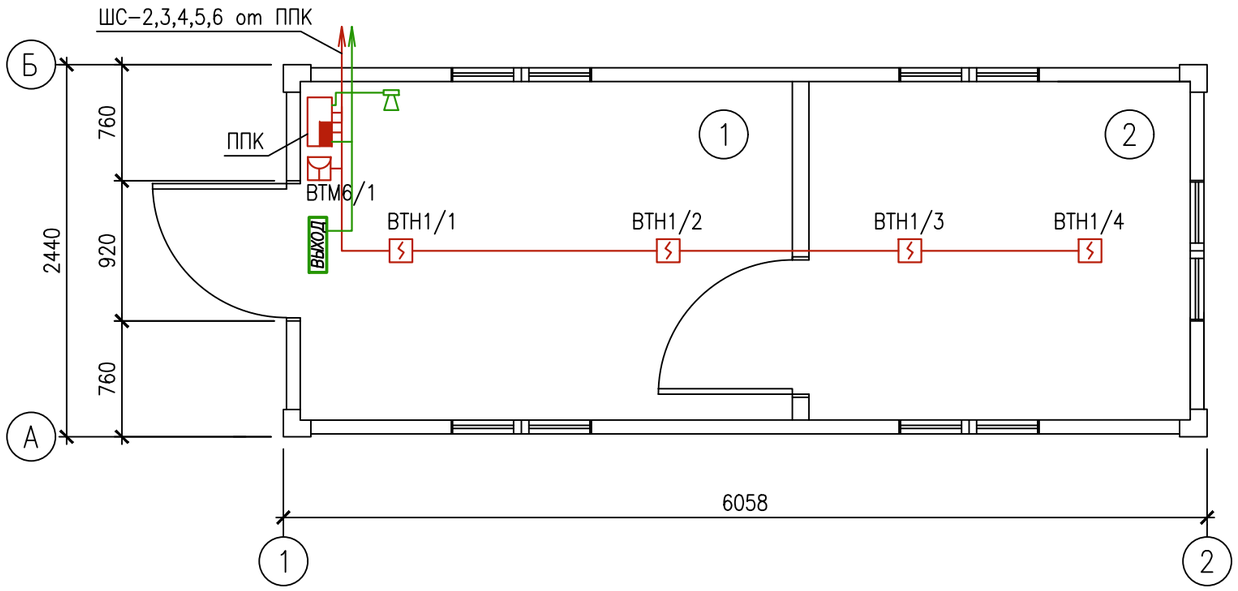

ЭКСПЛИКАЦИЯ ПОМЕЩЕНИЙ

No n/n	Наименование	Площадь, м²	Примечание
1	Контрольно-пропускной пост	7.16	
2	Весовая	5.55	

СОГЛАСОВАНО:

Взам. инв.№

Подпись и дата

Инв.№ подл.

Изм.	Кол.уч.	Лист	N док.	Подпись	Дата
Разработал		Алиева			07.24
Проверил		Дармуханов Н			07.24
ГИП		Тузелбаева Г			07.24

2023-07-10-АПС

Строительство полигона твердо-бытовых отходов в селе Акжигит Бейнеуского района Мангистауской области. Корректировка

Автоматическая пожарная сигнализация

Стадия	Лист	Листов
РП	4	

КПП. Весовая. План пожарной сигнализации

ТОО «Жастар-Плюс» г. Актау 2024

формат А3

План пожарной сигнализации мехмастерской

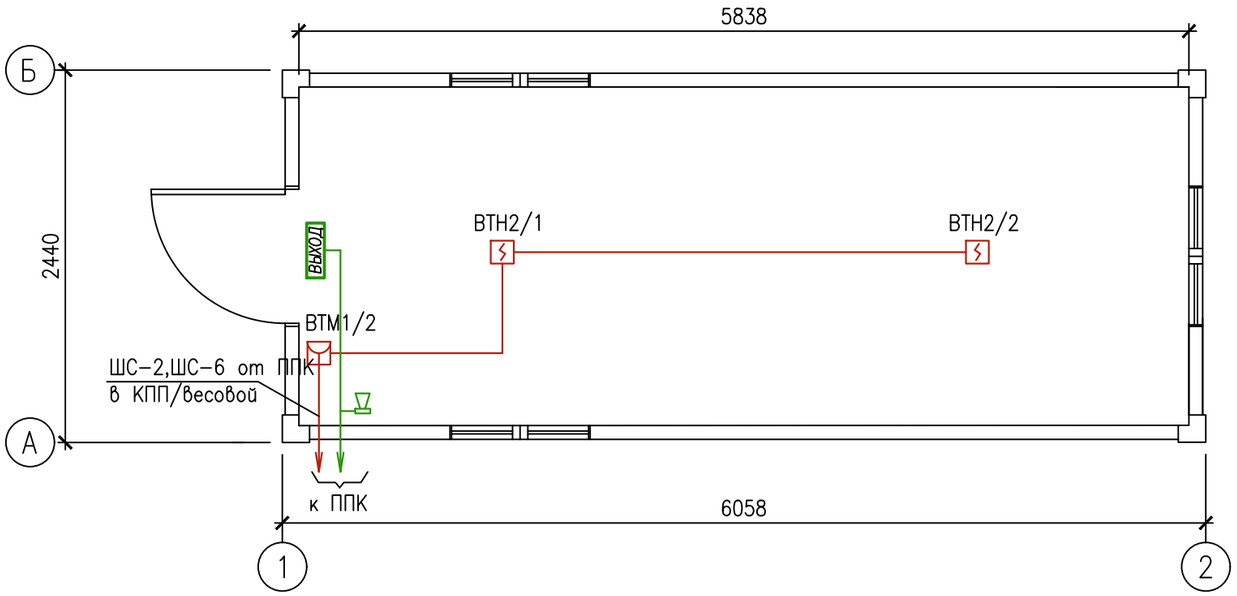

ЭКСПЛИКАЦИЯ ПОМЕЩЕНИЙ

No п/п	Наименование	Площадь, м²	Примечание
1	Механическая мастерская	12.95	

СОГЛАСОВАНО:

Взам. инв.№

Подпись и дата

Инв.№ подл.

Изм.	Кол.уч.	Лист	N док.	Подпись	Дата	2023-07-10-АПС			
						Строительство полигона твердо-бытовых отходов в селе Акжигит Бейнеуского района Мангистауской области. Корректировка			
Разработал		Алиева			07.24	Автоматическая пожарная сигнализация	Стадия	Лист	Листов
Проверил		Дармуханов Н			07.24		РП	5	
ГИП		Тузелбаева Г			07.24				
						Мехмастерская. План пожарной сигнализации	ТОО «Жастар-Плюс» г. Актау 2024		

формат А3

План пожарной сигнализации склада

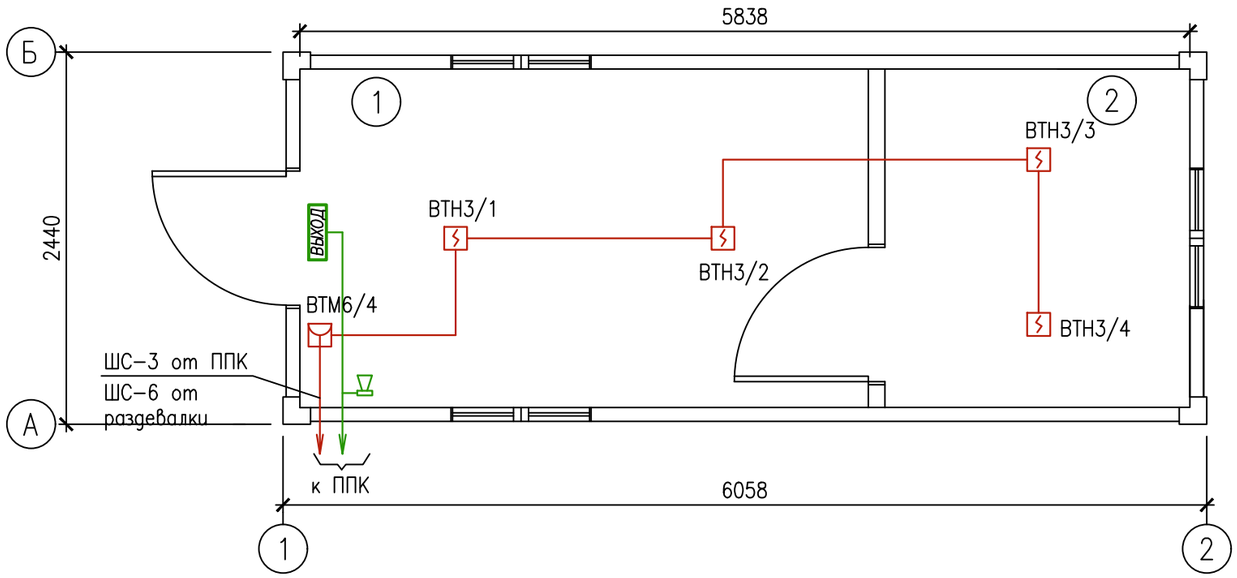

ЭКСПЛИКАЦИЯ ПОМЕЩЕНИЙ

No п/п	Наименование	Площадь, м^2	Примечание
1	Помещение для рабочих	8,27	
2	Склад	4,44	

СОГЛАСОВАНО:

Взам. инв.№

Подпись и дата

Инв.№ подл.

Изм.	Кол.уч.	Лист	N док.	Подпись	Дата
Разработал		Алиева			07.24
Проверил		Дармуханов Н			07.24
ГИП		Тузелбаева Г			07.24

2023–07–10–АПС

Строительство полигона твердо–бытовых отходов в селе Акжигит Бейнеуского района Мангистауской области. Корректировка

Автоматическая пожарная сигнализация

Стадия	Лист	Листов
РП	6	

Склад. План пожарной сигнализации

ТОО «Жастар–Плюс» г. Актау 2024

формат А3

План пожарной сигнализации

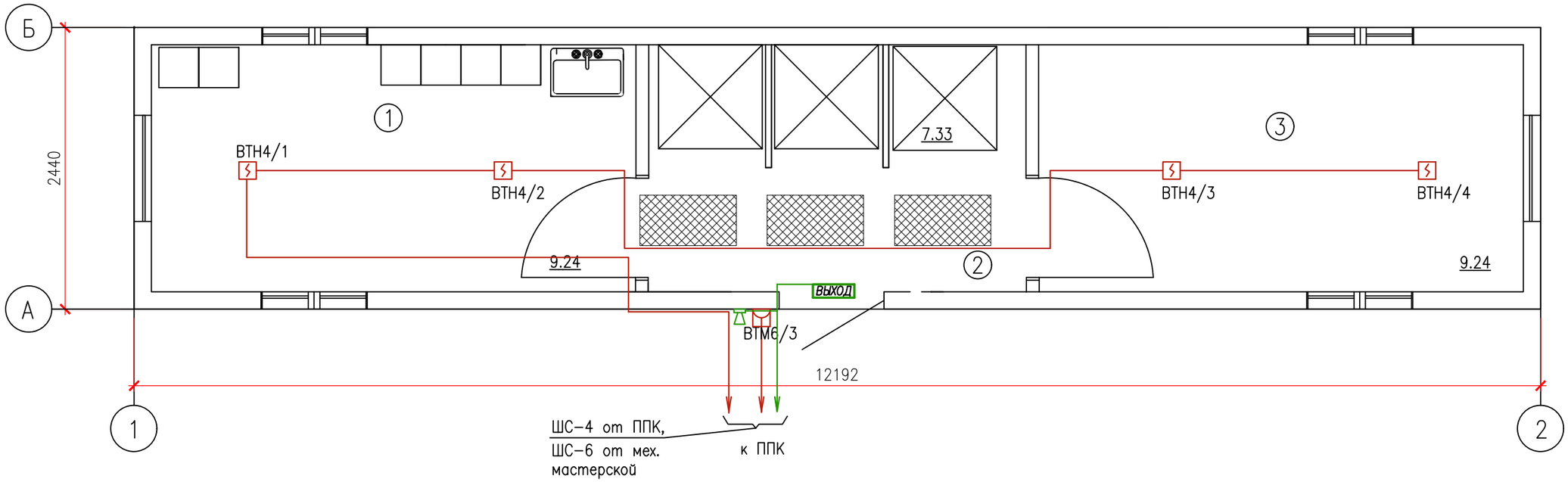

СОГЛАСОВАНО:

Взам. инв.№

Подпись и дата

Инв.№ подл.

Изм.	Кол.уч.	Лист	N док.	Подпись	Дата	2023-07-10-АПС			
						Строительство полигона твердо-бытовых отходов в селе Акжигит Бейнеуского района Мангистауской области». Корректировка			
Разработал		Алиева			07.24	Автоматическая пожарная сигнализация	Стадия	Лист	Листов
Проверил		Дармуханов Н			07.24		РП	7	
ГИП		Тузелбаева Г			07.24				
						Душевая с раздевалками. План пожарной сигнализации	ТОО «Жастар-Плюс» г. Актау 2024		

формат А3

План пожарной сигнализации склада

(3-х тонный контейнер)

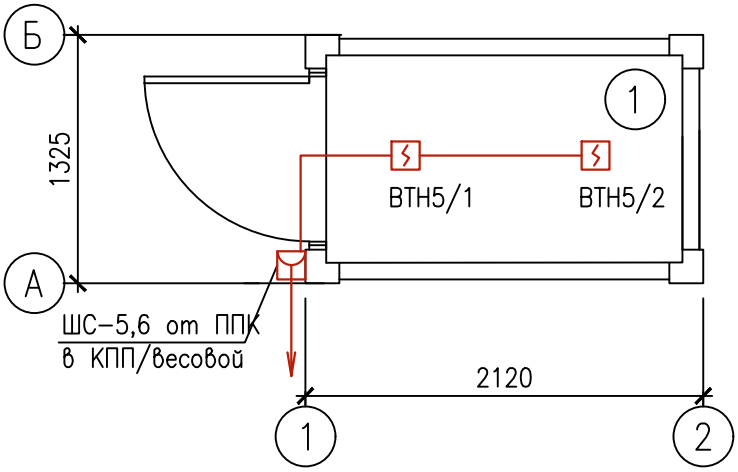

ЭКСПЛИКАЦИЯ ПОМЕЩЕНИЙ

No n/n	Наименование	Площадь, м^2	Примечание
	Склад (3-х тонный контейнер)	2.1	

СОГЛАСОВАНО:

Взам. инв.№

Подпись и дата

Инв.№ подл.

Изм.	Кол.уч.	Лист	N док.	Подпись	Дата
Разработал		Алиева			07.24
Проверил		Дармуханов Н			07.24
ГИП		Тузелбаева Г			07.24

2023-07-10-АПС

Строительство полигона твердо-бытовых отходов в селе Акжигит Бейнеуского района Мангистауской области». Корректировка

Автоматическая пожарная сигнализация

Стадия	Лист	Листов
РП	8	

Склад (3-х тонный контейнер). План пожарной сигнализации

ТОО «Жастар-Плюс» г. Актау 2024

формат А4

Номер кабеля, жгута, трубы	Направление		Направление по чертежам расположения	Кабель, провод			Труба		Измери-тельная цепь	Чертеж установки
	откуда	куда		Марка, число жил, сечение	Длина, м		Марка, диаметр	Длина, м		
					проек-тируемая	факти-ческая				
ШС-1	Прибор ППК	извещ. поз ВТК1/1		КПСЭнг(А)-FRLS 1х2х1,0	2					
	извещ. поз ВТК1/1	извещ. поз ВТК1/2		КПСЭнг(А)-FRLS 1х2х1,0	2					
	извещ. поз ВТК1/2	извещ. поз. ВТК1/3		КПСЭнг(А)-FRLS 1х2х1,0	2					
	извещ. поз ВТК1/3	извещ. поз. ВТК1/4		КПСЭнг(А)-FRLS 1х2х1,0	2					
ШС-2	Прибор ППК	извещ. поз ВТК2/1		КПСЭнг(А)-FRLS 1х2х1,0	60					
	извещ. поз ВТК2/1	извещ. поз ВТК2/2		КПСЭнг(А)-FRLS 1х2х1,0	2					
ШС-3	Прибор ППК	извещ. поз ВТК3/1		КПСЭнг(А)-FRLS 1х2х1,0	50					
	извещ. поз ВТК3/1	извещ. поз ВТК3/2		КПСЭнг(А)-FRLS 1х2х1,0	2					
	извещ. поз ВТК3/2	извещ. поз. ВТК3/3		КПСЭнг(А)-FRLS 1х2х1,0	2					
	извещ. поз ВТК3/3	извещ. поз. ВТК3/4		КПСЭнг(А)-FRLS 1х2х1,0	2					
ШС-4	Прибор ППК	извещ. поз ВТК4/1		КПСЭнг(А)-FRLS 1х2х1,0	40					
	извещ. поз ВТК4/1	извещ. поз ВТК4/2		КПСЭнг(А)-FRLS 1х2х1,0	2					
	извещ. поз ВТК4/2	извещ. поз. ВТК4/3		КПСЭнг(А)-FRLS 1х2х1,0	2					
	извещ. поз ВТК4/3	извещ. поз. ВТК4/4		КПСЭнг(А)-FRLS 1х2х1,0	2					
ШС-5	Прибор ППК	извещ. поз ВТК5/1		КПСЭнг(А)-FRLS 1х2х1,0	20					
	извещ. поз ВТК5/1	извещ. поз ВТК5/2		КПСЭнг(А)-FRLS 1х2х1,0	2					
ШС-6	Прибор ППК	извещ. поз ВТМ6/1		КПСЭнг(А)-FRLS 1х2х1,0	2					
ШС-6.1	извещ. поз ВТМ6/1	извещ. поз ВТМ6/2		КПСЭнг(А)-FRLS 1х2х1,0	60					
ШС-6.2	извещ. поз ВТМ6/2	извещ. поз ВТМ6/3		КПСЭнг(А)-FRLS 1х2х1,0	10					
ШС-6.3	извещ. поз ВТМ6/3	извещ. поз ВТМ6/4		КПСЭнг(А)-FRLS 1х2х1,0	15					

ПРИМЕЧАНИЯ

1. Таблциа соединений внешних проводок не является основанием для нарезки кабеля.
Кабель отрезается по фактически промеренной трассе.

СОГЛАСОВАНО:

Взам. инв. N

Подпись и дата

Инв N подл.

Изм.	Кол.уч.	Лист	N док.	Подпись	Дата
Разработал		Алиева			07.24
Проверил		Дармуханов Н			07.24
ГИП		Тузелбаева Г			07.24

2023-07-10-АПС

Строительство полигона твердо-бытовых отходов в селе Акжигит Бейнеуского района Мангистауской области». Корректировка

Автоматическая пожарная сигнализация

Стадия	Лист	Листов
РП	9.1	2

Кабельный журнал

ТОО «Жастар-Плюс» г. Актау 2024

ФОРМАТ

Номер кабеля, жгута, трубы	Направление		Направление по чертежам расположения	Кабель, провод			Труба		Измери-тельная цепь	Чертеж установки
	откуда	куда		Марка, число жил, сечение	Длина, м		Марка, диаметр	Длина, м		
					проек-тируемая	факти-ческая				
ШС-7	Прибор ППК	извещ. поз ВТМ7/1		КПСЭнг(А)-FRLS 1х2х1,0	20					
О-1	Прибор ППК	Оповещатель в КПП		КПСЭнг(А)-FRLS 2х2х1,0	5					
О-1.1	Оповещатель в КПП	Оповещатель в мехмастерской		КПСЭнг(А)-FRLS 1х2х1,0	60					
О-1.2	Оповещатель в мехмастерской	Оповещатель в вагон душевой		КПСЭнг(А)-FRLS 1х2х1,0	10					
О-1.3	Оповещатель в вагон душевой	Оповещатель в складе		КПСЭнг(А)-FRLS 1х2х1,0	15					

СОГЛАСОВАНО:

Взам. инв. N

Подпись и дата

Инв N подл.

Изм.	Кол.	Лист	№док	Подпись	Дата

ФОРМАТ А3

Поз.	Наименование и техническая характеристика	Тип, марка, обозначение документа, опросного листа	Код продукции	Поставщик	Единица измерения	Количество	Масса 1 единицы кг	Примечания
1	2	3	4	5	6	7	8	9
	1.Оборудование системы АПС							
	Прибор приемо-контрольный, емкостью 12 шлейфов	Гранит-12	248-303-0206		шт	1		
ВТМ	Извещатель пожара ручной	ИПР-3СУ	248-302-0503		шт	5		С учетом ЗИП
ВТН	Извещатель пожара дымовой	ИП 212-41М	248-302-0202		шт	4		С учетом ЗИП
	Оповещатель звуковой внутренний; напряжение питания постоянного тока 1	Маяк-12	248-304-0212		шт	8		
БП	Резервированный источник питания РИП-12 Исп.56	РИП-12	248-306-0329		шт	4		
	Аккумуляторная батарея 12 В 7 А/ч		248-306-0376		шт	8		
	Указатель ЛЮКС-12 "Выход"		248-304-0107					
	Передатчик	RR-701TS			шт	1		
	1.2. Кабели и провода							
	Кабель уневерсальный огнестойкий, с низким дымо и газовыделением	КПСЭнг(А)-FRLS 1х2х1,0	243-305-0603		м	301		
		КПСЭнг(А)-FRLS 2х2х1,0	243-305-0607		м	90		
	1.3.Монтажные материалы							
	Кабельный канал 20х10 мм				м.	50		
	Гофрированная труба Ду=20мм				м	90		
	Труба стальная Ду=25мм				м	250		

Согласовано:

Взам. инв. N°

Подп. и дата

Инв. N° подл.

Изм.	Кол.уч.	Лист	N док.	Подпись	Дата
Разработал		Алиева			07.24
Проверил		Дармуханов Н			07.24
ГИП		Тузелбаева Г			07.24

2023-07-10-АПС.С

Строительство полигона твердо-бытовых отходов в селе Акжигит Бейнеуского района Мангистауской области». Корректировка

Автоматическая пожарная сигнализация

Стадия	Лист	Листов
РП	1	1

Спецификация оборудования, изделий и материалов

ТОО «Жастар-Плюс» г. Актау 2024