Товарищество Ограниченной Ответственностью

«Жастар-Плюс»

Лицензия МНС №0000176

ТОМ-2

Рабочий проект

"Строительство полигона твердо-бытовых отходов в с.Акжигит Бейнеуского района Мангистауской области" Корректировка.

Раздел: АС

Шифр: 2023-07-10-АС

Директор ТОО «Жастар-Плюс» *Бижикенов К.М..*

г. Актау 2024г

Ведомость рабочих чертежей основного комплекта марки АС

ЛИСТ	НАИМЕНОВАНИЕ	ПРИМЕЧАНИЕ
1	Общие данные	
2	Вагон-душевая. План на отм. 0,00	
2.1	Вагон-душевая. Фасады в осях 1-2 и А-Б	
2.2	Вагон-душевая. Фасады в осях 2-1 и Б-А	
2.3	Вагон-душевая. Разрезы 1-1, 2-2	
2.4	Вагон-душевая. План расположения фундаментов. План кровли и каркаса	
2.5	Вагон-душевая. Ведомость отделки помещений	
3	Навес для 2 машин. Фасады по осям А-А, 1-1. План. План кровли. Схема расположения фундаментов.	
4	Склад. План на отм. 0,00	
4.1	Склад. Фасады в осях 1-2 и А-Б	
4.2	Склад. Фасады в осях 2-1 и Б-А	
4.3	Склад. Разрезы 1-1, 2-2	
4.4	Склад. План расположения фундаментов. План кровли и каркаса	
4.5	Склад. Ведомость отделки помещений	
5	КПП. Весовая. План на отм. 0,00	
5.1	КПП. Весовая. Фасады в осях 1-2 и А-Б	
5.2	КПП. Весовая. Фасады в осях 2-1 и Б-А	
5.3	КПП. Весовая. Разрезы 1-1, 2-2	
5.4	КПП. Весовая. План расположения фундаментов. План кровли и каркаса	
5.5	КПП. Весовая. Ведомость отделки помещений	
6	Площадка дренажной емкости ЕП объемом 12.5м3 (для мойки машин)	
7	Емкость питьевой воды V=25м3	
8	Мехмастерская. План на отм. 0,00	
8.1	Мехмастерская. Фасады в осях 1-2 и А-Б	
8.2	Мехмастерская. Фасады в осях 2-1 и Б-А	
8.3	Мехмастерская. Разрезы 1-1, 2-2	
8.4	Мехмастерская. План расположения фундаментов. План кровли и каркаса	
8.5	Мехмастерская. Ведомость отделки помещений	
9	Пожарные пруды	
10	Пруд-испаритель. План. Разрезы 1-1, 2-2.	
11	Мойка. План. Разрезы.	
12	Контрольно-дезинфицирующая уст. бетонной ванны для ходовой части автотран.	
13	Склад (3-х тонный контейнер). План на отм. 0,00. Ведомость отделки помещения.	
13.1	Склад (3-х тонный контейнер). Фасады.	
13.2	Склад (3-х тонный контейнер). Разрезы 1-1, 2-2.	
13.3	Склад (3-х тонный контейнер). План расположения фундамента. План кровли и каркаса	
14	Туалет.	
15	Резерв	
16	Наблюдательная скважина. Вид А-А	
17	Конструкция ограждения полигона	
17.1	Секция заградительного ограждения	
17.2	Конструкция въездных ворот.	
18	Пожарный щит	
19	Резерв	
20	Резерв	
22	Площадка подземных резервуаров пожаротушения ПР1/2 V=75м3. План. Разрезы	
23	Площадка КТПН и ДГУ	
24.1	Камера ВНС. План камеры. Разрез 1-1, 2-2	
24.2	Камера ВНС. План днища. Узел А, Б	
24.3	Камера ВНС. Армирование днища Дм-1. Армирование стены См-1. Узел В	
24.4	Камера ВНС. Армирование плиты Пм-1. Спецификация	

ВЕДОМОСТЬ ССЫЛОЧНЫХ И ПРИЛАГАЕМЫХ ДОКУМЕНТОВ

ОБОЗНАЧЕНИЕ	НАИМЕНОВАНИЕ	ПРИМЕЧАНИЕ
	Ссылочные документы	
СП РК EN1990:2002+A1:2005/2011	"Основы проектирования несущих конструкций"	
СП РК EN 1992	"Проектирование железобетонных конструкций"	
СП РК EN 1993	"Проектирование стальных конструкций"	
СП РК 2.01-101-2013	"Защита строительных конструкций от коррозии"	
СП РК 2.04-01-2017	"Строительная климатология"	
СП РК 5.01-102-2013	"Основания зданий и сооружений"	
СП РК 1.03-106-2012	"Охрана труда и техника безопасности в строительстве"	
СП РК 3.02-107-2014	"Общественные здания и сооружения"	
СП РК 2.02-101-2014	"Пожарная безопасность зданий и сооружений"	
ГОСТ 6665-91	"Камни бортовые бетонные и железобетонные"	

ОБЩИЕ УКАЗАНИЯ

Настоящий комплекс строительной части проекта разработан на основании задания на проектирования и согласно требованиям СП РК EN1990:2002+A1:2005/2011 "Основы проектирования несущих конструкций", СП РК EN 1992 "Проектирование железобетонных конструкций", СП РК 2.01-101-2013 "Защита строительных конструкций от коррозии", СП РК EN 1993 "Проектирование стальных конструкций", СП РК 5.01-102-2013 "Основания зданий и сооружений", СП РК 2.02-101-2014 "Пожарная безопасность зданий и сооружений", СП РК 2.04-01-2017 "Строительная климатология", СП РК 1.03-106-2012 "Охрана труда и техника безопасности в строительстве".

До установки сооружения произвести горизонтальную планировку территории. При слабых грунтах выполнить уплотнение грунта с трамбованием щебня или ПГС.

В процессе производства саблюдать нормативы СП РК 1.03-106-2012 "Охрана труда и техника безопасности в строительстве".

Проектом предусмотреть бетон на сульфатостойком цементе ввиду агрессивности грунтов основания. Все сооружении относиться к II классу ответственности и степень огнестойкости IIIа.

Проект выполнен в соответствии с действующими нормами, правилами и требованиями, обеспечивающими безопасную эксплуатацию зданий и сооружений при соблюдении предусмотренных проектом мероприятий.

Главный Инженер Проекта Тузелбаева Г.

Взам. инв. N | Подпись и дата | Инв. N

Изм.	Кол.уч.	Лист	N док.	Подпись	Дата
Разработал		Бижикенов К			08.24
Проверил		Дармуханов Н			08.24
ГИП		Тузелбаева Г			08.24
Н.контр.		Дармуханов Н			08.24

2023-07-10-АС

"Строительство полигона твердо-бытовых отходов в с. Акжигит Бейнеуского района Мангистауской области" Корректировка.

Общие данные

Стадия	Лист	Листов
РП	1	

Ведомость рабочих чертежей основного комплекта АС. Ведомость ссылочных и прилагаемых документов. Общие указания.

ТОО «Жастар-Плюс» г. Актау 2024

ФОРМАТ А4х3

ПЛАН НА ОТМ. 0,00

М 1:40

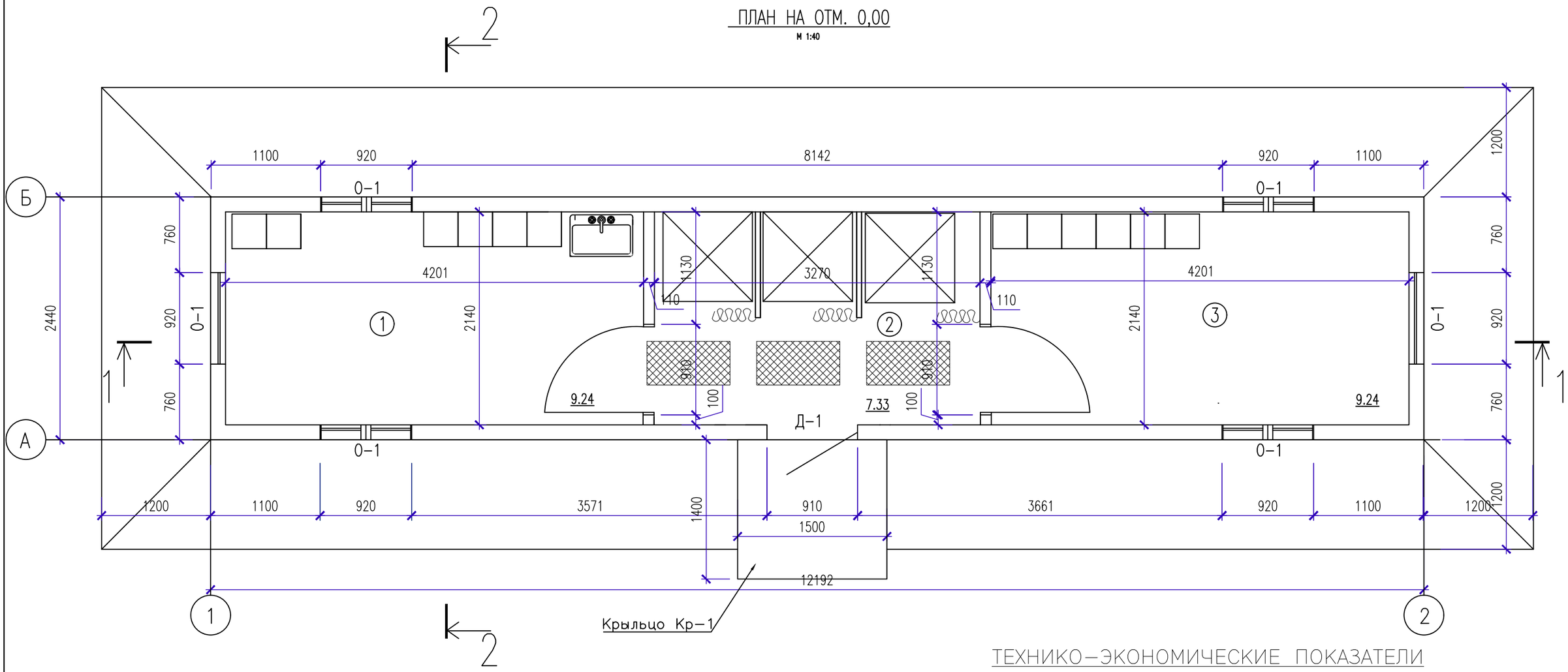

ТЕХНИКО-ЭКОНОМИЧЕСКИЕ ПОКАЗАТЕЛИ

Поз.	Наименование	Ед. изм.	Значение
1	Общая площадь здания	$м^2$	25,44
2	Площадь застройки (с учетом крылец)	$м^2$	31,84
3	Строительный объем (надземный)	$м^3$	72,50

ЭКСПЛИКАЦИЯ ПОМЕЩЕНИЙ

No п/п	Наименование	Площадь, $м^2$	Категория помещ.
1	Раздевалка для чистой одежды	9.24	Д
2	Душевая	7,33	Д
3	Раздевалка для грязной одежды	9.24	Д

СПЕЦИФИКАЦИЯ ЭЛЕМЕНТОВ ЗАПОЛНЕНИЯ ПРОЕМОВ

Марка	Обозначение	Наименование	Кол-во	Примечание
О-1	ГОСТ 30674-99	Окно двустворчатое 920х920(h)	6	Из ПВХ профиля
		Подоконная ПВХ доска 200х920мм	6	
Д-1	ГОСТ 24698-88	Дверь одностворчатая 910х2020(h)	3	Из ПВХ профиля

1. Данный лист смотреть с листами АС-2.1-2.5

Изм.	Кол.уч.	Лист	N док.	Подпись	Дата
Разработал		Бижикенов К			08.24
Проверил		Дармуханов Н			08.24
ГИП		Тузелбаева Г			08.24
Н.контр.		Дармуханов Н			08.24

2023-07-10-АС

"Строительство полигона твердо-бытовых отходов в с. Акжигит Бейнеуского района Мангистауской области" Корректировка.

Вагон-душевая.

Стадия	Лист	Листов
РП	2	

План на отм. 0,00

ТОО «Жастар-Плюс» г. Актау 2024

Взам. инв. N | Подпись и дата | Инв. N

ФОРМАТ А3

Фасад в осях 1–2

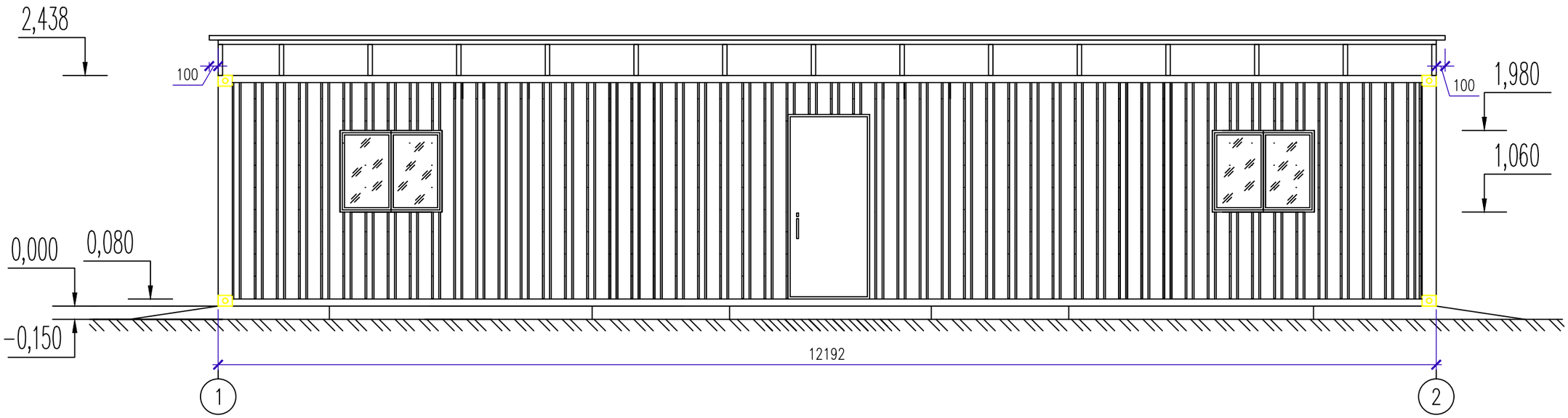

Фасад в осях А–Б

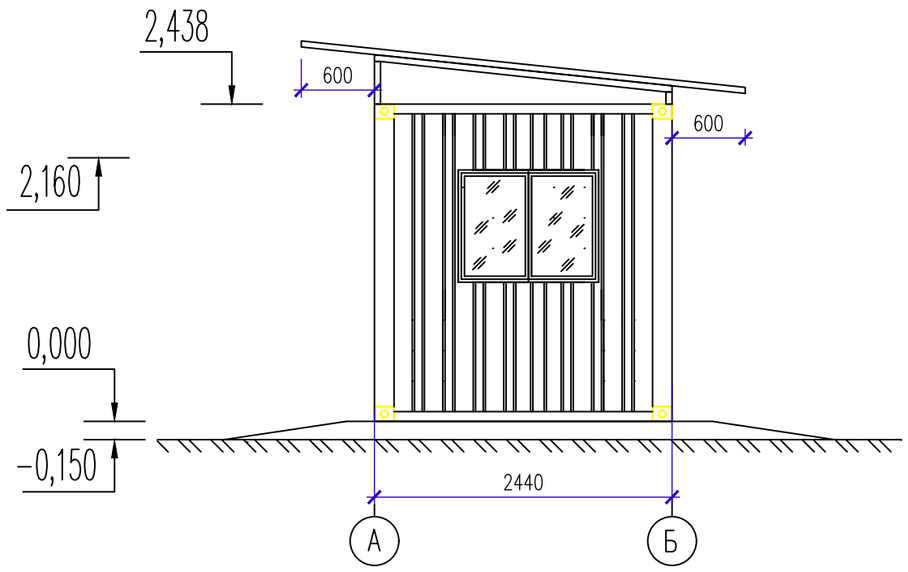

1. Данный лист смотреть с листами 2–2.5
2. Окраску наружных стен производить красками светлых тонов по грунтовке, площадь окраски 89,2 м.²

Изм.	Кол.уч.	Лист	N док.	Подпись	Дата	2023–07–10–АС		
						"Строительство полигона твердо–бытовых отходов в с. Акжигит Бейнеуского района Мангистауской области" Корректировка.		
Разработал		Бижикенов К			08.24	Вагон–душевая.	Стадия	Лист	Листов
Проверил		Дармуханов Н			08.24		РП	2.1	
ГИП		Тузелбаева Г			08.24				
Н.контр.		Дармуханов Н			08.24	Фасады в осях 1–2 и А–Б	ТОО «Жастар–Плюс» г. Актау 2024		

Взам. инв. N

Подпись и дата

Инв. N

ФОРМАТ А3

Фасад в осях 2–1

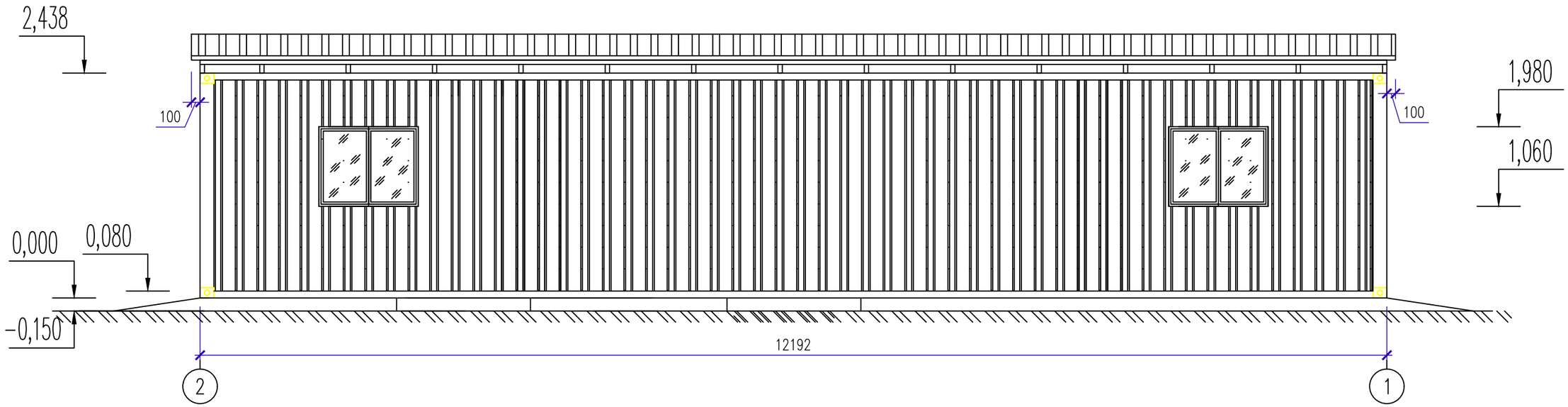

Фасад в осях Б–А

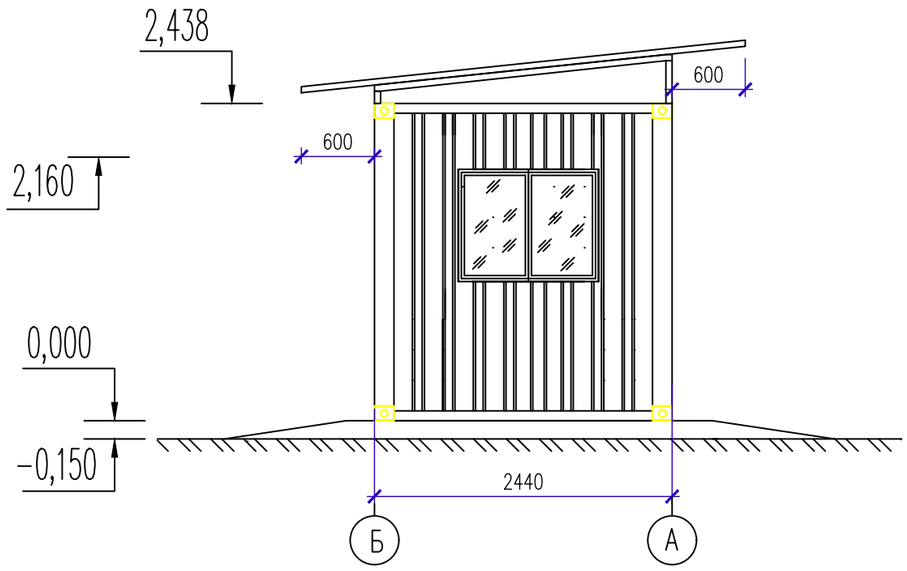

1. Данный лист смотреть с листами 2–2.5

Изм.	Кол.уч.	Лист	N док.	Подпись	Дата	2023–07–10–АС		
						"Строительство полигона твердо–бытовых отходов в с. Акжигит Бейнеуского района Мангистауской области" Корректировка.		
Разработал		Бижикенов К			08.24	Вагон–душевая.	Стадия	Лист	Листов
Проверил		Дармуханов Н			08.24		РП	2.2	
ГИП		Тузелбаева Г			08.24				
Н.контр.		Дармуханов Н			08.24	Фасады в осях 2–1 и Б–А	ТОО «Жастар–Плюс» г. Актау 2024		

Взам. инв. N

Подпись и дата

Инв. N

ФОРМАТ А3

РАЗРЕЗ 1–1

М 1:40

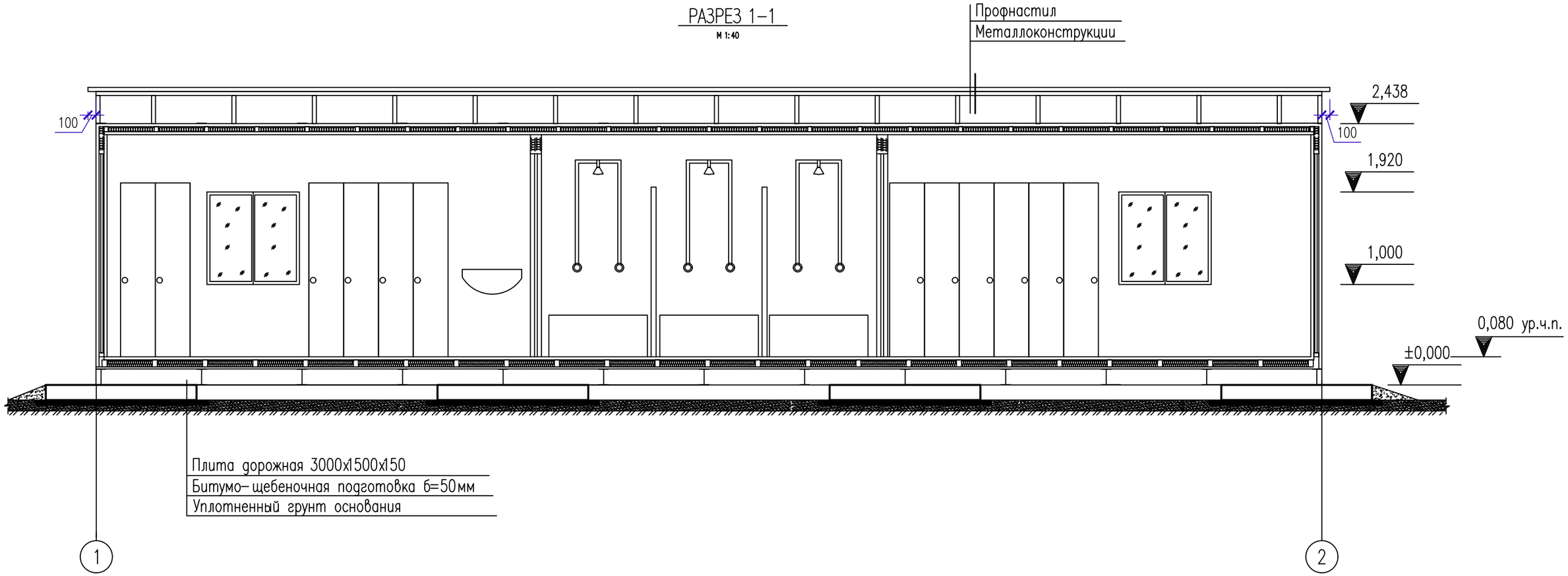

РАЗРЕЗ 2–2

М 1:40

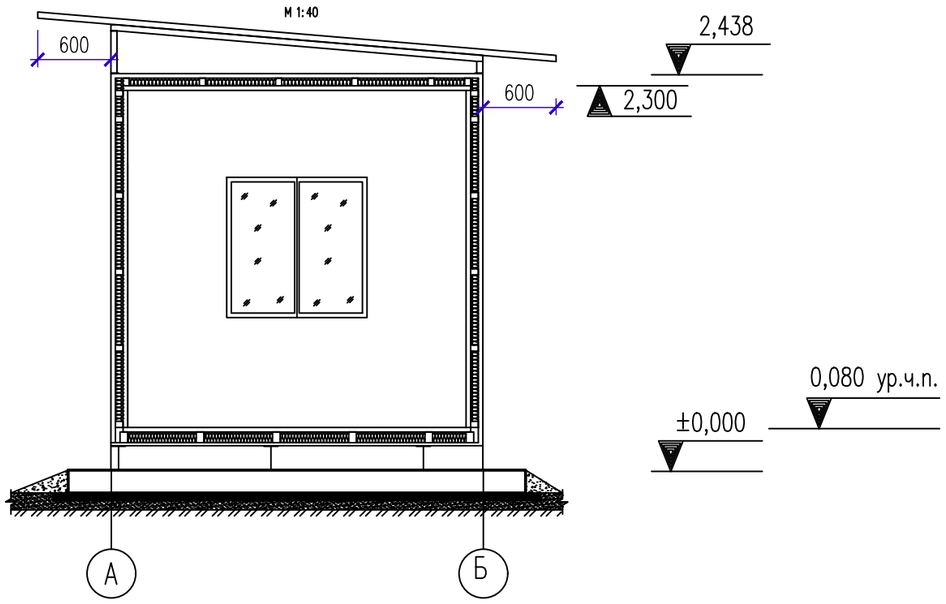

1. Данный лист смотреть с листами 2–2.5

Изм.	Кол.уч.	Лист	N док.	Подпись	Дата	2023–07–10–АС		
						"Строительство полигона твердо–бытовых отходов в с. Акжигит Бейнеуского района Мангистауской области" Корректировка.		
Разработал		Бижикенов К			08.24	Вагон–душевая.	Стадия	Лист	Листов
Проверил		Дармуханов Н			08.24		РП	2.3	
ГИП		Тузелбаева Г			08.24				
Н.контр.		Дармуханов Н			08.24	Разрезы 1–1, 2–2	ТОО «Жастар–Плюс» г. Актау 2024		

Взам. инв. N

Подпись и дата

Инв. N

ФОРМАТ А3

План фундаметов

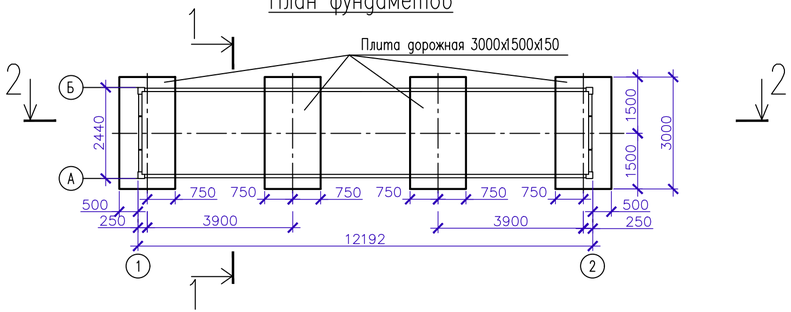

Разрез 1–1

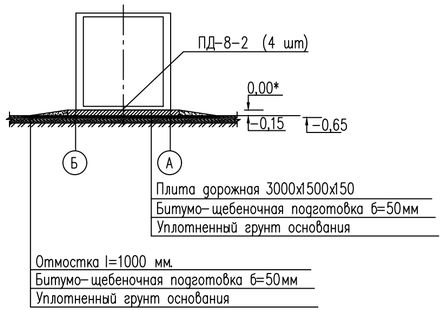

Разрез 2–2

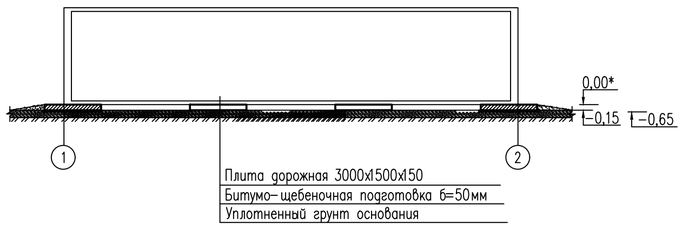

План кровли и каркаса

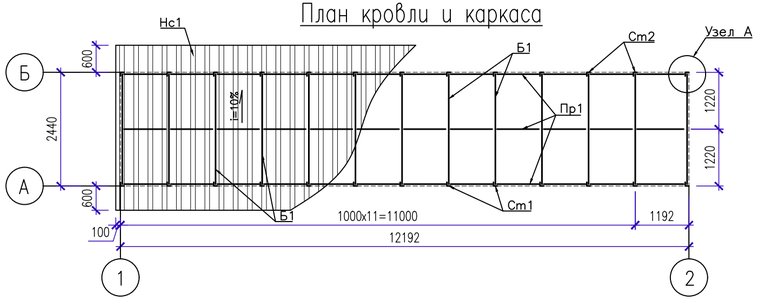

Крыльцо Кр–1

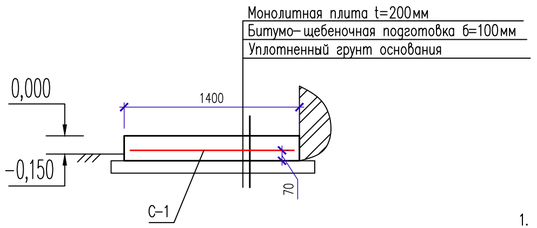

Узел А (вид сбоку)

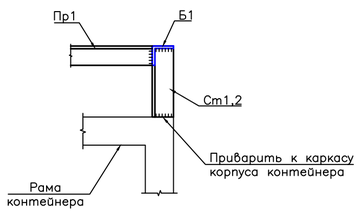

СПЕЦИФИКАЦИЯ ЭЛЕМЕНТОВ

Марка поз.	Обозначение	Наименование	Кол. шт.	Масса ед.кг.	Прим.
ПД–8–2	ГОСТ 21924.0–84	Плита дорожная 3000х1500х150	4шт	1688	
		Бетон марки С8/10 W8 F100			1,95 м3
		Битумощебеночная подготовка			1,88 м3
Ст1	ГОСТ 8509–93	Уголок 50х50х3мм L=400мм	13	0,93	
Ст2	ГОСТ 8509–93	Уголок 50х50х3мм L=150мм	13	0,35	
Б1	ГОСТ 8509–93	Уголок 50х50х3мм L=2440мм	13	5,66	
Пр1	ГОСТ 8509–93	Уголок 50х50х3мм L=12190мм	3	28,28	
Нс1	ГОСТ 24045–2016	Профнастил Н57–750–0,7 S=46,8м2	1	405,29	
		Крыльцо Кр–1			
С–1	ГОСТ 23279–2012	Сетка 4С $\frac{10–А400–200}{10–А400–200}$ 125х145	1	12,43	
		Бетон марки С12/15 W8 F100			0,42м3
		Битумощебеночная подготовка			0,27м3

1. За относительную отметку 0,00 принята отметка верха фундамента
2. Плиты обмазать горячим битумом за 2 раза в местах соприкосновения их поверхности с конструкцией низа контейнера
3. Под подошвой фундаментов выполнить битумнощебеночную подготовку из щебня, пропитанного битумом до полного насыщения
4. Стыки контейнеров не должны попадать на швы плит

Изм.	Кол.уч.	Лист	N док.	Подпись	Дата
Разработал		Бижикенов К			08.24
Проверил		Дармуханов Н			08.24
ГИП		Тузелбаева Г			08.24
Н.контр.		Дармуханов Н			08.24

2023–07–10–АС

"Строительство полигона твердо–бытовых отходов в с. Акжигит Бейнеуского района Мангистауской области" Корректировка.

Вагон–душевая.

Стадия	Лист	Листов
РП	2.4	

План расположения фундаментов. План кровли и каркаса

ТОО «Жастар–Плюс» г. Актау 2024

Взам. инв. N | Подпись и дата | Инв. N

ФОРМАТ А4х3

ПЛАН НА ОТМ. 0,00

М 1:40

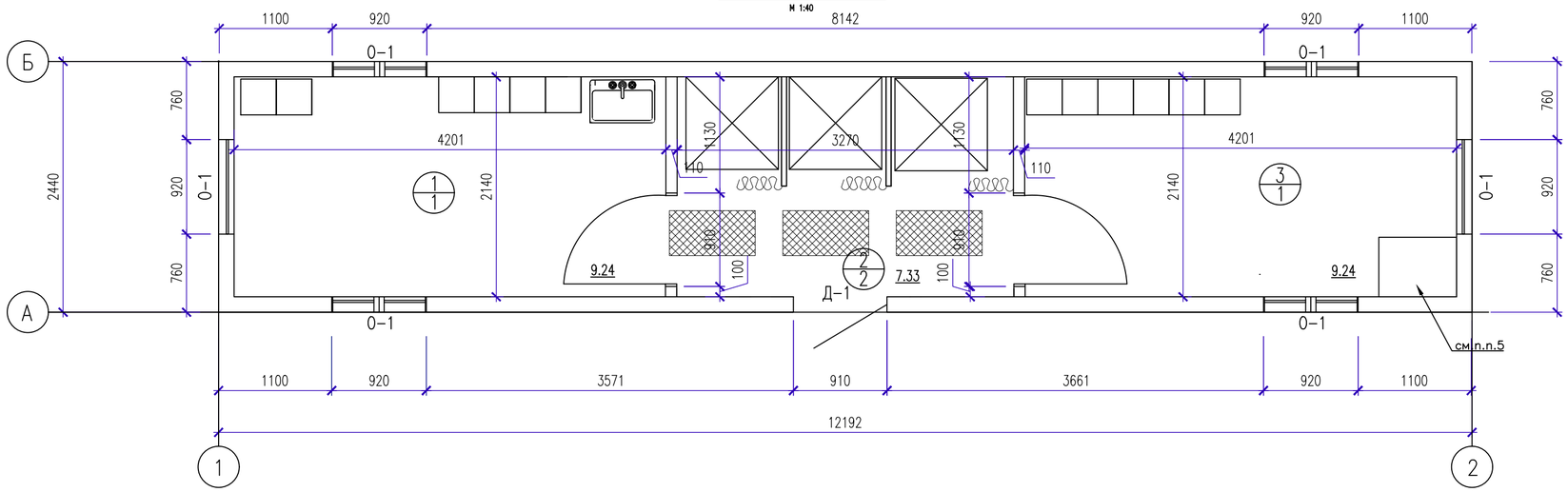

УСЛОВНЫЕ ОБОЗНАЧЕНИЯ:

1/2 Номер помещения по плану
Тип отделки по проекту

ТИПЫ ОТДЕЛКИ:

ПОТОЛКИ

1. Обрешетка из брусьев (35х50 шаг 500 в одном направлении) Lоб=80,6п.м.
2. Утеплитель типа URSA между брусьями, 50мм
3. Панели типа ПВХ

ПОЛЫ

1

1. Обрешетка из брусьев (гор.и верт.35х80 шаг 500) Lоб=80,6п.м.
2. Утеплитель типа URSA между брусьями, 80мм
3. Настил из ДСП, 10мм
4. Линолеум, 3мм

2

1. Обрешетка из брусьев гор.и верт.35х50 шаг 500) Lоб=34,6п.м.
2. Утеплитель типа URSA между брусьями, 50мм
3. Настил из ДСП, 16мм
4. Гидроизоляция – 2 слоя гидроизола на битумной мастике
5. Цементно-песч. подготовка, 15мм
6. Керамическая плитка, 5мм

СТЕНЫ

1. Обрешетка из брусьев (гориз. 35х50 шаг 500) Lоб=161,2п.м.
2. Утеплитель типа URSA между брусьями, 50мм
3. Панели типа ХДМ (верт.)

1. Обрешетка из брусьев (гориз. 35х50 шаг 500) Lоб=69,2 п.м.
2. Утеплитель типа URSA между брусьями, 50мм
3. Гидроизоляция – поли-этиленовая пленка б=0,5 мм.
4. Панели типа ПВХ (верт.)

ВЕДОМОСТЬ ОТДЕЛКИ ПОМЕЩЕНИЙ

№ помещ	Потолок		Стены или перегородки		Низ стен или пергородок		Примеч.
	Площадь,м²	Тип	Площадь,м²	Тип	Периметр,м	Вид	
1	9,24	1	20,27	1	12,84	Плинтус ПВХ h=50мм b=15мм (цвета "дуб")	
2	7,33	2	17,64	2	11,1		
3	9,24	1	20,27	1	12,84		
Итого:	26,04	Итого:	58,18	Итого:	36,78		

ПРИМЕЧАНИЕ:

1. Потолочный плинтус принять таким же как и наполный (ярко-белого цвета).
2. Для подсчета обьема потолочного плинтуса использовать числа из подграфы "Периметр" графы "Низ стен или перегородок" вышеприведенной таблицы.
3. Для подсчета обьема материалов отделки для пола использовать числа из подграфы "Площадь" графы "Потолок" вышеприведенной таблицы.
4. Внутренние перегородки приняты толщиной 110мм из каркаса обрешеткой из брусьев, обшитых панелями типа ХДМ.
5. Конструкцию пола под баком воды (см.р.ВК) усилить металлопрокатом.

Обрешетку на данном участке выполнить из профильной трубы 80х40х4,0мм (шаг 500мм) по ГОСТ 30245-2003, покрытие поверх обрешетки настил ДСП и далее стальной лист 600х800х3мм по ГОСТ 19903-2015.

Расход металлопроката:
- труба 80х40х4,0мм – 20,13 кг.
- лист 600х800х3мм – 7,85 кг.

Изм.	Кол.уч.	Лист	N док.	Подпись	Дата
Разработал		Бижикенов К			08.24
Проверил		Дармуханов Н			08.24
ГИП		Тузелбаева Г			08.24
Н.контр.		Дармуханов Н			08.24

2023-07-10-АС

"Строительство полигона твердо-бытовых отходов в с. Акжигит Бейнеуского района Мангистауской области" Корректировка.

Вагон-душевая.

Стадия	Лист	Листов
РП	2.5	

Ведомость отделки помещений

ТОО «Жастар-Плюс» г. Актау 2024

Взам. инв. N | Подпись и дата | Инв. N

ФОРМАТ А2

Фасад А–А

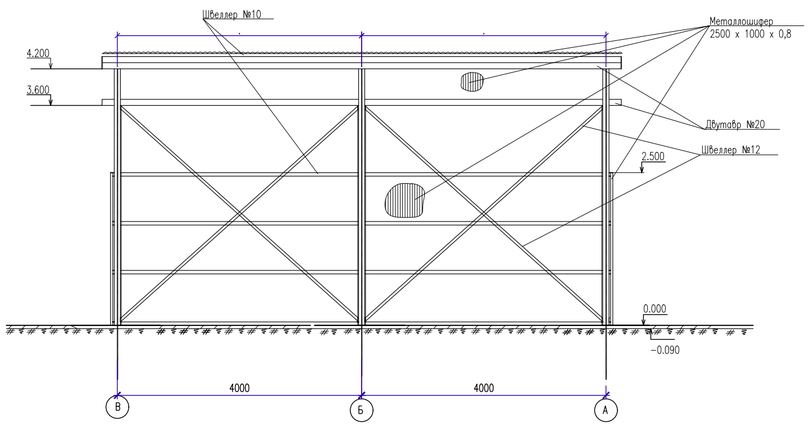

Фасад 1–1

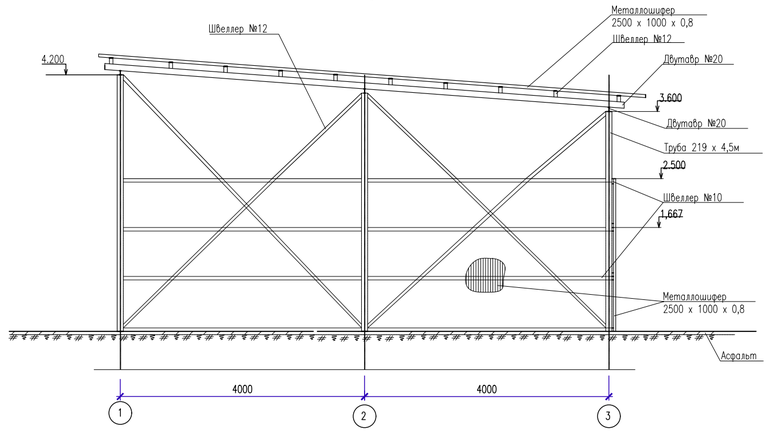

План на отметке 0,000

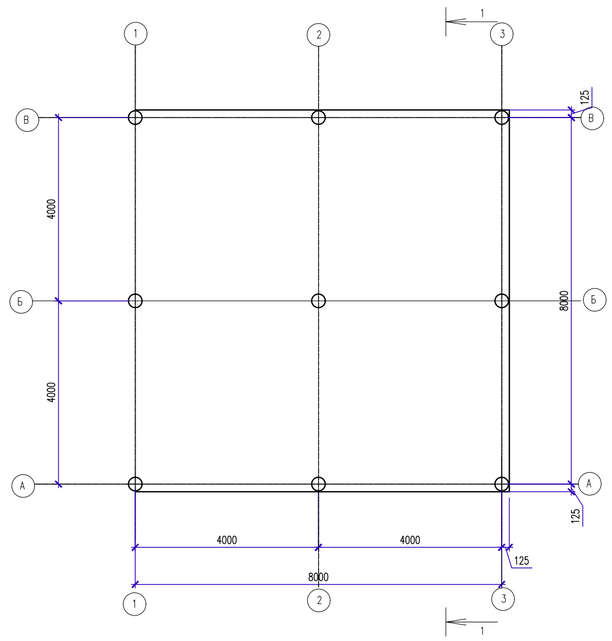

План кровли

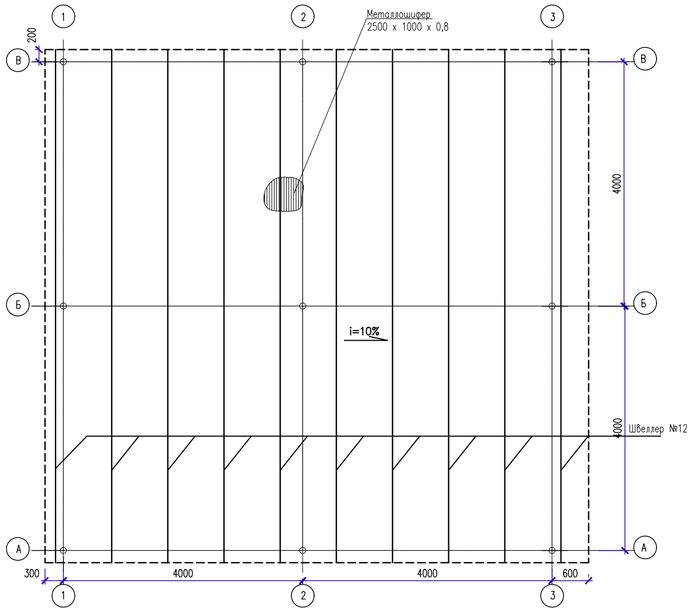

Схема расположения фундаментов

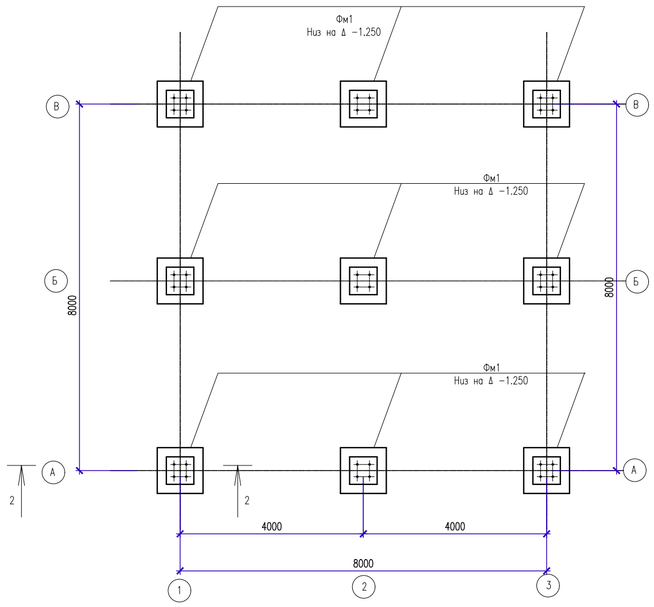

СПЕЦИФИКАЦИЯ ЭЛЕМЕНТОВ

Марка поз.	Обозначение	Наименование	Кол. шт.	Масса ед.кг.	Прим.
		Фундамент Фм1:	9		
1	ГОСТ 24379.1–80	Болт 1.1М24х800 / Rст3–К12	4	3.42	
2	ГОСТ 34028–2016	Пруток 1Ф–МД–12х1470–А400	22	1.31	
3	ГОСТ 34028–2016	Пруток 1Ф–МД–12х880–А400	16	0.78	
4	ГОСТ 34028–2016	Пруток МД–8х3410–А240	4	1.35	
5	ГОСТ 34028–2016	Пруток МД–8х680–А240	16	0.3	
6	ГОСТ 23279–2012	Сетка 8–А240–100 / 8–А240–100 85х85	2	5.04	
	Материал:	Бетон кл.С12/15 W8 F100	1.2		$м^3$
		Щебень	0,29		$м^3$
1	ГОСТ 8696–74	Труба 219х4,5мм L=39 п.м.	1	922,35	
2	ГОСТ 8239–89	Двутавр №12 L=172 п.м.	1	2356,40	
3	ГОСТ 8239–89	Двутавр №20 L=50 п.м.	1	2550,00	
4	ГОСТ 8240–97	Швеллер №10 L=96 п.м.	1	825,60	
5		Металлошифер t=0,8мм S=130 м2	1	816,40	
6		Болты М–6	300		общ.вес–5кг

Фм1

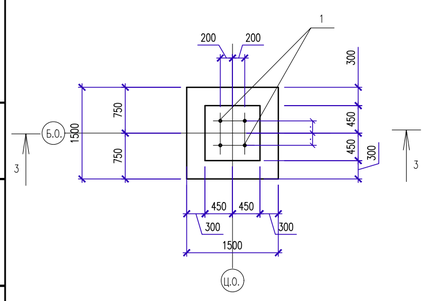

2–2

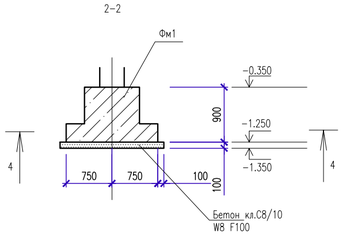

3–3

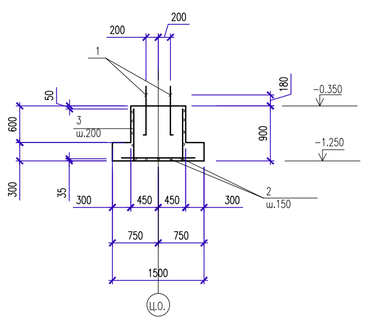

4–4

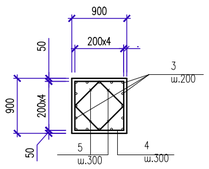

Ведомость расхода стали на элемент, кг

Марка элемента	Арматурные изделия							Общий расход
	Арматура класса							
	А400				А240			
	ГОСТ 34028–2016							
	$Ф_{12}$			Итого.	$Ф_8$		Итого.	
Фм1	41.3			41.3	22.28		22.28	63.58

Ведомость деталей

Поз	Эскиз
4	815 / 890 / 890 / 815
5	50 50 / 580

Примечания:
1. Все соединения выполняются на сварке.
2. Металлошифер имеет нахлест не менее 100мм и крепится болтами М–6, длиной 40мм с контргайкой. На – краше через резиновую прокладку 30 х 30 х 5.
3. Все конструкции покрываются алюминиевой пудрой на олифе на 2 раза. Заглубленные в землю части труб красятся битумной мастикой.
4. Все размеры даны в миллиметрах.
5. Металлошифером обшиваются на высоту 4000мм две стены – боковая и задняя.
6. Под фундаменты выполнить подготовку из бетона кл.С8/10 W8 F100 толщиной 100мм

Экспликация полов

Тип	Эскиз	Состав пола	Толщина слоя, мм	Примечание
		Покрытие – мелкозернистый асфальтобетон (расход смотри в разделе ГП)		

Изм.	Кол.уч.	Лист	N док.	Подпись	Дата
Разработал		Бижикенов К.			08.24
Проверил		Дармуханов Н.			08.24
ГИП		Тузелбаева Г.			08.24
Н.контр.		Дармуханов Н.			08.24

2023–07–10–АС

"Строительство полигона твердо–бытовых отходов в с. Акжигит Бейнеуского района Мангистауской области" Корректировка.

Навес для 2 машин

Стадия	Лист	Листов
РП	3	

Фасады по осям А–А, 1–1.
План. План кровли.
Схема расположения фундаментов.

ТОО «Жастар–Плюс» г. Актау 2024

Взам. инв. N | Подпись и дата | Инв. N

ФОРМАТ А1

ПЛАН НА ОТМ. 0,00

М1:40

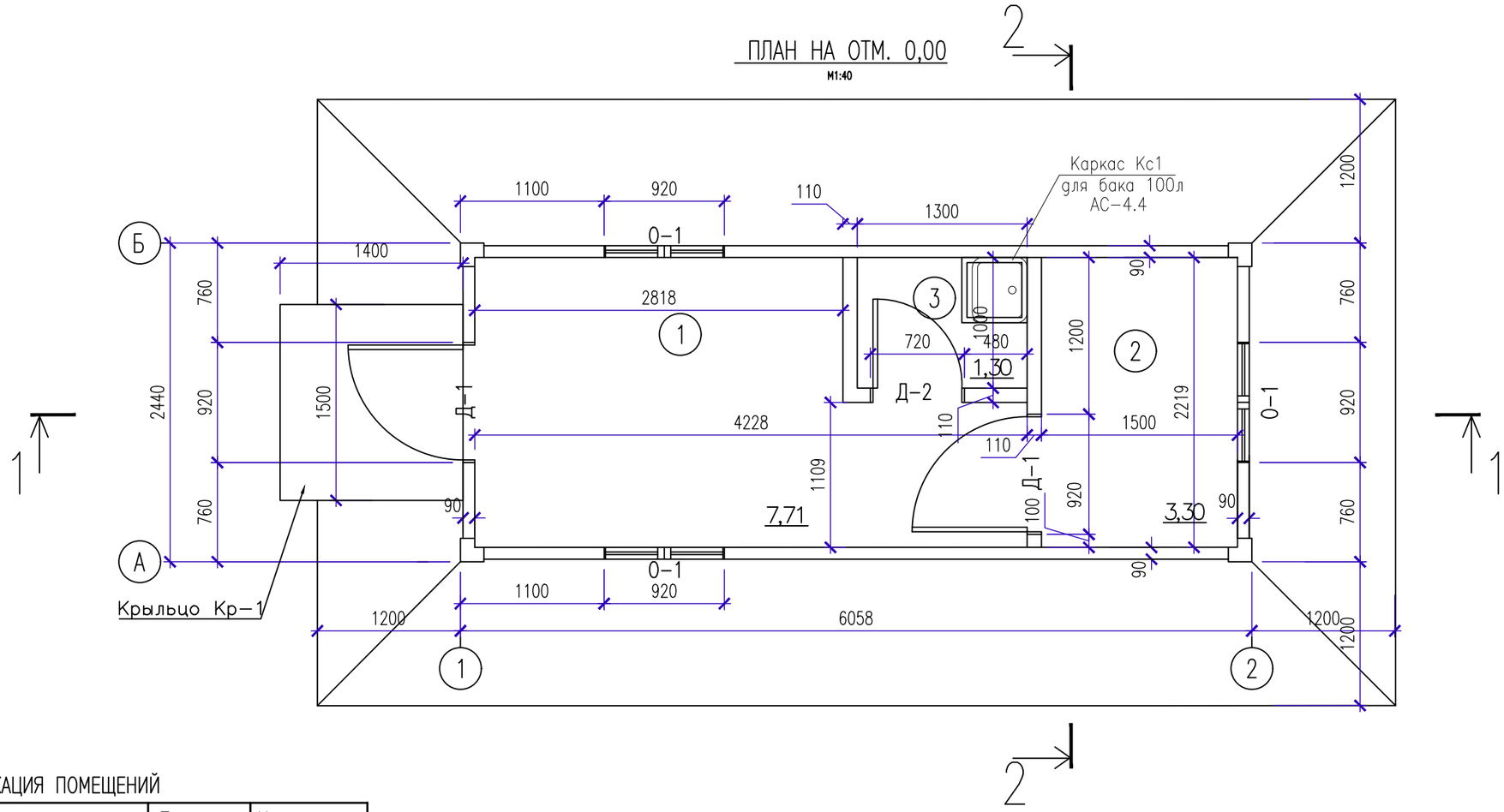

ЭКСПЛИКАЦИЯ ПОМЕЩЕНИЙ

No п/п	Наименование	Площадь, м²	Категория помещ.
1	Помещение для рабочих	7,71	Д
2	Склад	3,30	Д
3	ПУИ	1,30	Д

СПЕЦИФИКАЦИЯ ЭЛЕМЕНТОВ ЗАПОЛНЕНИЯ ПРОЕМОВ

Марка	Обозначение	Наименование	Кол-во	Примечание
О-1	ГОСТ 30674-99	Окно двустворчатое 920х920(h)	3	Из ПВХ профиля
		Подоконная ПВХ доска 200х920мм	3	
Д-1	ГОСТ 24698-88	Дверь одностворчатая 920х2020(h)	2	Из ПВХ профиля
Д-2	ГОСТ 24698-88	Дверь одностворчатая 720х2020(h)	1	Из ПВХ профиля

1. Данный лист смотреть с листами АС-4.1-4.5.

Изм.	Кол.уч.	Лист	N док.	Подпись	Дата
Разработал		Бижикенов К			08.24
Проверил		Дармуханов Н			08.24
ГИП		Тузелбаева Г			08.24
Н.контр.		Дармуханов Н			08.24

2023-07-10-АС

"Строительство полигона твердо-бытовых отходов в с. Акжигит Бейнеуского района Мангистауской области" Корректировка.

Склад

Стадия	Лист	Листов
РП	4	

План на отм. 0,00

ТОО «Жастар-Плюс» г. Актау 2024

Взам. инв.№ | Подпись и дата | Инв.№ подл.

ФОРМАТ А3

Фасад в осях 1–2

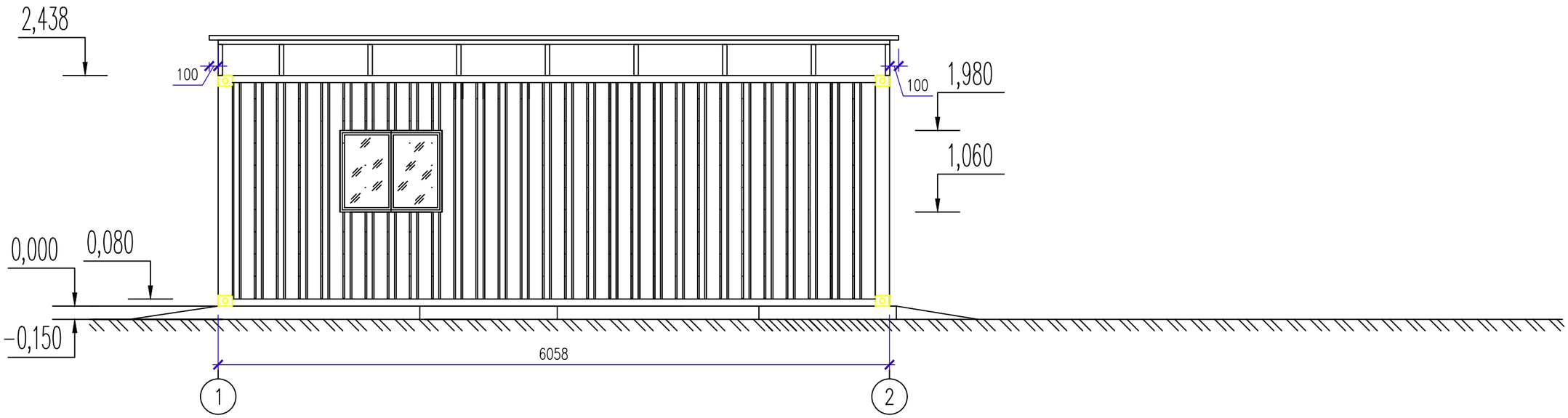

Фасад в осях А–Б

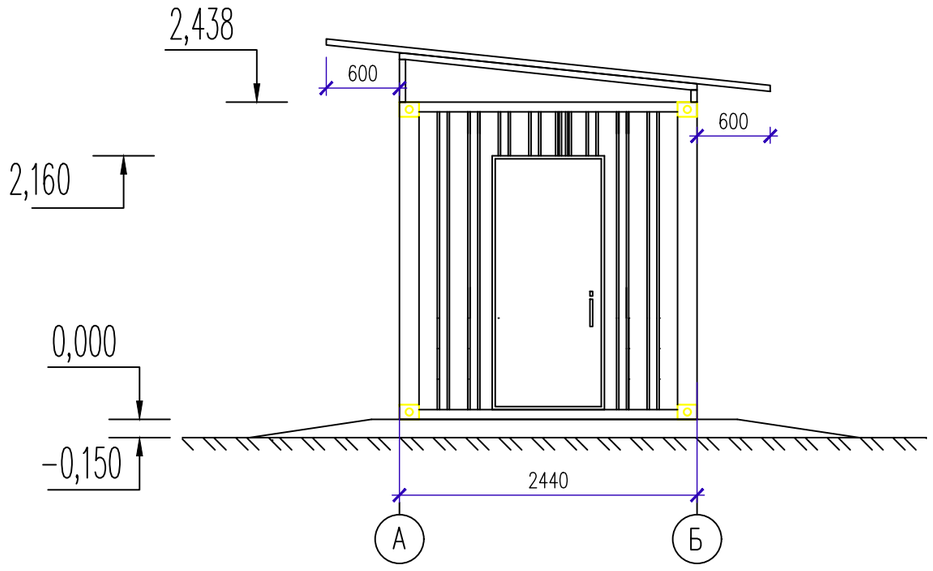

1. Данный лист смотреть с листами АС–4–4.5.
2. Окраску наружных стен производить красками светлых тонов по грунтовке, площадь окраски 44,32 м.²

Изм.	Кол.уч.	Лист	N док.	Подпись	Дата	2023–07–10–АС			
						"Строительство полигона твердо–бытовых отходов в с. Акжигит Бейнеуского района Мангистауской области" Корректировка.			
Разработал		Бижикенов К			08.24	Склад	Стадия	Лист	Листов
Проверил		Дармуханов Н			08.24		РП	4.1	
ГИП		Тузелбаева Г			08.24				
Н.контр.		Дармуханов Н			08.24	Фасады в осях 1–2 и А–Б	ТОО «Жастар–Плюс» г. Актау 2024		

Взам. инв.№ | Подпись и дата | Инв.№ подл.

ФОРМАТ А3

Фасад в осях 2–1

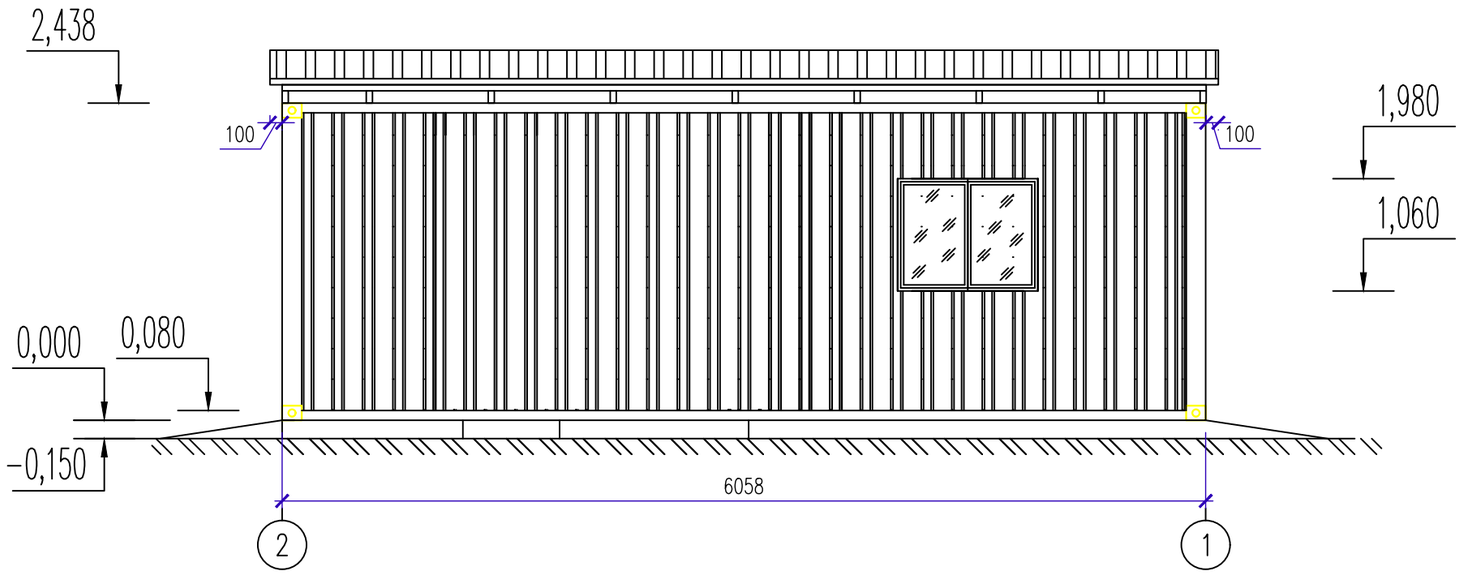

Фасад в осях Б–А

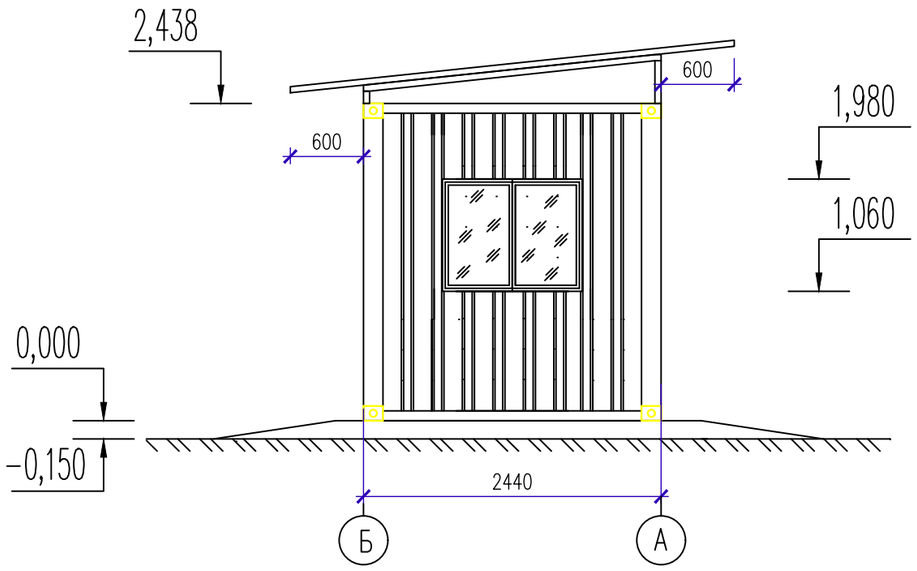

1. Данный лист смотреть с листами АС–4–4.5.

Изм.	Кол.уч.	Лист	N док.	Подпись	Дата	2023–07–10–АС		
						"Строительство полигона твердо–бытовых отходов в с. Акжигит Бейнеуского района Мангистауской области" Корректировка.		
Разработал		Бижикенов К			08.24	Склад	Стадия	Лист	Листов
Проверил		Дармуханов Н			08.24		РП	4.2	
ГИП		Тузелбаева Г			08.24				
Н.контр.		Дармуханов Н			08.24	Фасады в осях 2–1 и Б–А	ТОО «Жастар–Плюс» г. Актау 2024		

Взам. инв.№ | Подпись и дата | Инв.№ подл.

ФОРМАТ А3

РАЗРЕЗ 1–1
М 1:40

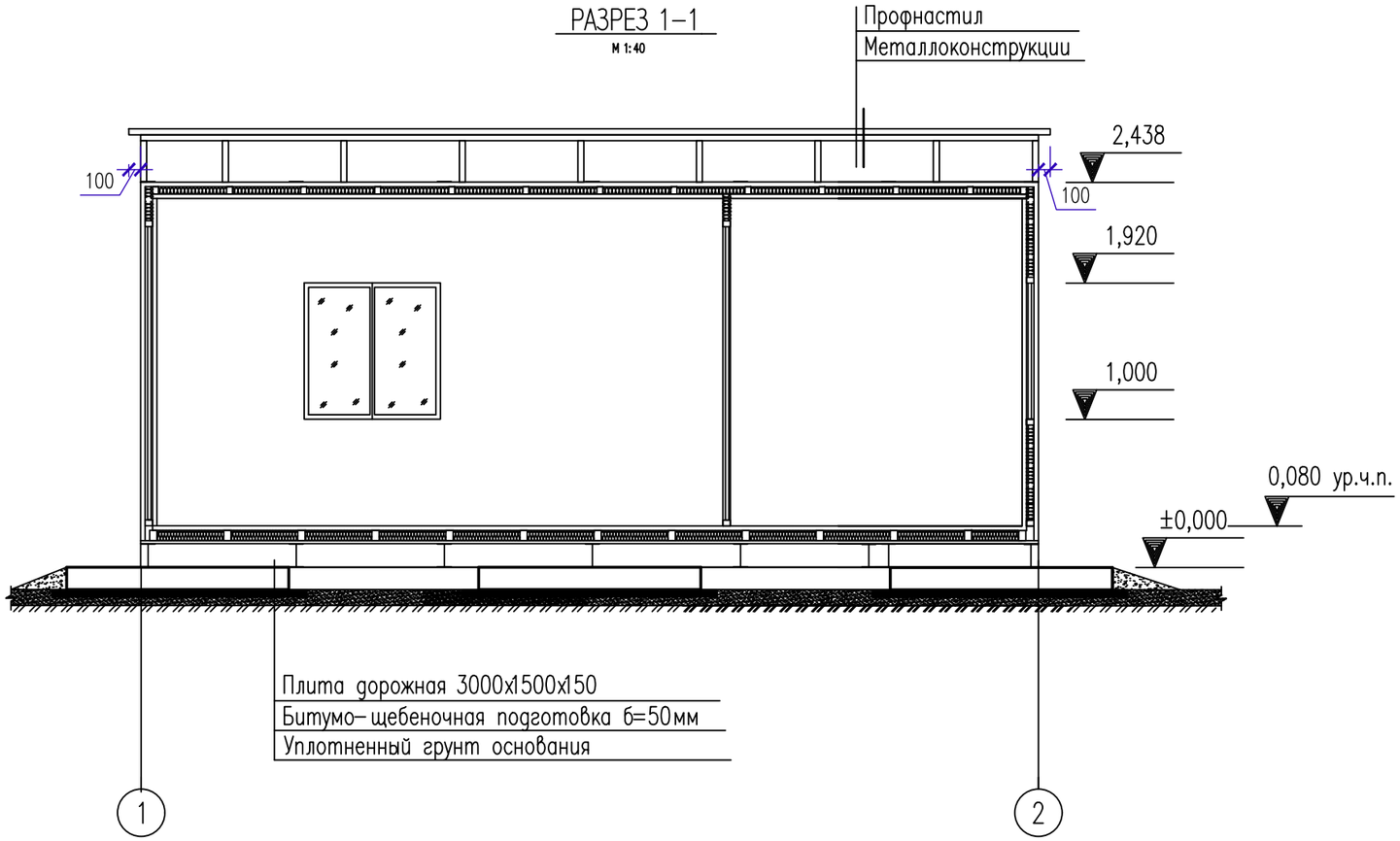

РАЗРЕЗ 2–2
М 1:40

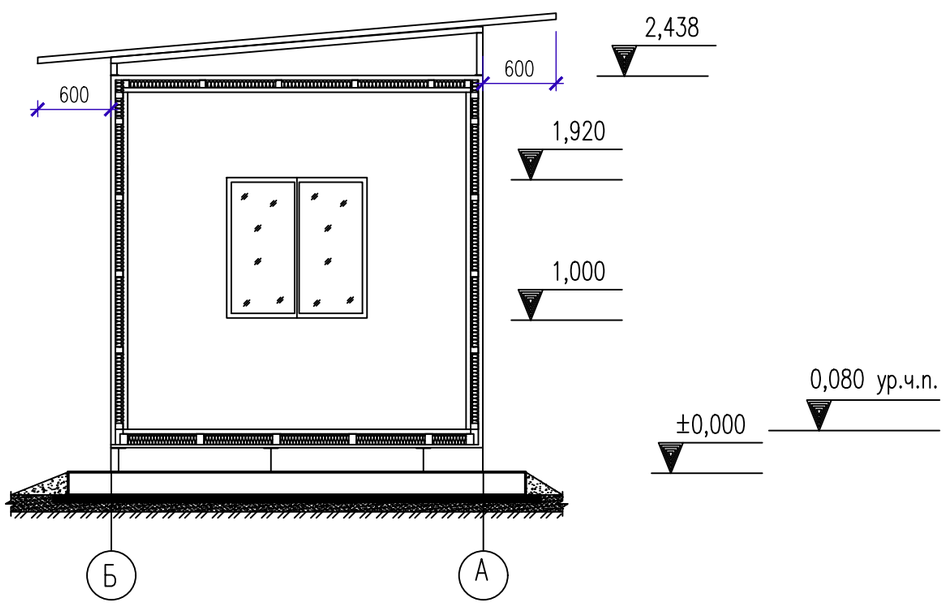

1. Данный лист смотреть с листами АС–4–4.5.

Изм.	Кол.уч.	Лист	N док.	Подпись	Дата	2023–07–10–АС		
						"Строительство полигона твердо–бытовых отходов в с. Акжигит Бейнеуского района Мангистауской области" Корректировка.		
Разработал		Бижикенов К			08.24	Склад	Стадия	Лист	Листов
Проверил		Дармуханов Н			08.24		РП	4.3	
ГИП		Тузелбаева Г			08.24				
Н.контр.		Дармуханов Н			08.24	Разрезы 1–1, 2–2	ТОО «Жастар–Плюс» г. Актау 2024		

Взам. инв.№ | Подпись и дата | Инв.№ подл.

ФОРМАТ А3

План фундаметов

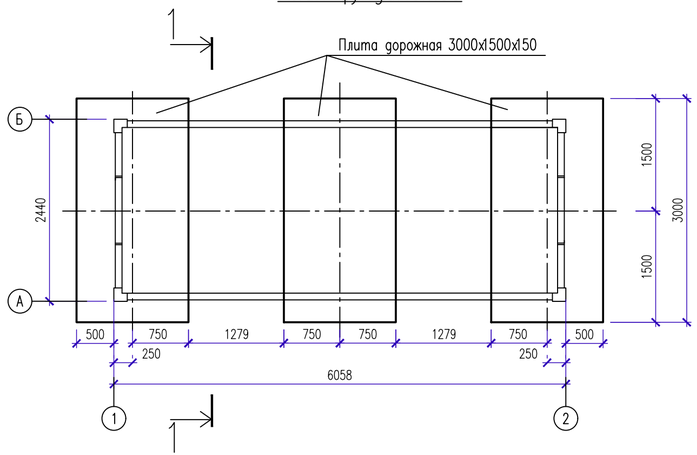

Разрез 1–1

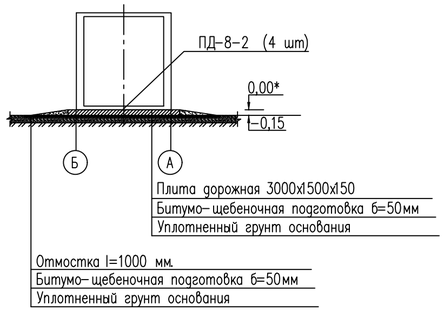

Крыльцо Кр-1

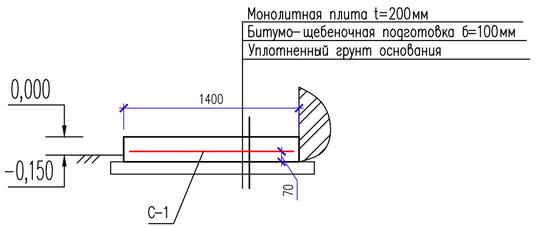

План кровли и каркаса

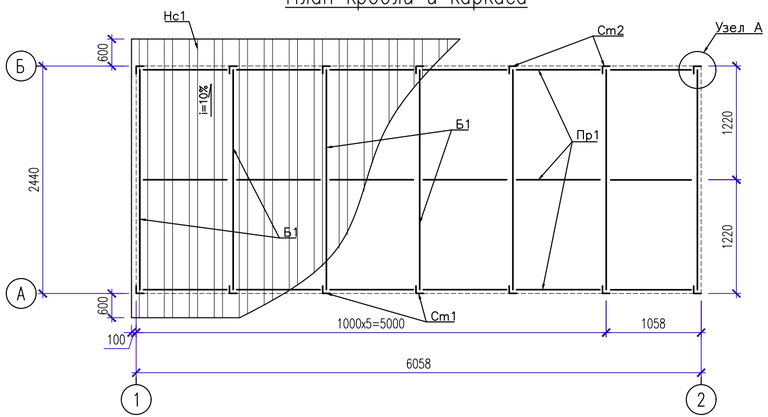

Узел А (вид сбоку)

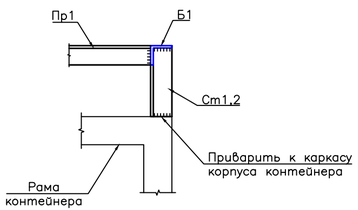

СПЕЦИФИКАЦИЯ ЭЛЕМЕНТОВ

Марка поз.	Обозначение	Наименование	Кол. шт.	Масса ед.кг.	Прим.
ПД-8-2	ГОСТ 21924.0-84	Плита дорожная 3000х1500х150	3шт	1688	
		Бетон марки С8/10 W8 F100			0,95 м3
		Битумощебеночная подготовка			1,08 м3
Ст1	ГОСТ 8509-93	Уголок 50х50х3мм L=400мм	7	0,93	
Ст2	ГОСТ 8509-93	Уголок 50х50х3мм L=150мм	7	0,35	
Б1	ГОСТ 8509-93	Уголок 50х50х3мм L=2440мм	7	5,66	
Пр1	ГОСТ 8509-93	Уголок 50х50х3мм L=6058мм	3	14,05	
Нс1	ГОСТ 24045-2016	Профнастил Н57-750-0,7 S=23,8м2	1	206,11	
		Крыльцо Кр-1			
С-1	ГОСТ 23279-2012	Сетка 4С $\frac{10-А400-200}{10-А400-200}$ 125х145	1	12,43	
		Бетон марки С12/15 W8 F100			0,42м3
		Битумощебеночная подготовка			0,27м3
		Каркас для бака Кс1			
1	ГОСТ 8509-93	Уголок 50х3 L=6,0 п.м.	1	13,92	
2	ГОСТ 34028-2016	Пруток МД-12х400-А240	4	0,36	

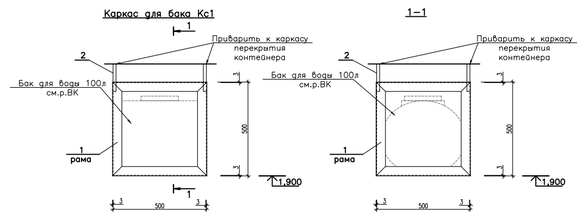

1. За относительную отметку 0,00 принята отметка верха фундамента
2. Плиты обмазать горячим битумом за 2 раза в местах соприкосновения их поверхности с конструкцией низа контейнера
3. Под подошвой фундаментов выполнить битумнощебеночную подготовку из щебня, пропитанного битумом до полного насыщения
4. Стыки контейнеров не должны попадать на швы плит
5. Каркас Кр-1 выполнить из металлического уголка. Монтажные швы выполнить электродами типа Э-42. Толщину сварных швов принимать по наименьшей толщине свариваемых элементов.

Изм.	Кол.уч.	Лист	N док.	Подпись	Дата
Разработал		Бижикенов К			08.24
Проверил		Дармуханов Н			08.24
ГИП		Тузелбаева Г			08.24
Н.контр.		Дармуханов Н			08.24

2023-07-10-АС

"Строительство полигона твердо-бытовых отходов в с. Акжигит Бейнеуского района Мангистауской области" Корректировка.

Склад

Стадия	Лист	Листов
РП	4.4	

План расположения фундаментов. План кровли и каркаса

ТОО «Жастар-Плюс» г. Актау 2024

Взам. инв.№ | Подпись и дата | Инв.№ подл.

ФОРМАТ А4х3

ПЛАН НА ОТМ. 0,00

М 1:40

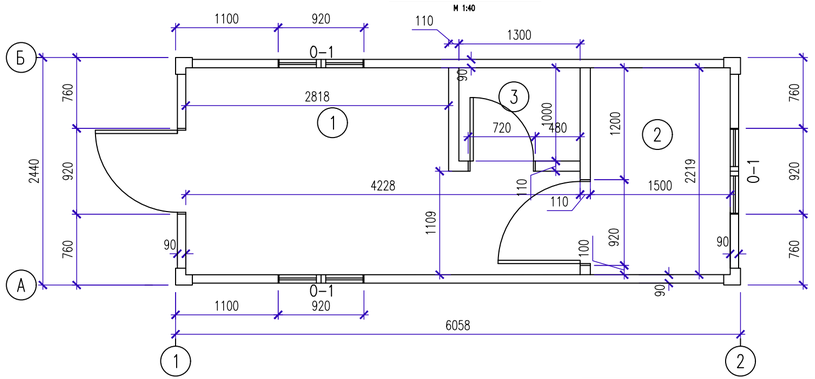

УСЛОВНЫЕ ОБОЗНАЧЕНИЯ:

1/1 Номер помещения по плану
Тип отделки по проекту

ТИПЫ ОТДЕЛКИ:

ПОТОЛКИ

1. Обрешетка из брусьев (35х50 шаг 500 в одном направлении) Lоб=57,6п.м.
2. Утеплитель типа URSA между брусьями, 50мм
3. Панели типа ПВХ

ПОЛЫ

1

1. Обрешетка из брусьев (гор.и верт.35х50 шаг 500) Lоб=57,6п.м.
2. Утеплитель типа URSA между брусьями, 50мм
3. Настил из ДСП, 10мм
4. Линолеум, 3мм

СТЕНЫ

1. Обрешетка из брусьев (гориз. 35х50 шаг 500) Lоб=172,8п.м.
2. Утеплитель типа URSA между брусьями, 50мм
3. Панели типа ХДМ (верт.)
4. Лак масляный, 2 слоя

ВЕДОМОСТЬ ОТДЕЛКИ ПОМЕЩЕНИЙ

№ помещ	Потолок		Стены или перегородки		Низ стен или перегородок		Примеч.
	Площадь,м²	Тип	Площадь,м²	Тип	Периметр,м	Вид	
1	7,71	1	21,70	1	10,40	Плинтус ПВХ h=50мм b=15мм (цвета "дуб")	
2	3,30	1	4,64	1	6,52	Плинтус ПВХ h=50мм b=15мм (цвета "дуб")	
3	1,30	1	1,42	1	3,88	Плинтус ПВХ h=50мм b=15мм (цвета "дуб")	
Итого:	12,71	Итого:	32,55	Итого:	20,33		

ПРИМЕЧАНИЕ:

1. Потолочный плинтус принять таким же как и наполный (ярко-белого цвета).
2. Для подсчета объема потолочного плинтуса использовать числа из подграфы "Периметр" графы "Низ стен или перегородок" вышеприведенной таблицы.
3. Для подсчета объема материалов отделки для пола использовать числа из подграфы "Площадь" графы "Потолок" вышеприведенной таблицы.
4. Внутренние перегородки приняты толщиной 110мм из каркаса обрешеткой из брусьев, обшитых панелями типа ХДМ.

Изм.	Кол.уч.	Лист	N док.	Подпись	Дата
Разработал		Бижикенов К			08.24
Проверил		Дармуханов Н			08.24
ГИП		Тузелбаева Г			08.24
Н.контр.		Дармуханов Н			08.24

2023-07-10-АС

"Строительство полигона твердо-бытовых отходов в с. Акжигит Бейнеуского района Мангистауской области" Корректировка.

Склад

Стадия	Лист	Листов
РП	4.5	

Ведомость отделки помещений

ТОО «Жастар-Плюс» г. Актау 2024

Взам. инв.№ | Подпись и дата | Инв.№ подл.

ФОРМАТ А3

ПЛАН НА ОТМ. 0,00

1:40

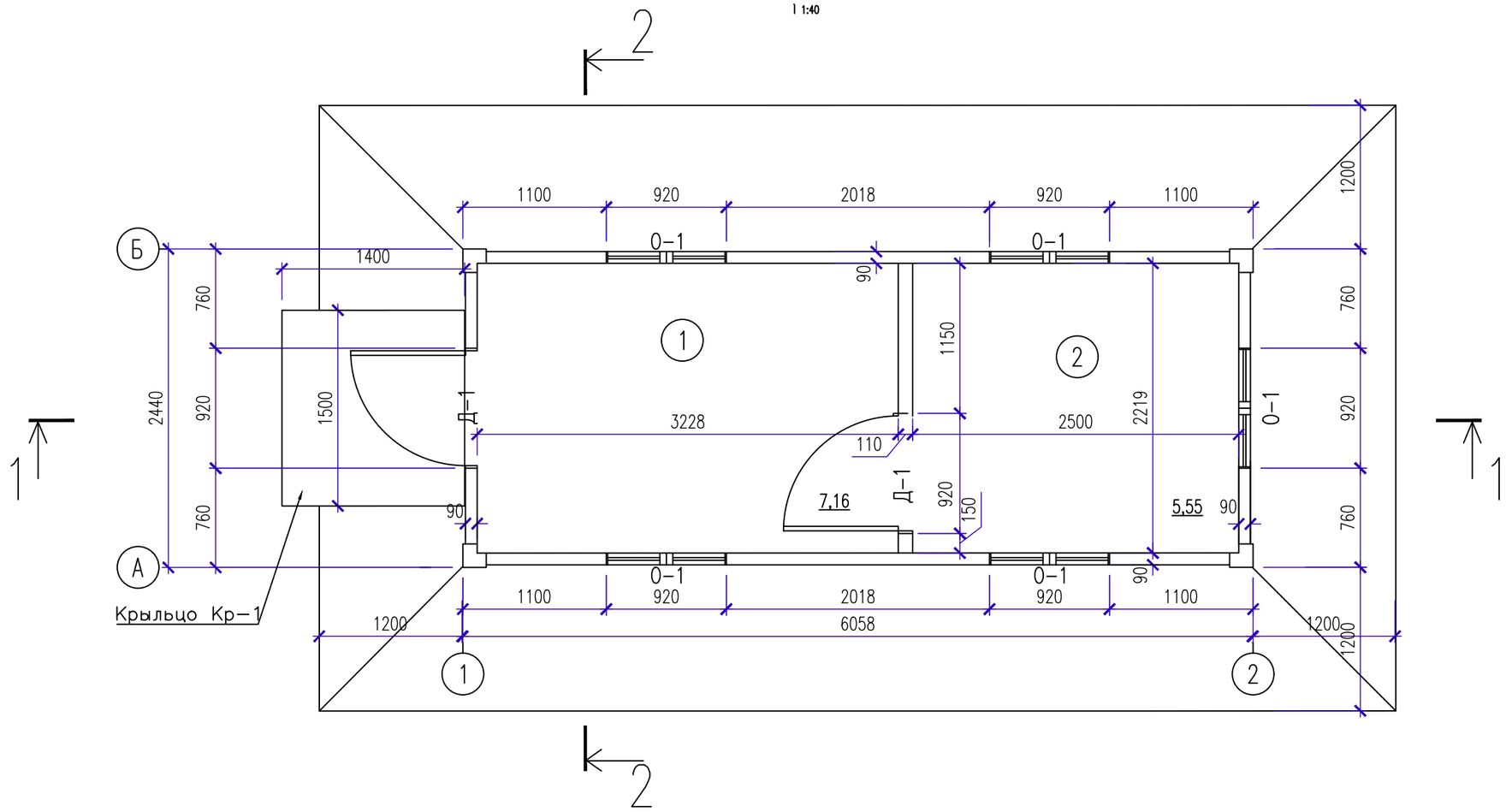

ЭКСПЛИКАЦИЯ ПОМЕЩЕНИЙ

No n/n	Наименование	Площадь, м²	Категория помещ.
1	Контрольно-пропускной пост	7.16	Д
2	Весовая	5.55	Д

СПЕЦИФИКАЦИЯ ЭЛЕМЕНТОВ ЗАПОЛНЕНИЯ ПРОЕМОВ

Марка	Обозначение	Наименование	Кол-во	Примечание
О-1	ГОСТ 30674-99	Окно двустворчатое 920х920(h)	5	Из ПВХ профиля
		Подоконная ПВХ доска 200х920мм	5	
Д-1	ГОСТ 24698-88	Дверь одностворчатая 920х2020(h)	2	Из ПВХ профиля

1. Данный лист смотреть с листами АС-5.1-5.5

Изм.	Кол.уч.	Лист	N док.	Подпись	Дата
Разработал		Бижикенов К			08.24
Проверил		Дармуханов Н			08.24
ГИП		Тузелбаева Г			08.24
Н.контр.		Дармуханов Н			08.24

2023-07-10-АС

"Строительство полигона твердо-бытовых отходов в с. Акжигит Бейнеуского района Мангистауской области" Корректировка.

КПП. Весовая.

Стадия	Лист	Листов
РП	5	

План на отм. 0,00

ТОО «Жастар-Плюс» г. Актау 2024

Взам. инв.№ | Подпись и дата | Инв.№ подл.

ФОРМАТ А3

Фасад в осях 1–2

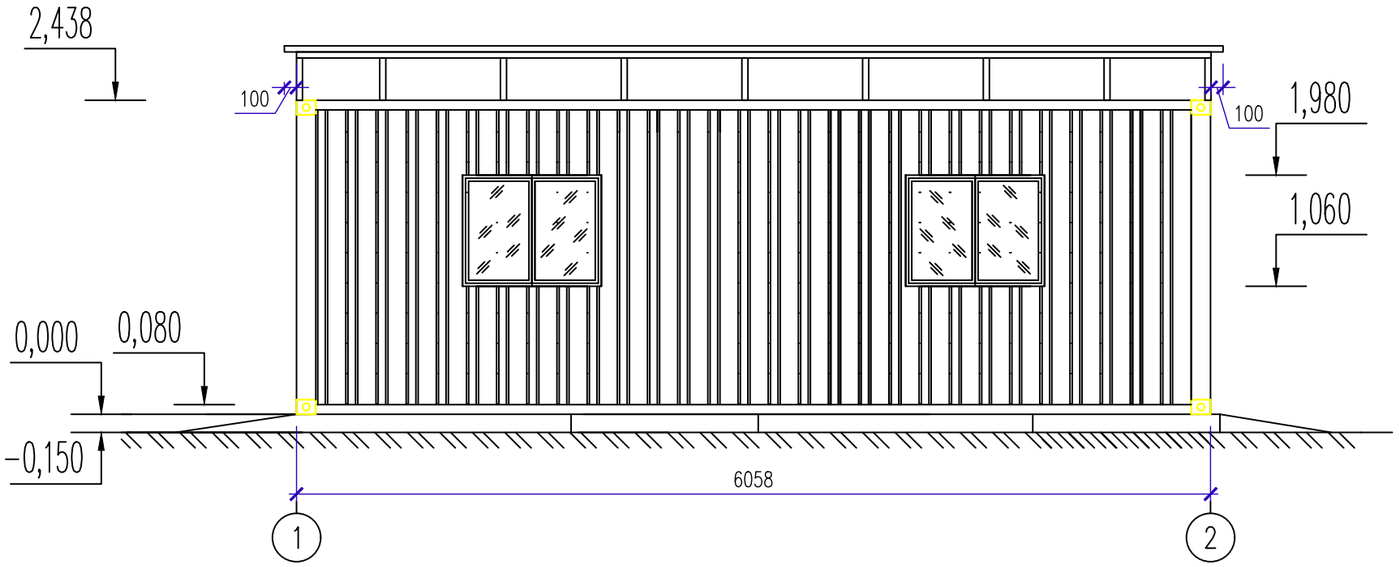

Фасад в осях А–Б

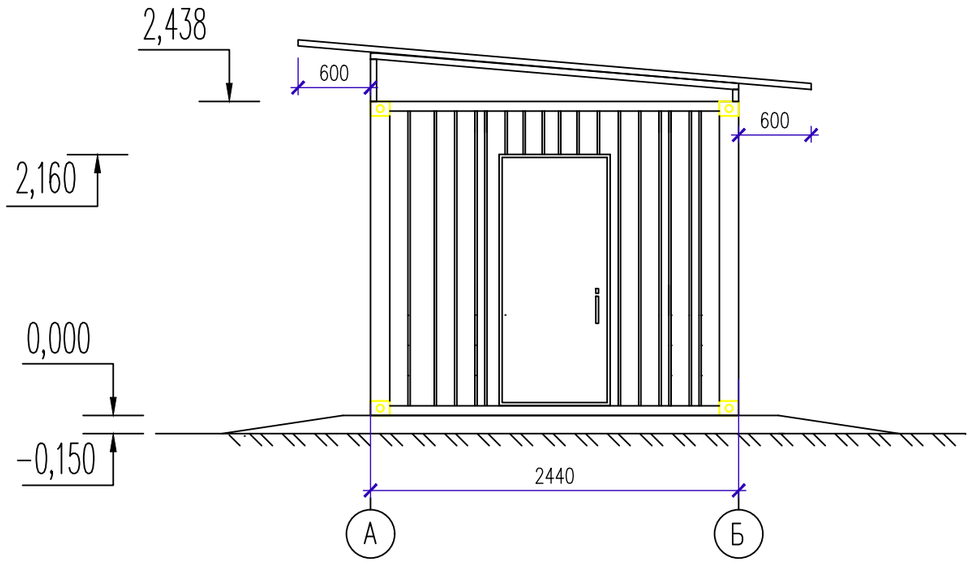

1. Данный лист смотреть с листами АС–5–5.5
2. Окраску наружных стен производить красками светлых тонов по грунтовке, площадь окраски 44,32 м².

						2023–07–10–АС		
						"Строительство полигона твердо–бытовых отходов в с. Акжигит Бейнеуского района Мангистауской области" Корректировка.		
Изм.	Кол.уч.	Лист	N док.	Подпись	Дата			
Разработал		Бижикенов К			08.24	КПП. Весовая.	Стадия	Лист	Листов
Проверил		Дармуханов Н			08.24		РП	5.1	
ГИП		Тузелбаева Г			08.24				
Н.контр.		Дармуханов Н			08.24	Фасады в осях 1–2 и А–Б	ТОО «Жастар–Плюс» г. Актау 2024		

Взам. инв.№ | Подпись и дата | Инв.№ подл.

ФОРМАТ А3

Фасад в осях 2–1

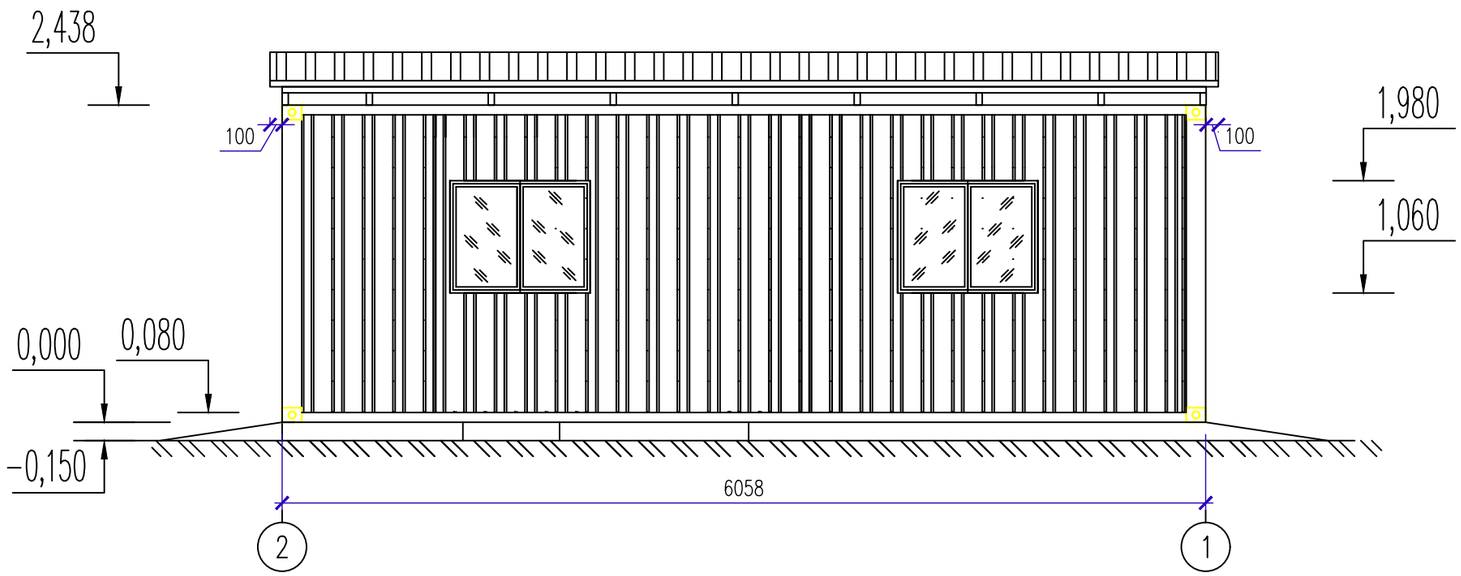

Фасад в осях Б–А

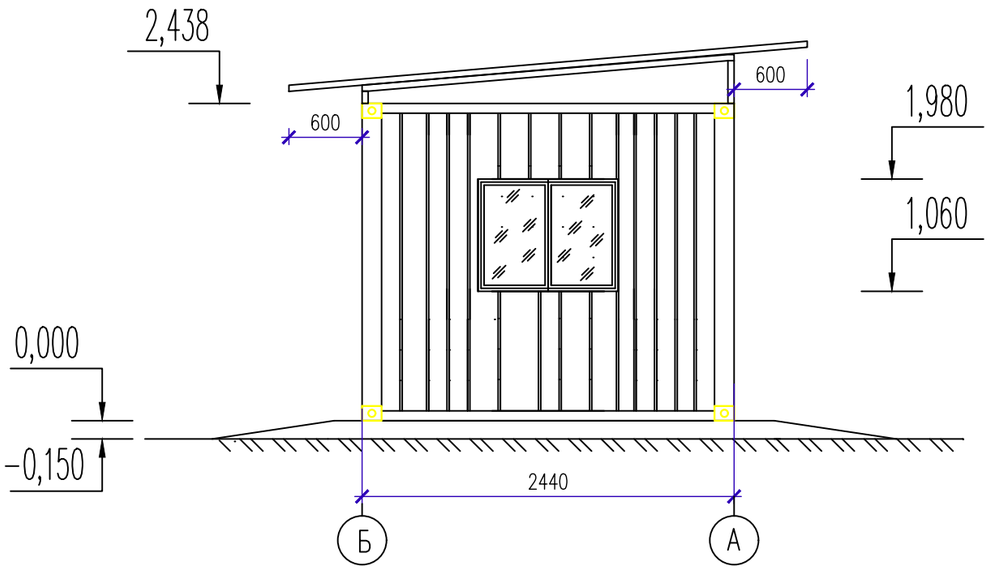

1. Данный лист смотреть с листами АС–5–5.5

						2023–07–10–АС
						"Строительство полигона твердо–бытовых отходов в с. Акжигит Бейнеуского района Мангистауской области" Корректировка.
Изм.	Кол.уч.	Лист	N док.	Подпись	Дата	
Разработал		Бижикенов К			08.24	КПП. Весовая.
Проверил		Дармуханов Н			08.24	
ГИП		Тузелбаева Г			08.24	
Н.контр.		Дармуханов Н			08.24	Фасады в осях 2–1 и Б–А

Стадия	Лист	Листов
РП	5.2	

ТОО «Жастар–Плюс»
г. Актау 2024

Взам. инв.№

Подпись и дата

Инв.№ подл.

ФОРМАТ А3

РАЗРЕЗ 1–1

М 1:40

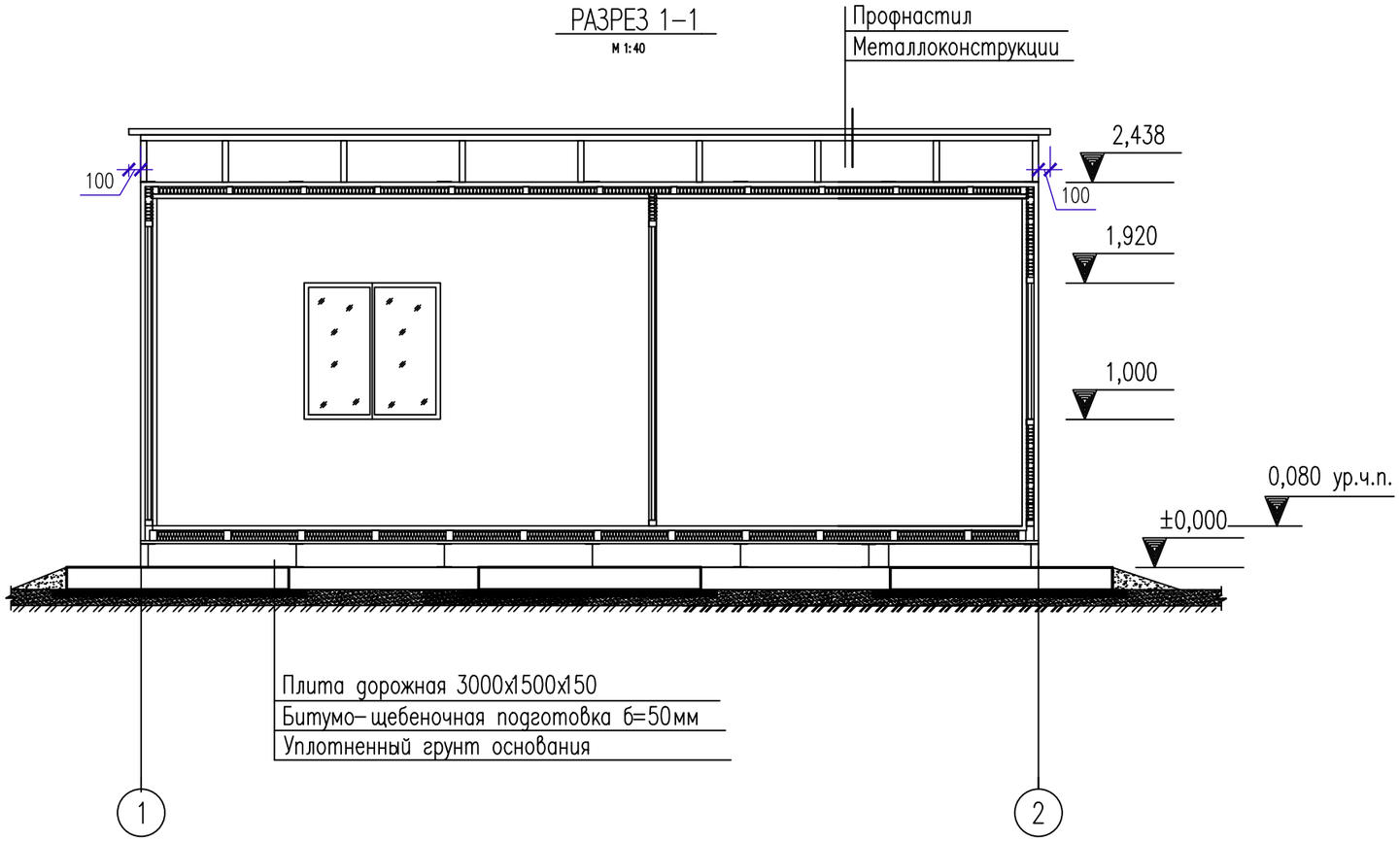

РАЗРЕЗ 2–2

М 1:40

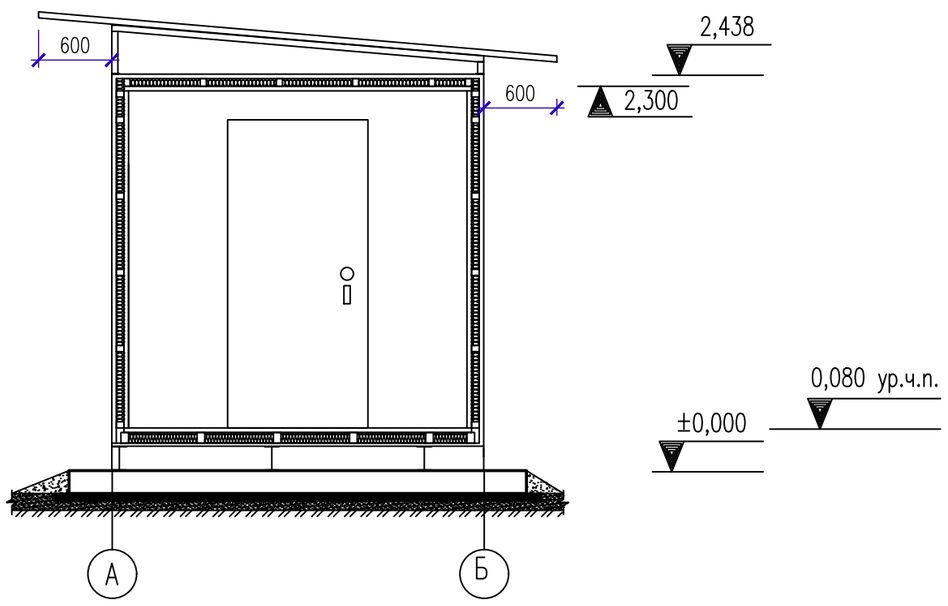

1. Данный лист смотреть с листами АС–5–5.5

						2023–07–10–АС		
						"Строительство полигона твердо–бытовых отходов в с. Акжигит Бейнеуского района Мангистауской области" Корректировка.		
Изм.	Кол.уч.	Лист	N док.	Подпись	Дата			
Разработал		Бижикенов К			08.24	КПП. Весовая.	Стадия	Лист	Листов
Проверил		Дармуханов Н			08.24		РП	5.3	
ГИП		Тузелбаева Г			08.24				
Н.контр.		Дармуханов Н			08.24	Разрезы 1–1, 2–2	ТОО «Жастар–Плюс» г. Актау 2024		

Взам. инв.№ | Подпись и дата | Инв.№ подл.

ФОРМАТ А3

План фундаметов

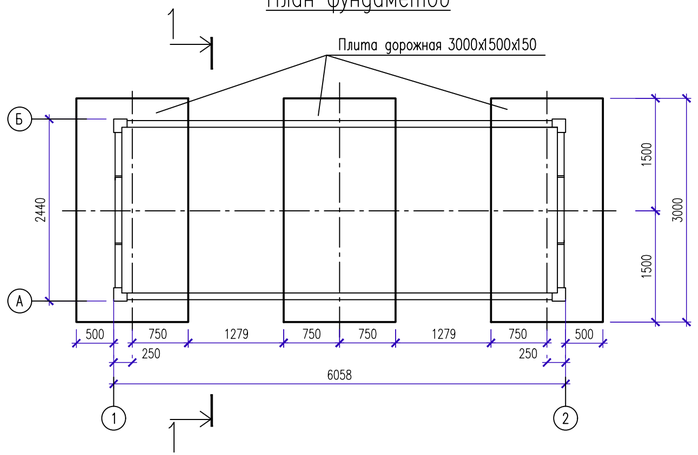

Разрез 1–1

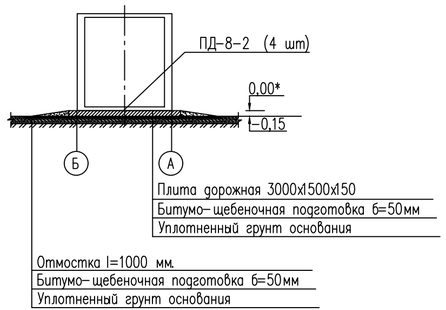

Крыльцо Кр-1

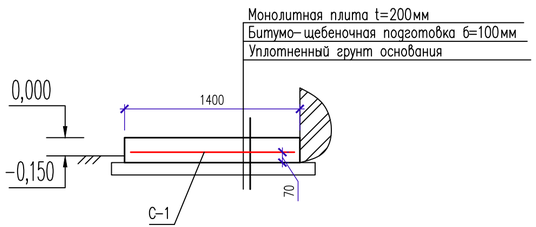

План кровли и каркаса

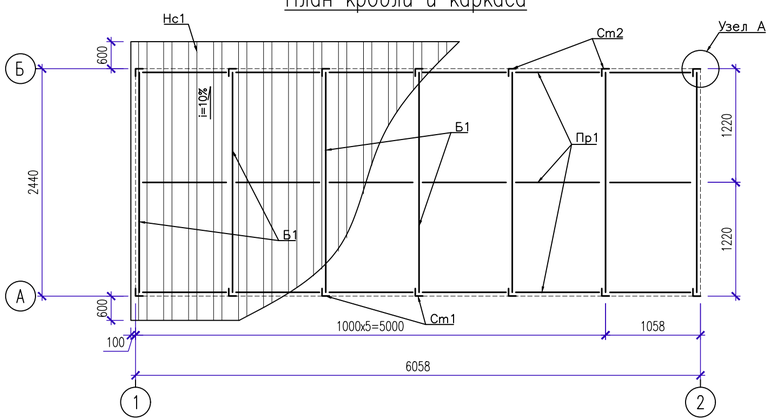

Узел А (вид сбоку)

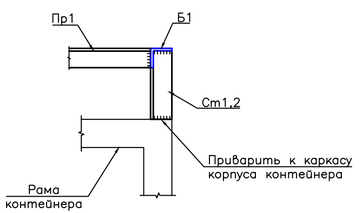

СПЕЦИФИКАЦИЯ ЭЛЕМЕНТОВ

Марка поз.	Обозначение	Наименование	Кол. шт.	Масса ед.кг.	Прим.
ПД-8-2	ГОСТ 21924.0-84	Плита дорожная 3000х1500х150	3шт	1688	
		Бетон марки С8/10 W8 F100			0,95 м3
		Битумощебеночная подготовка			1,08 м3
Ст1	ГОСТ 8509-93	Уголок 50х50х3мм L=400мм	7	0,93	
Ст2	ГОСТ 8509-93	Уголок 50х50х3мм L=150мм	7	0,35	
Б1	ГОСТ 8509-93	Уголок 50х50х3мм L=2440мм	7	5,66	
Пр1	ГОСТ 8509-93	Уголок 50х50х3мм L=6058мм	3	14,05	
Нс1	ГОСТ 24045-2016	Профнастил Н57-750-0,7 S=23,8м2	1	206,11	
		Крыльцо Кр-1			
С-1	ГОСТ 23279-2012	Сетка 4С $\frac{10-А400-200}{10-А400-200}$ 125х145	1	12,43	
		Бетон марки С12/15 W8 F100			0,42м3
		Битумощебеночная подготовка			0,27м3

1. За относительную отметку 0,00 принята отметка верха фундамента
2. Плиты обмазать горячим битумом за 2 раза в местах соприкосновения их поверхности с конструкцией низа контейнера
3. Под подошвой фундаментов выполнить битумнощебеночную подготовку из щебня, пропитанного битумом до полного насыщения
4. Стыки контейнеров не должны попадать на швы плит

Изм.	Кол.уч.	Лист	N док.	Подпись	Дата
Разработал		Бижикенов К			08.24
Проверил		Дармуханов Н			08.24
ГИП		Тузелбаева Г			08.24
Н.контр.		Дармуханов Н			08.24

2023-07-10-АС

"Строительство полигона твердо-бытовых отходов в с. Акжигит Бейнеуского района Мангистауской области" Корректировка.

КПП. Весовая.

Стадия	Лист	Листов
РП	5.4	

План расположения фундаментов. План кровли и каркаса

ТОО «Жастар-Плюс» г. Актау 2024

Взам. инв.№ | Подпись и дата | Инв.№ подл.

ФОРМАТ А4х3

ПЛАН НА ОТМ. 0,00

М 1:40

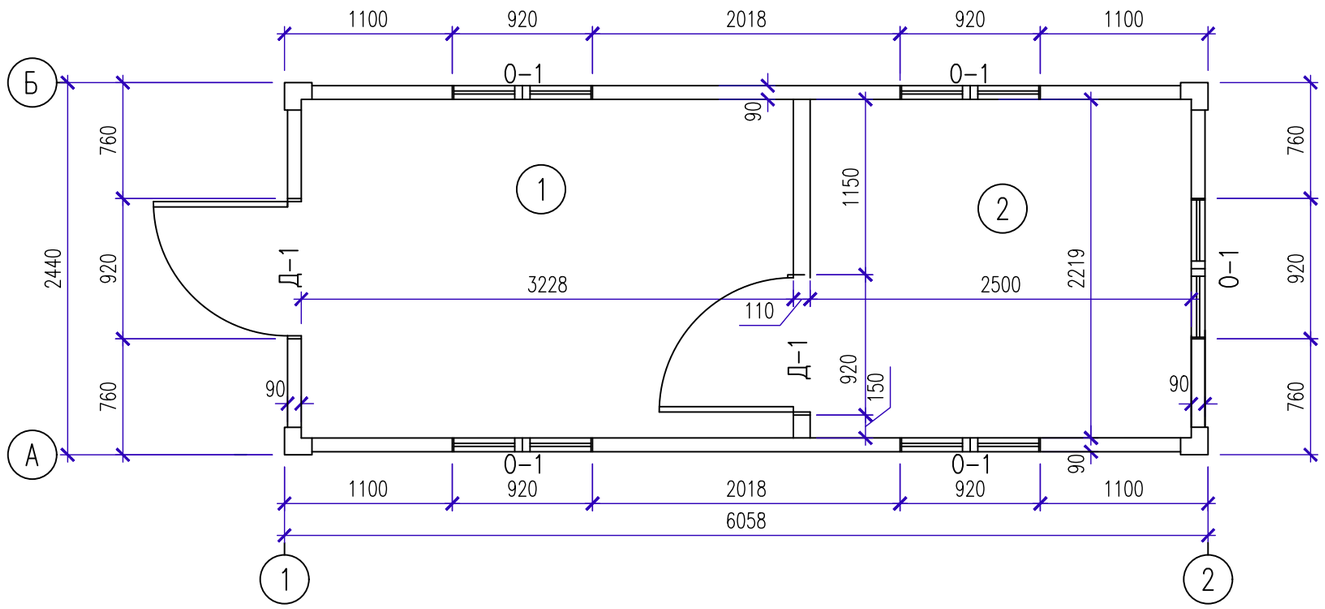

УСЛОВНЫЕ ОБОЗНАЧЕНИЯ:

1/1 Номер помещения по плану
Тип отделки по проекту

ТИПЫ ОТДЕЛКИ:

ПОТОЛКИ

1. Обрешетка из брусьев (35х50 шаг 500 в одном направлении) Lоб=57,6п.м.
2. Утеплитель типа URSA между брусьями, 50мм
3. Панели типа ПВХ

ПОЛЫ

1

1. Обрешетка из брусьев (гор.и верт.35х50 шаг 500) Lоб=57,6п.м.
2. Утеплитель типа URSA между брусьями, 50мм
3. Настил из ДСП, 10мм
4. Линолеум, 3мм

СТЕНЫ

1. Обрешетка из брусьев (гориз. 35х50 шаг 500) Lоб=172,8п.м.
2. Утеплитель типа URSA между брусьями, 50мм
3. Панели типа ХДМ (верт.)
4. Лак масляный, 2 слоя

ВЕДОМОСТЬ ОТДЕЛКИ ПОМЕЩЕНИЙ

№ помещ	Потолок		Стены или перегородки		Низ стен или пергородок		Примеч.
	Площадь,м²	Тип	Площадь,м²	Тип	Периметр,м	Вид	
1	7,16	1	18,38	1	10,89	Плинтус ПВХ h=50мм b=15мм (цвета "дуб")	
2	5,54	1	14,17	1	9,44	Плинтус ПВХ h=50мм b=15мм (цвета "дуб")	
Итого:	12,70	Итого:	32,55	Итого:	20,33		

ПРИМЕЧАНИЕ:

1. Потолочный плинтус принять таким же как и наполный (ярко–белого цвета).
2. Для подсчета обьема потолочного плинтуса использовать числа из подграфы "Периметр" графы "Низ стен или перегородок" вышеприведенной таблицы.
3. Для подсчета обьема материалов отделки для пола использовать числа из подграфы "Площадь" графы "Потолок" вышеприведенной таблицы.
4. Внутренние перегородки приняты толщиной 110мм из каркаса обрешеткой из брусьев, обшитых панелями типа ХДМ.

Изм.	Кол.уч.	Лист	N док.	Подпись	Дата	2023–07–10–АС		
						"Строительство полигона твердо–бытовых отходов в с. Акжигит Бейнеуского района Мангистауской области" Корректировка.		
Разработал		Бижикенов К			08.24	КПП. Весовая.	Стадия	Лист	Листов
Проверил		Дармуханов Н			08.24		РП	5.5	
ГИП		Тузелбаева Г			08.24				
Н.контр.		Дармуханов Н			08.24	Ведомость отделки помещений	ТОО «Жастар–Плюс» г. Актау 2024		

Взам. инв.№ | Подпись и дата | Инв.№ подл.

ФОРМАТ А3

Площадка дренажной емкости ЕП
объемом 12.5м3 (для мойки машин)

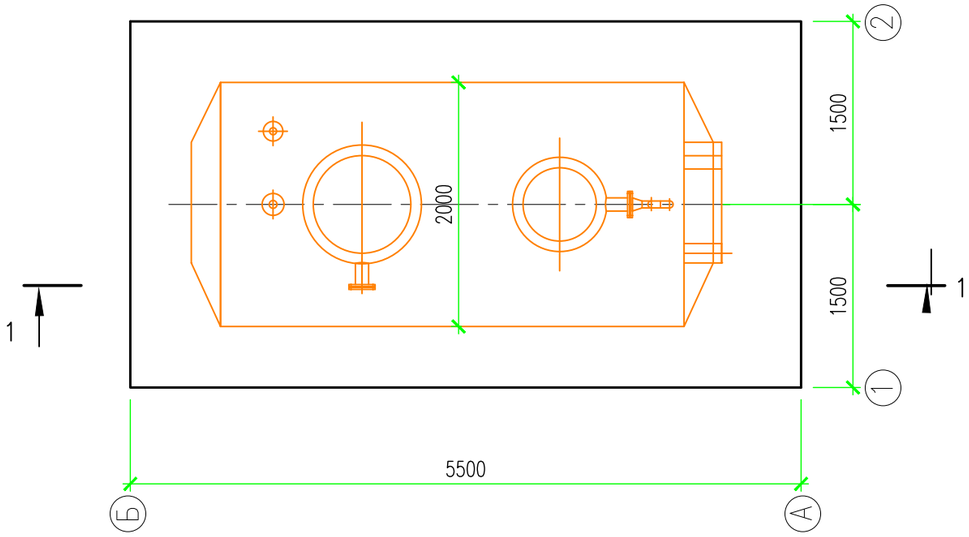

СПЕЦИФИКАЦИЯ ЭЛЕМЕНТОВ

Марка поз.	Обозначение	Наименование	Кол. шт.	Масса ед.кг.	Прим.
С-1	ГОСТ 23279-2012	Сетка 4С $\frac{10-A400-200}{10-A400-200}$ 285х545	1	99,68	
С-2	ГОСТ 23279-2012	Сетка 4С $\frac{10-A400-200}{10-A400-200}$ 185х405	1	48,96	
		Бетон С12/15, W8 F100			V=2,51м3
		Щебень			V=2,72м3

1-1 (1:50)

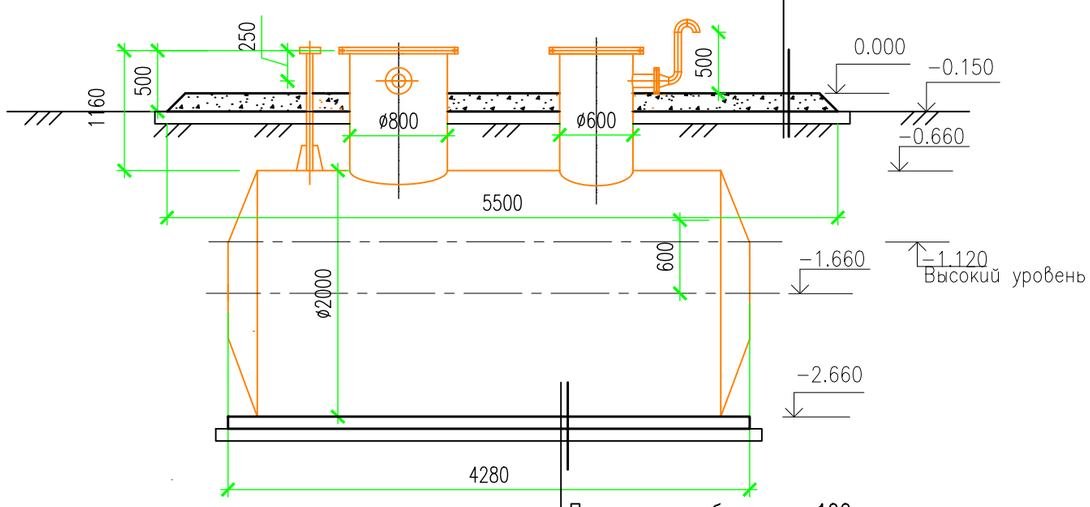

Изм.	Кол.уч.	Лист	N док.	Подпись	Дата
Разработал		Бижикенов К			08.24
Проверил		Дармуханов Н			08.24
ГИП		Тузелбаева Г			08.24
Н.контр.		Дармуханов Н			08.24

2023-07-10-АС

"Строительство полигона твердо-бытовых отходов в с. Акжигит Бейнеуского района Мангистауской области" Корректировка.

Дренажная емкость

Стадия	Лист	Листов
РП	6	

Площадка дренажной емкости ЕП
объемом 12.5м3 (для мойки машин)

ТОО «Жастар-Плюс»
г. Актау 2024

Взам. инв.№ | Подпись и дата | Инв.№ подл.

ФОРМАТ А3

ПЛАН

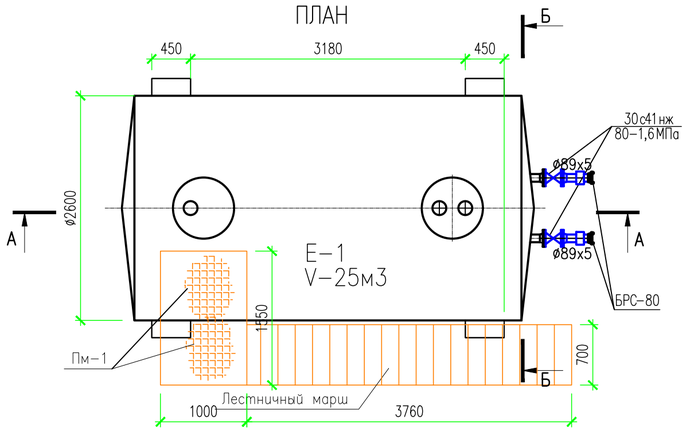

А-А

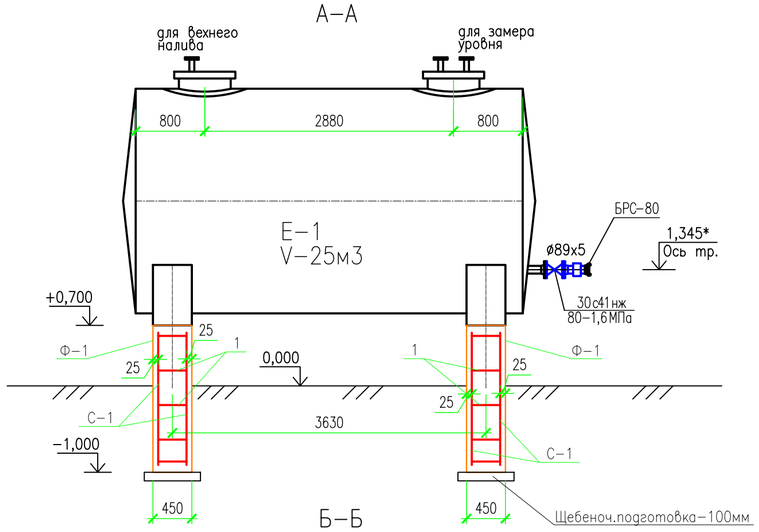

Б-Б

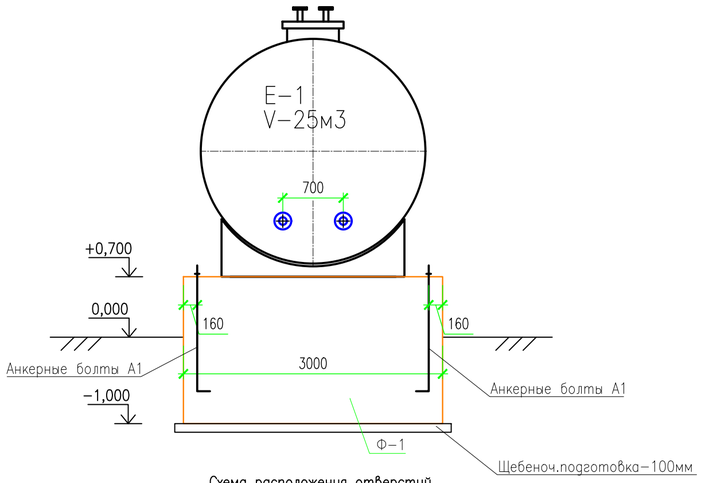

Схема расположения отверстий
под анкерные болты

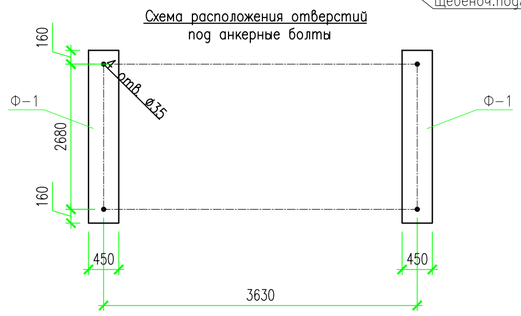

ЛЕСТНИЧНЫЙ МАРШ
(1:50)

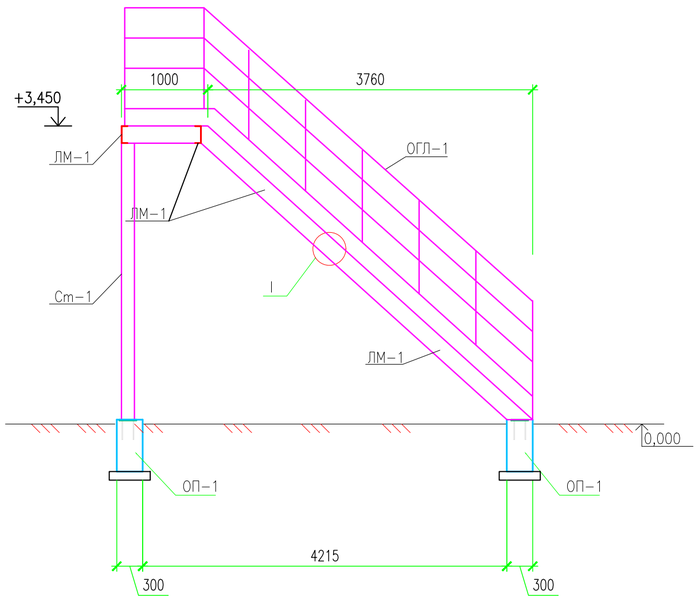

I
М 1:10

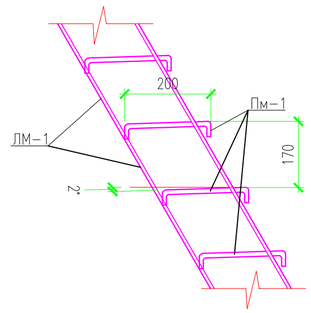

ОГРАЖДЕНИЕ ЛЕСТНИЧНОГО МАРША
(1:20)

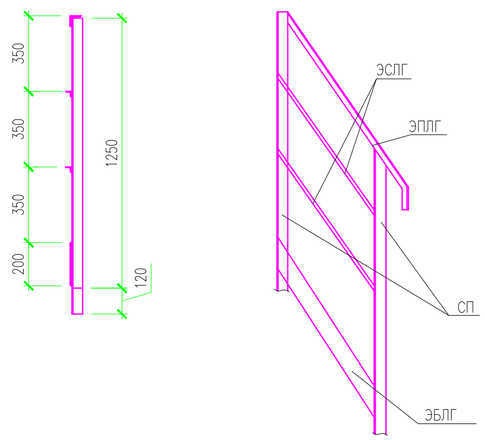

СПЕЦИФИКАЦИЯ ЭЛЕМЕНТОВ КОНСТРУКЦИЙ

Поз.	Обозначение	Наименование	Кол.	Масса ед., кг	Приме-чание
Ф-1		Фундамент Ф-1:	2		
С-1	ГОСТ 23279-2012	Сетка 2С $\frac{12-А400-200}{12-А400-200}$ 165х285	2	44,76	
А1	ГОСТ 24379.1-2012	Болт М30х1320	2	10,64	
1	ГОСТ 34028-2016	Пруток 1Ф-МД-12х530-А400	40	0,47	ш.ш.п.400мм
	Материал:	Бетон кл.С12/15 W8 F100, куб.м.	2,30		
		Щебень			V=0,21м3
ОП-1		Фундамент ОП-1:	2		
ЗД-2		Закладная деталь ЗД-2			
1	ГОСТ 19903-2015	-700х10 L=200	1	11,0	
2	ГОСТ 34028-2016	Пруток 1Ф-МД-12х240-А400	6	0,21	
		Бетон кл.С12/15 W8 F100, м3	1,6		
		Щебень			V=0,05м3
		Лестничные марши и площадка:			
СТ-1	ГОСТ 10704-91	Труба ø159х4 L=3200мм	2	48,93	
ЛМ-1	ГОСТ 8240-97	Швеллер [20П L=28,0 п.м.	1	515,20	расход общий
Пм-1	ТУ 36-26.11-5-89	Лист ПВ1 506 S=4,65	1	76,26	площадка и ступени
	Материал	Ограждение лестницы ОГЛ:			
СП	ГОСТ 8509-93	L50х5 L=1370	16	5.16	
ЭПЛГ	ГОСТ 8509-93	Элемент поручня L50х5 L=13,0 м	1	45,23	расход общий
ЭСЛГ	ГОСТ 8509-93	Элемент струны L25х3 L=26,0 м	1	26,89	расход общий
ЭБЛГ	ГОСТ 19903-2015	Элемент бортовой-4х200 L=13,0 м	1	81,66	расход общий

ОПОРА ОП-1
М 1:20

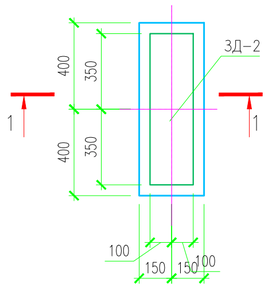

1-1
М 1:20

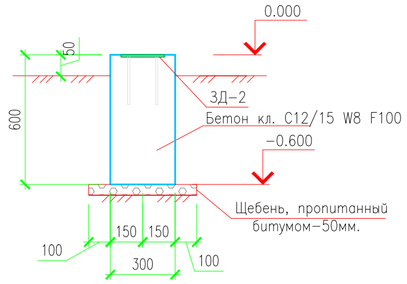

ПРИМЕЧАНИЯ

1. *Размеры и отметки уточнить при монтаже.
2. Теплоизоляция и электрообогрев емкостей не предусматривается, так как работы с использованием питьевой воды будут производится в теплое время года.

Изм.	Кол.уч.	Лист	N док.	Подпись	Дата
Разработал		Бижикенов К			08.24
Проверил		Дармуханов Н			08.24
ГИП		Тузелбаева Г			08.24
Н.контр.		Дармуханов Н			08.24

2023-07-10-АС

"Строительство полигона твердо-бытовых отходов в с. Акжигит Бейнеуского района Мангистауской области" Корректировка.

Пруд-испаритель.

Стадия	Лист	Листов
РП	7	

Емкость питьевой воды V=25м3

ТОО «Жастар-Плюс» г. Актау 2024

Взам. инв. N | Подпись и дата | Инв. N

ФОРМАТ А2

ПЛАН НА ОТМ. 0,00

М 1:40

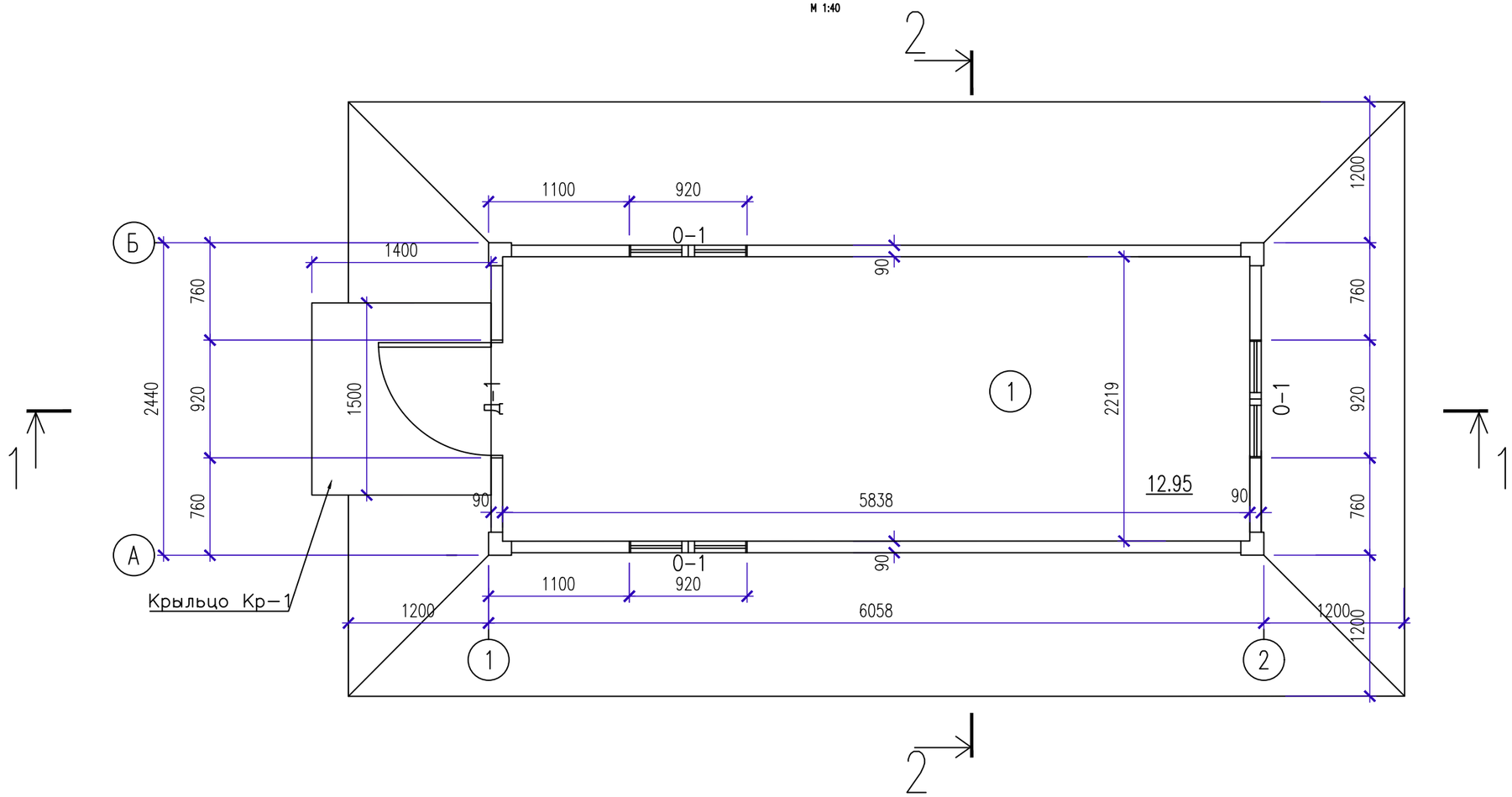

ЭКСПЛИКАЦИЯ ПОМЕЩЕНИЙ

No n/n	Наименование	Площадь, м²	Категория помещ.
1	Механическая мастерская	12.95	Д

СПЕЦИФИКАЦИЯ ЭЛЕМЕНТОВ ЗАПОЛНЕНИЯ ПРОЕМОВ

Марка	Обозначение	Наименование	Кол–во	Примечание
0–1	ГОСТ 30674–99	Окно двустворчатое 920х920(h)	3	Из ПВХ профиля
		Подоконная ПВХ доска 200х920мм	3	
Д–1	ГОСТ 24698–88	Дверь одностворчатая 920х2020(h)	1	Из ПВХ профиля

1. Данный лист смотреть с листами АС–8.1–8.5.

Изм.	Кол.уч.	Лист	N док.	Подпись	Дата
Разработал		Бижикенов К			08.24
Проверил		Дармуханов Н			08.24
ГИП		Тузелбаева Г			08.24
Н.контр.		Дармуханов Н			08.24

2023–07–10–АС

"Строительство полигона твердо–бытовых отходов в с. Акжигит Бейнеуского района Мангистауской области" Корректировка.

Мехмастерская

Стадия	Лист	Листов
РП	8	

План на отм. 0,00

ТОО «Жастар–Плюс» г. Актау 2024

Взам. инв.№ | Подпись и дата | Инв.№ подл.

ФОРМАТ А3

Фасад в осях 1–2

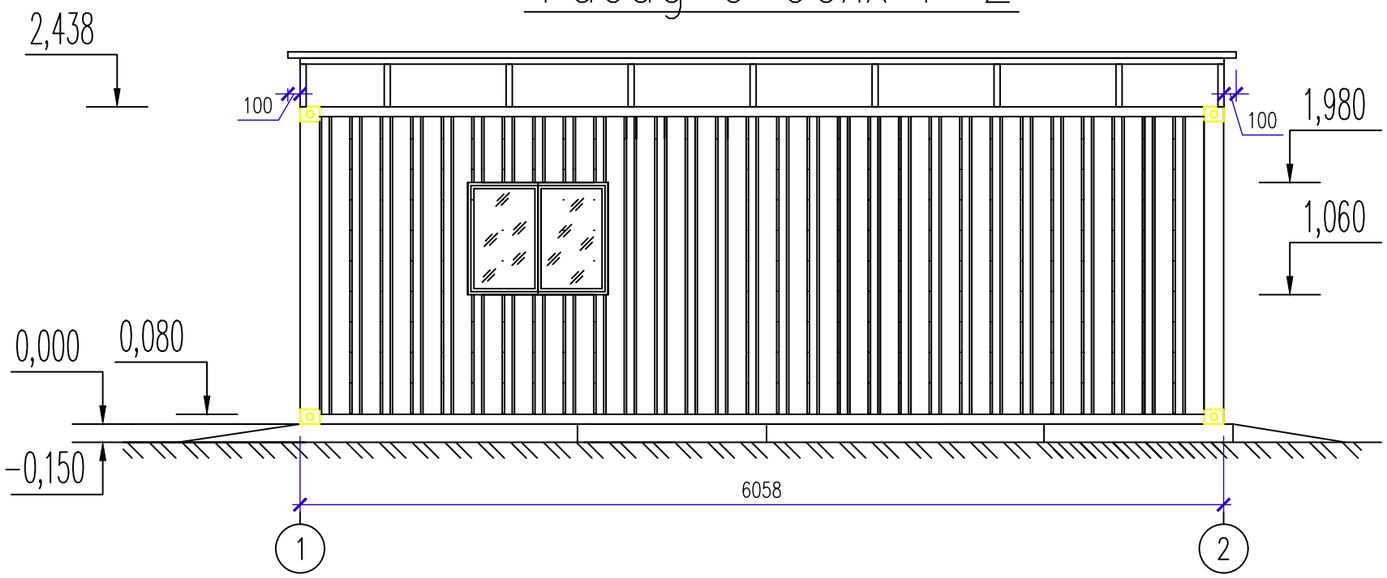

Фасад в осях А–Б

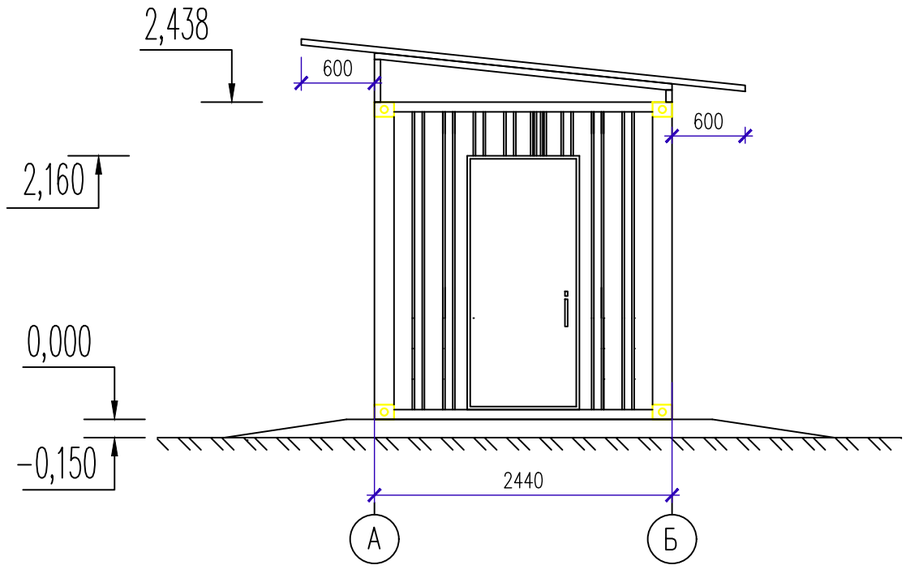

1. Данный лист смотреть с листами АС–8–8.5.
2. Окраску наружных стен производить красками светлых тонов по грунтовке, площадь окраски 44,32 м².

Изм.	Кол.уч.	Лист	N док.	Подпись	Дата	2023–07–10–АС			
						"Строительство полигона твердо–бытовых отходов в с. Акжигит Бейнеуского района Мангистауской области" Корректировка.			
Разработал		Бижикенов К			08.24	Мехмастерская	Стадия	Лист	Листов
Проверил		Дармуханов Н			08.24		РП	8.1	
ГИП		Тузелбаева Г			08.24				
Н.контр.		Дармуханов Н			08.24	Фасады в осях 1–2 и А–Б	ТОО «Жастар–Плюс» г. Актау 2024		

Взам. инв.№ | Подпись и дата | Инв.№ подл.

ФОРМАТ А3

РАЗРЕЗ 1–1
М 1:40

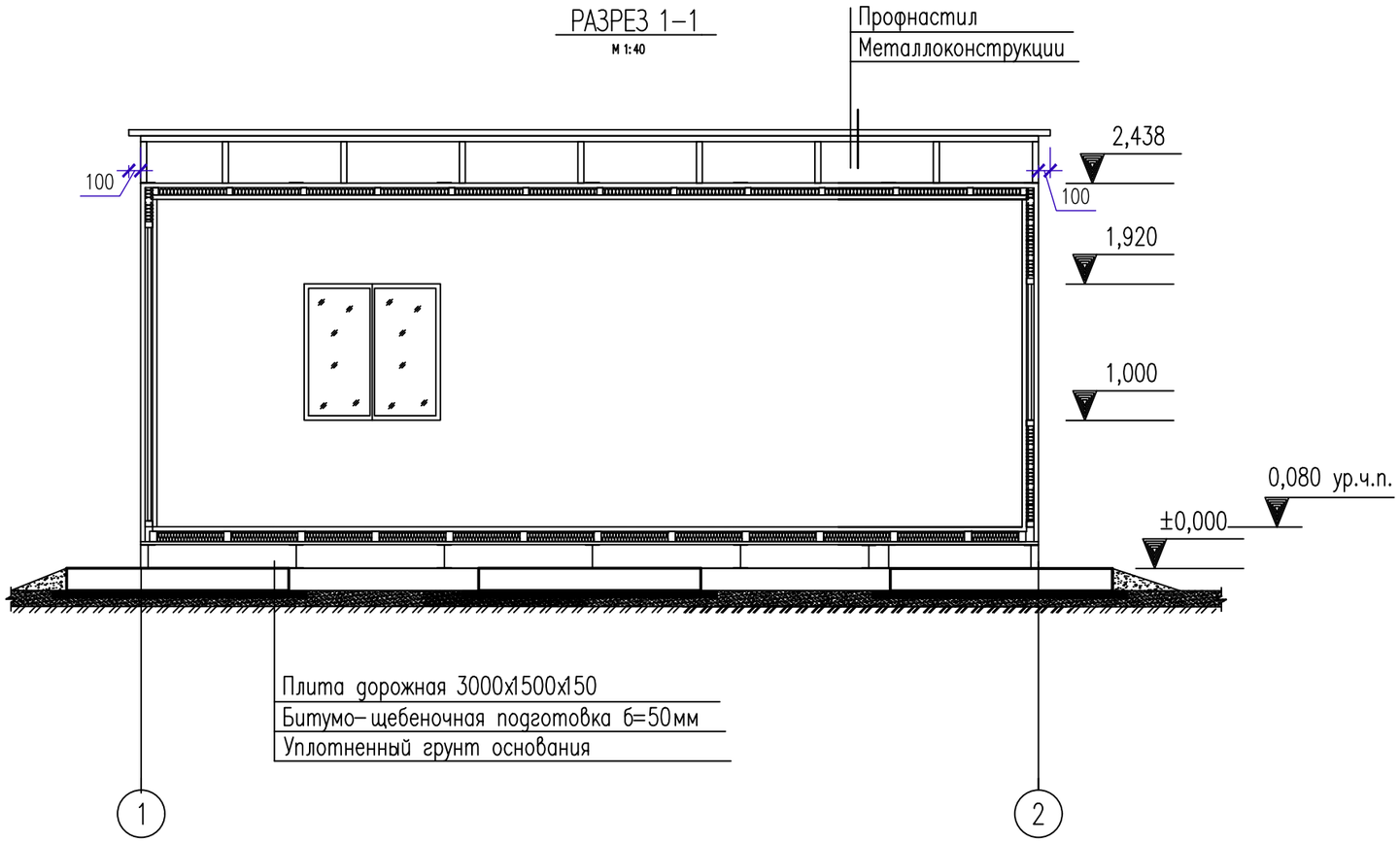

РАЗРЕЗ 2–2
М 1:40

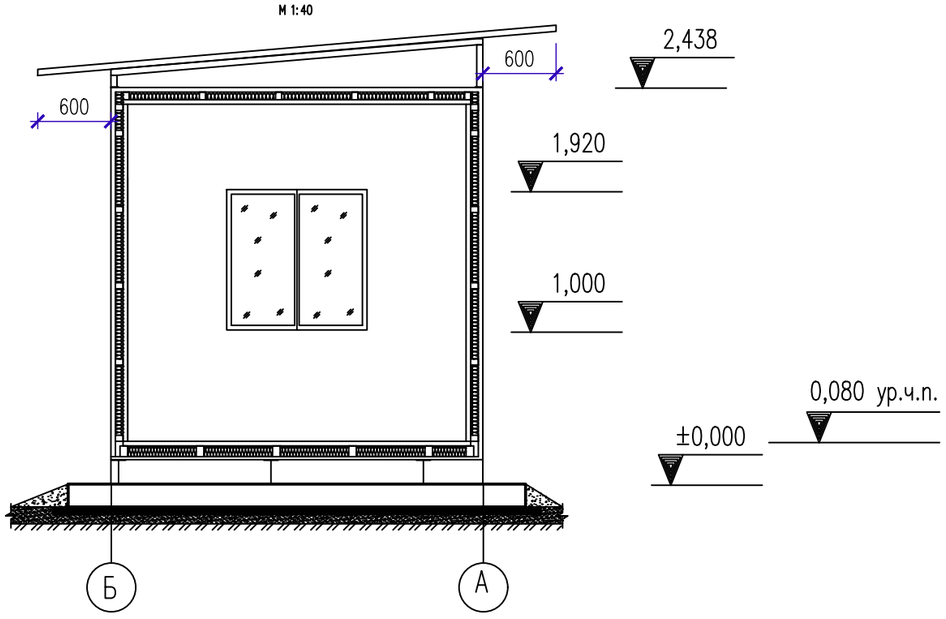

1. Данный лист смотреть с листами АС–8–8.5.

						2023–07–10–АС		
						"Строительство полигона твердо–бытовых отходов в с. Акжигит Бейнеуского района Мангистауской области" Корректировка.		
Изм.	Кол.уч.	Лист	N док.	Подпись	Дата			
Разработал		Бижикенов К			08.24	Мехмастерская	Стадия	Лист	Листов
Проверил		Дармуханов Н			08.24		РП	8.3	
ГИП		Тузелбаева Г			08.24				
Н.контр.		Дармуханов Н			08.24	Разрезы 1–1, 2–2	ТОО «Жастар–Плюс» г. Актау 2024		

Взам. инв.№ | Подпись и дата | Инв.№ подл.

ФОРМАТ А3

План фундаметов

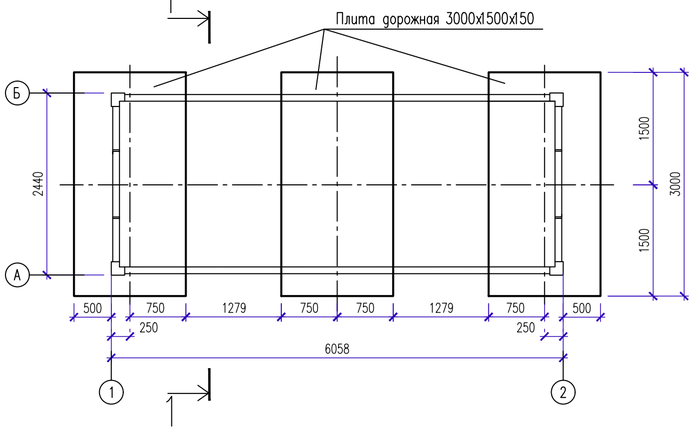

Разрез 1–1

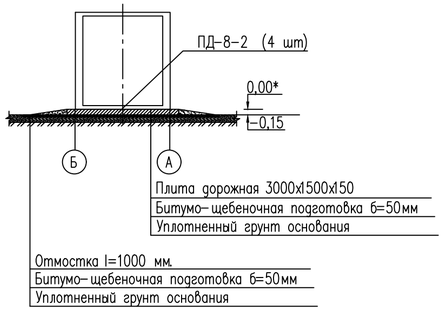

План кровли и каркаса

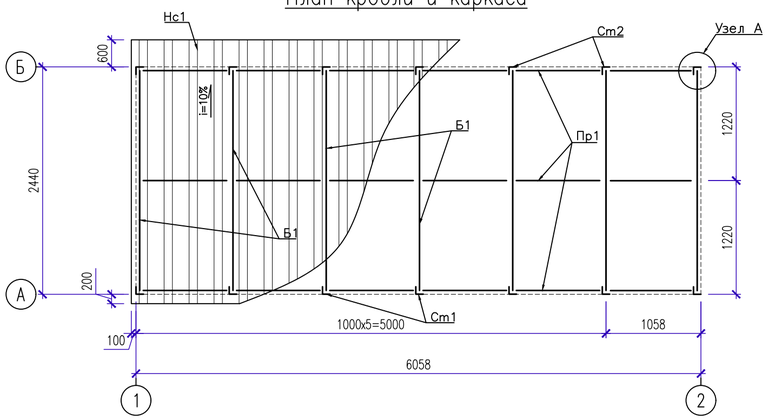

Крыльцо Кр–1

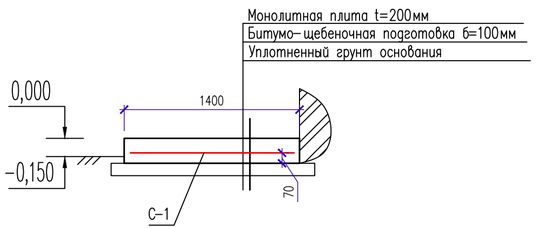

Узел А (вид сбоку)

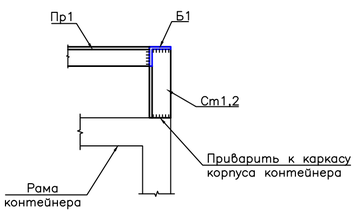

СПЕЦИФИКАЦИЯ ЭЛЕМЕНТОВ

Марка поз.	Обозначение	Наименование	Кол. шт.	Масса ед.кг.	Прим.
ПД–8–2	ГОСТ 21924.0–84	Плита дорожная 3000х1500х150	3шт	1688	
		Бетон марки С8/10 W8 F100			0,95 м3
		Битумощебеночная подготовка			1,08 м3
Ст1	ГОСТ 8509–93	Уголок 50х50х3мм L=400мм	7	0,93	
Ст2	ГОСТ 8509–93	Уголок 50х50х3мм L=150мм	7	0,35	
Б1	ГОСТ 8509–93	Уголок 50х50х3мм L=2440мм	7	5,66	
Пр1	ГОСТ 8509–93	Уголок 50х50х3мм L=6058мм	3	14,05	
Нс1	ГОСТ 24045–2016	Профнастил Н57–750–0,7 S=23,8м2	1	206,11	
		Крыльцо Кр–1			
С–1	ГОСТ 23279–2012	Сетка 4С $\frac{10–А400–200}{10–А400–200}$ 125х145	1	12,43	
		Бетон марки С12/15 W8 F100			0,42м3
		Битумощебеночная подготовка			0,27м3

1. За относительную отметку 0,00 принята отметка верха фундамента
2. Плиты обмазать горячим битумом за 2 раза в местах соприкосновения их поверхности с конструкцией низа контейнера
3. Под подошвой фундаментов выполнить битумнощебеночную подготовку из щебня, пропитанного битумом до полного насыщения
4. Стыки контейнеров не должны попадать на швы плит

Изм.	Кол.уч.	Лист	N док.	Подпись	Дата
Разработал		Бижикенов К			08.24
Проверил		Дармуханов Н			08.24
ГИП		Тузелбаева Г			08.24
Н.контр.		Дармуханов Н			08.24

2023–07–10–АС

"Строительство полигона твердо–бытовых отходов в с. Акжигит Бейнеуского района Мангистауской области" Корректировка.

Мехмастерская

Стадия	Лист	Листов
РП	8.4	

План расположения фундаментов. План кровли и каркаса

ТОО «Жастар–Плюс» г. Актау 2024

Взам. инв.№ | Подпись и дата | Инв.№ подл.

ФОРМАТ А4х3

ПЛАН НА ОТМ. 0,00

М 1:40

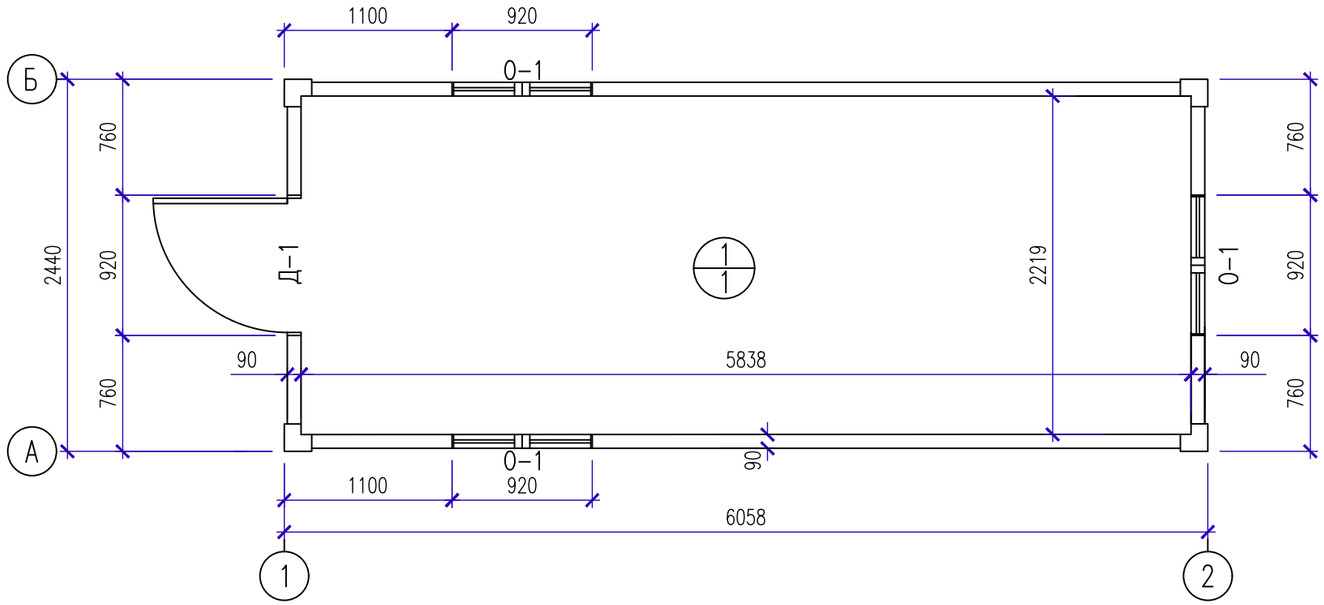

УСЛОВНЫЕ ОБОЗНАЧЕНИЯ:

1/1 Номер помещения по плану
Тип отделки по проекту

ТИПЫ ОТДЕЛКИ:

ПОТОЛКИ

1. Обрешетка из брусьев (35х50 шаг 500 в одном направлении) Lоб=57,6п.м.
2. Утеплитель типа URSA между брусьями, 50мм
3. Панели типа ПВХ

ПОЛЫ

1

1. Обрешетка из брусьев (гор.и верт.35х50 шаг 500) Lоб=57,6п.м.
2. Утеплитель типа URSA между брусьями, 50мм
3. Настил из ДСП, 10мм
4. Линолеум, 3мм

СТЕНЫ

1. Обрешетка из брусьев (гориз. 35х50 шаг 500) Lоб=144,0п.м.
2. Утеплитель типа URSA между брусьями, 50мм
3. Панели типа ХДМ (верт.)
4. Лак масляный, 2 слоя

ВЕДОМОСТЬ ОТДЕЛКИ ПОМЕЩЕНИЙ

№ помещ	Потолок		Стены или перегородки		Низ стен или пергородок		Примеч.
	Площадь,м²	Тип	Площадь,м²	Тип	Периметр,м	Вид	
1	12,95	1	27,83	1	16,11	Плинтус ПВХ h=50мм b=15мм (цвета "дуб")	
Итого:	12,95	Итого:	27,83	Итого:	16,11		

ПРИМЕЧАНИЕ:

1. Потолочный плинтус принять таким же как и наполный (ярко-белого цвета).
2. Для подсчета объема потолочного плинтуса использовать числа из подграфы "Периметр" графы "Низ стен или перегородок" вышеприведенной таблицы.
3. Для подсчета объема материалов отделки для пола использовать числа из подграфы "Площадь" графы "Потолок" вышеприведенной таблицы.

Изм.	Кол.уч.	Лист	N док.	Подпись	Дата
Разработал		Бижикенов К			08.24
Проверил		Дармуханов Н			08.24
ГИП		Тузелбаева Г			08.24
Н.контр.		Дармуханов Н			08.24

2023-07-10-АС

"Строительство полигона твердо-бытовых отходов в с. Акжигит Бейнеуского района Мангистауской области" Корректировка.

Мехмастерская

Стадия	Лист	Листов
РП	8.5	

Ведомость отделки помещений

ТОО «Жастар-Плюс» г. Актау 2024

Взам. инв.№ | Подпись и дата | Инв.№ подл.

ФОРМАТ А3

ПЛАН

М 1:100

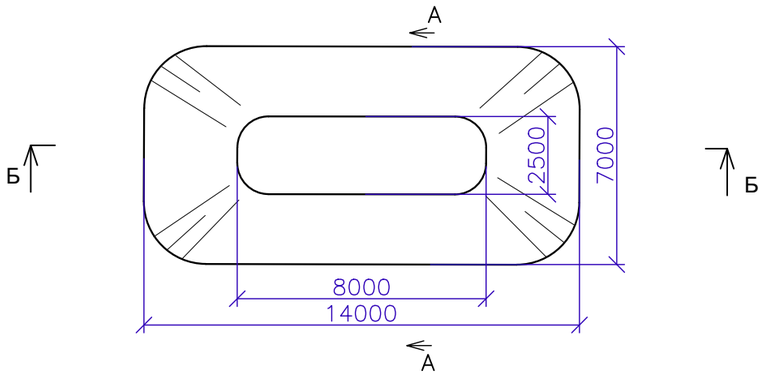

Вид А–А

М 1:50

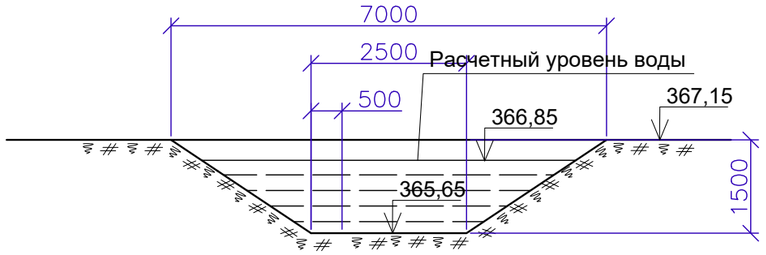

Вид Б–Б

М 1:50

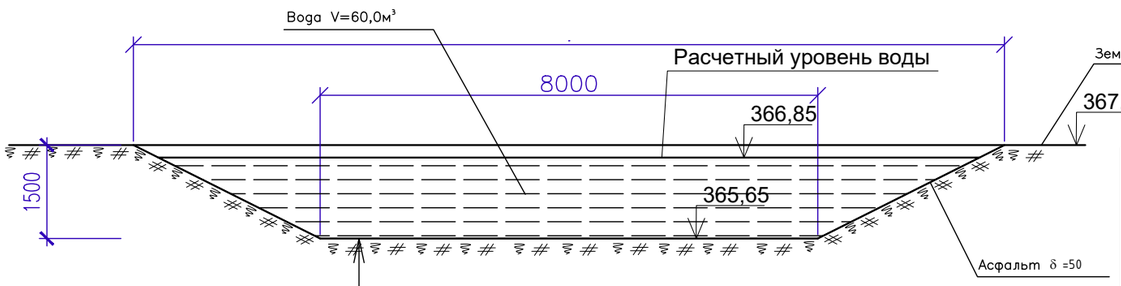

Асфальтобетон мелкозернистый, высокоплотный типа А, марки I, на битуме марки БНД 60/90, h=50мм

Жидкий битум 5мм с цементом 1кг/м² покрытый песком слоем 10мм, марка битума БГ 70/130, цемент сульфатостойкий М–400

Травление грунта противорастительными гербицидами на глубину 200мм (общий расход – 5 литра)

Спецификация материалов, расположенных на листе

Марка, поз.	Обозначение	Наименование	Кол.	Масса ед.кг	Примечание
		Пожарный водоем			
1		Битум 0,7кг/м² m	0.07		
2		Асфальтобетон			100,0м2
3		Песок м³	1,0	1900	
4		Цемент m	0.1		

Изм.	Кол.уч.	Лист	N док.	Подпись	Дата
Разработал		Бижикенов К			08.24
Проверил		Дармуханов Н			08.24
ГИП		Тузелбаева Г			08.24
Н.контр.		Дармуханов Н			08.24

2023–07–10–АС

"Строительство полигона твердо–бытовых отходов в с. Акжигит Бейнеуского района Мангистауской области" Корректировка.

Архитектурно–строительные решения

Стадия	Лист	Листов
РП	9	

Пожарный пруд

ТОО «Жастар–Плюс» г. Актау 2024

Взам. инв.N

Подпись и дата

Инв. N подл.

Формат - А3

ПЛАН ПРУДА – ИСПАРИТЕЛЯ

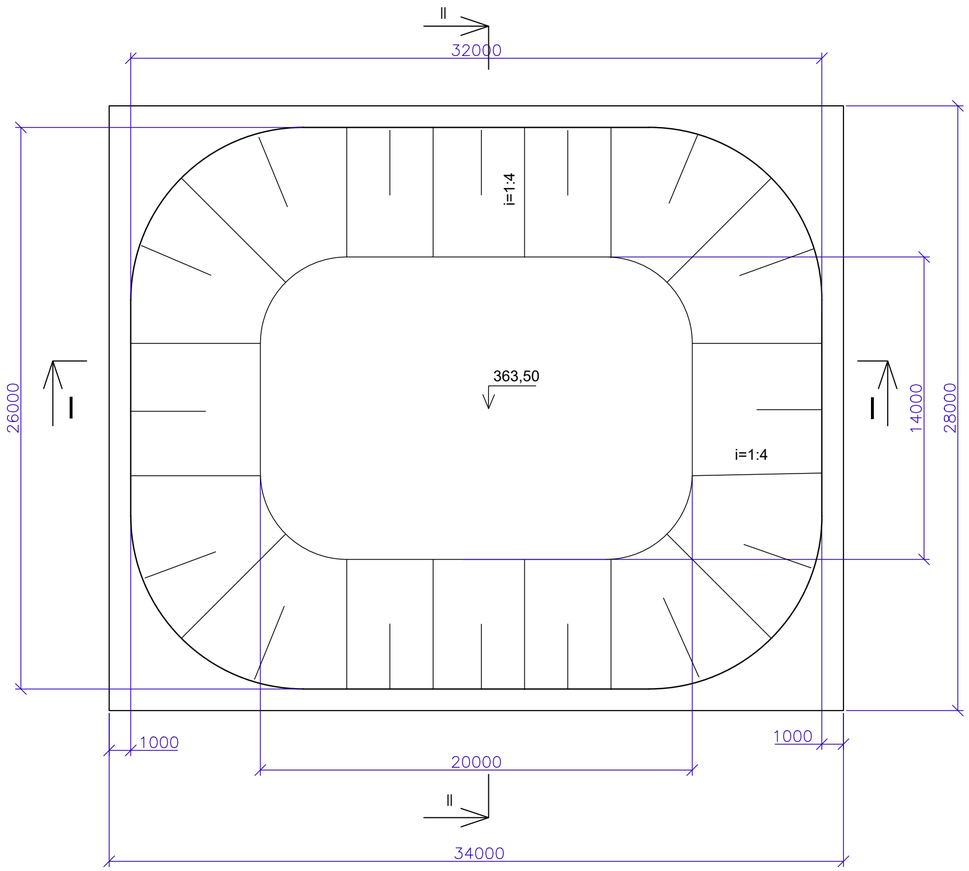

СПЕЦИФИКАЦИЯ ЭЛЕМЕНТОВ

МАРКА ПОЗ.	ОБОЗНАЧЕНИЕ	НАИМЕНОВАНИЕ	КОЛ. ШТ.	МАССА ЕД.КГ.	ПРИМЕЧ.
1		ПГС	84м³		
2		МЕЛКОЗЕРНИСТЫЙ АСФАЛЬТОБЕТОН			835м2

Мелкозернистый высокоплотный асфальтобетон типа А, I марки на битуме марка БНД 60/90 50мм по СТ РК 1225

ПГС уплотненный 100мм

Травление грунта противорастительными гербицидами на глубину 200мм (общий расход – 42 литра) и обработка жидким битумом марки БГ 70/130 из расчета 0.7кг на 1м², коэффициент уплотнения грунта – 0,95

РАЗРЕЗ I – I

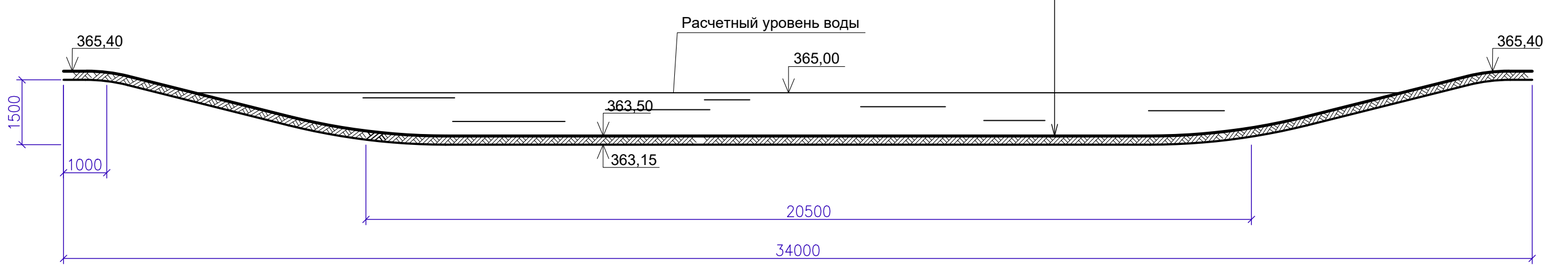

РАЗРЕЗ II – II

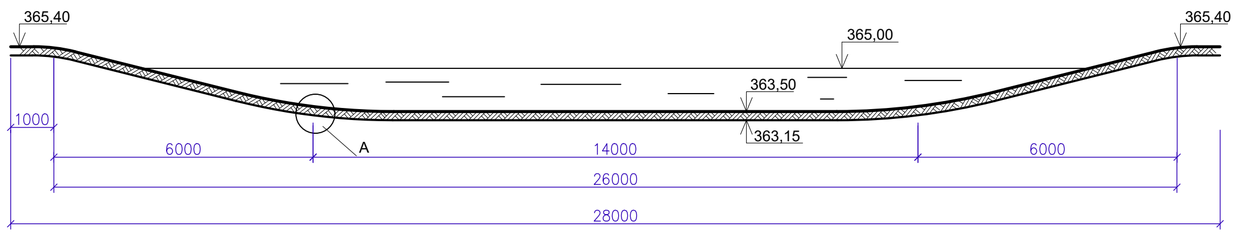

Изм.	Кол.уч.	Лист	N док.	Подпись	Дата
Разработал		Бижикенов К			08.24
Проверил		Дармуханов Н			08.24
ГИП		Тузелбаева Г			08.24
Н.контр.		Дармуханов Н			08.24

2023-07-10-АС

"Строительство полигона твердо-бытовых отходов в с. Акжигит Бейнеуского района Мангистауской области" Корректировка.

Пруд-испаритель.

Стадия	Лист	Листов
РП	10	

План. Разрезы 1-1, 2-2.

ТОО «Жастар-Плюс» г. Актау 2024

Взам. инв. N

Подпись и дата

Инв. N

ФОРМАТ А2

ПЛАН

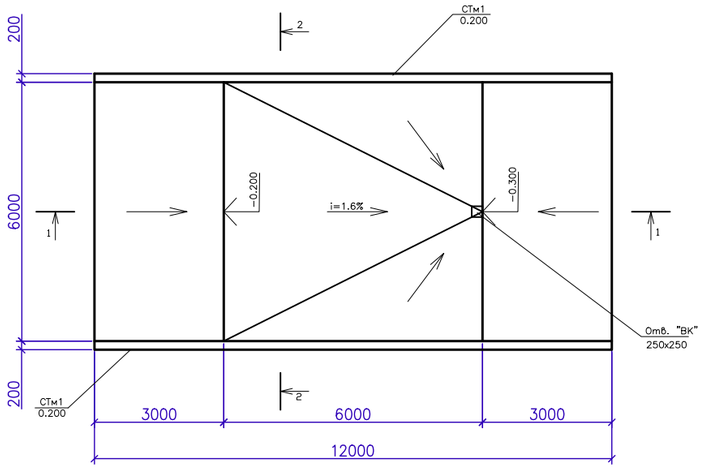

2 – 2

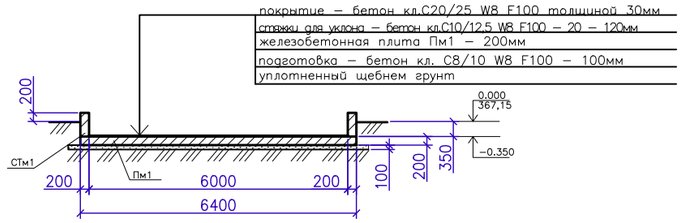

СПЕЦИФИКАЦИЯ ЭЛЕМЕНТОВ, ЗАМАРКИРОВАННЫХ НА ЛИСТЕ

МАРКА ПОЗ.	ОБОЗНАЧЕНИЕ	НАИМЕНОВАНИЕ	КОЛ. ШТ.	МАССА ЕД.КГ.	ПРИМЕЧ.
		Пм 1			
1	ГОСТ 34028-2016	Пруток 1Ф-МД-12х8300-А400	16	7.34	
2	ГОСТ 34028-2016	Пруток 1Ф-МД-12х2560-А400	32	2.27	
3	ГОСТ 34028-2016	Пруток 1Ф-МД-12х9300-А400	17	8.26	
4	ГОСТ 34028-2016	Пруток 1Ф-МД-12х2060-А400	34	1.83	
5	ГОСТ 34028-2016	Пруток 1Ф-МД-12х6350-А400	63	5.64	
6	ГОСТ 34028-2016	Пруток 1Ф-МД-12х1200-А400	4	1.07	согнуть по месту
		МАТЕРИАЛ: БЕТОН КЛ.С12/15 W8 F100 м3	14.7		
		СТм 1	2		
		МАТЕРИАЛ: БЕТОН КЛ.С12/15 W8 F100 м3	1.11		

Ведомость деталей

Поз.	Эскиз
1	1100, 1100, 1090, 6100, 1090
2	1600, 1600, 1580, 6100, 1580

1 – 1

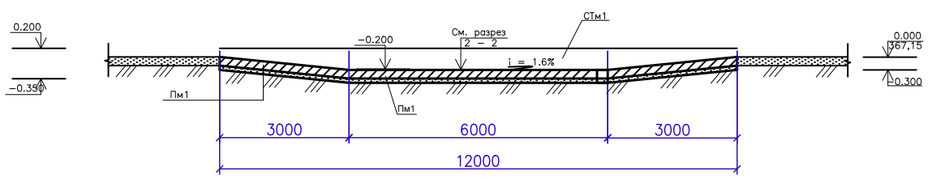

ВЕДОМОСТЬ РАСХОДА СТАЛИ НА ЭЛЕЕНТЫ КОНСТРУКЦИЙ

МАРКА ЭЛЕМЕНТА	АРМАТУРНЫЕ ИЗДЕЛИЯ				ОБЩИЙ РАСХОД
	АРМАТУРА КЛАССА				
	А400				
	ГОСТ 34028-2016				
	ø12	ИТОГО			
ПМ1	752.32	752.32			752.32

3 – 3

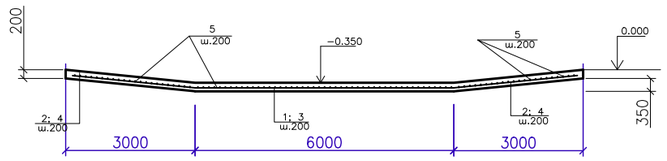

Пм1

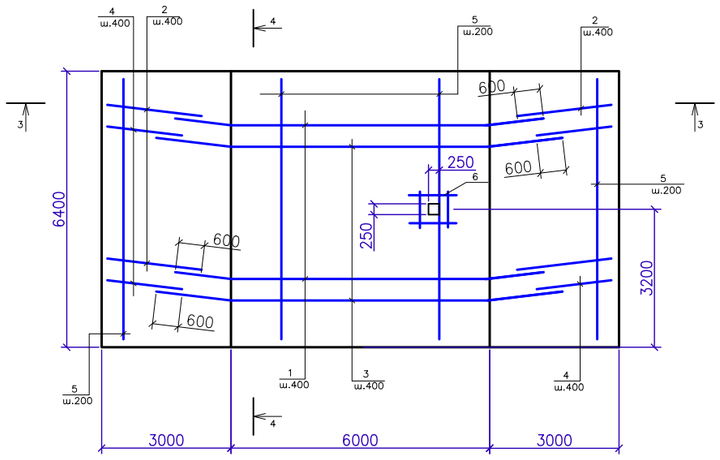

СТм1

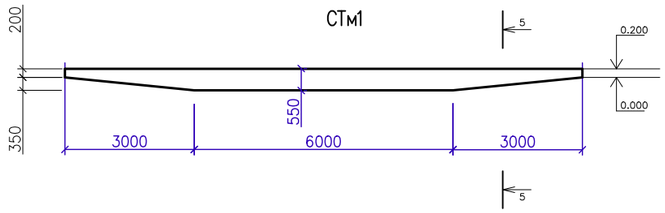

4 – 4

5 – 5

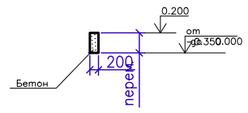

Изм.	Кол.уч.	Лист	N док.	Подпись	Дата
Разработал		Бижикенов К			08.24
Проверил		Дармуханов Н			08.24
ГИП		Тузелбаева Г			08.24
Н.контр.		Дармуханов Н			08.24

2023-07-10-АС

"Строительство полигона твердо-бытовых отходов в с. Акжигит Бейнеуского района Мангистауской области" Корректировка.

Мойка.

Стадия	Лист	Листов
РП	11	

План. Разрезы.
М 1:100

ТОО «Жастар-Плюс»
г. Актау 2024

Взам. инв. N | Подпись и дата | Инв. N

ФОРМАТ А2

ПЛАН

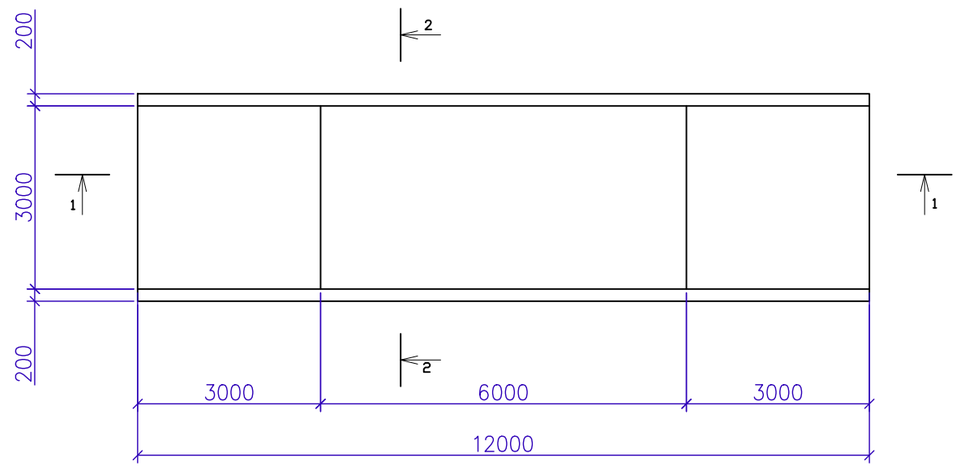

СПЕЦИФИКАЦИЯ ЭЛЕМЕНТОВ, ЗАМАРКИРОВАННЫХ НА ЛИСТЕ

МАРКА ПОЗ.	ОБОЗНАЧЕНИЕ	НАИМЕНОВАНИЕ	КОЛ. ШТ.	МАССА ЕД. КГ.	ПРИМЕЧ.
		Пм 1	1		
С1	ГОСТ 23279-2012	СЕТКА 2С $\frac{12-А400-200}{12-А400-200}$ 305х425	3	120	
		МАТЕРИАЛ: БЕТОН КЛ.С20/25 W8 F100 м3	1.1		
		МАТЕРИАЛ: БЕТОН КЛ.С12/15 W8 F100 м3	3.6		
		СТм 1	2		
		МАТЕРИАЛ: БЕТОН КЛ.С12/15 W8 F100 м3	1.0		

1 – 1

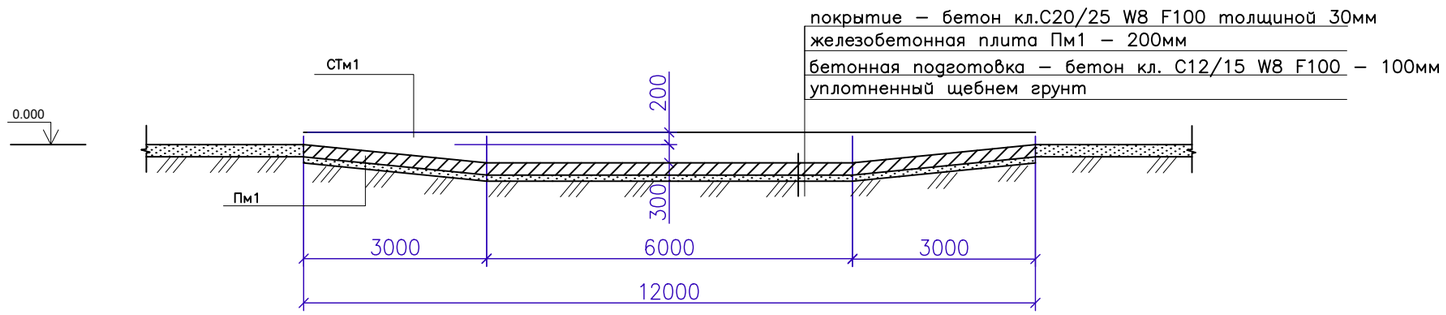

2 – 2

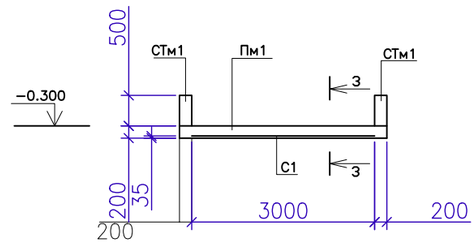

3 – 3

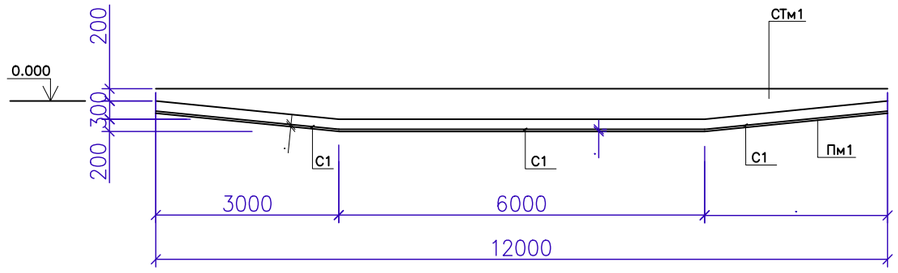

Взам. инв. N	Подпись и дата	Инв. N

Изм.	Кол.уч.	Лист	N док.	Подпись	Дата	2023-07-10-АС			
						"Строительство полигона твердо-бытовых отходов в с. Акжигит Бейнеуского района Мангистауской области" Корректировка.			
Разработал		Бижикенов К			08.24	Архитектурно-строительные решения	Стадия	Лист	Листов
Проверил		Дармуханов Н			08.24		РП	12	
ГИП		Тузелбаева Г			08.24				
Н.контр.		Дармуханов Н			08.24	Контрольно-дезинфицирующая установка бетонной ванны для ходовой части автотранспорта М 1:100	ТОО «Жастар-Плюс» г. Актау 2024		

ФОРМАТ А3

ПЛАН НА ОТМ. 0,00

М 1:40

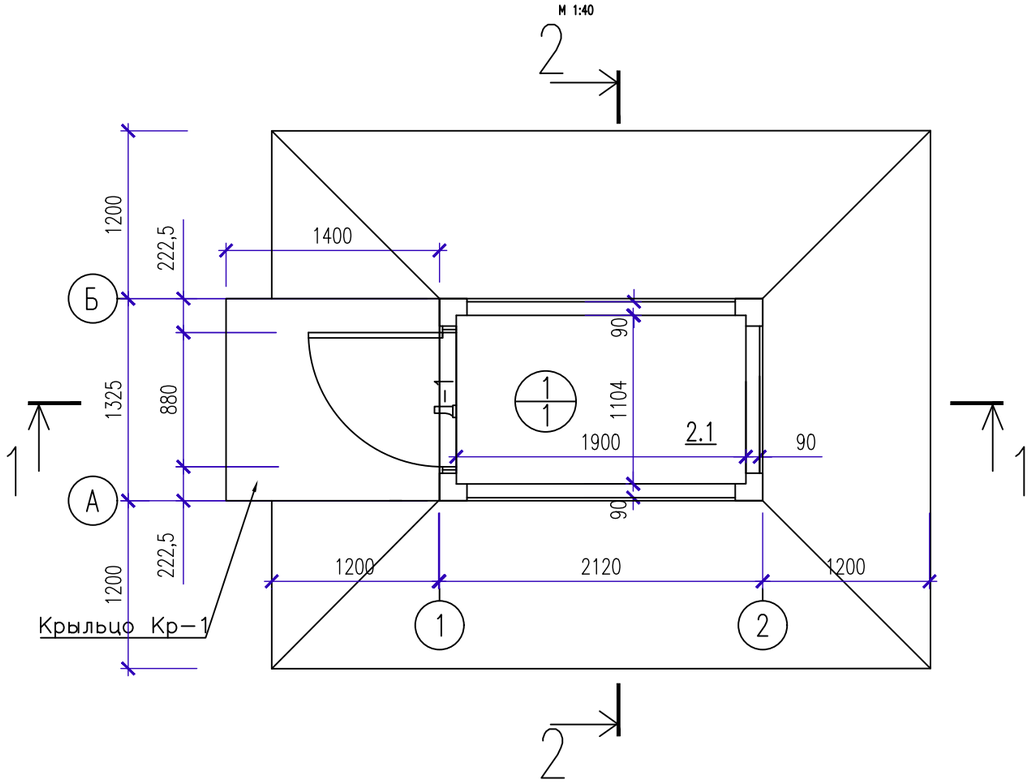

ТИПЫ ОТДЕЛКИ:

ПОТОЛКИ

1. Обрешетка из брусьев (35х50 шаг 500 в одном направлении) Lоб=20,6п.м.
2. Утеплитель типа URSA между брусьями, 50мм
3. Панели типа ПВХ

ПОЛЫ

1

1. Обрешетка из брусьев (гор.и верт.35х50 шаг 500) Lоб=20,6п.м.
2. Утеплитель типа URSA между брусьями, 50мм
3. Настил из ДСП, 10мм
4. Линолеум, 3мм

СТЕНЫ

1. Обрешетка из брусьев (гориз. 35х50 шаг 500) Lоб=61,8п.м.
2. Утеплитель типа URSA между брусьями, 50мм
3. Панели из ДСП (верт.)

ВЕДОМОСТЬ ОТДЕЛКИ ПОМЕЩЕНИЙ

№ помещ	Потолок		Стены или перегородки		Низ стен или пергородок		Примеч.
	Площадь,м²	Тип	Площадь,м²	Тип	Периметр,м	Вид	
1	2,1	1	2,42	1	5,12	Плинтус ПВХ h=50мм b=15мм (цвета "дуб")	
Итого:	2,1	Итого:	2,42	Итого:	5,12		

ЭКСПЛИКАЦИЯ ПОМЕЩЕНИЙ

No п/п	Наименование	Площадь, м²	Категория помещ.
1	Склад (3-х тонный контейнер)	2.1	Д

СПЕЦИФИКАЦИЯ ЭЛЕМЕНТОВ ЗАПОЛНЕНИЯ ПРОЕМОВ

Марка	Обозначение	Наименование	Кол-во	Примечание
Д-1	ГОСТ 24698-88	Дверь одностворчатая 880х2085(h)	1	Из ПВХ профиля

УСЛОВНЫЕ ОБОЗНАЧЕНИЯ:

1/1 Номер помещения по плану
Тип отделки по проекту

1. Данный лист смотреть с листами АС-13/1, 13/2, 13/3.

Изм.	Кол.уч.	Лист	N док.	Подпись	Дата
Разработал		Бижикенов К			08.24
Проверил		Дармуханов Н			08.24
ГИП		Тузелбаева Г			08.24
Н.контр.		Дармуханов Н			08.24

2023-07-10-АС

"Строительство полигона твердо-бытовых отходов в с. Акжигит Бейнеуского района Мангистауской области" Корректировка.

Склад (3-х тонный контейнер)

Стадия	Лист	Листов
РП	13	

План на отм. 0,00.
Ведомость отделки помещения.

ТОО «Жастар-Плюс» г. Актау 2024

Взам. инв.№ | Подпись и дата | Инв.№ подл.

ФОРМАТ А3

Фасад в осях 1–2

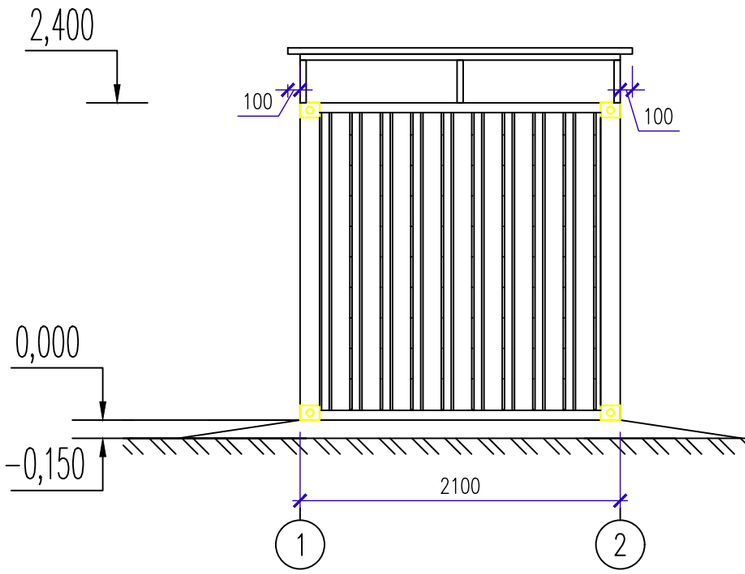

Фасад в осях 2–1

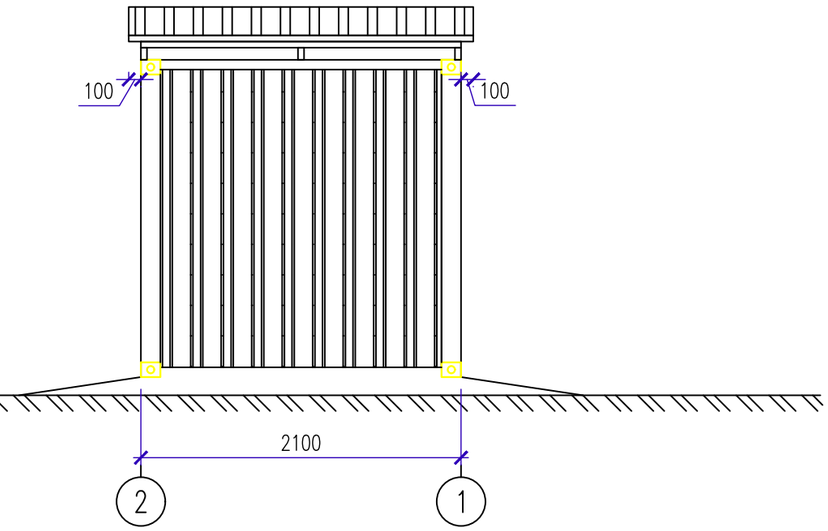

Фасад в осях А–Б

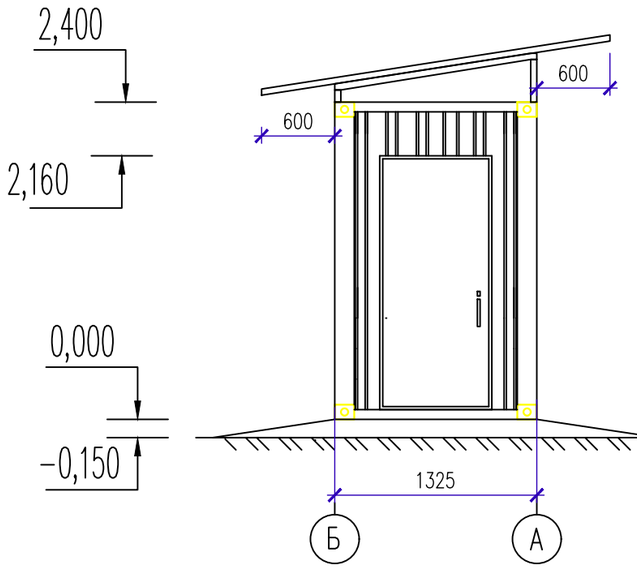

Фасад в осях Б–А

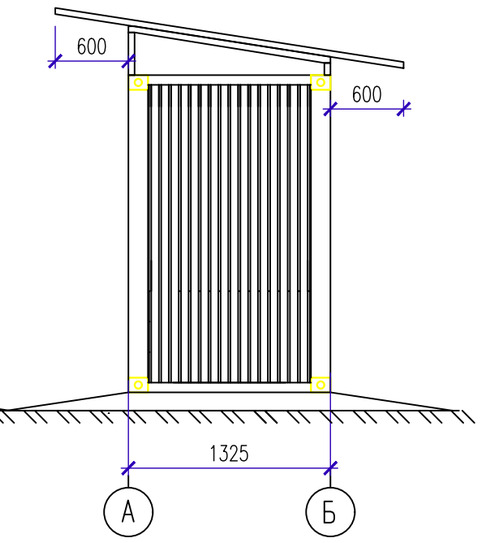

1. Данный лист смотреть с листами АС–13/2, 13/3.
2. Окраску наружных стен производить красками светлых тонов по грунтовке, площадь окраски 16,44 м.^{2}

Изм.	Кол.уч.	Лист	N док.	Подпись	Дата	2023–07–10–АС			
						"Строительство полигона твердо–бытовых отходов в с. Акжигит Бейнеуского района Мангистауской области" Корректировка.			
Разработал		Бижикенов К			08.24	Склад (3–х тонный контейнер)	Стадия	Лист	Листов
Проверил		Дармуханов Н			08.24		РП	13.1	
ГИП		Тузелбаева Г			08.24				
Н.контр.		Дармуханов Н			08.24	Фасады	ТОО «Жастар–Плюс» г. Актау 2024		

Взам. инв.№ | Подпись и дата | Инв.№ подл.

ФОРМАТ А3

РАЗРЕЗ 1–1
М 1:40

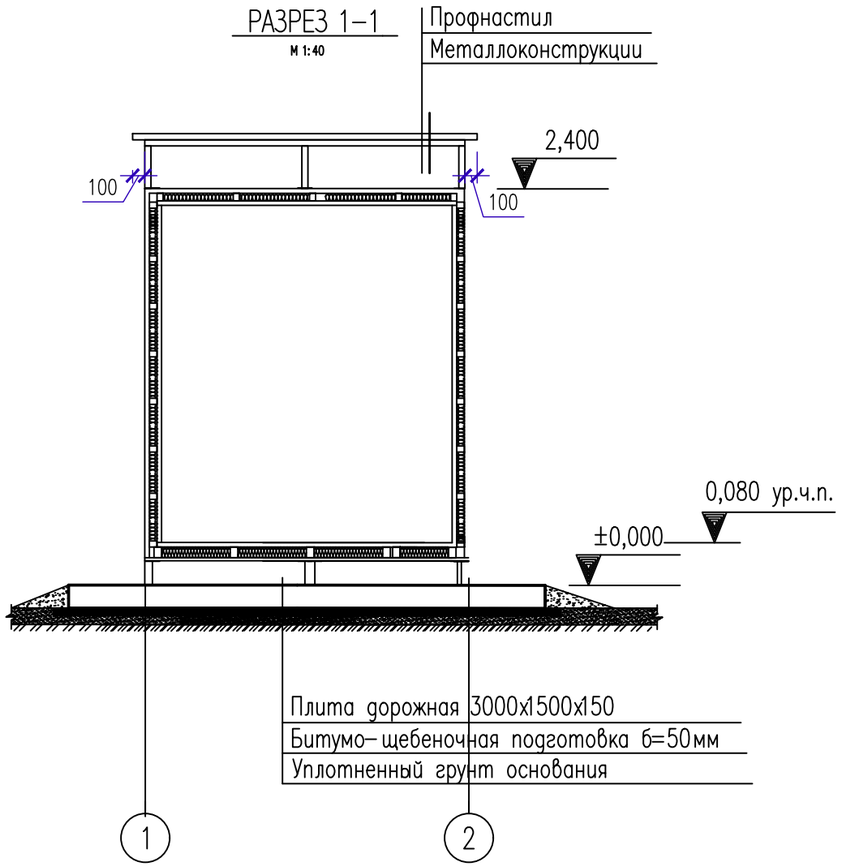

РАЗРЕЗ 2–2
М 1:40

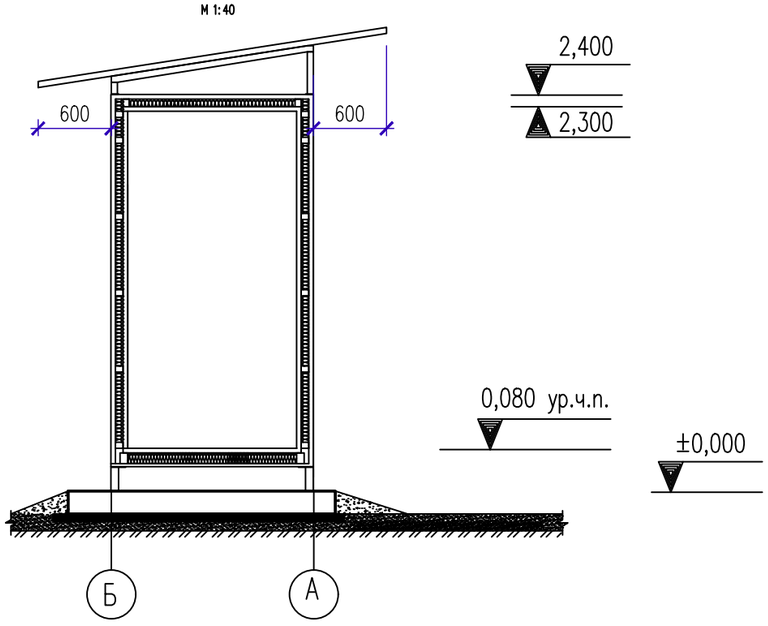

1. Данный лист смотреть с листами АС–13/3.

						2023–07–10–АС		
						"Строительство полигона твердо–бытовых отходов в с. Акжигит Бейнеуского района Мангистауской области" Корректировка.		
Изм.	Кол.уч.	Лист	N док.	Подпись	Дата			
Разработал		Бижикенов К			08.24	Склад (3–х тонный контейнер)	Стадия	Лист	Листов
Проверил		Дармуханов Н			08.24		РП	13.2	
ГИП		Тузелбаева Г			08.24				
Н.контр.		Дармуханов Н			08.24	Разрезы 1–1, 2–2	ТОО «Жастар–Плюс» г. Актау 2024		

Взам. инв.№ | Подпись и дата | Инв.№ подл.

ФОРМАТ А3

План фундамета

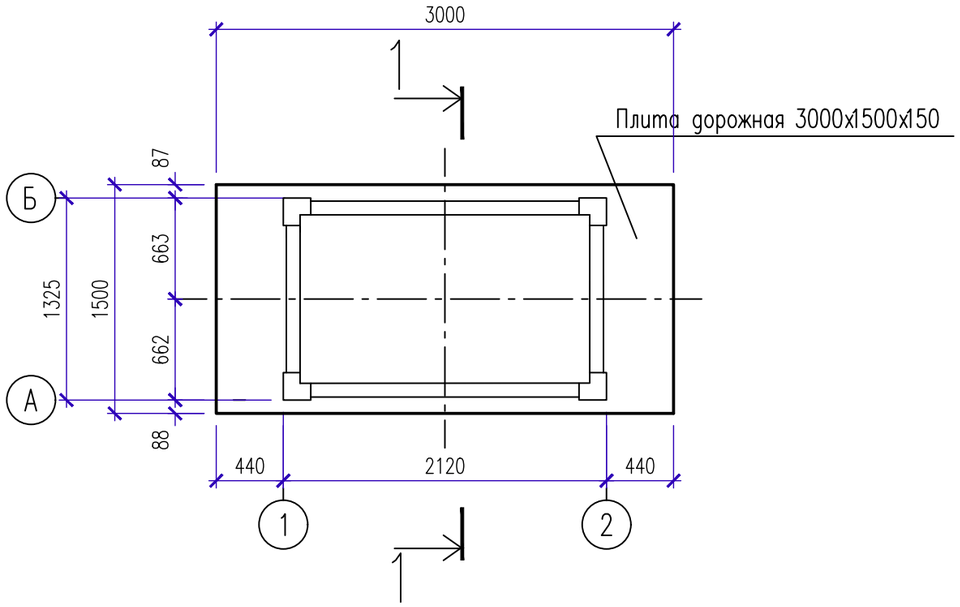

Разрез 1–1

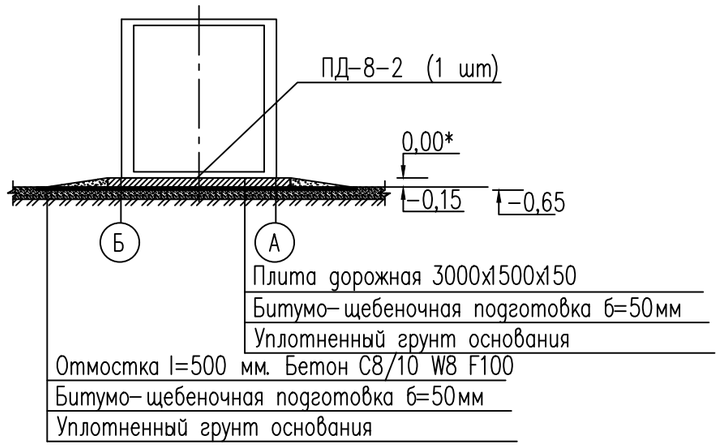

План кровли и каркаса

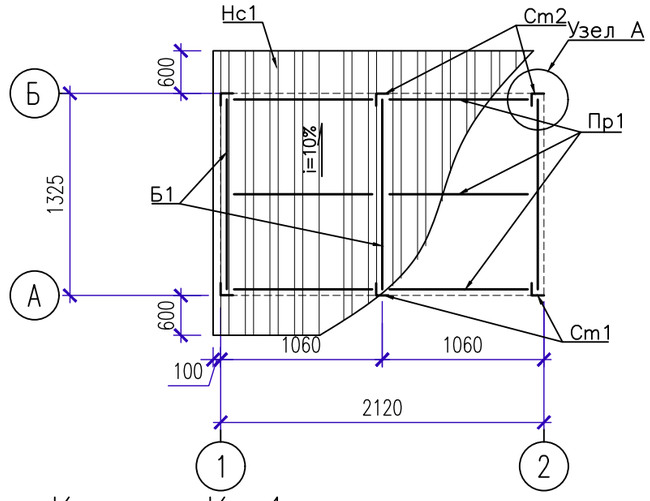

Крыльцо Кр–1

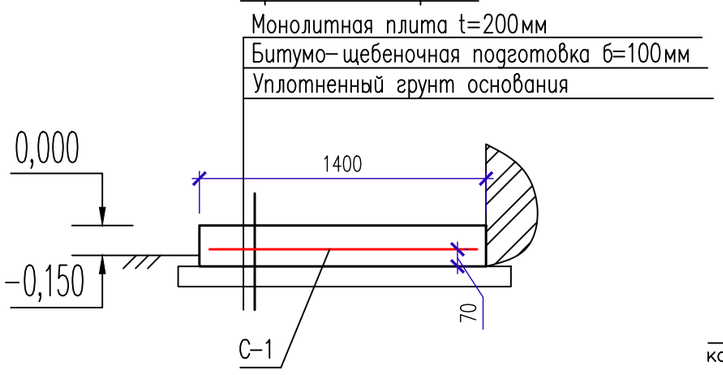

Узел А (вид сбоку)

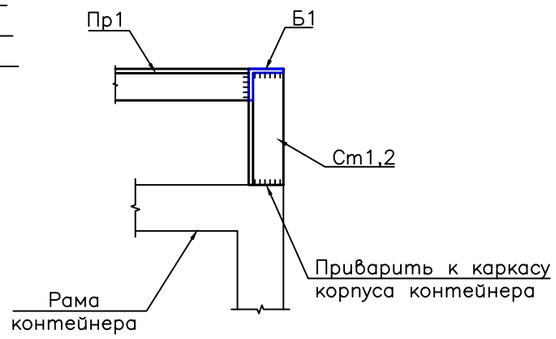

СПЕЦИФИКАЦИЯ ЭЛЕМЕНТОВ

Марка поз.	Обозначение	Наименование	Кол. шт.	Масса ед.кг.	Прим.
ПД–8–2	ГОСТ 21924.0–84	Плита дорожная 3000х1500х150	1шт	1688	
		Бетон марки С8/10 W8 F100			0,95 м3
		Битумощебеночная подготовка			0,26 м3
Ст1	ГОСТ 8509–93	Уголок 50х50х3мм L=400мм	3	0,93	
Ст2	ГОСТ 8509–93	Уголок 50х50х3мм L=150мм	3	0,35	
Б1	ГОСТ 8509–93	Уголок 50х50х3мм L=1325мм	3	3,07	
Пр1	ГОСТ 8509–93	Уголок 50х50х3мм L=2120мм	3	4,92	
Нс1	ГОСТ 24045–2016	Профнастил Н57–750–0,7 S=6,2м2	1	53,69	
		Крыльцо Кр–1			
С–1	ГОСТ 23279–2012	Сетка 4С $\frac{10–А400–200}{10–А400–200}$ 125х145	1	12,43	
		Бетон марки С12/15 W8 F100			0,42м3
		Битумощебеночная подготовка			0,27м3

1. За относительную отметку 0,00 принята отметка верха фундамента
2. Плиты обмазать горячим битумом за 2 раза в местах соприкосновения их поверхности с конструкцией низа контейнера
3. Под подошвой фундаментов выполнить битумнощебеночную подготовку из щебня, пропитанного битумом до полного насыщения
4. Стыки контейнеров не должны попадать на швы плит

Изм.	Кол.уч.	Лист	N док.	Подпись	Дата
Разработал		Бижикенов К			08.24
Проверил		Дармуханов Н			08.24
ГИП		Тузелбаева Г			08.24
Н.контр.		Дармуханов Н			08.24

2023–07–10–АС

"Строительство полигона твердо–бытовых отходов в с. Акжигит Бейнеуского района Мангистауской области" Корректировка.

Склад (3–х тонный контейнер)

Стадия	Лист	Листов
РП	13.3	

План расположения фундаментов. План кровли и каркаса

ТОО «Жастар–Плюс» г. Актау 2024

Взам. инв.№ | Подпись и дата | Инв.№ подл.

ФОРМАТ А3

ПЛАН

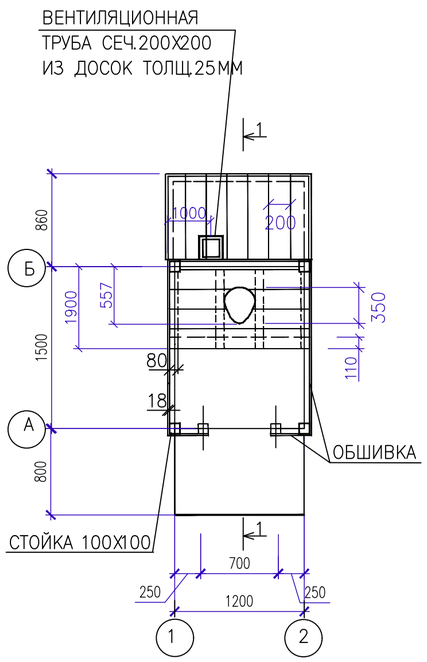

1 – 1

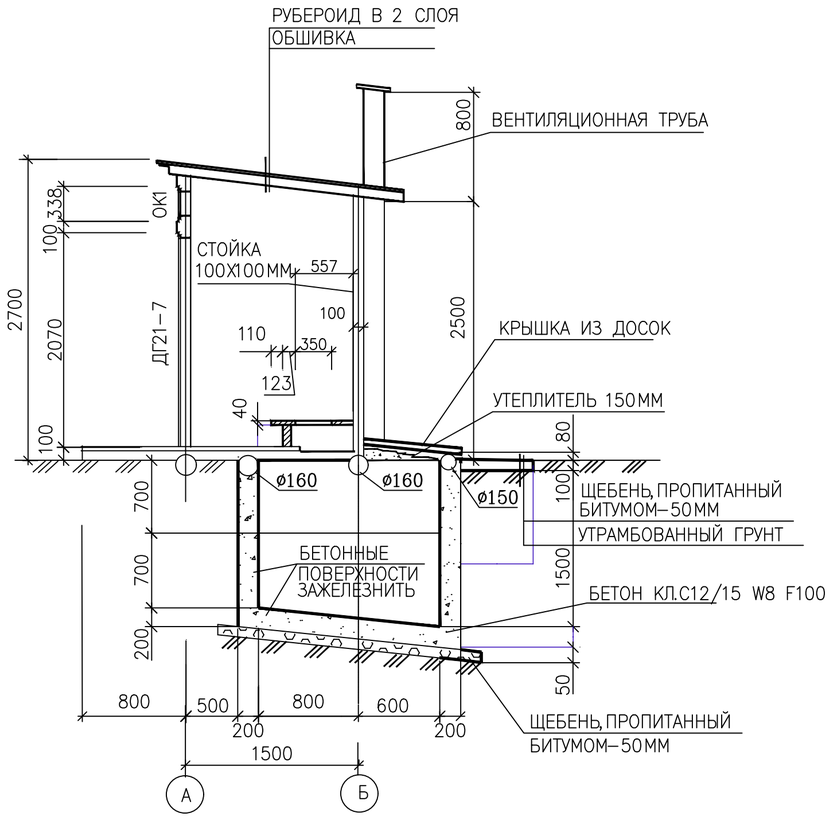

СПЕЦИФИКАЦИЯ ЭЛЕМЕНТОВ КОНСТРУКЦИЙ

МАРКА ПОЗИЦ.	ОБОЗНАЧЕНИЕ	НАИМЕНОВАНИЕ	КОЛ. ШТ.	МАССА ЕД.КГ.	ПРИМЕЧ.
		СБОРНЫЕ ЭЛЕМЕНТЫ			
ДГ21-7	ГОСТ 6629-74	ДВЕРЬ ДГ21-10	1		
ОК1		ОКНО ОК-1	1		
		ОКНО ОК-1			
	ГОСТ 5306-83	БРУС	0,01	$м^3$	
	ГОСТ 111-78	СТЕКЛО ТОЛЩ.4ММ	0,12	$м^2$	
		МАТЕРИАЛЫ			
	ГОСТ 5306-83	ПИЛОМАТЕРИАЛЫ	0,6	$м^3$	
		БЕТОН КЛ.С12/15 W8 F100	2.0	$м^3$	
		УТЕПЛИТЕЛЬ-	0,14	$м^3$	
		КЕРАМЗИТОВЫЙ ГРАВИЙ.			

ФАСАД

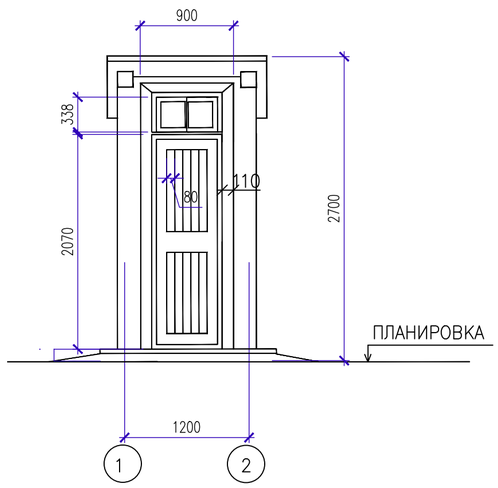

ПЛАН ВЫГРЕБА

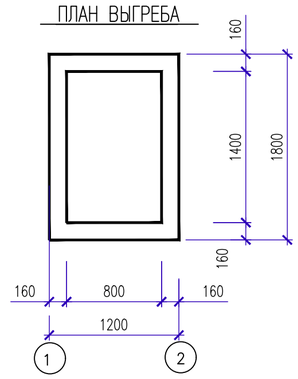

ПРИМЕЧАНИЯ

1. ОБШИВКУ ВЫПОЛНИТЬ ИЗ СТРОГАННЫХ ДОСОК ТОЛЩИНОЙ 18ММ В РАЗБЕЖКУ. ДОСКИ ПОКРАСИТЬ МАСЛЯНЫМИ КРАСКАМИ ЗА ДВА РАЗА.
2. ОКНО И ДВЕРЬ ПОКРАСИТЬ МАСЛЯНЫМИ КРАСКАМИ В ТОТ ЖЕ ЦВЕТ ЗА ДВА РАЗА.
3. СТЕНКИ ВЫГРЕБА ВЫПОЛНИТЬ ИЗ БЕТОНА КЛ.С12/15 W8 F100 НА СУЛЬФАТОСТОЙКОМ ЦЕМЕНТЕ.
4. ВСЕ ДЕРЕВЯННЫЕ КОНСТРУКЦИИ ОБРАБОТАТЬ АНТИПИРЕНОМ.
5. БОКОВЫЕ ПОВЕРХНОСТИ ВЫГРЕБА, СОПРИКАСАЮЩИЕСЯ С ГРУНТОМ, ОБМАЗАТЬ ГОРЯЧИМ БИТУМОМ ЗА 2 РАЗА ПО ГРУНТОВКЕ ИЗ 40% РАСТВОРА БИТУМА В КЕРОСИНЕ.

ОКНО ОК1

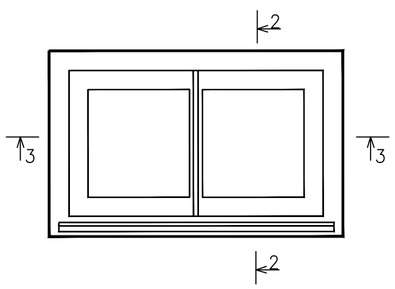

2 – 2

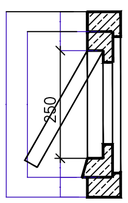

3 – 3

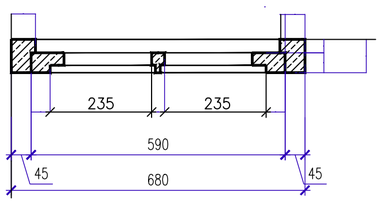

Изм.	Кол.уч.	Лист	N док.	Подпись	Дата
Разработал		Бижикенов К			08.24
Проверил		Дармуханов Н			08.24
ГИП		Тузелбаева Г			08.24
Н.контр.		Дармуханов Н			08.24

2023-07-10-АС

"Строительство полигона твердо-бытовых отходов в с. Акжигит Бейнеуского района Мангистауской области" Корректировка.

Туалет.

Стадия	Лист	Листов
РП	14	

Туалет.

ТОО «Жастар-Плюс» г. Актау 2024

ВЗАМ. ИНВ. N | ПОДПИСЬ И ДАТА | ИНВ.N ПОДЛ

ФОРМАТ А3

КОНСТРУКЦИЯ ЗАГЛУШКИ НА СКВАЖИНАХ

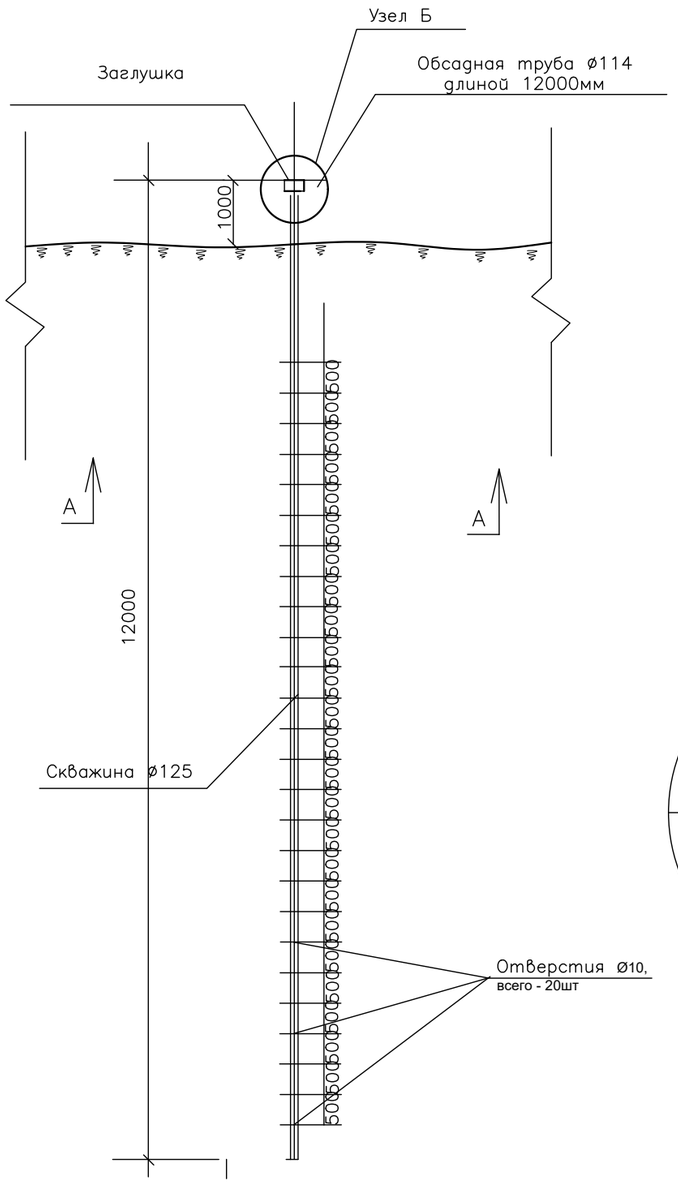

Вид А–А
М–б 1:5

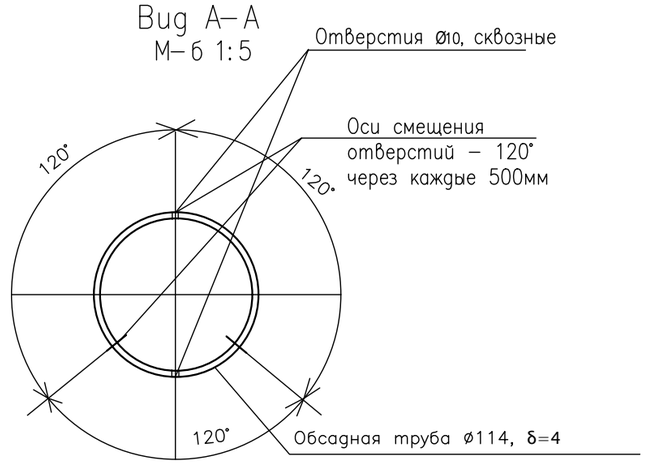

Узел Б

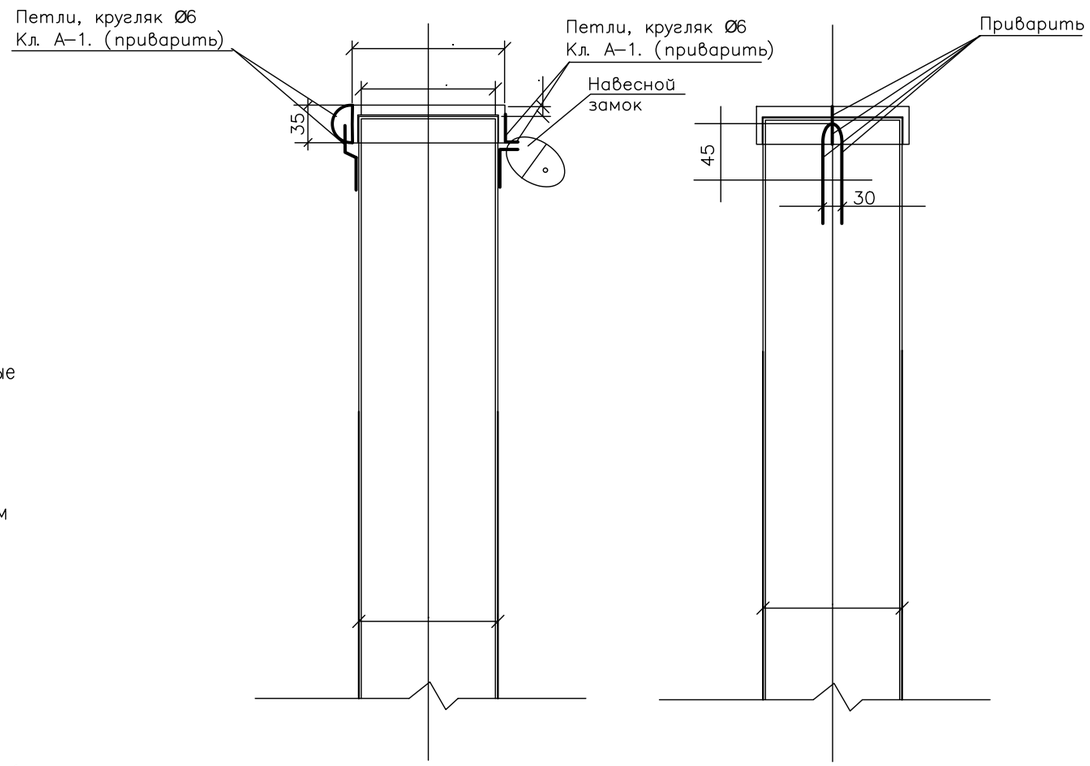

СПЕЦИФИКАЦИЯ ЭЛЕМЕНТОВ, ЗАМАРКИРОВАННЫХ НА ЛИСТЕ

МАРКА ПОЗ.	ОБОЗНАЧЕНИЕ	НАИМЕНОВАНИЕ	КОЛ. ШТ.	МАССА ЕД.КГ.	ПРИМЕЧ.
1	ГОСТ3262–75	Труба Ø 114 l=12000	1	161.28	
2	ГОСТ2590–71	Заглушка скважины	1	8.5	
3	ГОСТ2590–71	Сталь круглая Ø6	0.5м	0.222	
4	3.900.1–14,в.1	Заглушка скважины	1шт		Приобретается

Взам. инв. N

Подпись и дата

Инв. N

Изм.	Кол.уч.	Лист	N док.	Подпись	Дата
Разработал		Бижикенов К			08.24
Проверил		Дармуханов Н			08.24
ГИП		Тузелбаева Г			08.24
Н.контр.		Дармуханов Н			08.24

2023–07–10–АС

"Строительство полигона твердо–бытовых отходов в с. Акжигит Бейнеуского района Мангистауской области" Корректировка.

Наблюдательная скважина.

Стадия	Лист	Листов
РП	16	

Наблюдательная скважина. Вид А–А.
М 1:100

ТОО «Жастар–Плюс»
г. Актау 2024

ФОРМАТ А3

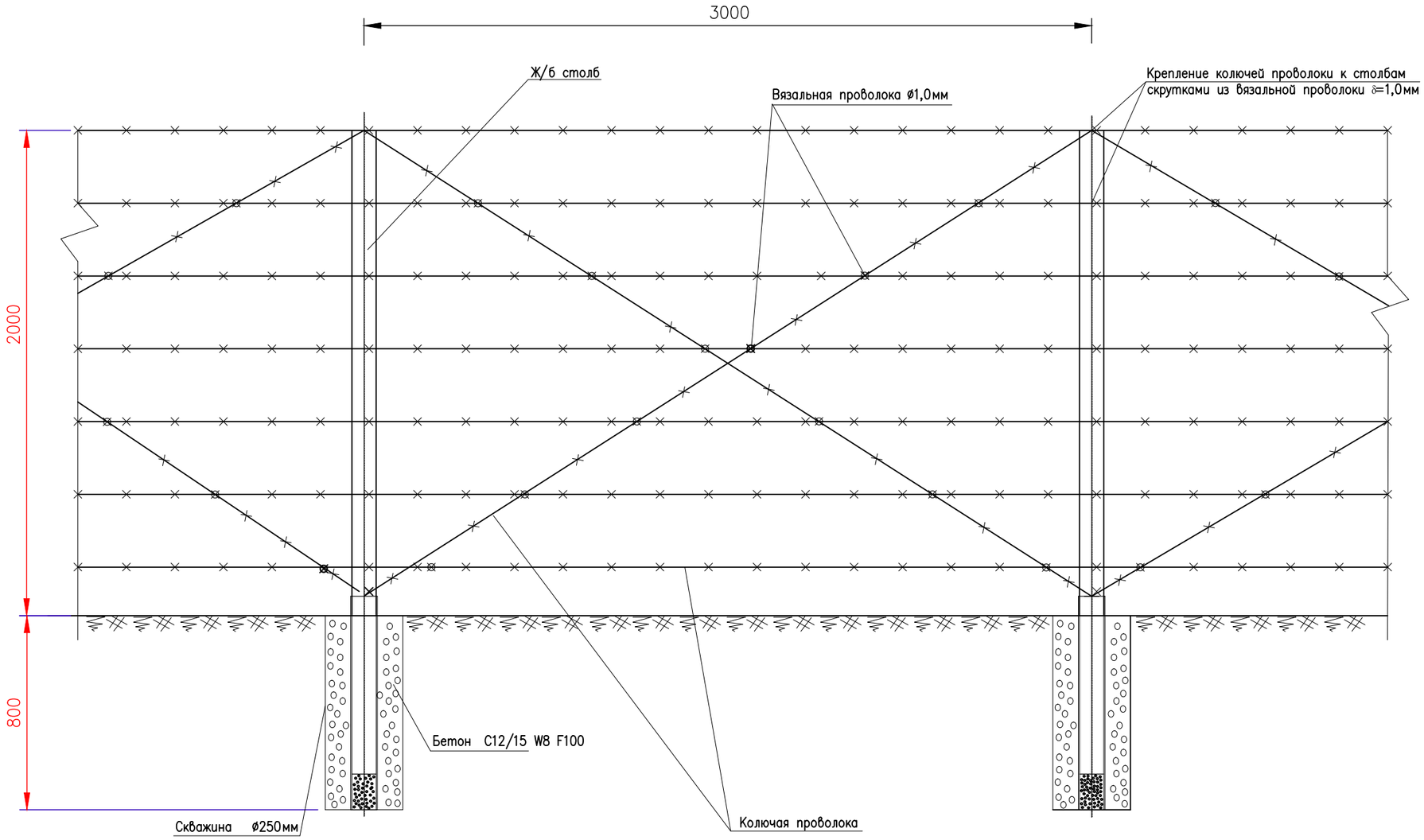

СПЕЦИФИКАЦИЯ

МАРКА ПОЗ.	ОБОЗНАЧЕНИЕ	НАИМЕНОВАНИЕ	КОЛ. ШТ.	МАССА ЕД. КГ.	ПРИМЕЧ.
		Ограждение			
	Серия: Серия 3.017-3	Ж/б столбик 2С24а	326		
	ГОСТ 285-69	Колючая проволока, м.п.	10360		
	ГОСТ 285-69	Вязальная проволока, м.п.	1630		
		Таблички "Стой! Опасная зона!"	14		
		БЕТОН КЛ. С12/15 W8 F100, м3	0.15		на один столб

Примечание.
1. Все пересечения колючей проволоки скручиваются вязальной проволокой.
2. Через 100м по периметру вывесить таблички "Стой! Опасная зона." Размер таблички 80*20см, δ=1,0мм

Изм.	Кол.уч.	Лист	N док.	Подпись	Дата
Разработал		Бижикенов К			08.24
Проверил		Дармуханов Н			08.24
ГИП		Тузелбаева Г			08.24
Н.контр.		Дармуханов Н			08.24

2023-07-10-АС

"Строительство полигона твердо-бытовых отходов в с. Акжигит Бейнеуского района Мангистауской области" Корректировка.

Ограждение территории.

Стадия	Лист	Листов
РП	17	

Конструкция ограждения полигона
М 1:20

ТОО «Жастар-Плюс»
г. Актау 2024

Взам. инв. N
Подпись и дата
Инв. N

ФОРМАТ А3

Вид спереди
М 1:20

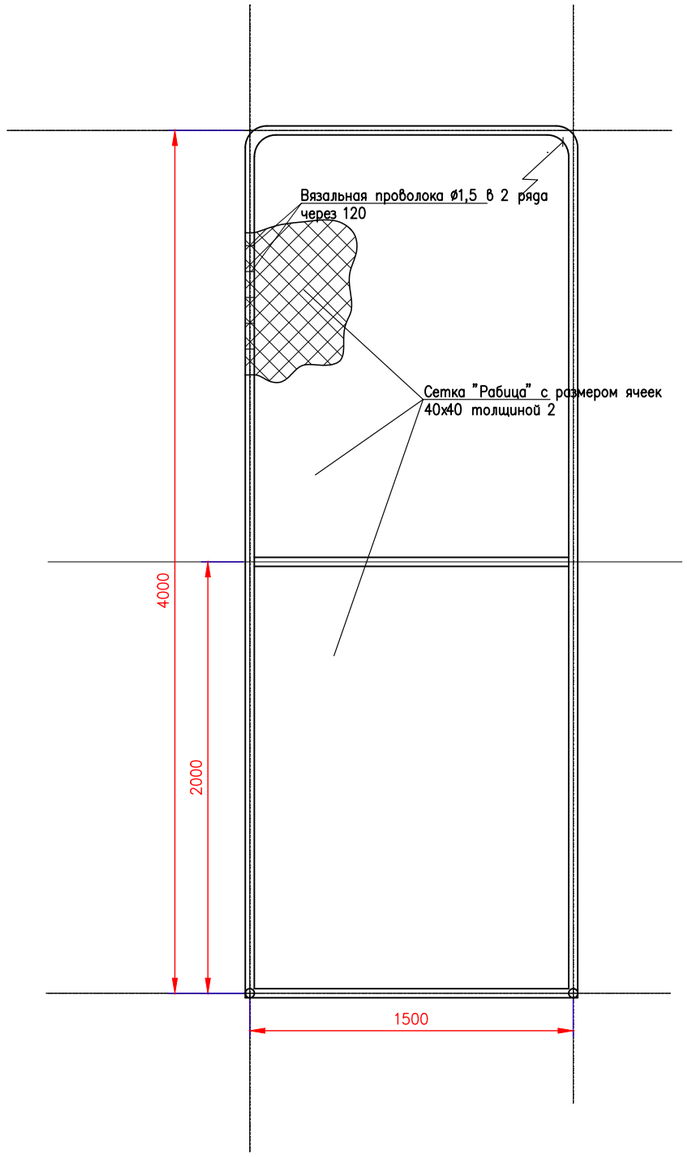

Вид сбоку
М 1:20

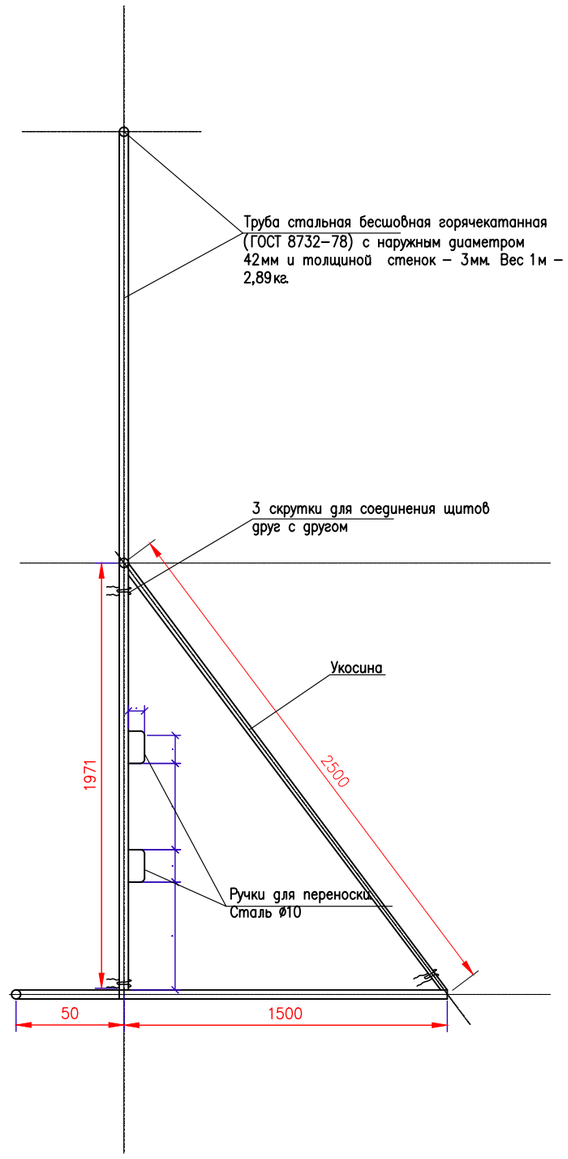

СПЕЦИФИКАЦИЯ

МАРКА ПОЗ.	ОБОЗНАЧЕНИЕ	НАИМЕНОВАНИЕ	КОЛ. ШТ.	МАССА ЕД.КГ.	ПРИМЕЧ.
		Секция заградительного ограждения	20		
	ГОСТ 8696-74	Труба стальная Ду42, L=21,5п.м.	1	62.1	
		Сетка "Рабица", м2	25.6	4.62	
	ГОСТ 34028-2016	Пруток МД-12х900-А240	1	0.7	
	ГОСТ 285-69	Вязальная проволока, м.п.	44		
		Нитроэмаль		2	

Примечания:
1. Число секций - 20 шт.
2. Секции красятся на 2 раза нитроэмалью.
3. Секции крепятся между собой "скрутками" из мягкой проволоки ø4 в 3-х местах - 2 понизу и под верхом укосины.
4. Секции устанавливаются перпендикулярно господствующим ветрам, укосиной против ветра (сзади).
5. Щиты очищаются от мусора не реже 1 раза в смену.
6. Размеры участка, огороженного щитами, должны обеспечить работу без их перестановки не менее недели.
7. 5. Сварку выполнять по ГОСТ 5264-80 электродами типа Э42 по ГОСТ 9467, толщину шва принимать по наименьшей толщине свариваемых элементов.

Изм.	Кол.уч.	Лист	N док.	Подпись	Дата
Разработал		Бижикенов К			08.24
Проверил		Дармуханов Н			08.24
ГИП		Тузелбаева Г			08.24
Н.контр.		Дармуханов Н			08.24

2023-07-10-АС

"Строительство полигона твердо-бытовых отходов в с. Акжигит Бейнеуского района Мангистауской области" Корректировка.

Ограждение территории.

Стадия	Лист	Листов
РП	17.1	

Секция заградительного ограждения
М 1:20

ТОО «Жастар-Плюс»
г. Актау 2024

Взам. инв. N | Подпись и дата | Инв. N

ФОРМАТ А2

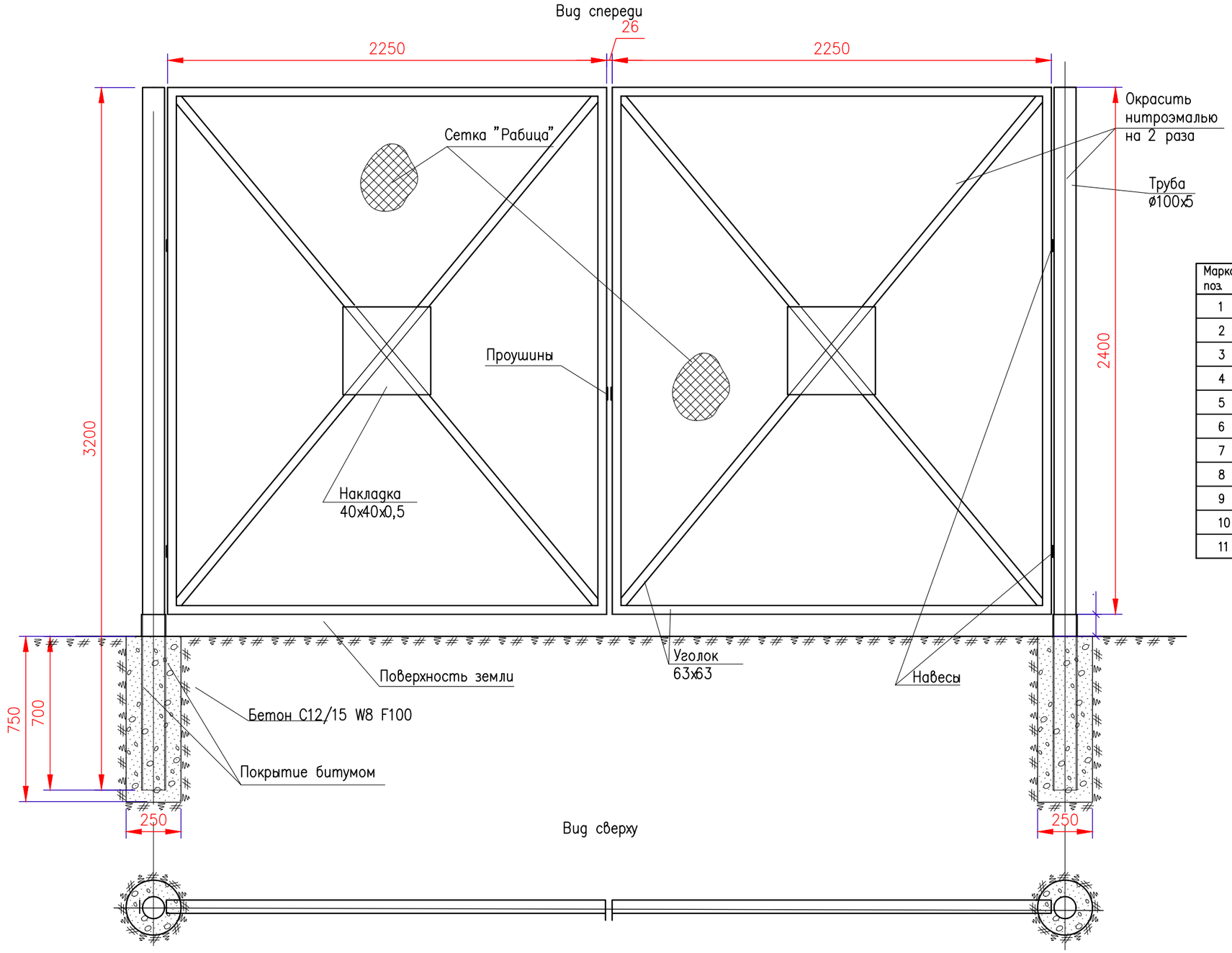

СПЕЦИФИКАЦИЯ ЭЛЕМЕНТОВ, РАСПОЛОЖЕННЫХ НА ЛИСТЕ, НА ОДНИ ВОРОТА

Марка, поз.	Обозначение	Наименование	Кол.	Масса ед.кг	Примечание
1	ГОСТ 8696-74	Труба ø100 δ=5мм	6.4	85	
2	ГОСТ 8509-93	Уголок 63х63х5	32	200	
3		Накладки 2шт 40х40х5	0.32	15	
4		Сетка "Рабица"	10	25	
5		Бетон В-3.5 2х0.054	0.07		
6		Электроды УОНИ-4		5	
7		Замок навесной	1		
8		Битум		2.0	
9		Нитроэмаль		2.0	
10		Навесы	4.0	2.0	
11		Проушины	2.0	0.6	

Примечание:

1. Ворота распашные изготавливаются в количестве 1шт.

Изм.	Кол.уч.	Лист	N док.	Подпись	Дата
Разработал		Бижикенов К			08.24
Проверил		Дармуханов Н			08.24
ГИП		Тузелбаева Г			08.24
Н.контр.		Дармуханов Н			08.24

2023-07-10-АС

"Строительство полигона твердо-бытовых отходов в с. Акжигит Бейнеуского района Мангистауской области" Корректировка.

Ограждение территории.

Стадия	Лист	Листов
РП	17.2	

Конструкция въездных ворот.

М 1:20

ТОО «Жастар-Плюс» г. Актау 2024

Взам. инв. N

Подпись и дата

Инв. N

ФОРМАТ А3

План
М1:50

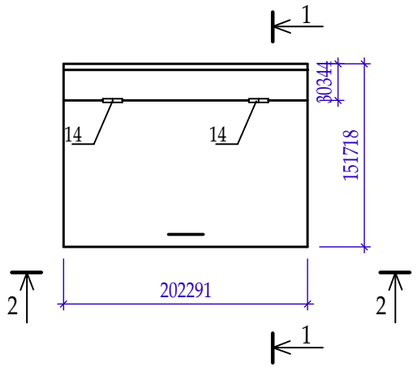

2 - 2
М1:50

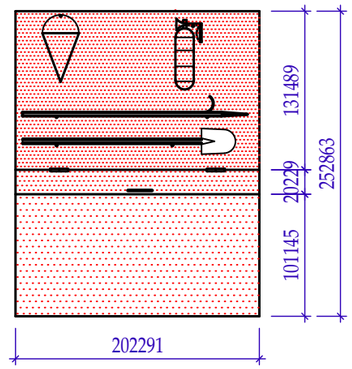

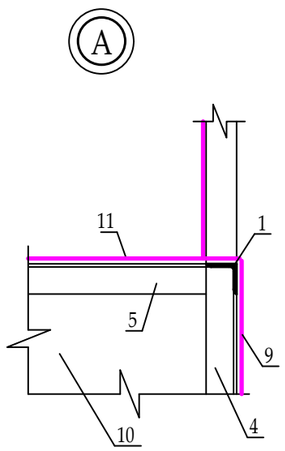

1 - 1
М1:25

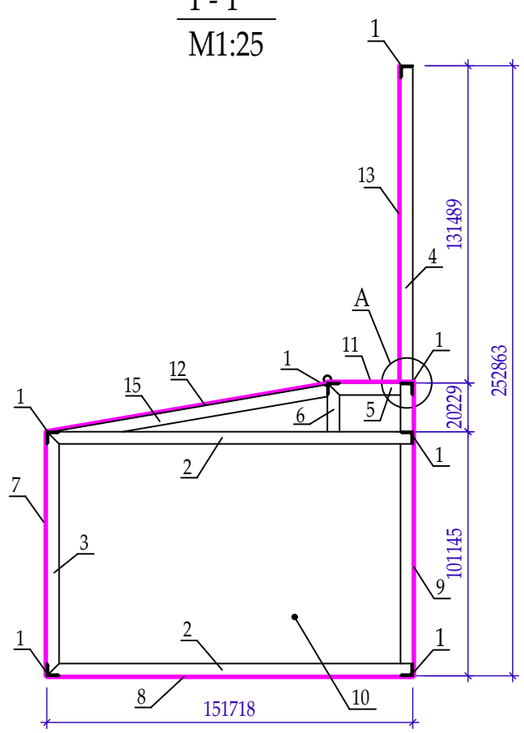

Спецификация

Марка поз.	Обозначение	Наименование	Кол. шт.	Масса ед.кг.	Прим.
		Пожарный щит.			
1	ГОСТ 8509-93	Ст. угловая L50x4мм L=2000 мм	7	6,1	
2	ГОСТ 8509-93	Ст. угловая L50x4мм L=1500 мм	2	4,58	
3	ГОСТ 8509-93	Ст. угловая L50x4мм L=1000 мм	2	3,05	
4	ГОСТ 8509-93	Ст. угловая L50x4мм L=2500 мм	2	7,62	
5	ГОСТ 8509-93	Ст. угловая L50x4мм L=300 мм	2	0,92	
6	ГОСТ 8509-93	Ст. угловая L50x4мм L=200 мм	2	0,62	
7	ГОСТ19903-74	Ст.лист. -2000x1000 t=3 мм	1	47,1	
8	ГОСТ19903-74	Ст.лист. -2000x1500 t=3 мм	1	70,65	
9	ГОСТ19903-74	Ст.лист. -2000x1200 t=3 мм	1	56,52	
10	ГОСТ19903-74	Ст.лист.-1500x1200 t=3 мм (1500, 1200)	2	39,56	
11	ГОСТ19903-74	Ст.лист. -2000x300 t=2 мм	1	9,42	
12	ГОСТ19903-74	Ст.лист. -2000x1200 t=3 мм	1	56,52	
13	ГОСТ19903-74	Ст.лист. -2000x1300 t=3 мм	1	61,23	
14	ГОСТ 34028-2016	Шарнир из МД-20x150-А240	2	0,37	
15	ГОСТ 8509-93	Ст. угловая L50x4мм L=1200 мм	2	3,66	

1. Пожарные щиты должень оснащаться набором : порошковые огнетушители ОП-10 (2шт), углекислотные огнетушители-1, яшик с песком -1, плотного полотна (войлок , брезент и т . д.) -1, ломов- 2, багров -3, топоров -2.

Изм.	Кол.уч.	Лист	N док.	Подпись	Дата
Разработал		Бижикенов К			08.24
Проверил		Дармуханов Н			08.24
ГИП		Тузелбаева Г			08.24
Н.контр.		Дармуханов Н			08.24

2023-07-10-АС

"Строительство полигона твердо-бытовых отходов в с. Акжигит Бейнеуского района Мангистауской области" Корректировка.

Малые архитектурные формы

Стадия	Лист	Листов
РП	18	

Пожарный щит

ТОО «Жастар-Плюс» г. Актау 2024

Формат А3

ПЛАН ПЛОЩАДКИ
М 1:50

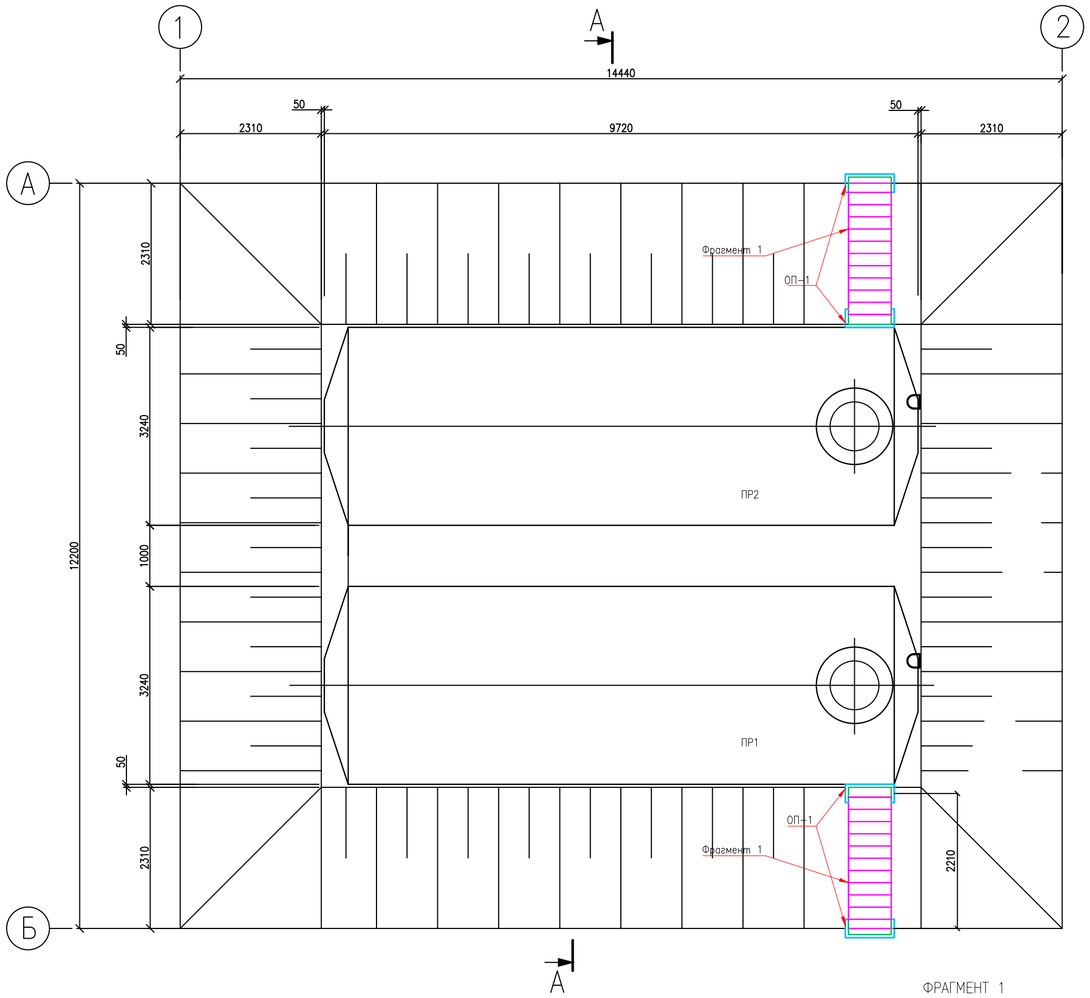

А–А
М 1:50

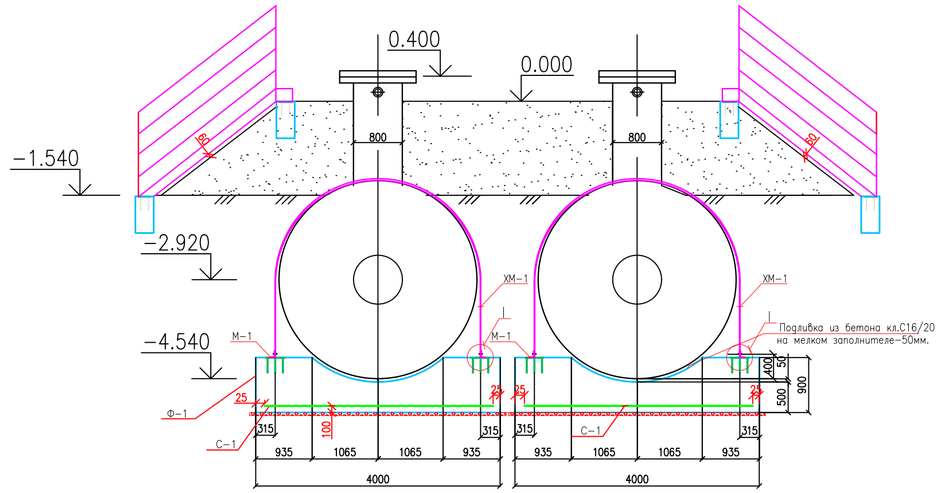

ОПОРА ОП–1
М 1:20

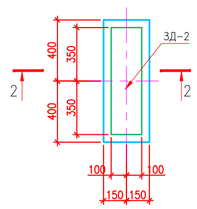

2–2
М 1:20

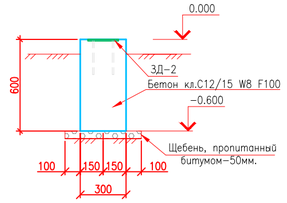

1–1
М 1:10

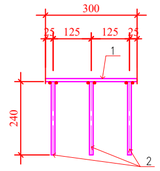

ЗАКЛАДНАЯ ДЕТАЛЬ М–1
М 1:10

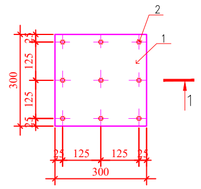

I
М 1:10

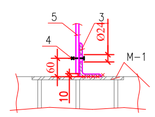

II
М 1:10

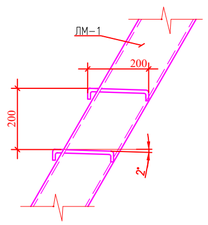

2–2
М 1:10

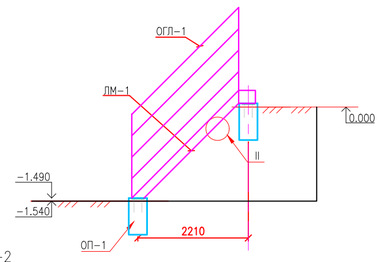

ФРАГМЕНТ 1
М 1:50

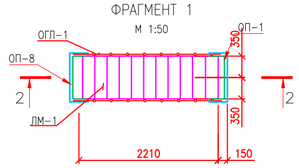

ФУНДАМЕНТ Ф–1
М 1:50

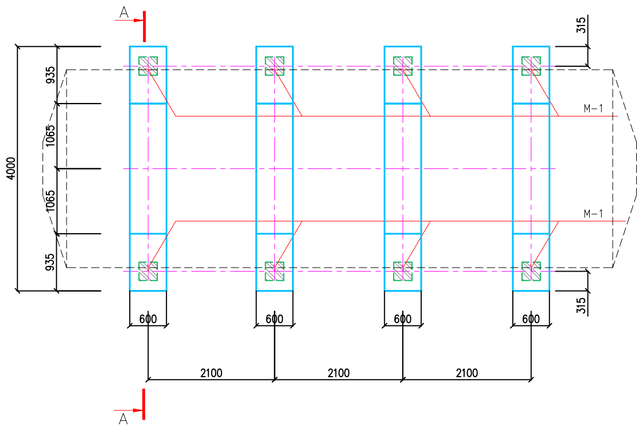

ЗАКЛАДНАЯ ДЕТАЛЬ ЗД–2
М 1:10

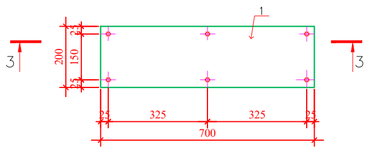

3–3
М 1:10

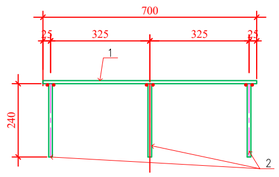

ОГРАЖДЕНИЕ ЛЕСТНИЧНОГО МАРША
(1:20)

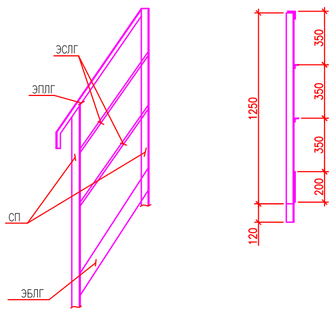

СПЕЦИФИКАЦИЯ ЭЛЕМЕНТОВ КОНСТРУКЦИЙ

Поз.	Обозначение	Наименование	Кол.	Масса ед., кг	Приме-чание
Ф–1		Фундамент Ф–1	8		
М–1		Закладная деталь М–1	16	8,89	
ХМ–1		Хомут ХМ–1	8	61.83	
С–1	ГОСТ 23279–2012	Сетка 2С $\frac{12-А400-200}{12-А400-200}$ Sобщ.=17,0м^2		114,20	Вес общий.
	Материал:	Бетон кл.С12/15 W8 F100, м3	17,3		Общий расх
		Закладная деталь М–1			
1	ГОСТ 19903–2015	–300х10 L=300	1	7,0	
2	ГОСТ 34028–2016	Пруток 1Ф–МД–12х240–А400	9	0,21	
		Хомут ХМ–1			
3	ГОСТ 8510–72	L110х70х8 L=200	2	2,19	
4	ГОСТ 7798–70*	Болт М22х50	2	0,22	
5	ГОСТ 103–2006	–100х10 L=7570	1	59,42	
ЛМ–1		Лестничный марш ЛГВ 45–18.7	2	71,4	
ОГЛ–1	См. данный лист	Ограждение лестницы ОГЛ	–	60.0	
		Бетон кл.С12/15 W8 F100, м3	0,6		Общий расх
	Материал	Ограждение лестницы ОГЛ			
СП	ГОСТ 8509–93	L50х5 L=1370	8	5.16	Количество общее
ЭПЛГ	ГОСТ 8509–93	Элемент поручня L50х5 L=3.2 м	–	12.06	расход общий
ЭСЛГ	ГОСТ 8509–93	Элемент струны L25х3 L=6.4 м	–	7.17	расход общий
ЭБЛГ	ГОСТ 19903–2015	Элемент бортовой–4х200 L=3.2 м	–	20.10	расход общий
ЗД–2		Закладная деталь ЗД–2			
1	ГОСТ 19903–2015	–700х10 L=200	1	11,0	
2	ГОСТ 34028–2016	Пруток 1Ф–МД–12х240–А400	6	0,21	

ПРИМЕЧАНИЯ

1. За относительную отметку 0.000 принята отметка верха площадки, абсолютную отметку смотри чертежи марки ГП.
2. Материал монолитных конструкций и заделок – бетон на сульфатостойком портландцементе, марка по водонепроницаемости W8.
3. Боковые поверхности конструкций, соприкасающиеся с грунтом, обмазать горячим битумом БН–70/30 за 2 раза по грунтовке из 40% раствора битума в керосине.
4. Под подошвой фундаментов выполнить подготовку из щебня, соответствующей толщины, пропитанного битумом до полного насыщения.
5. Материал металлических конструкций – сталь С245 ГОСТ 27772–88*.
6. Сварку производить электродами типа Э–42 по ГОСТ 9467–75*, толщину шва принимать по наименьшей толщине свариваемых элементов.
7. Металлоконструкции окрасить эмалевой краской ПФ–115 ГОСТ 6465–76* по грунту из лака ГФ–021 ГОСТ 25129–82*.
8. Обратную засыпку площадки выполнить из привозного грунта (супесь, суглинок) с послойным уплотнением, верх площадки выполнить из слоя щебня, пропитанного битумом, толщиной 50мм.
9. Размеры со * уточнить по месту.

Изм.	Кол.уч.	Лист	N док.	Подпись	Дата
Разработал		Бижикенов К			
Проверил		Дармуханов Н			
ГИП		Тузелбаева Г			

2023–07–10–АС

"Строительство полигона твердо–бытовых отходов в с. Акжигит Бейнеуского района Мангистауской области" Корректировка.

Площадка подземных резервуаров пожаротушения ПР1/2 V=75м

Стадия	Лист	Листов
РП	22	

План площадки. Разрезы 1-1,3-3. Фундамент Ф-1. Закладная деталь

ТОО «Жастар–Плюс» г. Актау 2023

Взам. инв. N | Подпись и дата | Инв. N подл.

Формат А2

Площадка КТПН и ДГУ

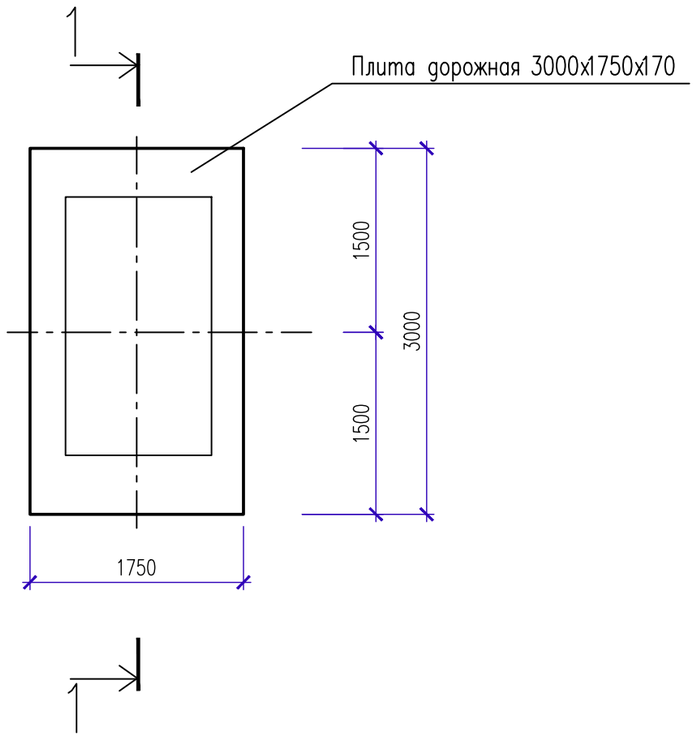

Разрез 1–1

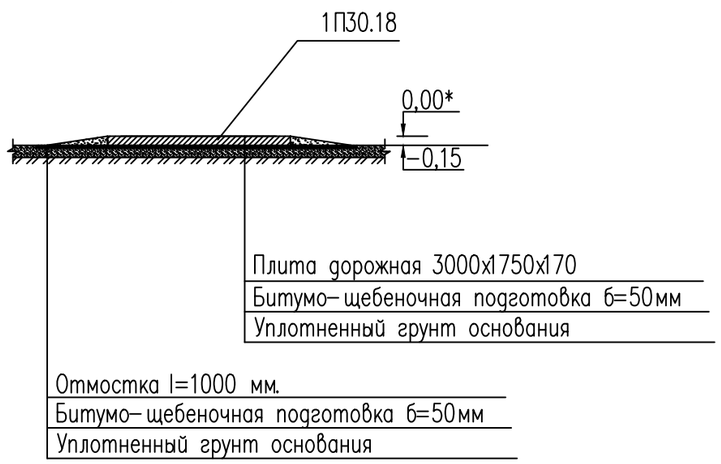

Спецификация бетонных и металлических изделий

Марка по проекту	Обозначение	Наименование	Кол–во	Масса, кг	Примечание
1П30.18	ГОСТ 21924.0–84	Плита дорожная 3000х1750х170	1 шт	2200	
		Бетон марки С8/10 W8 F100	0,33 м3		
		Битумощебеночная подготовка	0,88 м3		

1. За относительную отметку 0,00 принята отметка верха фундамента
2. Плиты обмазать горячим битумом за 2 раза в местах соприкосновения их поверхности с конструкцией низа контейнера
3. Под подошвой фундаментов выполнить битумнощебеночную подготовку из щебня, пропитанного битумом до полного насыщения
4. Согласно ГП предусматривается две площадки – одна под КТПН и одна под ДГУ.

Изм.	Кол.уч.	Лист	N док.	Подпись	Дата	2023–07–10–АС			
						"Строительство полигона твердо–бытовых отходов в с. Акжигит Бейнеуского района Мангистауской области" Корректировка.			
Разработал		Бижикенов К			08.24	Архитектурно–строительные решения	Стадия	Лист	Листов
Проверил		Дармуханов Н			08.24		РП	23	
ГИП		Тузелбаева Г			08.24				
Н.контр.		Дармуханов Н			08.24	Площадка КТПН и ДГУ	ТОО «Жастар–Плюс» г. Актау 2024		

Взам. инв.№ | Подпись и дата | Инв.№ подл.

ФОРМАТ А3

ПЛАН КАМЕРЫ
М1:50

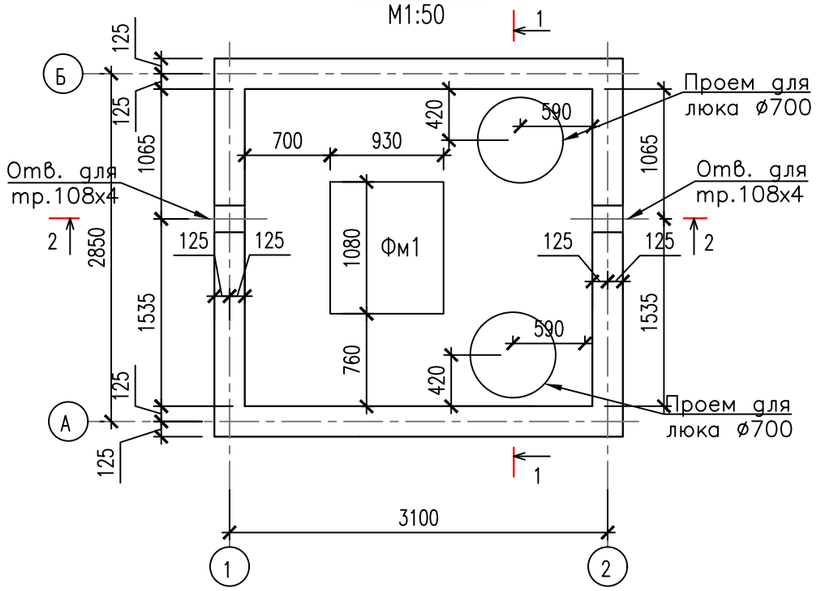

1–1
М1:50

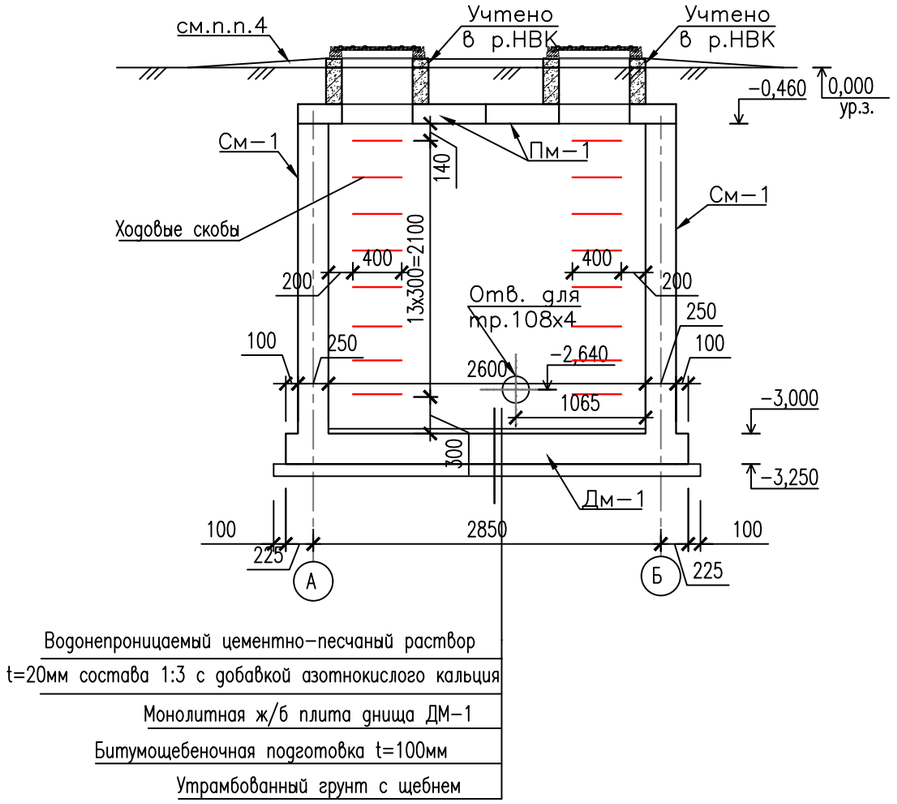

2–2
М1:50

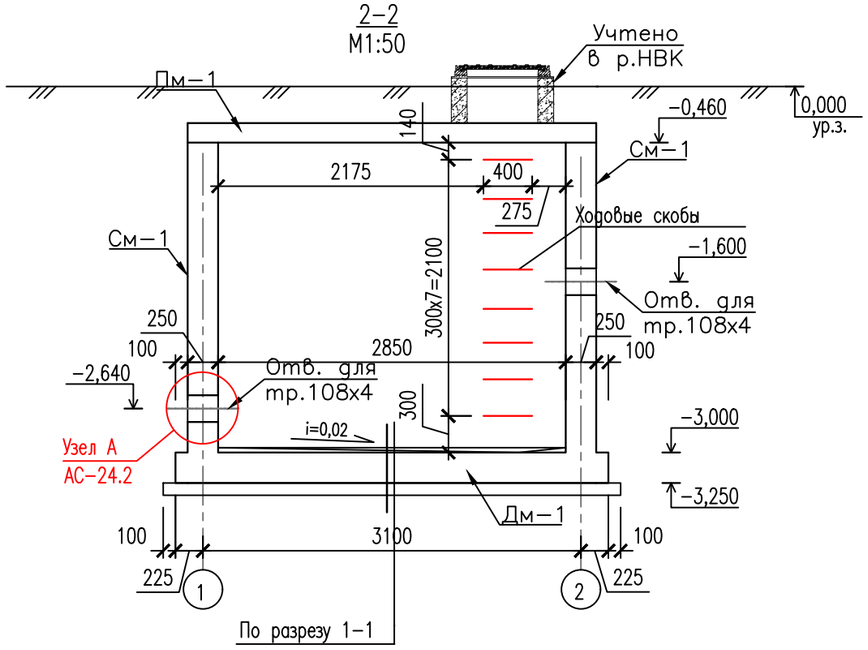

ПРИМЕЧАНИЕ:
1. Спецификацию материалов см.л. АС–24.4.
2. Обратную засыпку предусмотреть грунтом без включения строительного мусора. Минимальные характеристики грунта обратной засыпки:
плотность ρн = 1,60 г/см3; удельное сцепление Сн = 0кПа; угол внутреннего трения фн=30гр).
3. Наружные поверхности камеры, соприкасающиеся с грунтом, гидроизолировать обмазкой горячим битумом за 2 слоя.
4. Вокруг горловин предусмотреть бетонную отмостку шириной 1,0м из бетона кл.С8/10.

Изм.	Кол.уч.	Лист	N док.	Подпись	Дата	2023–07–10–АС		
						"Строительство полигона твердо–бытовых отходов в с. Акжигит Бейнеуского района Мангистауской области" Корректировка.		
Разработал		Бижикенов К			08.24	Камера ВНС	Стадия	Лист	Листов
Проверил		Дармуханов Н			08.24		РП	24.1	
ГИП		Тузелбаева Г			08.24				
Н.контр.		Дармуханов Н			08.24	План камеры. Разрез 1–1, 2–2	ТОО «Жастар–Плюс» г. Актау 2024		

Взам. инв.№ | Подпись и дата | Инв.№ подл.

ФОРМАТ А3

ПЛАН ДНИЩА
М1:50

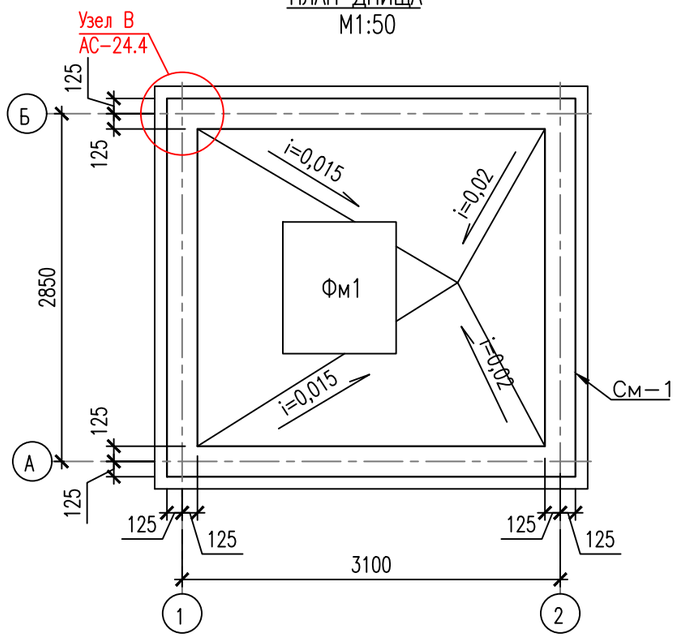

УЗЕЛ А
М1:10

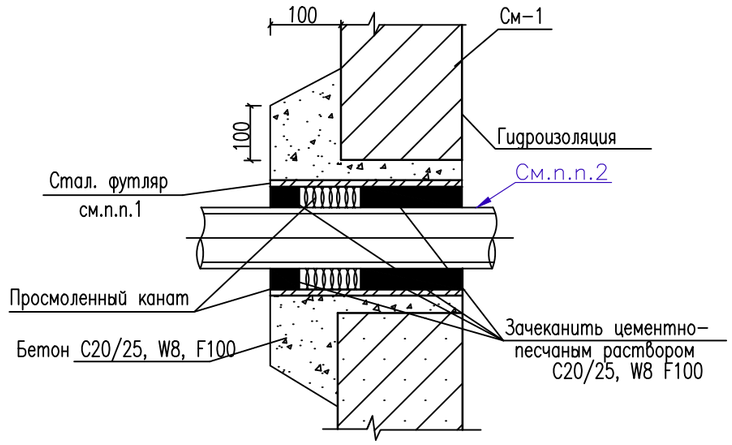

План Фм1
М1:50

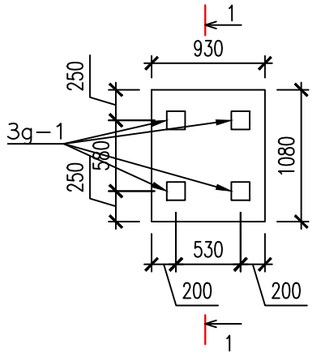

1-1
М1:50

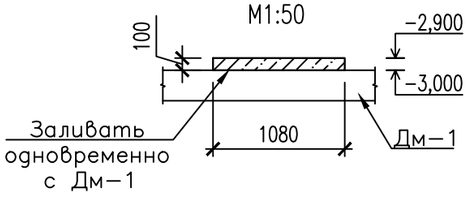

ПРИМЕЧАНИЕ:
1. Расход материала для устройства футляров-гильз в стене См-1 для прохода трубопроводов:
   - Для тр.108 - ø219х5,0 ГОСТ10704-91 L=700мм - 18,48 кг;
2. Люки и подводящие трубопроводы учтены в разделе НВК.
3. Спецификацию материалов см.л. АС-24.4.
4. Наружные поверхности камеры, соприкасающиеся с грунтом, гидроизолировать обмазкой горячим битумом за 2 слоя.

						2023-07-10-АС
						"Строительство полигона твердо-бытовых отходов в с. Акжигит Бейнеуского района Мангистауской области" Корректировка.
Изм.	Кол.уч.	Лист	N док.	Подпись	Дата	
Разработал		Бижикенов К			08.24	Камера ВНС — Стадия: РП; Лист: 24.2; Листов:
Проверил		Дармуханов Н			08.24	
ГИП		Тузелбаева Г			08.24	
Н.контр.		Дармуханов Н			08.24	План днища. Узел А, Б — ТОО «Жастар-Плюс» г. Актау 2024

Взам. инв.№ | Подпись и дата | Инв.№ подл.

ФОРМАТ А3

АРМИРОВАНИЕ ДНИЩА Дм-1
М1:50

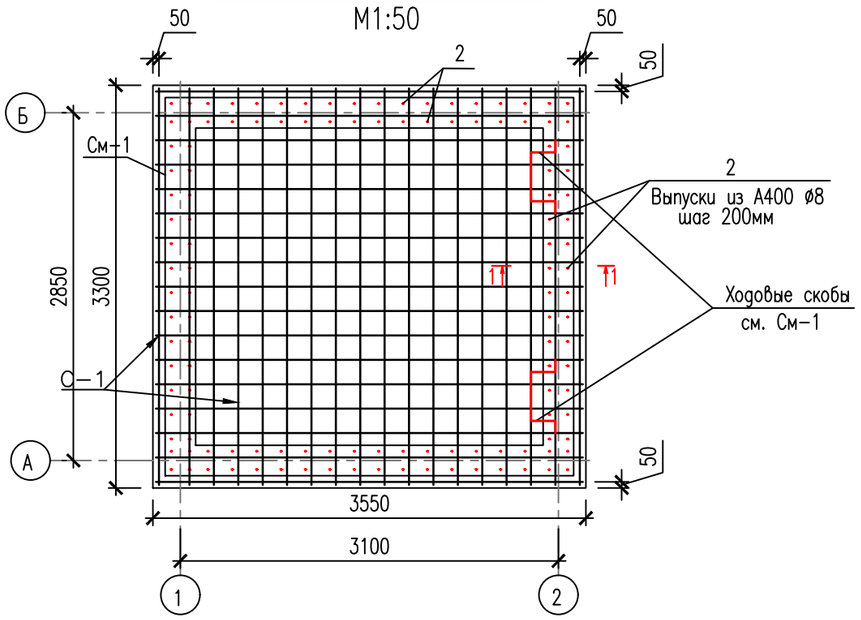

АРМИРОВАНИЕ СТЕНЫ См-1
М1:50

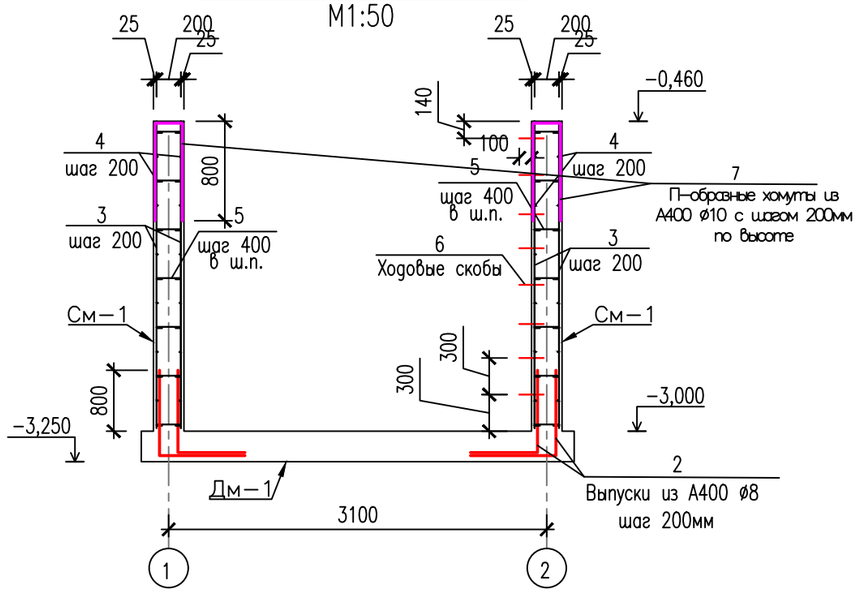

1-1
М1:25

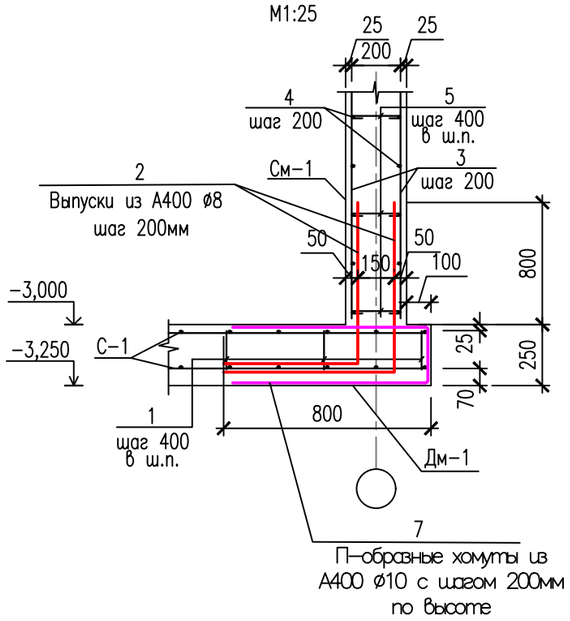

УЗЕЛ В
М1:25

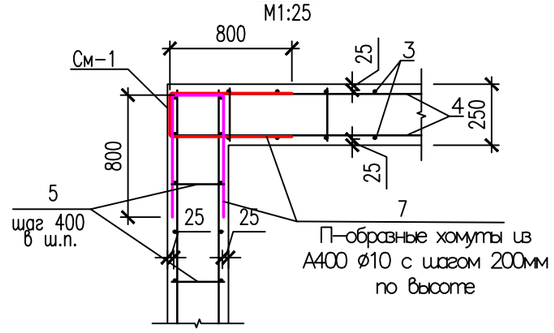

ПРИМЕЧАНИЕ:
1. Спецификацию арматурных изделий см. лист АС-24.4.
2. Узел В замаркирован на л.АС-24.2.
3. Наружные поверхности камеры, соприкасающиеся с грунтом, гидроизолировать обмазкой горячим битумом за 2 слоя.

Изм.	Кол.уч.	Лист	N док.	Подпись	Дата	2023-07-10-АС		
						"Строительство полигона твердо-бытовых отходов в с. Акжигит Бейнеуского района Мангистауской области" Корректировка.		
Разработал		Бижикенов К			08.24	Камера ВНС	Стадия	Лист	Листов
Проверил		Дармуханов Н			08.24		РП	24.3	
ГИП		Тузелбаева Г			08.24				
Н.контр.		Дармуханов Н			08.24	Армирование днища Дм-1. Армирование стены См-1. Узел В	ТОО «Жастар-Плюс» г. Актау 2024		

Взам. инв.№ | Подпись и дата | Инв.№ подл.

ФОРМАТ А3

АРМИРОВАНИЕ ПЛИТЫ Пм-1 (2шт)

М1:50

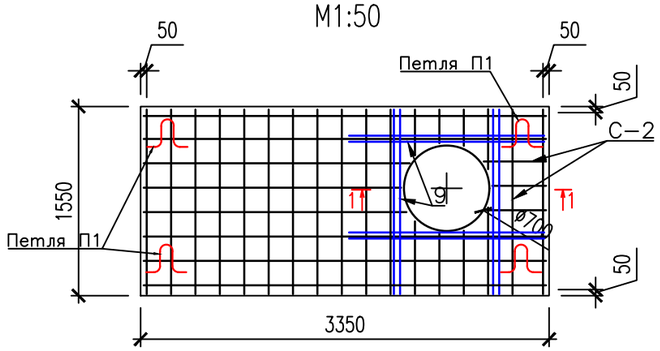

1-1

М1:25

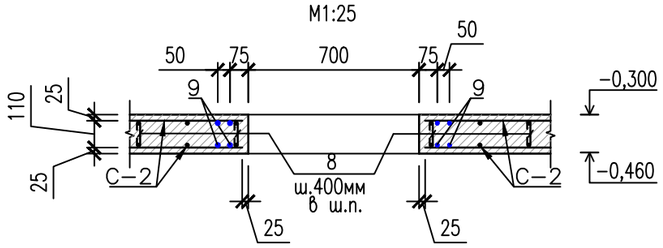

УЗЕЛ ОПИРАНИЯ Пм-1

М1:25

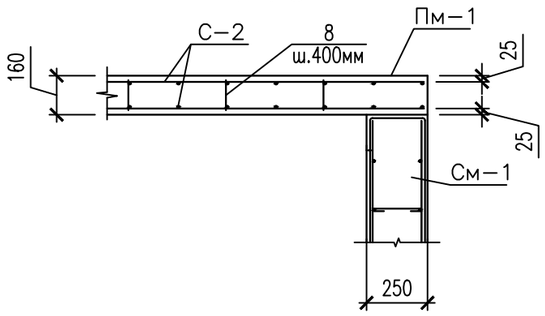

Петля П1

М1:25

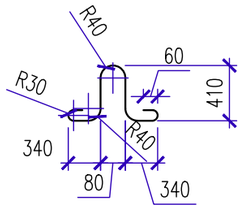

СПЕЦИФИКАЦИЯ ЭЛЕМЕНТОВ

Марка поз.	Обозначение	Наименование	Кол. шт.	Масса ед.кг.	Прим.
		Дм-1			
С-1	ГОСТ 23279-2012	Сетка 4С $\frac{10-А400-200}{10-А400-200(250)}$ 325х350	2	72,81	
1	ГОСТ 34028-2016	Пруток МД-6х285-А240	64	0,06	
2	ГОСТ 34028-2016	Пруток 1Ф-МД-8х1810-А400	62	0,72	
		Пруток 1Ф-МД-8х1995-А400	62	0,79	
3g-1	1.400-15.В1.120-41	МН111-6 150х150мм	4	1,60	
		Бетон С12/15, W8, F100			V=2,93 м3
		См-1			
3	ГОСТ 34028-2016	Пруток 1Ф-МД-10х2640-А400	124	1,63	
4	ГОСТ 34028-2016	Пруток 1Ф-МД-10х3050-А400	52	1,88	
		Пруток 1Ф-МД-10х3300-А400	52	2,04	
5	ГОСТ 34028-2016	Пруток МД-6х330-А240	210	0,07	
6	ГОСТ 34028-2016	Пруток 1Ф-МД-14х1000-А400	16	1,21	ходов.скобы
7	ГОСТ 34028-2016	Пруток 1Ф-МД-10х1810-А400	104	1,12	
		Бетон С12/15, W8, F100			V=7,56 м3
		Пм-1 на 1 шт			всего 2 шт
С-2	ГОСТ 23279-2012	Сетка 2С $\frac{14-А400-200}{14-А400-200}$ 150х330 $\frac{50}{50}$	2	62,80	
8	ГОСТ 34028-2016	Пруток МД-6х240-А240	32	0,05	
9	ГОСТ 34028-2016	Пруток 1Ф-МД-14х1600-А400	16	1,94	
П1	ГОСТ 34028-2016	Пруток МД-14х1820-А240	4	2,20	
		Бетон С12/15, W8, F100			V=0,83 м3

Ведомость деталей

Поз.	Эскиз
1	155; 65 65
5	200; 65 65
7	800; 210; 800
8	110; 65 65

ПРИМЕЧАНИЕ:

1. При устройстве отверстий в плите Пм-1 и стене См-1 арматурную сетку вырезать по месту.
2. Наружные поверхности камеры, соприкасающиеся с грунтом, гидроизолировать обмазкой горячим битумом за 2 слоя.

Изм.	Кол.уч.	Лист	N док.	Подпись	Дата
Разработал		Бижикенов К			08.24
Проверил		Дармуханов Н			08.24
ГИП		Тузелбаева Г			08.24
Н.контр.		Дармуханов Н			08.24

2023-07-10-АС

"Строительство полигона твердо-бытовых отходов в с. Акжигит Бейнеуского района Мангистауской области" Корректировка.

Камера ВНС

Стадия	Лист	Листов
РП	24.4	

Армирование плиты Пм-1
Спецификация

ТОО «Жастар-Плюс»
г. Актау 2024

Взам. инв.№ | Подпись и дата | Инв.№ подл.

ФОРМАТ А3