Товарищество Ограниченной Ответственностью

«Жастар-Плюс»

Лицензия МНС №0000176

ТОМ-2

Рабочий проект

"Строительство полигона твердо-бытовых отходов в с.Акжигит Бейнеуского района Мангистауской области" Корректировка.

Раздел: ТХ

Шифр: 2023-07-10-ТХ

Директор ТОО «Жастар-Плюс» *Бижикенов К.М..*

г. Актау 2024г

ВЕДОМОСТЬ РАБОЧИХ ЧЕРТЕЖЕЙ ОСНОВНОГО КОМПЛЕКТА ТХ

Лист	Наименование	Примечания
1	Общие данные.	
2	Принципиальная схема технологических операций при эксплуатации полигона	
3	План расположения оборудования	
4	Площадка пресса ПГП–30 План. Разрезы А–А, Б–Б	
5	Площадка дробилки МИ–7.5–25 План. Разрезы А–А, Б–Б	
6	Площадка надземной емкости питьевой воды V=25м3 План. Разрезы А–А, Б–Б	
7	Мехмастерская. План компоновки	

ВЕДОМОСТЬ ОСНОВНОГО КОМПЛЕКТА РАБОЧИХ ЧЕРТЕЖЕЙ

Обозначение	Наименование	Примечания
ГП	Генеральный план	
ТХ	Технологическая решения	
АС	Архитектурно–строительные решения	
ЭС	Электроснабжение	
АПС	Автоматическая пожарная сигнализация	
ВК/НВК	Водоснабжение. Водоотведение	
ПТ	Пожаротушение	
ОВиК	Отопление, вентиляция и кондиционирование	

ВЕДОМОСТЬ ССЫЛОЧНЫХ И ПРИЛАГАЕМЫХ ДОКУМЕНТОВ

Обозначение	Наименование	Примечание
	Прилагаемые	
GSG-2023-10-27-001-TX.CO	Спецификация оборудования, изделий и материалов	1 лист
	Ссылочные	
СН РК 1.02–03–2022	Порядок разработки, согласования, утверждения и состав проектной документации на строительство	
СН РК 1.04–15–2013	Полигоны для твердых бытовых отходов	
СП РК 1.03–106–2012	Охрана труда и техника безопасности в строительстве	

ОБЩИЕ УКАЗАНИЯ

1. Проектом предусматривается корректировка рабочего проекта:
"Строительство полигона твердо–бытовых отходов в с. Акжигит Бейнеуского района Мангистауского района"
2. Чертежи марки ТХ разработаны на основании технического задания на проектирование и топографо–геодезических изысканий.
3. Проект разработан с учетом требований международных стандартов и в соответствии нормативными документами Республики Казахстан.
4. Проектом предусматривается установка следующего оборудования:
– пресс гидравлический пакетировочный "ПГП–30" – 1ед.
– дробилка (измельчитель отходов) – 1ед.
– емкость надземная питьевой воды V=25м3 – 1ед.
5. Проектом предусмотрена мехмастерская для производства текущего ремонта техники полигона.

Проект выполнен с соблюдением действующих норм и правил, соответствует нормам и правилам взрыво– и пожаробезопасности и обеспечивает безопасную эксплуатацию запроектированных объектов при соблюдении предусмотренных проектом мероприятий.

Главный инженер проекта _____ Тузелбаева Г.

Согласовано		
Раздел ОВ	Оразов Н.	04.24
Раздел АПС	Сагинов	04.24
Раздел АС	Алибек А.	04.24
Марка НВК,ВК	Жантилеуов	04.24
Раздел ЭС	Сагинов	04.24

Взам. инв. N

Подпись и дата

Инв N подл.

Изм.	Кол.уч.	Лист	N док.	Подпись	Дата
Разработал		Бижикенов К			02.24
Проверил		Дармуханов Н			02.24
ГИП		Тузелбаева Г			02.24

2023–07–10–001–ТХ

Строительство полигона для твердо–бытовых оходов в с.Акжигит Бейнеуского района Мангистауской области" Корректировка.

Технологические решения

Стадия	Лист	Листов
РП	1	7

Общие данные

ТОО «Жастар–Плюс» г. Актау 2024

ФОРМАТ А2

Принципиальная схема технологических операций при эксплуатации полигона

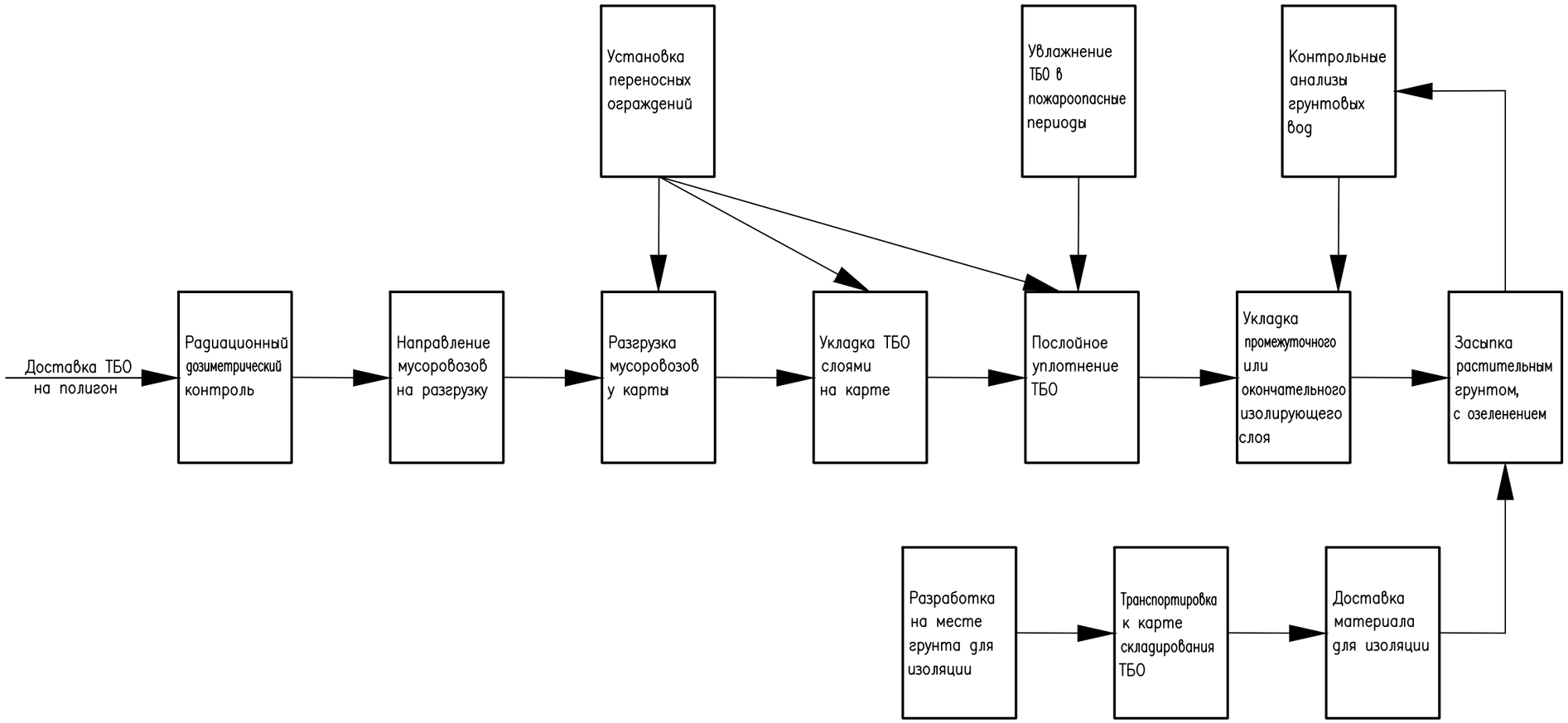

Согласовано			
Раздел ОВ	Оразов Н.		04.24
Раздел АПС	Сагинов		04.24

Согласовано			
Раздел АС	Алибек А.		04.24
Марка НВК,ВК	Жантилеуов		04.24
Раздел ЭС	Сагинов		04.24

Взам. инв. N	Подпись и дата	Инв N подл.

Изм.	Кол.уч.	Лист	N док.	Подпись	Дата
Разработал		Бижикенов К			02.24
Проверил		Дармуханов Н			02.24
ГИП		Тузелбаева Г			02.24

2023-07-10-001-ТХ

Строительство полигона для твердо-бытовых оходов в с.Акжигит Бейнеуского района Мангистауской области" Корректировка.

Технологические решения

Стадия	Лист	Листов
РП	2	

Принципиальная схема технологических операций при эксплуатации полигона

ТОО «Жастар-Плюс» г. Актау 2024

Формат А3

РАЗБИВОЧНЫЙ ПЛАН
М1:1000

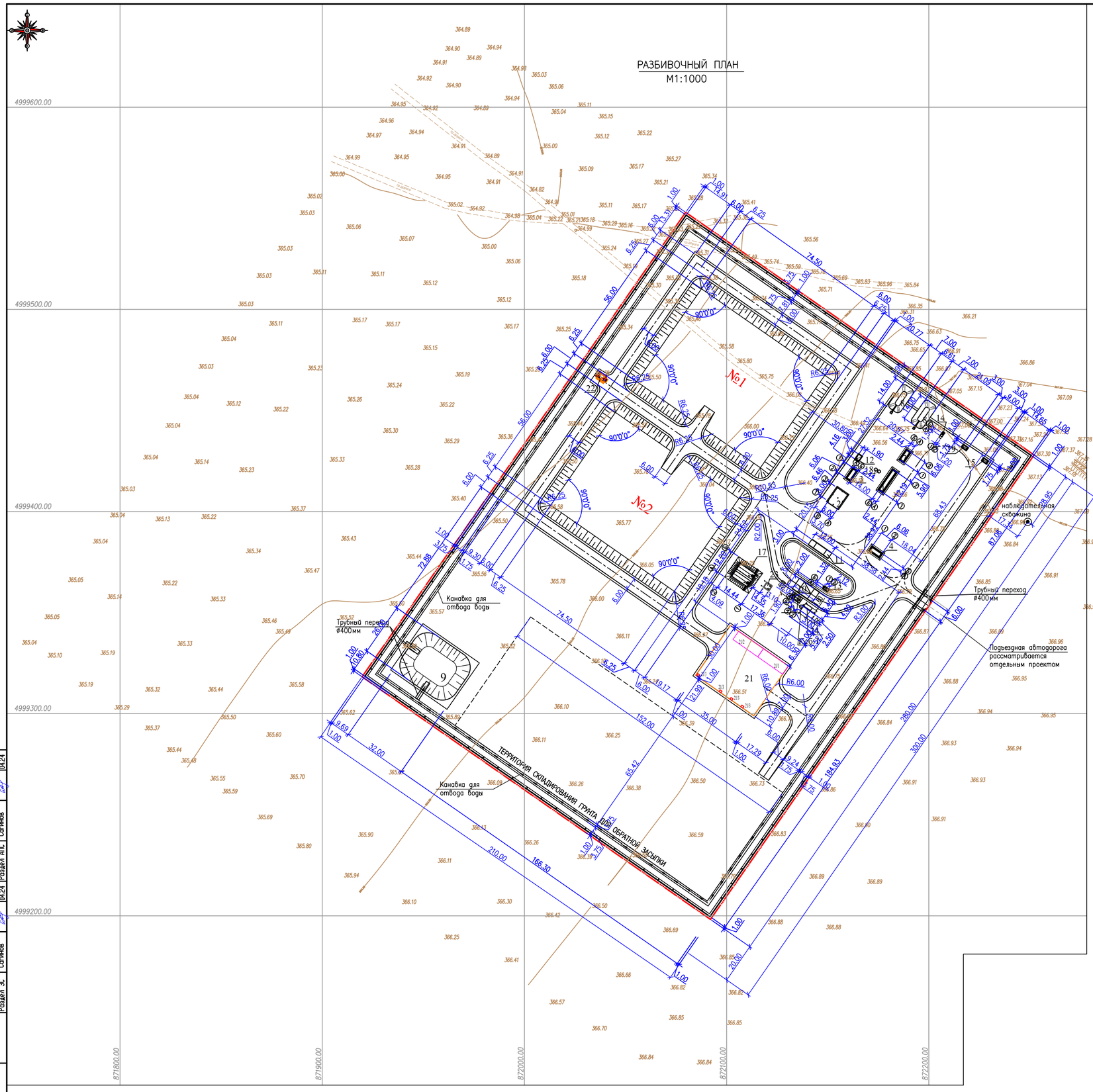

ЭКСПЛИКАЦИЯ ЗДАНИЙ И СООРУЖЕНИЙ

NN по ГП	Наименование	Примечание
1	Вагон-душевая	Проектируемая
2	Навес для 2-х машин	Проектируемый
3	Склад	Проектируемый
4	КПП, пункт радиационного контроля	Проектируемая
7	Мехмастерская	Проектируемая
8	Пожарные пруды	Проектируемая
9	Пруд-испаритель	Проектируемый
10	Автомойка	Проектируемая
11	Контрольно-дезинфицирующая установка бетонной ванны для ходовой части автотранспорта	Проектируемая
12	Грязеотстойник	Проектируемый
13	3-х тонный контейнер	Проектируемый
14	Туалет	Проектируемый
15	КТП	Проектируемый
16	Пруд-испаритель автомойки	Проектируемый
17	Площадка подземных резервуаров пожаротушения ПР1/2 V=75м3	Проектируемая
18	Септик двухкамерный объемом v=6 м3.	Проектируемая
19	Площадка дизель-генератора	Проектируемая
20	Дренажная емкость 12.5 м3 для воды	Проектируемая
21	Площадка бетонная сортировки ТБО	Проектируемая
21/1	Участок пресса гидравлического пакетировочного ППП-30	Проектируемая
21/2	Участок дробилки (измельчителя) МИ-7,5-25	Проектируемая
21/3	Мусорный контейнер оцинкованный 1100л без крышки с колесами (4шт)	Проектируемая
22	Емкость питьевой воды V-25м3	Проектируемая
23	ВНС	Проектируемая
24	Очистное сооружение для мойки ЛПВ	

УСЛОВНЫЕ ОБОЗНАЧЕНИЯ

Обозначение	Наименование
	Проектируемые здания и сооружения
	Проектируемые автодороги, проезды, площадки (асфальт)
	Проектируемое металлическое ограждение с воротами
	Водоотводные канавки в грунте
	Стальные трубы для перепуска воды через а/дорогу
	Граница отвода земель
	Существующие здания и сооружения
368,75	Существующий рельеф местности с отметкой земли
	Откосы
В	Существующий водопровод
	Существующая ВЛ
	Существующий кабель низкого напряжения
КТП	Проектируемая комплектная трансформаторная подстанция
W2П 3хАС-35 / 1 50	Проектируемая воздушная линия 10 кВ (ВЛ-10 кВ) с указанием номера опоры, марки и сечения провода, длины пролета
W2	Линия кабельная 10 кВ в траншее
	Горизонтальный электрод заземления проектируемый
	Вертикальный электрод заземления проектируемый
К1	Бытовая канализация
В1	Проектируемый водопровод
	Проектируемые бетонные площадки
	Участки на площадке сортировки
	Проектируемое оборудование

ПРИМЕЧАНИЯ
1. Система высот – местная. Система координат – Пулково 1942г.
2. Сводный план инженерных сетей разработан на основании марок ЭС, НВК

Согласовано			
Раздел АС	Алибек А.		04.24
Нач.отд. НВК,ЖК	Жаптиекова		04.24
Раздел ЭС	Сагинов		04.24
Раздел ОВ	Ваззаа Н.		04.24
Раздел АТС	Сагинов		04.24

Инв. N подл. | Подпись и дата | Взам. инв. N

Изм.	Кол.уч.	Лист	N док.	Подпись	Дата

2023-07-10-001-ТХ

Строительство полигона для твердо-бытовых отходов в с.Акжигит Бейнеуского района Мангистауской области" Корректировка.

Разработал	Бижикенов К		
Проверил	Дармуханов Н		
ГИП	Тузелбаева Г		

Технологические решения

Стадия	Лист	Листов
РП	3	

План расположения оборудования М1:1000

ТОО «Жастар-Плюс» г. Актау 2024

Формат А1

А–А

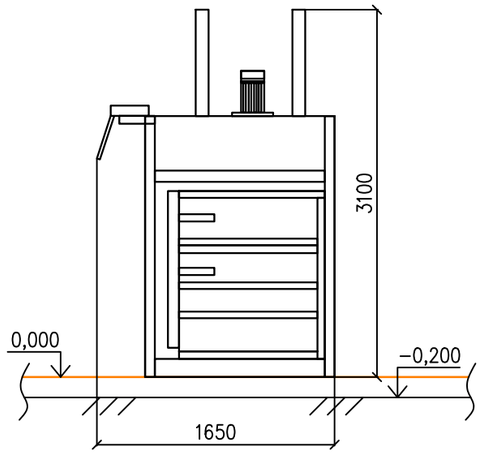

Пресс ПГП–30

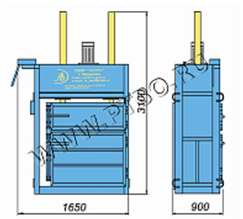

ПЛАН 1:100

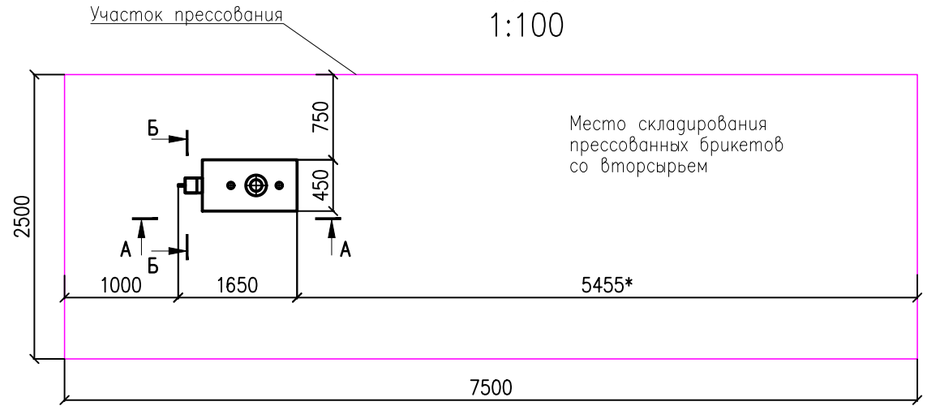

Б–Б

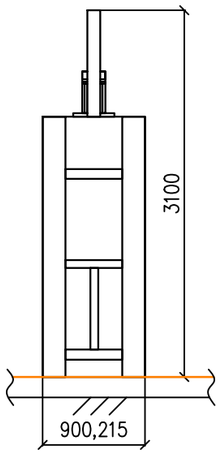

ПРИМЕЧАНИЕ:

1. * – Размеры для справок.
2. Установка пресса на собственной раме без крепления к площадке.

Согласовано			
Раздел АС	Алибек А.	04.24	
Марка НВК,ВК	Жантилеуов	04.24	
Раздел ЭС	Сагинов	04.24	
Раздел ОВ	Оразов Н.	04.24	
Раздел АПС	Сагинов	04.24	

Взам. инв. N

Подпись и дата

Инв N подл.

Изм.	Кол.уч.	Лист	N док.	Подпись	Дата
Разработал		Бижикенов К			02.24
Проверил		Дармуханов Н			02.24
ГИП		Тузелбаева Г			02.24

2023–07–10–001–ТХ

Строительство полигона для твердо–бытовых оходов в с.Акжигит Бейнеуского района Мангистауской области" Корректировка.

Технологические решения
Площадка пресса ПГП–30

Стадия	Лист	Листов
РП	4	

План. Разрезы А–А, Б–Б
М1:50

ТОО «Жастар–Плюс»
г. Актау 2024

Формат А3

А–А

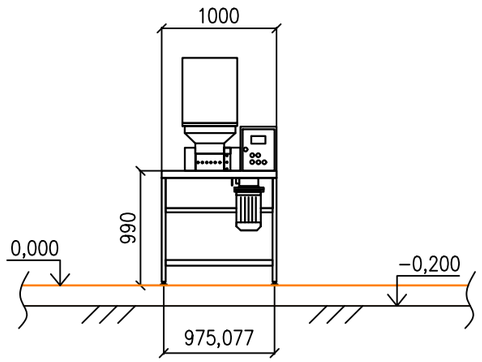

Дробилка МИ–7.5–25

ПЛАН 1:100

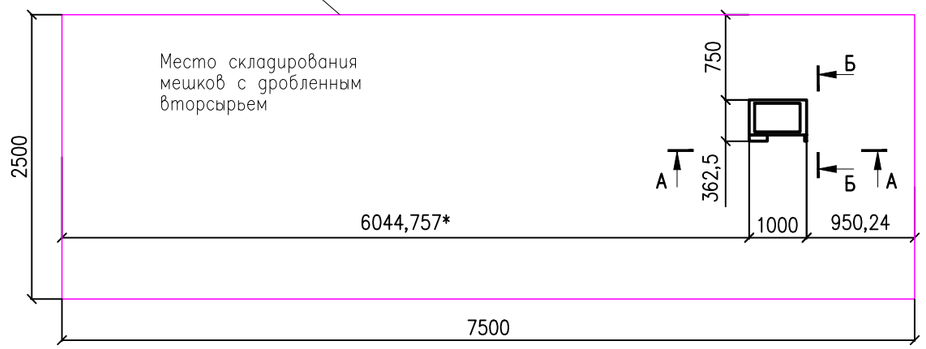

Б–Б

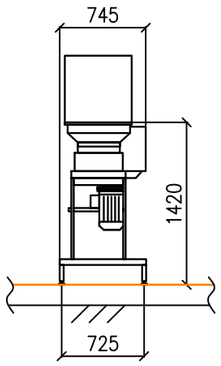

ПРИМЕЧАНИЕ:

1. * – Размеры для справок.
2. Установка дробилки на собственных регулируемых ножках без крепления к площадке.

Согласовано			
Раздел ОВ	Оразов Н.		04.24
Раздел АПС	Сагинов		04.24

Согласовано			
Раздел АС	Алибек А.		04.24
Марка НВК,ВК	Жантилеуов		04.24
Раздел ЭС	Сагинов		04.24

Взам. инв. N

Подпись и дата

Инв N подл.

Изм.	Кол.уч.	Лист	N док.	Подпись	Дата
Разработал		Бижикенов К			02.24
Проверил		Дармуханов Н			02.24
ГИП		Тузелбаева Г			02.24

2023–07–10–001–ТХ

Строительство полигона для твердо–бытовых оходов в с.Акжигит Бейнеуского района Мангистауской области" Корректировка.

Технологические решения

Площадка дробилки МИ–7.5–25

Стадия	Лист	Листов
РП	5	

План. Разрезы А–А, Б–Б

М1:50

ТОО «Жастар–Плюс» г. Актау 2024

Формат А3

ПЛАН

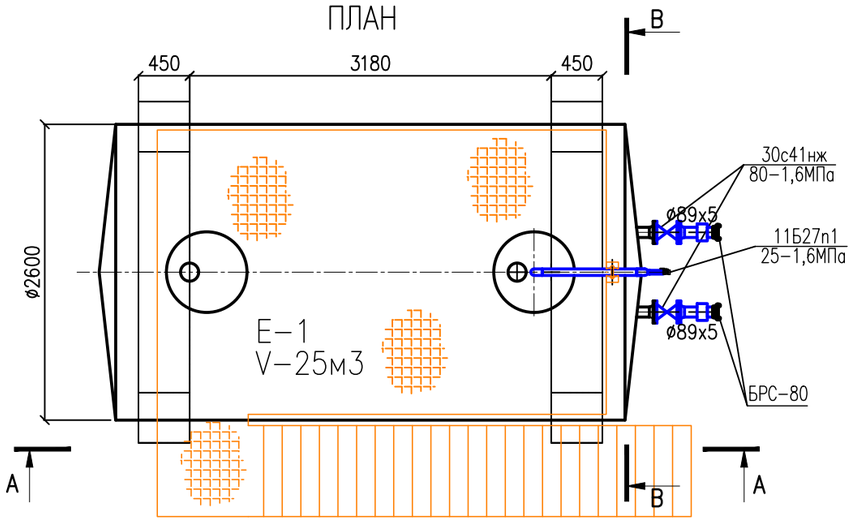

А–А

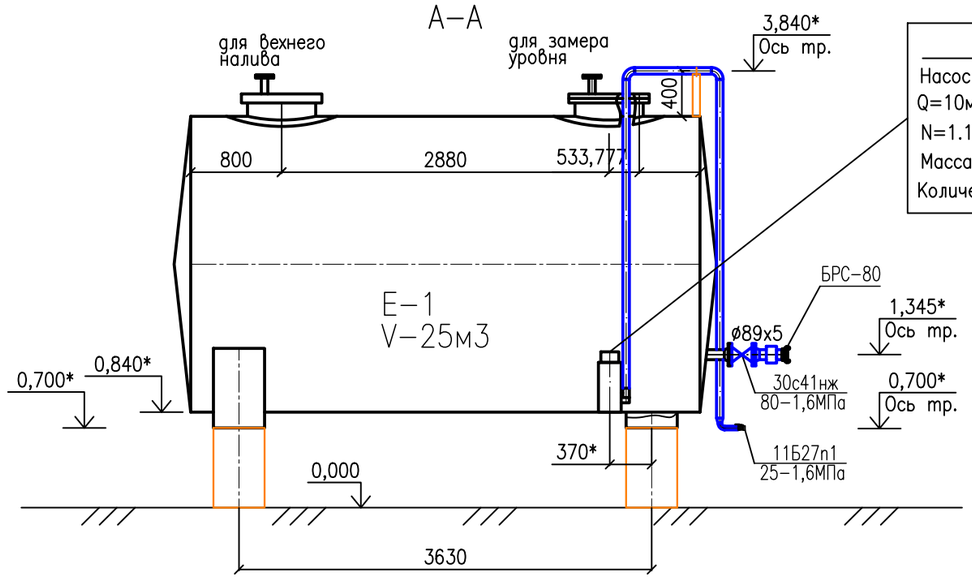

Н-1

Насос Гном 10-10 Ех
Q=10м3/ч, H=10.0м
N=1.1 кВт, 3~380В~50Гц
Масса m=31кг
Количество 2шт (1раб.+1на складе)

Б–Б

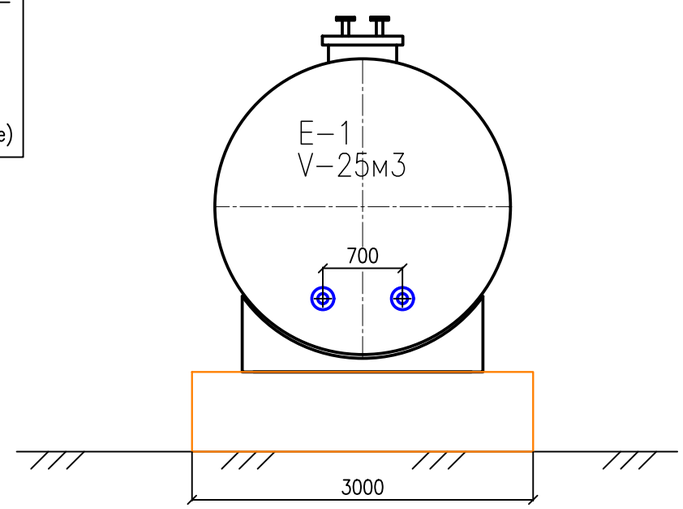

Схема расположения отверстий под анкерные болты

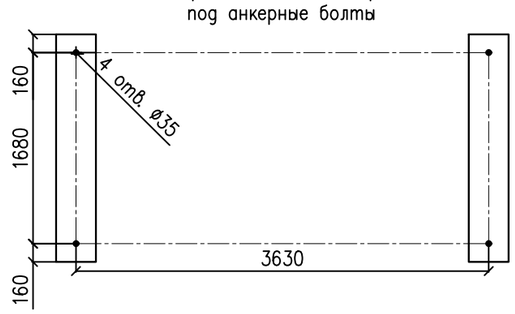

ПРИМЕЧАНИЯ

1. *Размеры и отметки уточнить при монтаже.
2. Теплоизоляция и электрообогрев емкостей не предусматривается, так как работы с использованием питьевой воды будут производится в теплое время года.

Изм.	Кол.уч.	Лист	N док.	Подпись	Дата	2023-07-10-001-ТХ		
						Строительство полигона для твердо-бытовых оходов в с.Акжигит Бейнеуского района Мангистауской области" Корректировка.		
Разработал		Бижикенов К			02.24	Технологические решения Емкость питьевой воды V=25м3	Стадия	Лист	Листов
Проверил		Дармуханов Н			02.24		РП	6	
ГИП		Тузелбаева Г			02.24				
						План. Разрезы А-А, Б-Б М1:50	ТОО «Жастар-Плюс» г. Актау 2024	

Формат А3

Согласовано: Раздел ОВ — Оразов Н. 04.24; Раздел АПС — Сагинов 04.24

Согласовано: Раздел АС — Алибек А. 04.24; Марка НВК,ВК — Жантилеуов 04.24; Раздел ЭС — Сагинов 04.24

Взам. инв. N

Подпись и дата

Инв N подл.

План на отм. 0.000
М 1:50

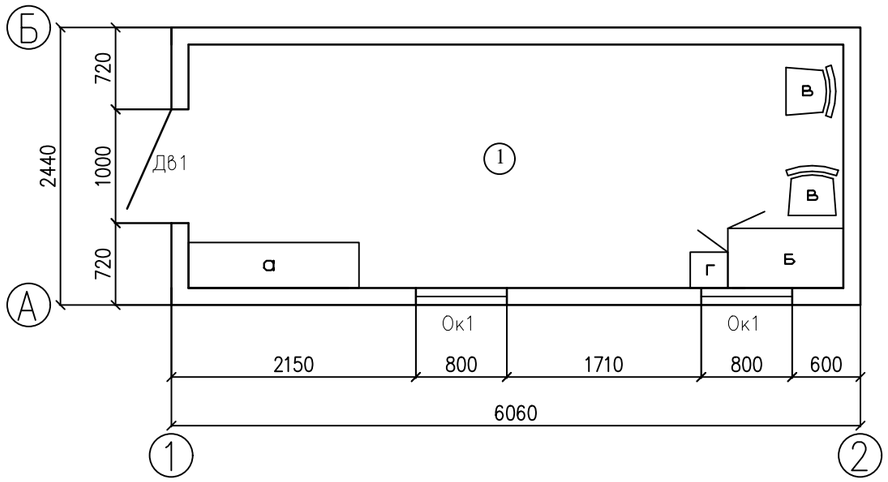

Фасад 1–2
М 1:50

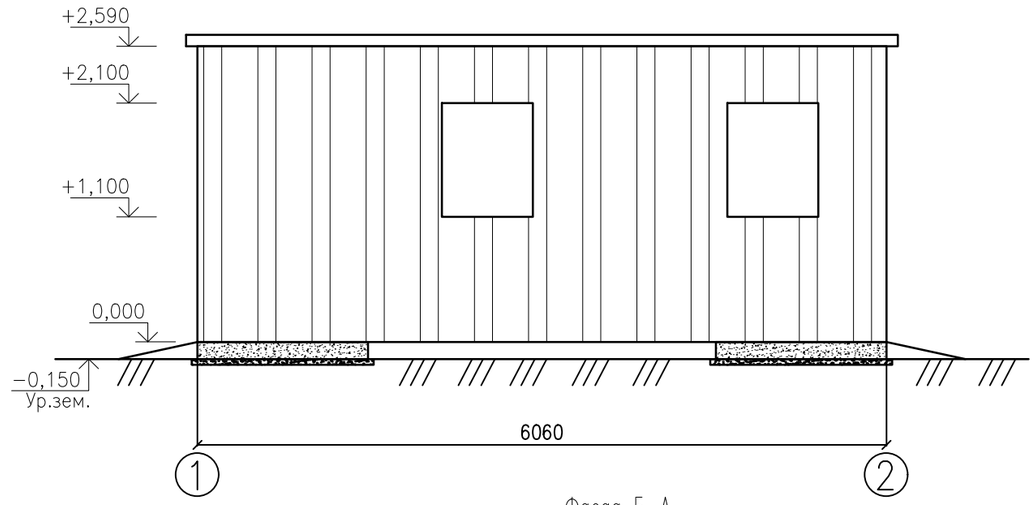

Фасад Б–А
М 1:50

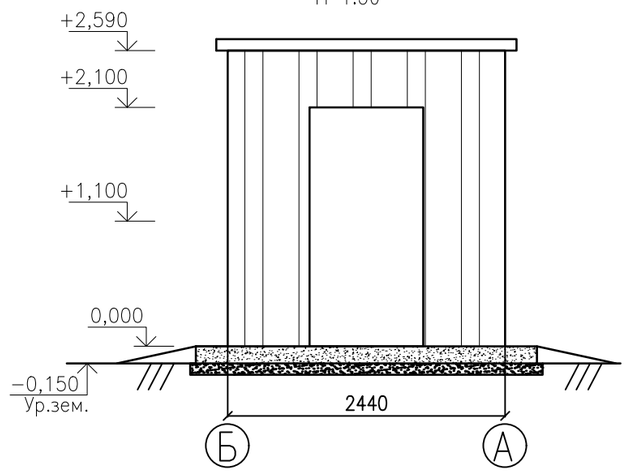

ЭКСПЛИКАЦИЯ ПОМЕЩЕНИЙ

Номер поме–щения	Наименование	Площадь м2	Кат. Поме–ще–ния
1	Помещение мехмастерской	12,32	Д

ЭКСПЛИКАЦИЯ ОБОРУДОВАНИЯ И ИНВЕНТАРЯ

N поз. обору–дования	Наименование	Количество, ед.	Мощность, кВт
а	Стеллаж металлический полочный 400х1500х2000мм	1	
б	Стол однотумбовый	1	
в	Стул мягкий	2	
г	Тумбочка	1	

ПРИМЕЧАНИЯ

1. *Размеры для справок.

Изм.	Кол.уч.	Лист	N док.	Подпись	Дата
Разработал		Бижикенов К			02.24
Проверил		Дармуханов Н			02.24
ГИП		Тузелбаева Г			02.24

2023–07–10–001–ТХ

Строительство полигона для твердо–бытовых оходов в с.Акжигит Бейнеуского района Мангистауской области" Корректировка.

Технологические решения
Мехмастерская

Стадия	Лист	Листов
РП	7	

План компоновки
М1:50

ТОО «Жастар–Плюс»
г. Актау 2024

Формат А3

Согласовано
Раздел ОВ — Оразов Н. — 04.24
Раздел АПС — Сагинов — 04.24

Согласовано
Раздел АС — Алибек А. — 04.24
Марка НВК,ВК — Жантилеуов — 04.24
Раздел ЭС — Сагинов — 04.24

Взам. инв. N
Подпись и дата
Инв N подл.

ПОЗИЦИЯ	НАИМЕНОВАНИЕ И ТЕХНИЧЕСКАЯ ХАРАКТЕРИСТИКА	ТИП, МАРКА, ОБОЗНАЧЕНИЕ ДОКУМЕНТА, ОПРОСНОГО ЛИСТА	КОД ОБОРУД. ИЗДЕЛИЯ МАТЕР.	ЗАВОД-ИЗГОТОВИТЕЛЬ	ЕДИНИЦА ИЗМЕРЕНИЯ	КОЛ-ВО	МАССА ЕДИНИЦЫ. КГ	ПРИМЕЧАНИЕ
	ПОЛИГОН							
	Оборудование							
1	Емкость горизонтальная стальная питьевой воды V=25м3, в том числе:	РГС-25			компл.	1	2150	
2	Задвижка Ду 80, Ру 1,6 МПа	30с41нж	242-103-0302		шт.	2		с ответными фланцами и метизами
3	Быстроразъемное соединение БРС-80	БРС-80			шт.	2		
4	Труба стальная бесшовная горячедеформированная ø89х5 Ст.20	ГОСТ 8732-78 / ГОСТ 8731-74	241-108-0138		м	2		
	ПЛОЩАДКА СОРТИРОВКИ							
	Оборудование							
1	Пресс гидравлический пакетировочный	ПГП-30	521-301-0578		компл.	1	1300	
2	Дробилка (измельчитель отходов)	МИ-7.5-25	521-301-2907-0003		компл.	1	60	
3	Мусорный контейнер оцинкованный 1100л без крышки с колесами		222-509-1501		шт.	3	80	
4	Весы складские напольные механические переносные 0-150кг		522-103-0703		шт.	1	50	
	МЕХМАСТЕРСКАЯ							
	Инвентарь							
1	Стеллаж металлический полочный 400х1500х2000мм		521-108-0507-0001		шт.	1		
2	Стол однотумбовый 600х1200х800мм		521-301-2901-0003		шт.	1		
3	Стул полумягкий		522-101-1219		шт.	2		
4	Тумбочка		521-301-2701		шт.	1		

Взам. инв. N

Подпись и дата

Инв. N подл.

Изм.	Кол.уч.	Лист	N док.	Подпись	Дата
Разработал		Бижикенов К			02.24
Проверил		Дармуханов Н			02.24
ГИП		Тузелбаева Г			02.24

2023-07-10-001-ТХ.СО

Строительство полигона для твердо-бытовых оходов в с.Акжигит Бейнеуского района Мангистауской области" Корректировка.

Технологические решения

Стадия	Лист	Листов
РП	1	1

Спецификация оборудования, изделий и материалов

ТОО «Жастар-Плюс» г. Актау 2024

Формат А3

ПОЗИЦИЯ	НАИМЕНОВАНИЕ И ТЕХНИЧЕСКАЯ ХАРАКТЕРИСТИКА	ТИП, МАРКА, ОБОЗНАЧЕНИЕ ДОКУМЕНТА, ОПРОСНОГО ЛИСТА	КОД ОБОРУД. ИЗДЕЛИЯ МАТЕР.	ЗАВОД-ИЗГОТОВИТЕЛЬ	ЕДИНИЦА ИЗМЕРЕНИЯ	КОЛ-ВО	МАССА ЕДИНИЦЫ. КГ	ПРИМЕЧАНИЕ
	ПЛОЩАДКА ЕМКОСТИ ПИТЬЕВОЙ ВОДЫ V=25м3							
	Оборудование							
1	Электронасос Гном 10-10 Ex, Q=10м3/ч, H=10м, N=1,1кВт	Гном 10-10 Ex			шт.	2		(1 рабочий + 1 на складе)
	Арматура трубопроводная							
1	Кран шаровой муфтовый Ду25 Ру1,6МПа	11Б27п1	242-207-3703		шт.	1		
	Трубопроводы							
1	Труба стальная бесшовная горячедеформированная ø57х5 Ст.20	ГОСТ 8732-78 / ГОСТ 8731-74	241-108-0122		м	8,0		
2	Труба стальная бесшовная горячедеформированная ø32х3 Ст.20	ГОСТ 8732-78 / ГОСТ 8731-74	241-108-0106		м	1,0		
	Детали трубопроводов							
1	Отвод 90° ø57х5 Ст.20	ГОСТ 17375-2001	241-112-0127		шт.	3		
2	Переход К57х5-32х3 Ст.20	ГОСТ 17378-2001	241-114-0106		шт.	1		
3	Опора ОПБ2-57	ГОСТ 14911-82			шт.	1		
	Изделия							
1	Рукав резиновый напорный с текстильным каркасом Ду-25, Ру-0,63МПа Рукав В(II)-6,3-25-36-ХЛ	ГОСТ 18698-79	261-107-0751		м	250		(125м на картах + 125м на складе)

Взам. инв. N

Подпись и дата

Инв. N подл.