Приложение 2
к приказу Министра индустрии
и инфраструктурного развития
Республики Казахстан
от 8 февраля 2021 года №53
Утвержден приказом
Министра по инвестициям и развитию
Республики Казахстан
от 24 апреля 2017 года № 234
форма

Акт приемки объекта в эксплуатацию

«25» декабря 2024 г.

Заказчик: Государственное учреждение «Отдел жилищно-коммунального хозяйства, пассажирского транспорта и автомобильных дорог» акимата Костанайского района руководитель Бисембаев А.Д., Костанайская область, Костанайский район, г.Тобыл, Тауелсиздик, 63А, БИН 050140005092; тел. +7(71455)2-41-40

фамилия, имя, отчество (при его наличии) ИИН, телефон-для физических лиц, наименование организации – для юридических лиц, БИН, телефон, почтовый индекс, область, город, район, населенный пункт, наименование улицы, номер дома/здания (стационарного помещения)

на основании:

Декларации о соответствии (прилагается) от «24» декабря 2024 года

ТОО «BAK BUILDING», директор Тайгельдин А.Ш. г. Костанай, ул. Дорожников 2, БИН 051240011241, тел. 8 (7142) 211-666

дата подписания декларации, наименование подрядной (генподрядной) организации, фамилия, имя, отчество (при его наличии) руководителя, юридический адрес, БИН, телефон

Заключения о качестве строительно-монтажных работ (прилагается)
от «24» декабря 2024 года ТОО "RIZIM engineering" директор Мамадияров Д.Т., г.Шымкент, Каратауский район. Новостройки, 103, БИН 130140019139, тел. +77079685335 : +77078150085.
Эксперт технического надзора Хасанова Ж.А. аттестат № KZ07VJE00073209 от 25.03.2022 г. – в части несущих и ограждающих конструкций, аттестат № KZ77VJE00073210 от 25.03.2022 г. - в части инженерных сетей, аттестат № KZ46VJE00073962 от 27.04.2022 г. – в части технологического оборудования.

дата подписания заключения, наименование организации, фамилия, имя, отчество (при его наличии) экспертов технического надзора, № и дата получения аттестатов, БИН, телефон

Заключения о соответствии выполненных работ проекту (прилагается)
от «24» декабря 2024 года ТОО "MS Industrial", директор Байдуллаев К.К., эксперт авторского надзора Муталиев К.Ж .. приказ №1 от 08.04.2024 г .. г.Астана. А 123, 7, 13, БИН 110840011135 тел. +77077507767

датаподписания заключения, наименование организации, фамилия, имя, отчество (при его наличии) экспертов авторского, № и дата получения аттестатов, БИН, телефон

произведя осмотр готовности предъявленного подрядчиком (генеральным подрядчиком) к приемке в эксплуатацию объекта: **«Строительство водопроводных сетей в с. Енбек Костанайского района»**

наименование объекта и вид строительства (новое, расширение, реконструкция, техническое перевооружение, модернизация, капитальный ремонт), уровень ответственности, техническая и технологическая сложность, объекта

по адресу: Костанайская область, Костанайский район, с.Енбек

(область, район, населенный пункт, микрорайон, квартал, улица, номер дома (корпуса)

проверив комплектность исполнительной технической документации, в том числе посредством электронного модуля исполнительной технической документации «____»_____ 2024 года, дата ознакомления, подтверждает что:

1.Строительство объекта осуществлено на основании:

1) распоряжение о предоставлении соответствующего права на землю выдано акимом Александровского сельского округа, Костанайского района, Костанайской области № 06 о/д, от 15 января 2024 года

документ, подтверждающий наступление юридических фактов (юридических составов), основания которое возникает, изменяются или прекращаются права на земельный участок, в том числе договоры, решение судов, правовые акты исполнительных органов, свидетельство о праве на наследство, передаточный акт или разделительный баланс при реорганизации негосударственных юридических лиц, владеющих земельным участком на праве собственности или выкупивших право временного возмездного землепользования (аренды).

либо решения о реконструкции (перепланировке, переоборудовании) помещений (отдельных частей) существующих зданий от « » 20 года №_____

наименование органа вынесшего решение

2) талона о приеме уведомления о начале строительно-монтажных работ Государственное учреждение «Управление государственного архитектурно-строительного контроля акимата Костанайской области» от 23.04.2024 г. № KZ16REA00385380

наименование органа принявшего уведомление, дата и № принятия талона

3) проекта (проектно-сметной документации) разработанного генеральны.м проектировщиком ТОО "MS Industrial" рабочий проект № 34-2023

наименование проектной организации, номер проекта

утвержденного ГУ «Отдел жилищно-коммунального хозяйства, пассажирского транспорта и автомобильных дорог» акимата Костанайского района №83 от 27.11.2023 года

дата и номер проекта, наименование организации, утвердившей (переутвердившей) проект и дата утверждения

2.Строительно-монтажные работы осуществлены в сроки:

начало работ июнь 2024 г.;

месяц, год

окончание работ декабрь 2024 г.;

месяц, год

при продолжительности строительства, месяц:

по норме или по проекту организации строительства, месяц: 7;
фактически, месяц: 7.

3. Объект (комплекс) имеет следующие основные технико-экономические показатели (мощность, производительность, производственная площадь, протяженность, вместимость, объем, пропускная способность, провозная способность, число рабочих мест и тому подобное, заполняется по всем объектам (кроме жилых домов) в единицах измерения соответственно целевой продукции или основным видам услуг):

Мощность, производительность и так далее	Единица измерения	По проекту		Фактически	
		общая (с учетом ранее принятых)	в том числе пускового комплекса или очереди	общая (с учетом ранее принятых)	в том числе пускового комплекса или очереди
Технико-экономические показатели генплана (площадка водопроводных сооружений)					
Площадь отведенного участка в т.ч.	га	0,5625	0,5625	0,5625	0,5625
1.Площадь застройки	м2	94,97	94,97	94,97	94,97
2.Площадь покрытий	м2	1300,0	1300,0	1300,0	1300,0
3.Площадь озеленения	м2	4233,03	4233,03	4233,03	4233,03
Технико-экономические показатели генплана (площадка водозаборных сооружений)					
Площадь отведенного участка в т.ч.	га	0,42	0,42	0,42	0,42
1.Площадь застройки	м2	28,16	28,16	28,16	28,16
2.Площадь покрытий	м2	250,0	250,0	250,0	250,0
3.Площадь озеленения	м2	3921,84	3921,84	3921,84	3921,84

Выпуск продукции (оказания услуг), предусмотренной проектом в объеме, соответствующем нормам освоения проектных мощностей в начальный период_____

факт начала выпуска продукции с указанием объема

Жилой дом имеет следующие показатели:

Показатели	Един.измерения	По проекту	Фактически
Общая площадь	метр в квадрате (далее - $м^2$)		
Число этажей	этаж		
Общий строительный объем	метр в кубе (далее - $м^3$)		
В том числе подземной части	$м^3$		
Площадь встроенных, встроенно-пристроенных и пристроенных помещений	$м^2$		

Показатели	По проекту			Фактически		
	число квартир	площадь квартир, $м^2$		число квартир	площадь квартир, $м^2$	
		общая	жилая		общая	жилая
Всего квартир, в том числе: однокомнатных двухкомнатных трехкомнатных четырехкомнатных и более						

4. Технологические и архитектурно-строительные решения по объекту характеризуются следующими данными:
Насосные станции над скважиной – 2 шт. Резервуар чистой воды емк. 50м3 – 2 шт. Протяженность сетей водоснабжения – 15761 м, в том числе: - ПЭ100 SDR17 110х6,6 питьевая– 3800 м., ПЭ100 SDR11 25х2,3 питьевая – 7471 м, - ПЭ100 SDR17 75х4,5 питьевая – 4490 м.

краткие технические характеристики по особенностям его размещения, по основным материалам и конструкциям, инженерному и технологическому оборудованию

5. На объекте установлено предусмотренное проектом оборудование в количестве согласно актам о его приемке после индивидуального испытания и комплексного опробования;

6. Наружные инженерные коммуникации (холодное и горячее водоснабжение, канализация, теплоснабжение, газоснабжение, электроснабжение и связь) обеспечивают нормальную эксплуатацию объекта (здания, сооружения, помещения) и приняты городскими эксплуатационными организациями;

7. Сметная стоимость объекта по утвержденному проекту (проектно-сметной документации):
всего: - 575 692,883 тысяч тенге,
в том числе строительно-монтажных работ – 511 254,927 тысяч тенге;
оборудования, инструмента и инвентаря – 31 152,578 тысяч тенге;
прочие затраты – - тысяч тенге.

8. Сметная стоимость основных фондов, принимаемых в эксплуатацию – 575 692,883 тысяч тенге; в том числе:
стоимость строительно-монтажных работ – 456 477,614 тысяч тенге;
стоимость оборудования, инструмента и инвентаря – 27 814, 802 тысяч тенге;
Прочие затраты – 91 400,467 тысяч тенге.
9. Доля местного содержания предусмотрена в проектно-сметной документации 44,91 % и фактически применено 92,55 % (на объектах, финансируемых за счет государственных инвестиций и средств квазигосударственного сектора);
10. Класс энергоэффективности здания _____;

11. Объект построен в соответствии с утвержденным проектом (проектно-сметной документацией) и требованиями государственных нормативных документов в области архитектуры, градостроительства и строительства

РЕШИЛ:

«Строительство водопроводных сетей в с. Енбек Костанайского района»
(*наименование объекта (комплекса)*

принять в эксплуатацию.

Заказчик: в лице руководителя **Бисембаева Армана Даулетовича**
фамилия, имя, отчество (при его наличии), подпись руководителя

« » 2024 г. Место печати (при наличии)

Технический надзор_

1) аттестованный (-ые) эксперт (-ы)

(фамилия, имя, отчество (при его наличии) эксперта, специализация аттестата, подпись, дата

« » 2024 г. Место печати (при наличии)

2)**Аккредитованная организация ТОО "RIZIM engineering"** в лице директора **Мамадиярова Дастана Табылдыевича**
(наименование организации) имеющей в своем составе аттестованного (-ых) эксперта (-ов), фамилия, имя, отчество (при его наличии) руководителя, подпись, дата

« » 2024 г. Место печати (при наличии)

Эксперт: Хасанова Жанна Асылбековна специализация аттестата:
аттестат № KZ07VJE00073209 от 25.03.2022 г. – в части несущих и ограждающих конструкций, аттестат № KZ77VJE00073210 от 25.03.2022 г. - в части инженерных сетей, аттестат № KZ46VJE00073962 от 27.04.2022 г. – в части технологического оборудования
(фамилия, имя, отчество (при его наличии) эксперта, специализация аттестата), подпись, дата

« » 2024 г. Место печати (при наличии)

Авторский надзор:

1) Разработчик проекта **ТОО "MS Industrial"** в лице директора **Байдуллаева Кайыпназара Калдыкараевича**
(наименование организации, фамилия, имя, отчество (при его наличии), подпись, дата

« » 2024 г. Место печати (при наличии)

Эксперт авторского надзора Муталиев Касымхан Жуматаевич, приказ №1 от 08.04.2024 г.

« » 2024 г. Место печати (при наличии)

2) Организация: _____
(наименование организации) имеющей в своем составе аттестованного (-ых) эксперта (-ов), фамилия, имя, отчество (при его наличии) руководителя, подпись, дата

« » 2024 г.Место печати (при наличии)

3) **аттестованный (-ые) эксперт(ы)**
(фамилия, имя, отчество (при его наличии) эксперта, специализация аттестата), подпись, дата

Подрядчик (генеральный подрядчик) в лице директора ТОО «BAK BUILDING» Тайгельдина Абылайхана Шамшитденовича
фамилия, имя, отчество (при его наличии), подпись руководителя

« » 2024 г. Место печати (при наличии)

Приложение 3 к акту приемки
объекта в эксплуатацию
форма

Технические характеристики объекта (линии электропередач)

№ п/п	Наименование	Единица измерения	Количество
1	2	3	4
1	Воздушные ЛЭП низкого напряжения …	киломерт (далее – км)	
2	Воздушные ЛЭП Высокого напряжения 10 кВ	км	
3	Кабельные ЛЭП низкого напряжения …	км	
4	Кабельные ЛЭП высокого напряжения…	км	
5	Площадь опор	м 2	
6	Опоры:		
	1) металлические	штук (далее – шт)	
	2) деревянные с деревянными приставками	шт	
	3) деревянные с железобетонными приставками	шт	
	4) железобетонные	шт	41
	5) тросовые подвесы	шт	
7	Провода:		
	1) медные	км	
	2) алюминиевые	км	
	3) сталеалюминиевые	км	7,710
8	Кронштейны для светильников:		
	1) железобетонные	шт	
	2) металлические	шт	
9	Арматура уличного освещения:		

	1) светильники с лампами накаливания	шт	
	2) светильники с ртутными лампами	шт	
	3) светильники с люминесцетными лампами	шт	
10	Кабели:		
	1) марки... напряжением...сеч.4х16мм2	км	0,3
	2) марки... напряжением...сеч.10х2,5мм2	км	9,6
11	Муфты соединительные...	шт	
12	Муфты концевые	шт	16
13	Контуры заземления	шт	
14	Устройства грозозащиты	шт	
15	Дорожные покрытия кабельных сетей:		
	1) асфальтобетонные	м 2	
	2) булыжные	м 2	
	3) тротуары	м 2	

Заказчик Бисембаев А.Д. _____

фамилия, имя, отчество (при его наличии), подпись руководителя

Место печати (при наличии)

Авторский надзор Муталиев К.Ж. _____

фамилия, имя, отчество (при его наличии), подпись эксперта

Место печати (при наличии)

Приложение 13
к акту приемки объекта
в эксплуатацию

форма

Технические характеристики объекта
(сети, водоводы, коллекторы и т.п.)

№ п/п	Наименование	Единицы измерения	Количество, протяженность	Приме-чание
1	2	3	4	5
Водопровод				
1	Водоводы (общая протяженность)	м		
	1) из стальных труб	м		
	2) из чугунных труб	м		
	3) из асбестоцементных труб	м		
	4) из железобетонных труб	м		
	5) из полиэтиленовых труб ПЭ 100	м		
	6) Смотровой колодец	шт	13	Ø 1,5м
2	Распределительная сеть (общая протяженность)	м	11 271	
	1) из стальных труб	м		
	2) из чугунных труб	м		
	3) из асбестоцементных труб	м		
	4) из железобетонных труб	м		
	5) из полиэтиленовых труб ПЭ 100	м	3800	Ø 110х6,6
	6) из полиэтиленовых труб ПЭ 100	м	7471	Ø 25х2,3
	7) Задвижка d-110	шт	7	
	8) Задвижка d-80	шт	15	
	9) Задвижка d-50	шт	2	
	10) Смотровой колодец	шт	2	Ø 2,0м

	11) Смотровой колодец	шт	52	Ø 1,5м
	12) Задвижка d-110	шт	17	
	13) Задвижка d-50	шт	1	
	14) Вантуз d- 50	шт	3	
	15) Кран ПЭ d- 25	шт	175	
	16) Гидрант	шт	15	
	17) Водопроводный ввод	шт		
	18) Водоразборная колонка	шт		
	19) Футляр ПЭ	шт	38	
	20) Питьевой фонтанчик	шт		
3	Внутриплощадочные сети		390	
	1) из стальных труб	м	55	Ø 108х4,0
	из стальных труб	м	30	Ø 57х3,5
	2) из чугунных труб	м		
	3) из асбестоцементных труб	м		
	4) из железобетонных труб	м		
	5) из полиэтиленовых труб ПЭ 100	м	285	Ø 110х6,6
	6) из полиэтиленовых труб ПЭ 100	м	20	Ø 25х2,3
	7) Смотровой колодец	шт	2	Ø 2,0м
	8) Смотровой колодец	шт	2	Ø 1,5м
	9) Задвижка d-110	шт	7	
	10) Задвижка d-80	шт	15	
	11) Задвижка d-50	шт	2	
Канализация				
1	Коллекторы (общая протяженность)	м		
	1) из керамических труб	м		
	2) из чугунных труб	м		

	3) из бетонных труб	м		
	4) из асбестоцементных труб	м		
	5) из железобетонных труб	м		
2	Канализационная сеть (общая протяженность)	м	56	
	1) из керамических труб	м		
	2) из чугунных труб	м		
	3) из бетонных труб	м		
	4) из асбестоцементных труб	м		
	5) из железобетонных труб	м		
	6) из полиэтиленовых труб «Корсис»	м	31	Ø160
	6) из полиэтиленовых труб «Корсис»	м	25	Ø100
3	Смотровой колодец	шт	5	Ø1,5м
	Выпуск	шт		

Горизонтальный разрез колодца

Масштаб условный

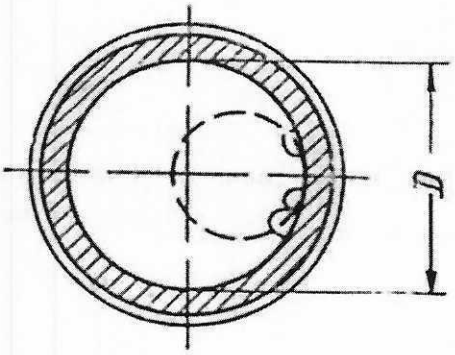

Вертикальный разрез колодца

Масштаб условный

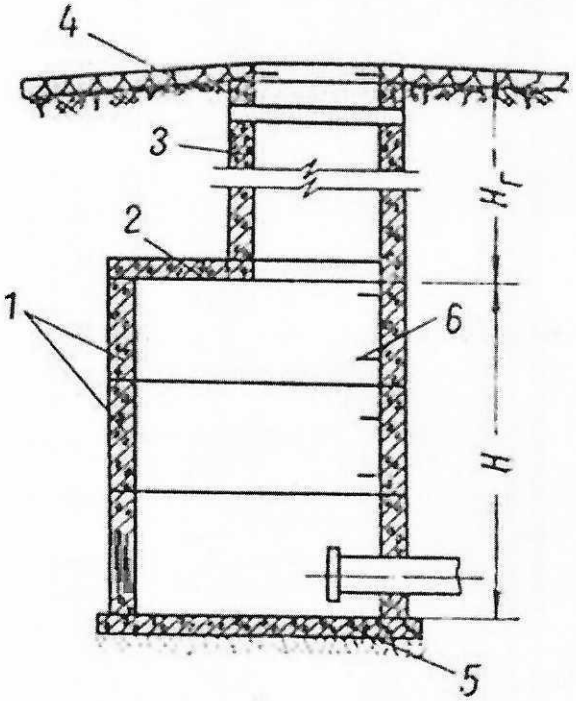

Спецификация

№ п/п	Наименование	Марка	Материал	Диаметр (мм) (размеры)	Кол-во	Примечание
1	Круглый водопроводный		ЖБИ ПН-15, КС15.6, К15.9,	1500	67	

	колодец		1ПП15-1, 2ПП15-1, КО-6, КС7-3			
2	Круглый водопроводный колодец		ЖБИ ПН-20, КС20.6, КС20.9, 2ПП20-1, КО6, КС10-3,	2000	4	
3	Круглый канализационный колодец		ЖБИ ПН-15, КС15.6, К15.9, 1ПП15-1, КО-6, КС7-3	1500	5	

Схема привязки колодца к постоянным точкам-ориентирам

Разбивка и привязка колодцев выполнено согласно проекту. Схемы привязки колодцев нанесены на исполнительный план.

Заказчик Бисембаев А.Д.

фамилия, имя, отчество (при его наличии), подпись руководителя

Место печати (при наличии)

Авторский надзор Муталиев К.Ж.

фамилия, имя, отчество (при его наличии), подпись эксперта

Место печати (при наличии)