Ведомость рабочих чертежей основного комплекта марки ЭН

Лист	Наименование	Примечание
1	Общие данные (начало)	
2	Общие данные (окончание)	
3	План трасс наружного освещения	
4	Расчетные таблицы наружного освещения дома N2	
5	Опора наружного освещения	
6		
7		

Ведомость ссылочных и прилагаемых документов

Обозначение	Наименование	Примечание
	Ссылочные документы	
ПУЭ РК 2015г.	Правила устройства электроустановок РК	
ГОСТ 21-101-97	Основные требования проектной и рабочей документации	
ГОСТ 21.210-2014	Изображение условные графические электрооборудования и проводок на планах	
	Прилагаемые документы	
17/17-2023-ЭН.СО	Спецификация оборудования, изделий и материалов	1 лист

Рабочии проект разработан в соответствии с действующими на территории республики Казахстан нормами и правилами и предусматривает мероприятия, обеспечивающие взрыво-пожаробезопасность, исключающие вредные воздействия на окружающую среду и воздушный бассейн, а также предупреждающие чрезвычайные ситуации природного и техногенного характера.

подпись фамилия дата

Общие указания

Раздел наружного электроосвещения выполнен на оснований задания на проектирование

технических условии N179-27-24, выданных ТОО "ЖЭС" от 23.05.24г. на электроснабжение дома N1, по адресу: г.Тараз, ул Аскорова уч.3 п.3

технических условии N178-27-24, выданных ТОО "ЖЭС" от 23.05.24г. на электроснабжение дома N2, по адресу: г.Тараз, ул Аскорова уч.3 п.2

технических условии N177-27-24, выданных ТОО "ЖЭС" от 23.05.24г. на электроснабжение дома N3, по адресу: г.Тараз, ул Аскорова уч.3 п.1 и в соответствии с требованиями технической и нормативной документацией ПУЭ РК 2015" Правила устройств электроустановок", СН РК 4.04-104-2013 "Наружное электрическое освещение городов, поселков и сельских населенных пунктов", СП РК 2.04-104-2012 "Естественное и искусственное освещение",

Проектом предусмотрено наружное освещение.

Освещение дорог выполнены светодиодными светильниками на опорах конических 8-гранных оцинкованных с кронштейном. Шаг светильников принят 25 метров. Сети наружного освещения выполнены кабелями АВБбШв проложенными в траншее на глубине 0,7м от поверхности земли. В местах пересечения с подземными коммуникациями и под проезжей части дороги кабели прокладываются в трубе ПНД диаметром 110мм.

По техническим условиям питание сетей наружного освещения и управление наружным освещением домов N1-N3 предусмотрено из проектируемой трансформаторной подстанции ТП-10/0,4кВ N8,

Электроснабжение светильников наружного освещения выполнено трех фазное. Светильники подключить с чередованием фаз для равномерного распределения нагрузки. Заземление металлических опор и светильников осуществляется PE проводником. Система заземления TN-C-S.

Электромонтажные работы выполнить в соответствии с ПУЭ РК и ПТБ

Согласовано

Взам. инв. N

Подп. и дата

Инв. N подл.

Изм.	Кол.уч.	Лист N°док.	Подпись	Дата
Проверил		Утелбаев		
Разраб.		Кадиркулов		
Н.контр.		Колдасов		

03/02-2023-ЭН

"Строительство 30 многоквартирных жилых домов в жилом массиве в конце улицы Аскарова, Жамбылская область, г.Тараз.Жилой дом №2 (с наружными сетями (электроснабжения, водоснабжение и канализация, газоснабжение) и благоустройством территорий"

Электроснабжение
Наружное электроосвещение

Стадия	Лист	Листов
РП	1	7

Общие данные (начало)

ТОО "Асад-ЛТД"
г.Шымкент- 2023г.

Копировал Формат А3

Основные технические показатели дома N2

поз	Наименование	Данные проекта
1	Расчетная мощность наружного освещения, кВт	0,6
2	Расчетный ток наружного освещения, А.	0,99
3	Протяженность наружного освещения, м.	168
4	Количество опор наружного освещения со светильником, шт	6

Согласовано

Взам. инв. N

Подп. и дата

Инв. N подл.

Изм.	Кол.уч.	Лист N°док.	Подпись	Дата
Проверил		Утелбаев		
Разраб.		Кадиркулов		
Н. контр.		Колдасов		

03/02-2023-ЭН

"Строительство 30 многоквартирных жилых домов в жилом массиве в конце улицы Аскарова, Жамбылская область, г.Тараз.Жилой дом №2 (с наружными сетями (электроснабжения, водоснабжение и канализация, газоснабжение) и благоустройством территорий"

Электроснабжение
Наружное электроосвещение

Стадия	Лист	Листов
РП	2	

Общие данные (окончание)

ТОО "Асад-ЛТД"
г.Шымкент- 2023г.

Копировал

Формат А3

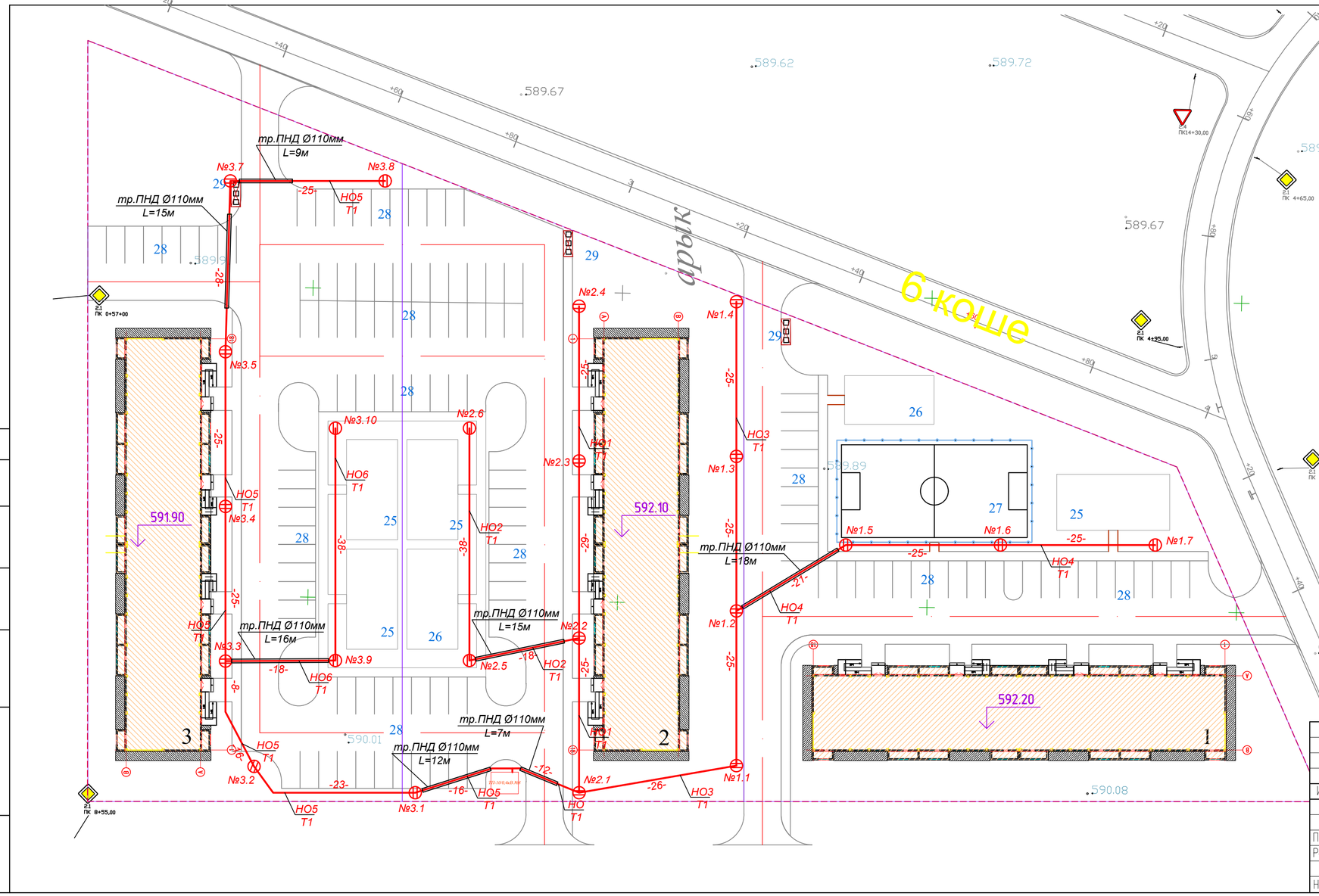

Ⓝ – Опора наружного освещения со светодиодным светильником

1. При выполнении данного чертежа были использованы топосъемка, выполненная ТОО"ШЫМГОРПРОЕКТ" в 2023 году.
2. Опоры наружного освещения устанавливаются на расстоянии не менее 0,6м от края автодороги, не менее 0,3м от тротуара

					03/02-2023-ЭН			
					"Строительство 30 многоквартирных жилых домов в жилом массиве в конце улицы Аскарова, Жамбылская область, г.Тараз.Жилой дом №2 (с наружными сетями (электроснабжения, водоснабжение и канализация, газоснабжение) и благоустройством территорий"			
Изм.	Кол.уч.	Лист N°док.	Подпись	Дата				
					Электроснабжение Наружное электроосвещение	Стадия	Лист	Листов
Проверил		Утелбаев				РП	3	
Разраб.		Кадиркулов			План трасс наружного освещения	ТОО "Асад-ЛТД" г.Шымкент- 2023г.		
Н.контр.		Колдасов						

Согласовано

Взам. инв. N

Подп. и дата

Инв. N подл.

Копировал

Формат А4-3

Принципиальная схема питания освещения территории.

Источник питания		
Маркировка–расчетная нагрузка, кВт–коэффициент мощности–расчетный ток, А м–Длинна участка, м– Момент нагрузка кВт м–потерия напряжения,%–марка, сечения проводника–способ прокладки		
Питающий пункт: номер по плану, тип	Аппарат на вводе: номер; тип; ток расцепителя, А	
	Выключатель автоматический или предохранитель номер; тип; ток расцепителя, или плавкой вставкой, А	
	Пускатель магнитный: номер; тип; ток нагревательного элемента, А	
Сеть наружного освещения	Маркировка–расчетная нагрузка, кВт–коэффициент мощности–расчетный ток, А м–Длинна участка, м– Момент нагрузка кВт м–потерия напряжения,%–марка, сечения проводника–способ прокладки	H01–0,4–0,92–0,66–103 41–0,11–АВБбШв–4х4
	Установленная мощность, кВт	0,4
	Назначение линии	Освещение територии дома №2

Источник питания		
Маркировка–расчетная нагрузка, кВт–коэффициент мощности–расчетный ток, А м–Длинна участка, м– Момент нагрузка кВт м–потерия напряжения,%–марка, сечения проводника–способ прокладки		
Питающий пункт: номер по плану, тип	Аппарат на вводе: номер; тип; ток расцепителя, А	
	Выключатель автоматический или предохранитель номер; тип; ток расцепителя, или плавкой вставкой, А	
	Пускатель магнитный: номер; тип; ток нагревательного элемента, А	
Сеть наружного освещения	Маркировка–расчетная нагрузка, кВт–коэффициент мощности–расчетный ток, А м–Длинна участка, м– Момент нагрузка кВт м–потерия напряжения,%–марка, сечения проводника–способ прокладки	H02–0,2–0,92–0,33–168 33–0,09–АВБбШв–4х4
	Установленная мощность, кВт	0,2
	Назначение линии	Освещение територии дома №2

16А

от проектируемого . ТП–10/0,4кВ №8

Потребность кабелей и проводов

Число и сечение жил	Марка
	АВБбШв
4х4	168

Потребность труб

Обозначение по стандарту	Диаметр по стандарту, мм	Длина, м
ГОСТ Р МЭК 61386.24–2014	110	27

Кабельный журнал.

N фидера	Направление: От	Направление: До	Длина, м: общая +2%	Длина, м: в траншее	Длина, м: в траншее (в п/э трубе)	Длина, м: по стене	Длина, м: по опоре	Марка и сечение	Примечание
	Наружное освещение								
H01	ТП–10/0,4кВ №8	Светильник 2.1–2.4	103	79	12	3	7	АВБбШв–4х4	
H02	Светильник 2.2	Светильник 2.5–2.6	65	41	15	3	4	АВБбШв–4х4	

Объем земляных КЛ наружного освещения

Виды работ	Ед. изм.	Кол–во
Рытье траншеи для 1–го кабеля	п.м	27
Общий объем земли, удаляемый из траншеи	$м^3$	4,86
Объем земли, подлежащей засыпке обратно	$м^3$	3,24
Объем мягкой земли для подсыпки постели	$м^3$	1,62
Труба полиэтиленовая ПНД, наружным диаметром 110мм	м	27

Согласовано:

Взам. инв. №

Подп. и дата

Инв. № подл.

Изм.	Кол.уч.	Лист	N°док.	Подпись	Дата
Проверил		Утелбаев			
Разраб.		Кадиркулов			
Н. контр.		Колдасов			

03/02–2023–ЭН

"Строительство 30 многоквартирных жилых домов в жилом массиве в конце улицы Аскарова, Жамбылская область, г.Тараз.Жилой дом №2 (с наружными сетями (электроснабжения, водоснабжение и канализация, газоснабжение) и благоустройством территорий"

Электроснабжение
Наружное электроосвещение

Стадия	Лист	Листов
РП	5	

Расчетные таблицы наружного освещения дома №2

ТОО "Асад–ЛТД"
г.Шымкент– 2023г.

Формат

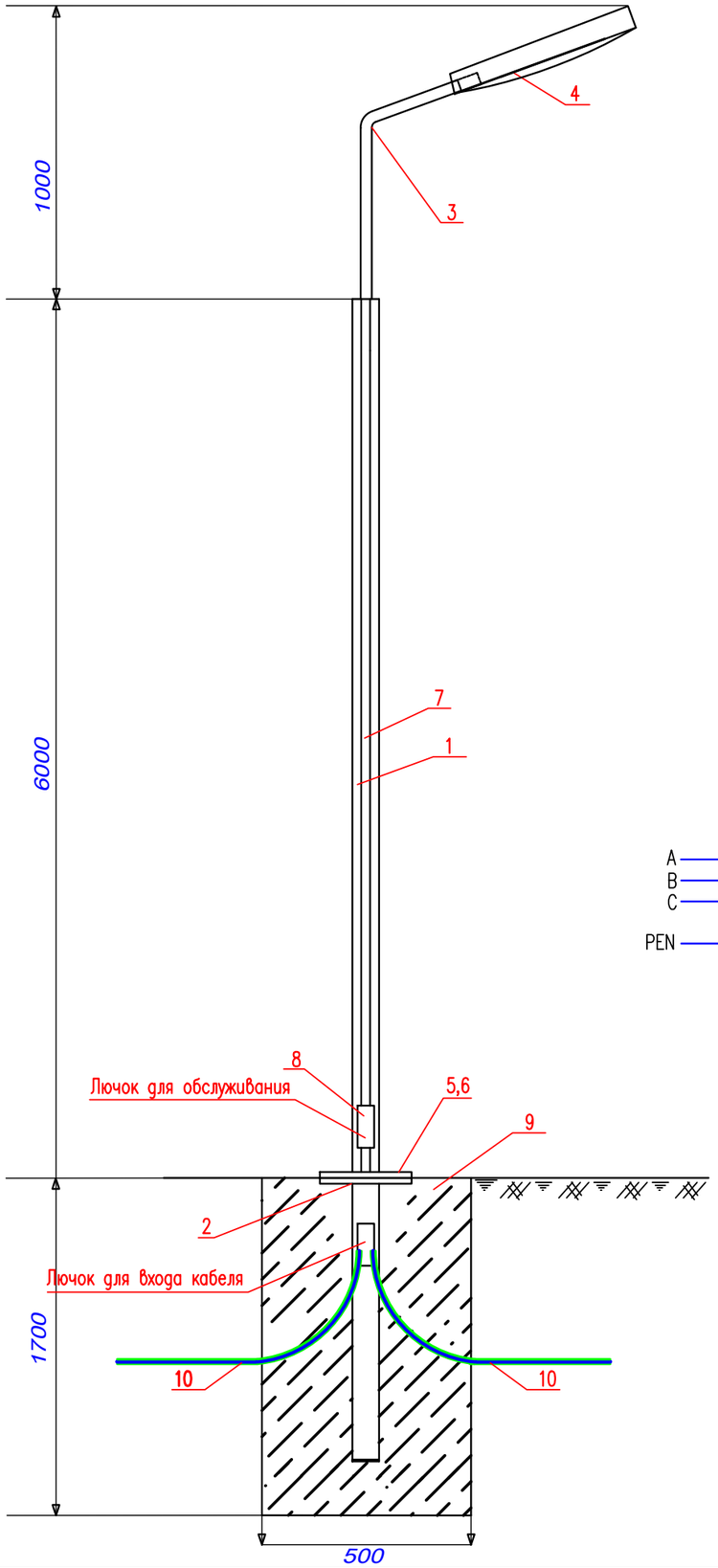

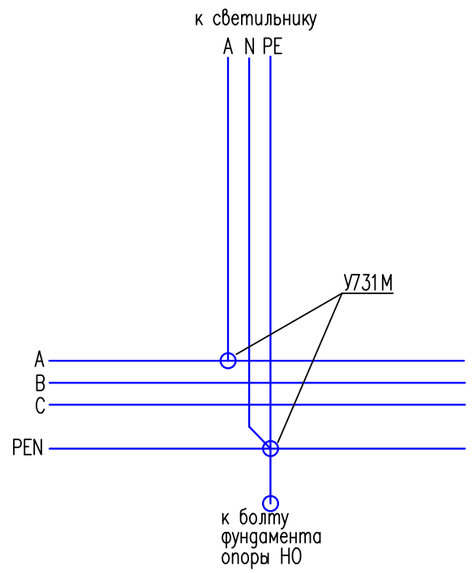

СХЕМА ПОВТОРНОГО ЗАЗЕМЛЕНИЯ
(в монтажном окне эл.коммутационных устройств)

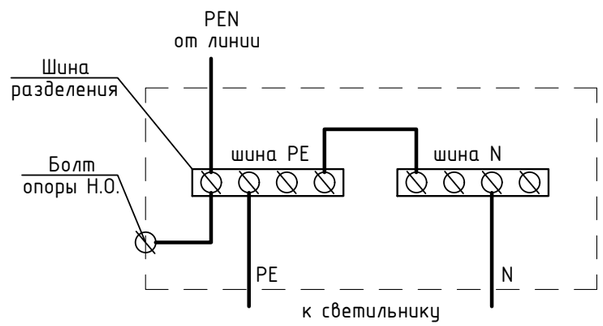

Спецификация оборудования

Поз.	Обозначение	Наименование	Ед. изм	Кол.	Примечание
1	СГКФ 6-3 70/136-А	Стойка стальная оцинкованная, граненная, коническая, фланцевая для уличного освещения толщиной 3 мм ГОСТ 23118-2012 высотой 6м, диаметром 70/136 мм	шт.	1	
2	ЗДФ 1,2-А	Закладная деталь для СГКФ 6-3 70/136-А	шт.	1	17,8кг
3	КРГ1,0/20-0,89	Кронштейн гнутый высотой 890 мм, длина вылета 1000 мм, угол наклона оси крепления светильника к горизонтали 20°,толщиной 3,2 мм	шт.	1	
4	LED ДКУ DRIVE 100W 5000K	Светильник светодиодный мощность 100W	шт.	1	
5	ГОСТ5915-70	Гайка М12	шт.	4	0,016
6	ГОСТ 7798-70	Болт М12х25	шт.	4	0,04
7	ВВГ-0,66кВ	Кабель медный, сеч. 3х1.5 мм2	м.	8	
8	У731М	Сжим ответвительный	шт.	2	
9	В-12.5	Бетон	$м.^3$	0.425	
10	ГОСТ 18599-2001	Труба полиэтиленовая диам.25мм	м.	2	
11	Шина на двух изоляторов IEK макс. сеч. проводника 16мм2	ШНИ-6х9-4-У2-С	шт	2	

Спецификация оборудования дана для одной опоры

Изм.	Кол.уч.	Лист	N°док.	Подпись	Дата
Проверил		Утелбаев			
Разраб.		Кадиркулов			
Н.контр.		Колдасов			

03/02-2023-ЭН

"Строительство 30 многоквартирных жилых домов в жилом массиве в конце улицы Аскарова, Жамбылская область, г.Тараз.Жилой дом №2 (с наружными сетями (электроснабжения, водоснабжение и канализация, газоснабжение) и благоустройством территорий"

Электроснабжение
Наружное электроосвещение

Стадия	Лист	Листов
РП	7	

Опора наружного освещения

ТОО "Асад-ЛТД"
г.Шымкент- 2023г.

Согласовано

Взам. инв. N

Подп. и дата

Инв. N подл.

Копировал

Формат А3

Позиция	Наименование и техническая характеристика	Тип, марка, обозначение документа, опросного листа	Код продукции	Поставщик	Ед. измерения	Количество	Масса, ед. кг	Примечание
	Наружное освещение							
	Дом N2							
1	Опора металлическая граненная наружного освещения	СГКФ 6-3 70/136-А	247-306-0103		компл.	6		см. лист ЭН-7
2	Кабель силовой алюминиевый, сеч: 4х4мм2	АВБбШв-0,66кВ	243-113-0802		м	168		
3	Труба полиэтиленовая ПНД, наружным диаметром 110мм ГОСТ Р МЭК 61386.24-2014	ПНД-110	241-207-0405		м	27		

Согласовано

Взам. инв. N

Подп. и дата

Инв. N подл.

Изм.	Кол.уч.	Лист N°док.	Подпись	Дата
Проверил		Утелбаев		
Разраб.		Кадиркулов		
Н.контр.		Колдасов		

03/02-2023-ЭН.СО

"Строительство 30 многоквартирных жилых домов в жилом массиве в конце улицы Аскарова, Жамбылская область, г.Тараз.Жилой дом №2 (с наружными сетями (электроснабжения, водоснабжение и канализация, газоснабжение) и благоустройством территорий"

Электроснабжение
Наружное электроосвещение

Стадия	Лист	Листов
РП	1	1

Спецификация оборудования, изделий и материалов

ТОО "Асад-ЛТД"
г.Шымкент- 2023г.

Копировал

Формат А3